Příloha č. 2 technické specifikace - schéma kabeláže vozidel

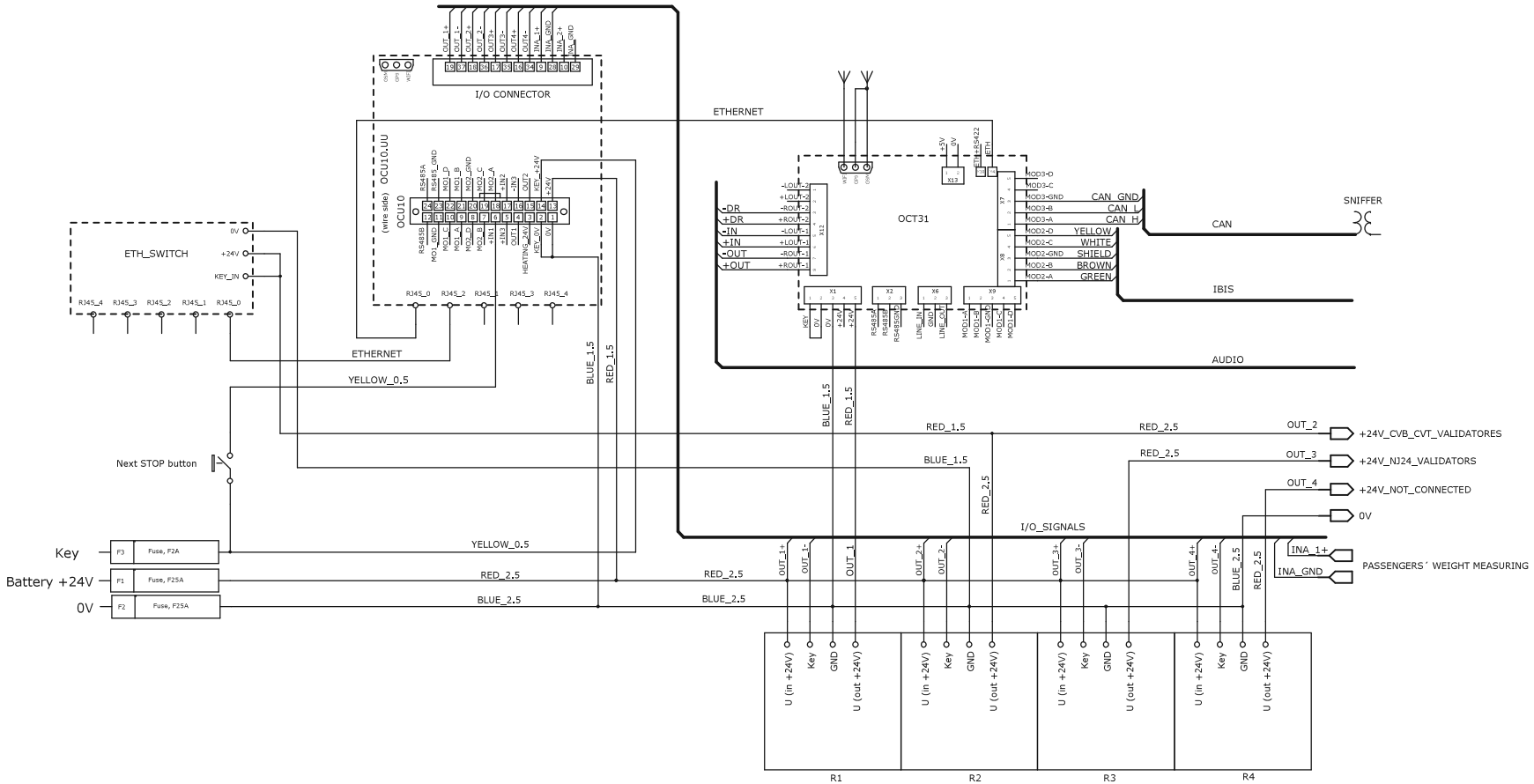

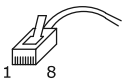

Číslování konektoru

RJ 45 Ethernet

Ethernet

MOLEX 24	RJ45 - T568B		RJ45 - Industrial
9	1	ORANZ / BILA	ZLUTA
21	2	ORANZ	ORANZ
10	3	ZELENA / BILA	BILA
22	6	ZELENA	MODRA
23		STINENI NEZAPOJENO !!!	STINENI NEZAPOJENO !!!

INDEX	CHANGE	DATE	SIGNATURE

	NAME	DATE	SIGNATURE
CREATED			
CHECKED			
APPROVED			
VERSION	1.03		
FILE			

NOTE:

SCALE

OLD DRG.

OLD DRG. No.

TITLE

Kabeláž vozidel, CZ-USNL-003

TYPE:

DRAWING No.

SHEET: 1

TOTAL SHEETS: 1