ŘEZ A-A

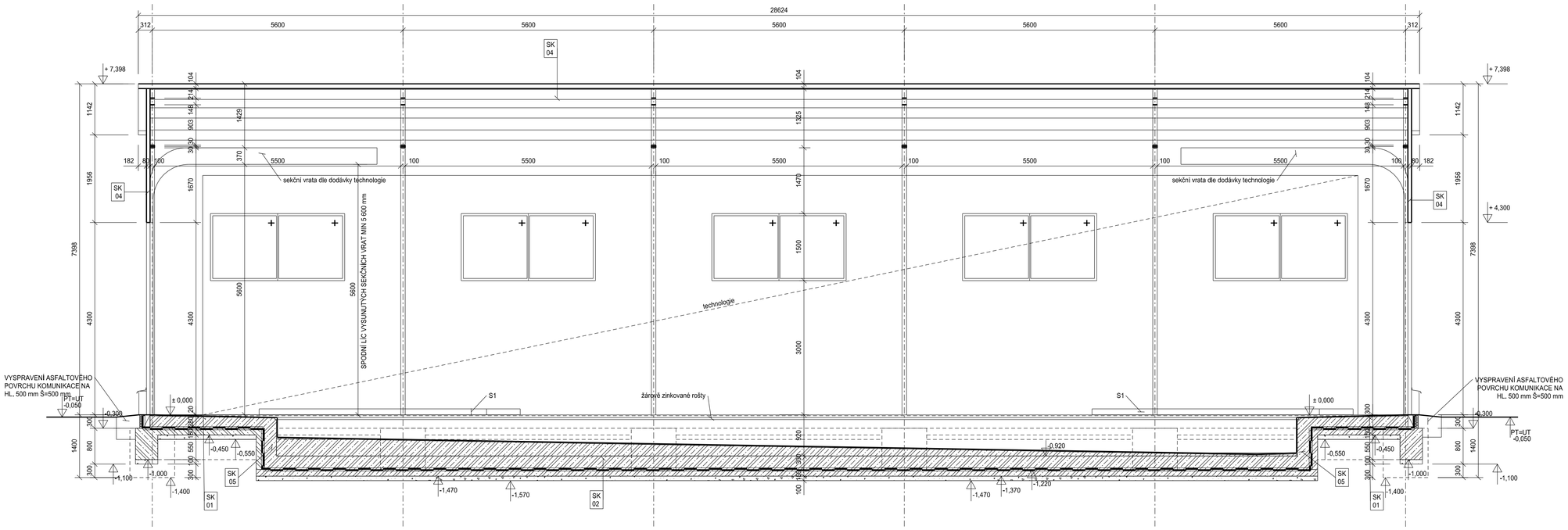

ŘEZ B-B

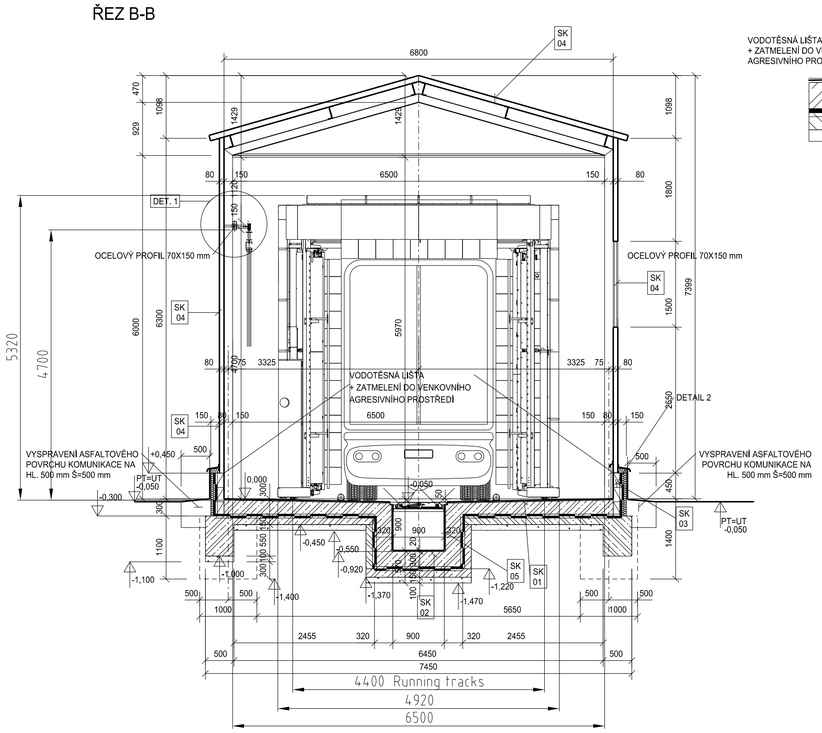

DETAIL 2

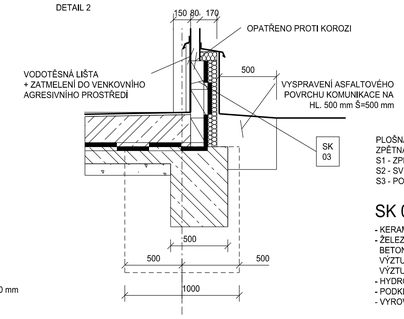

DETAIL 1

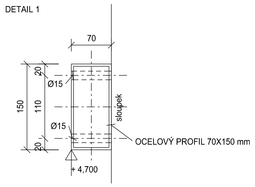

PLOŠNÁ ZPĚTNÁ MONTÁŽ SVĚTEL.
ZPĚTNÁ MONTÁŽ VYTÁPĚCÍHO ZAŘÍZENÍ.
S1 - ZPĚTNÁ MONTÁŽ NAVÁDĚCÍCH ZÁBRAN
S2 - SVISLÉ DEŠŤOVÉ SVODY - SOUČÁST DODÁVKY TECHNOLOGIE
S3 - PODOKAPNÍ SVODY S HÁKY A KOTLÍKY - SOUČÁST DODÁVKY TECHNOLOGIE

SK 01

- KERAMICKÁ DLAŽBA PROTISKLUTOVÁ MRAZUVZDORNÁ LEPENÁ 20 mm
- ŽELEZOBETONOVÁ DESKA VE SPÁDU 300 - 250 mm
  BETON TŘ. C 30 / 37 XA 2 XM 1 XF 3 XD 3 CL 0,2 Dmax 16 S 3
  VÝZTUŽ OCELOVÁ SÍŤ OK 100 / 100 mm PROF. DR 8 mm
  VÝZTUŽ PŘI OBOU POVRŠÍCH KRYTÍ 50 mm
- HYDROIZOLACE 2 x Nap + ASFALTOVÁ LEPENKA S AL VLOŽKOU
- PODKLADNÍ BETONOVÁ MAZANINA TL. 150 mm B25/35
- VYROVNÁVACÍ ŠTĚRKOPÍSKOVÝ PODSYP 100 mm

SK 02

- KERAMICKÁ DLAŽBA PROTISKLUTOVÁ MRAZUVZDORNÁ LEPENÁ 20 mm
- SPÁDOVÝ CEMENTOVÝ POTĚR 0 - 50 mm
- ŽELEZOBETONOVÁ DESKA VE SPÁDU 300 - 250 mm
  BETON TŘ. C 30 / 37 XA 2 XM 1 XF 3 XD 3 CL 0,2 Dmax 16 S 3
  VÝZTUŽ OCELOVÁ SÍŤ OK 100 / 100 mm PROF. DR 8 mm
  VÝZTUŽ PŘI OBOU POVRŠÍCH KRYTÍ 50 mm
- HYDROIZOLACE 2 x Nap + ASFALTOVÁ LEPENKA S AL VLOŽKOU
- PODKLADNÍ BETONOVÁ MAZANINA TL. 150 mm B25/35
- VYROVNÁVACÍ ŠTĚRKOPÍSKOVÝ PODSYP 100 mm

SK 03

- KERAMICKÝ MRAZUVZDORNÝ OBKLAD
- OMÍTKOVÁ STĚRKA S PERLINKOU KOTVENÁ PRO OBKLAD
- EXTURDOVANÝ POLYSTYREN TL 80 mm CELOPLOŠNĚ LEPENÝ + KOTVENÝ
- BETONOVÉ TVÁRNICE ZTRACENÉH OBEDNĚNÍ 150 /500 /250
  VÝPLŇ BETON C 30/37
  OCELOVÁ VÝZTUŽ V OBOU SMĚRECH PROF. DR. 10 mm
  ZAPUŠTĚNÉ V ZÁKLADOVÉM PASU DL. MIN. 300 mm
- KERAMICKÝ OBKLAD MRAZUVZDORNÝ LEPENÝ

SK 04

- SENDVIČOVÝ PANEL S POLYURETANOVÝM JÁDREM TL. 80 mm

SK 05

- KERAMICKÁ DLAŽBA PROTISKLUTOVÁ MRAZUVZDORNÁ LEPENÁ 20 mm
- ŽELEZOBETONOVÁ STĚNA 300 mm
  BETON TŘ. C 30 / 37 XA 2 XM 1 XF 3 XD 3 CL 0,2 Dmax 16 S 3
  VÝZTUŽ OCELOVÁ SÍŤ OK 100 / 100 mm PROF. DR 8 mm
  VÝZTUŽ PŘI OBOU POVRŠÍCH KRYTÍ 50 mm
- HYDROIZOLACE 2 x Nap + ASFALTOVÁ LEPENKA S AL VLOŽKOU
- PODKLADNÍ BETONOVÁ MAZANINA TL. 150 mm B25/35
- VYROVNÁVACÍ ŠTĚRKOPÍSKOVÝ PODSYP 100 mm

ORIENTACE OBJEKTU

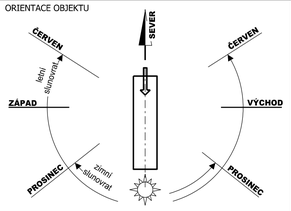

VÝŠKOVÉ OSAZENÍ OBJEKTU

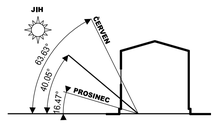

Podpis zodpovědné osoby:	Razítko zodpovědné osoby:	Verze číslo: 01.00 Ze dne:	Číslo paré:

STAVBA:

MYCÍ LINKA AUTOBUSŮ A NÁKLADNÍCH AUTOMOBILŮ - - DOPRAVNÍ PODNIK MĚSTA ÚSTÍ NAD LABEM

Místo - Hrbovická č. ev. 5812, Ústí nad Labem - Předlice

INVESTOR:

DOPRAVNÍ PODNIK MĚSTA ÚSTÍ NAD LABEM

Adresa: Revoluční 26, Ústí nad Labem 401 11

PROJEKTANT:

Vedoucí projektant	Vladislav Kašper
Vypracoval	Tereza Kubištová
Návrh stavby	Vladislav Kašper

IDP spol. s r.o. STAVEBNÍ SPOLEČNOST
Fabiána Pulíře 117/4
Ústí nad Labem, 400 01
Tel. fax. 475 201 029
mob. 605 270 859

PROJEKTOVÁ DOKUMENTACE:
Stupeň dokumentace - dokumentace přikládaná k žádosti o sloučené DÚR a DSP, realizační dokumentace

Zč - 45-08
Datum - 02. 2009

D. 1. 1. - ARCHITEKTONICKO - STAVEBNÍ ŘEŠENÍ

NÁZEV VÝKRESU	Měřítko	Číslo výkresu
ŘEZY A-A, B-B	1:50	03