CENTRÁLNÍ SMLOUVA NA DODÁVKY CAS
„CAS 30/9000/540 – S 3“

číslo centrální smlouvy dodavatele: 035677
číslo centrální smlouvy centrálního zadavatele: MV-882-18/PO-PSM-2018

Článek 1.
Smluvní strany

Česká republika – Ministerstvo vnitra

Sídlo: Nad Štolou 936/3, 170 34 Praha 7
IČO: 00007064
DIČ: CZ00007064
Bankovní spojení: [redacted]
Číslo účtu:
Kontaktní adresa: Česká republika – Ministerstvo vnitra generální ředitelství Hasičského záchranného sboru ČR
Kloknerova 26, pošt. přihrádka 69, 148 01, Praha 414
Zastoupené: Ing. Tomášem Vlašánkem,
vedoucím oddělením veřejných zakázek GŘ HZS ČR
Kontaktní osoba: [redacted]
E-mail: [redacted]cz
Telefon:
Mobil:

(dále jen „centrální zadavatel“) na straně jedné

a

THT Polička, s.r.o.

se sídlem: Starohradská 316
572 01 Polička
zapsána ve veřejném rejstříku, vedeném Krajským soudem v Hradci Králové, oddíl C, vložka 2192
IČO: 46508147
DIČ: CZ46508147
Bankovní spojení: [redacted]
Číslo účtu:
Zastoupená: [redacted]

Tel. / Fax.: [redacted]
Kontaktní osoba:
E-mail:
Telefon:
Mobil:

(dále jen „dodavatel“) na straně druhé

podle ustanovení § 1746 odst. 2 zákona č. 89/2012 Sb., občanský zákoník (dále jen „ObčZ") uzavírají na veřejnou zakázku zadanou v otevřeném řízení podle § 3 písm. b) zákona č. 134/2016 Sb., o zadávání veřejných zakázek, v účinném znění (dále jen „zákon"), tuto centrální smlouvu (dále jen „centrální smlouva") na **dodávky cisternových automobilových stříkaček (dále jen „CAS") „CAS 30/9000/540 – S 3 VH".**

Článek 2.
Základní ustanovení

2.1 Centrální zadavatel zastupuje veřejné zadavatele na základě smlouvy čj.: MV-120455/PO-PSM-2016 o vymezení práv a povinností mezi veřejnými zadavateli a centrálním zadavatelem na dodávku předmětu smlouvy.

2.2 Na základě této centrální smlouvy dodavatel uzavře kupní smlouvy s jednotlivými kupujícími uvedených v článku 2.3 této centrální smlouvy. Podkladem pro uzavření této centrální smlouvy je nabídka vybraného dodavatele ze dne 16. 2. 2018, na základě zadávacího řízení zveřejněného pod číslem MV-882-3/PO-PSM-2018.

2.3 Jednotlivými kupujícími jsou veřejní zadavatelé uvedení v následující tabulce:

Veřejný zadavatel (kupující)	**Sídlo (místo plnění)**	**ks**
HZS Hl. m. Prahy	Sokolská 62, 121 24 Praha 2	4
HZS Jihočeského kraje	Pražská 52b, 370 04 České Budějovice	2
HZS Královéhradeckého kraje	nábřeží U Přívozu 122/4, 500 03 Hradec Králové	3
Celkem:		**9**

Článek 3.
Předmět centrální smlouvy

Předmětem této centrální smlouvy je stanovení podmínek pro dodávky zboží specifikovaném v článku 5. této centrální smlouvy, které bude dodavatel realizovat na základě kupních smluv, které jednotliví veřejní zadavatelé (jako kupující) s dodavatelem (jako prodávajícím) postupně uzavřou. Závazný vzor kupní (prováděcí) smlouvy je uveden v příloze č. 3 této centrální smlouvy.

Článek 4.
Doba účinnosti centrální smlouvy

4.1 Tato centrální smlouva nabývá dle § 6 odst. 1 zákona č. 340/2015 Sb., o zvláštních podmínkách účinnosti některých smluv, uveřejňování těchto smluv a o registru smluv, ve znění pozdějších předpisů (dále jen „zákon o registru smluv"), účinnosti nejdříve dnem uveřejnění prostřednictvím registru smluv.

4.2 Po dobu účinnosti této centrální smlouvy lze od této dohody odstoupit pouze v souladu s ustanovením čl. 8. této centrální smlouvy.

Článek 5.
Obchodní a technické podmínky

5.1 Obchodní a technické podmínky sjednané v této centrální smlouvě platí pro dodání zboží specifikovaného v příloze č. 1 této centrální smlouvy.

5.2 Dodání předmětu plnění se rozumí úplné a řádné předání jednotlivých dodávek.

Článek 6.
Cena zboží

6.1 Smluvní strany se ve smyslu zákona č. 526/1990 Sb., o cenách, ve znění pozdějších předpisů, dohodly na kupní ceně takto:

za **9 ks cisternových automobilových stříkaček CAS 30 – T815-7 6x6.1 včetně příslušenství:**

- Bez DPH 51.300.000,- Kč
- DPH 21 % 10.773.000,- Kč
- **Celkem vč. DPH 62.073.000,- Kč**

(slovy: šedesátdvamilionůsedmdesáttřitisíc Kč);

Podrobné ceny CAS s příslušenstvím dle jednotlivých veřejných zadavatelů jsou uvedeny v příloze č. 2 této centrální smlouvy.

6.2 Dodavatel se zavazuje dodávat zboží dle závazného vzoru kupní (prováděcí) smlouvy uvedeném v příloze č. 1 této centrální smlouvy jednotlivým veřejným zadavatelům za cenu uvedenou v příloze č. 2 této centrální smlouvy.

6.3 Cena je považována za cenu nejvýše přípustnou. V této ceně jsou již zahrnuty veškeré náklady spojené s výrobou a dodáním zboží, které jsou uvedeny v článku 5 přílohy č. 3 této centrální smlouvy.

Článek 7.
Komunikace smluvních stran

7.1 Veškeré úkony mezi veřejnými zadavateli, centrálním zadavatelem a dodavatelem se uskutečňují písemně v listinné nebo elektronické podobě.

7.2 Písemnosti lze doručit osobně, prostřednictvím osoby, která provádí přepravu zásilek (kurýrní služba), prostřednictvím držitele poštovní licence podle zvláštního právního předpisu, elektronickými prostředky prostřednictvím datové schránky, nebo jiným způsobem.

7.3 Adresa či kontakty uvedené v kupních (prováděcích) smlouvách i v této centrální smlouvě mohou být měněny jednostranným písemným oznámením doručeným příslušnou smluvní stranou druhé smluvní straně s tím, že takováto změna se stane účinnou okamžikem doručení tohoto oznámení druhé smluvní straně.

Článek 8.
Odstoupení od centrální smlouvy

8.1 Centrální zadavatel je oprávněn od této centrální smlouvy odstoupit při podstatném porušení této centrální smlouvy dodavatelem.

8.2 „Podstatným porušením této centrální smlouvy ze strany dodavatele je **zejména**:"

a) pokud dodavatel odmítne uzavřít kupní smlouvu podle této centrální smlouvy,

b) vůči majetku dodavatele probíhá insolvenční řízení, v němž bylo vydáno rozhodnutí o úpadku, pokud to právní předpisy umožňují,

c) insolvenční návrh na dodavatele byl zamítnut proto, že majetek dodavatele nepostačuje k úhradě nákladů insolvenčního řízení,

d) dodavatel vstoupí do likvidace,

e) uvedený účet v čl. 1 centrální smlouvy není veden v registru plátců DPH.

8.3 Účinky každého odstoupení od centrální smlouvy nastávají okamžikem doručení písemného projevu vůle odstoupit od této centrální smlouvy druhé smluvní straně. Odstoupení od centrální smlouvy se nedotýká zejména nároku na náhradu škody, smluvní pokuty a povinnosti mlčenlivosti dle uzavřených kupních smluv s jednotlivými veřejnými zadavateli.

Článek 9
Závěrečná ustanovení

9.1 Smluvní strany se v souladu s ustanoveními ObčZ dohodly, že se rozsah a obsah vzájemných práv a povinností z této centrální smlouvy vyplývajících a neupravených touto centrální smlouvou bude řídit příslušnými ustanoveními ObčZ a dalšími právními předpisy ČR.

9.2 V případě uzavření této centrální smlouvy v dvojjazyčném znění je rozhodné znění v českém jazyce. Veškerá komunikace smluvních stran bude probíhat v českém jazyce.

9.3. Tato centrální smlouva bude uveřejněna v registru smluv dle zákon o registru smluv. Zveřejnění zajistí centrální zadavatel.

9.4 Veškeré spory mezi smluvními stranami vzniklé z této centrální smlouvy, kupních smluv nebo v souvislosti s nimi, budou řešeny pokud možno nejprve smírně. Nebude-li smírného řešení dosaženo, budou spory řešeny v soudním řízení.

9.5 Dodavatel bez jakýchkoliv výhrad

a) souhlasí se zveřejněním svých identifikačních údajů a dalších údajů uvedených v této centrální smlouvě, včetně ceny za předmět plnění,

b) výslovně uvádí, že všechny informace, které poskytne centrálnímu zadavateli nebo veřejnému zadavateli v souvislosti s touto centrální smlouvou nebo příslušnými prováděcími kupními smlouvami, nejsou informace důvěrné ve smyslu ObčZ.

9.6 Centrální zadavatel a veřejní zadavatelé nenesou odpovědnost za jakoukoliv škodu vzniklou v souvislosti s uveřejněním či použitím informací, které byly poskytnuty dodavatelem v souvislosti s touto centrální smlouvou nebo příslušnými prováděcími kupními smlouvami.

9.7 Dodavatel prohlašuje, že plněním závazků dle příslušných kupních smluv nezasahuje do práv duševního vlastnictví třetích osob.

9.8 Tato centrální smlouva je vyhotovena v 2 stejnopisech o 5 stranách, z nichž každý bude považován za prvopis. Dodavatel obdrží 1 stejnopis této centrální smlouvy, centrální zadavatel obdrží rovněž 1 stejnopis této centrální smlouvy.

9.9 Tato centrální smlouva může být doplňována nebo měněna pouze v těch částech, které nemají vliv na podmínky zadávacího řízení a to formou postupně číslovaných dodatků. Podstatná změna této centrální smlouvy není přípustná. Za podstatnou změnu této centrální smlouvy nejsou považovány změny dle § 222 zákona, v účinném znění.

9.10 Na důkaz toho, že smluvní strany s obsahem této centrální smlouvy souhlasí, rozumí jí a zavazují se k jejímu plnění, připojují své podpisy a prohlašují, že tato centrální smlouva byla uzavřena podle jejich svobodné a vážné vůle prosté tísně.

9.11 Nedílnou součástí této centrální smlouvy jsou následující přílohy:

Příloha č. 1 - Technická specifikace nabízeného zboží 15 stran
Příloha č. 2 - Podrobné ceny CAS s příslušenstvím dle jednotlivých veřejných zadavatelů 1 strana
Příloha č. 3 - Návrh závazné kupní (prováděcí) smlouvy 9 stran
Příloha č. 4 - Servisní střediska 2 strany

Zástupce centrálního zadavatele	**Dodavatel**
V Praze, dne: 12.-01.- 2019	V Poličce, 12.-01.-2019
.....	.....
Ing.	jednatel společnosti
vedoucí oddělení veřejných zakázek	THT Polička, s.r.o.
GŘ HZS ČR	

Technická specifikace nabízeného zboží

Technická specifikace na vozidlo
CAS 30-T 815-7 6x6.1

Cisternová automobilová stříkačka v provedení s velkokapacitní nádrží na nekontaminovanou vodu, s vysokotlakou částí požárního čerpadla a s přední dálkově ovládanou lafetovou proudnicí. Jedná se o modifikaci požárního automobilu s označením „CAS 30/9000/540 – S 3 VH" podle TP-STS/01A-2011, část I, vydanými MV-GŘ HZS ČR (dále jen „CAS").
CAS splňuje požadavky stanovené vyhláškou č. 35/2007 Sb., o technických podmínkách požární techniky, ve znění vyhlášky č. 53/2010 Sb., s níže uvedeným upřesněním u vybraných bodů.
CAS splňuje požadavky stanovené v technických podmínkách vydaných MV-GŘ HZS ČR pod číslem TP-STS/15A-2014 s níže uvedeným upřesněním u vybraných bodů.
CAS je konstruována v hmotnostní třídě S a v kategorii 3 pro terénní provoz.

1. PODVOZEK

- třínápravové šasi s připojitelným pohonem přední nápravy a s průběžným rámem
- typ **T 815-7 6x6.1**
- výrobce TATRA TRUCKS a.s.

1.1. KABINA OSÁDKY

Kabinou osádky se rozumí prostor první řady sedadel, je vybavena čtyřmi sedadly a to sedadlem pro velitele, sedadlem pro strojníka (řidiče) a sedadly pro dva hasiče.
Osvětlení ke čtení dokumentace na místě velitele osádky je konstruováno tak, aby neoslňovalo ani neomezovalo řidiče při řízení automobilu a je v provedení LED.

CAS je v kabině osádky:

a) vybavena autorádiem s handsfree Bluetooth,
b) vybavena v dosahu sedadla velitele dvěma samostatnými automobilovými zásuvkami CL s napětím 12 V a elektrickým proudem každé 8 A trvale napojenými na zdroj, dále dvěma zásuvkami USB s elektrickým proudem každé 2 A trvale napojenými na zdroj, dále jednou zásuvkou CL s napětím 12 V a elektrickým proudem 8 A a jednou USB zásuvkou s elektrickým proudem 2 A napojenými na zdroj po zapnutí spínací skříňky pootočením klíče do první polohy, pro možnost připojení záznamového zařízení,
c) v dosahu sedadla velitele upravena formou vyvedeného kabelu pro dodatečnou montáž dobíjecího úchytu pro tablet. Pro napájení tabletu je určeno samostatně jištěné (5A) přípojné místo,
d) vybavena v zorném poli řidiče zobrazovací částí o velikosti 5" od kamery pro sledování prostoru za CAS. Kamera je vyhřívaná, odolná proti prachu a vodě, s přísvitem pro noční provoz,
e) vybavena u ovládacích prvků dálkově ovládané lafetové proudnice LED stavoznaky znázorňujícími množství hasiva v nádrži na vodu a v nádrži na pěnidlo. Stavoznaky zobrazují stav: prázdná, čtvrt, půl, tři čtvrtě a plná nádrž,
f) vybavena samostatným společným vypínačem pro možnost odpojení napájení vozidlové analogové radiostanice, vozidlového terminálu, tabletu a dobíjecích úchytů pro ruční svítilny a přenosné radiostanice.

Kabina osádky je vybavena dobíjecími úchyty pro ruční svítilny typu Survivor LED ATEX, s dobou dobíjení nejvíce 90 minut, které jsou součástí dodávky v počtu sedadel a je upravena pro dodatečnou montáž dobíjecích úchytů pro ruční radiostanice formou vyvedených kabelů s napětím 12 V (v počtu sedadel). Samostatně jištěna je vždy dvojice dobíjecích úchytů – jeden pro ruční svítilnu a jeden pro ruční radiostanici.
Kabina osádky je vybavena střešním otvorem o rozměrech 600 x 400 mm pro možnost případného vyproštění osob z kabiny osádky.

1.2. MOTOR

Motor je naftový, vznětový, čtyřdobý, přeplňovaný s chlazením plnicího vzduchu, vidlicový, vzduchem chlazený s přímým vstřikem paliva, s rozvodem OHV. Motor splňuje emisní normu EURO V. Výfukové potrubí od motoru CAS je vyvedeno nad účelovou nástavbu za kabinou osádky (s platnou homologací) a je ukončeno kolenem s vývodem doleva a umožňuje napojení na odsávání.
Výrobce je TATRA TRUCKS a.s.
Čistý výkon motoru 325 kW/1 800 min^{-1}

1.3. PŘEVODOVÉ ÚSTROJÍ

Podvozková část CAS je vybavena převodovkou s automatickým řazením rychlostních stupňů a s hydrodynamickým měničem, která umožňuje jízdu CAS, na sněhu a na blátě, apod., a u které nedochází k přerušení točivého momentu.
Převodovka je vybavená pomocným pohonem pro pohon vodního čerpadla. Činnost pomocného pohonu je možná i při jízdě vozidla do 10 $km \cdot h^{-1}$.
Typ převodovky Allison

1.4. NÁPRAVY A ŘÍZENÍ

Šasi je třínápravové s připojitelným pohonem přední nápravy.
Přenos hnacího momentu od převodových ústrojí je proveden spojovacími hřídeli, uloženými v nosných rourách. Zapínání pohonu přední nápravy se provádí elektropneumaticky, současně se zapnutím uzávěrky mezinápravového diferenciálu. Všechny nápravy jsou opatřeny zkrutnými stabilizátory.
Regulací tlaku vzduchu ve vlnovcových pružinách lze měnit světlou výšku vozidla v rozmezí +90/ -120 mm, ovládání v kabině třípolohovým spínačem.

1.4.1. Přední náprava, nosnost 9 000 kg, s připojitelným náhonem, je řídící s uzávěrkou osového diferenciálu zapínatelnou elektropneumaticky dle potřeby. Pohon na kola je proveden z rozvodovky hřídeli s homokinetickými klouby. Kyvadlové polonápravy jsou odpruženy vzduchovými vlnovcovými pružinami, se zkrutným stabilizátorem. Tlumiče pérování teleskopické.

1.4.2. Zdvojené hnané zadní nápravy, nosnost 2 x 9 000 kg, jsou vybaveny mezinápravovým diferenciálem a čelními osovými diferenciály s uzávěrkami zapínatelnými dle potřeby, řazenými elektropneumaticky. Kyvadlové polonápravy jsou opruženy vzduchovými vlnovcovými pružinami se zkrutnými stabilizátory. Tlumiče pérování jsou teleskopické.

1.5. ŘÍZENÍ

Řízení je levostranné s monoblokovým servořízením. Záložní, pomocné čerpadlo okruhu servořízení pro nouzové tažení.

1.6. KOLA A PNEUMATIKY

1.6.1. Na přední nápravě i na obou zadních nápravách je jednoduchá montáž.

1.6.2. Pneumatiky: Všechny nápravy jsou osazeny koly vybavenými pneumatikami konstruovanými pro provoz na blátě a sněhu a s výrobním označením „M+S".

- přední náprava 14,00 R 20
- zadní nápravy 14,00 R 20

1.6.3. Plnohodnotné náhradní kolo s pneumatikou vhodnou pro přední nápravu, je k CAS dodáno samostatně (přibalem). CAS je přesto vybavena veškerým příslušenstvím potřebným pro výměnu kola a další povinnou výbavou motorových a přípojných vozidel stanovenou právním předpisem.

1.7. BRZDY

Kotoučové brzdy. Čtyři nezávislé brzdové systémy: provozní s ABS, nouzový, parkovací, odlehčovací.

1.8. PODVOZEK

1.8.1. Podvozek šasi tvoří skříň rozvodovky přední nápravy, přední nosná roura, skříň přídavné převodovky, zadní nosná roura, skříň rozvodovky první zadní nápravy, úplný spojovací díl a skříň druhé zadní nápravy, spojené příčníky s žebřinovým rámem.
S ohledem na nasazení ve složitých terénních podmínkách je přední část CAS vybavena ocelovým nárazníkem a dálkově ovládanou lafetovou proudnicí s možností plynulé změny tvaru výstřikového kužele, se jmenovitým průtokem nastavitelným v rozsahu od 200 do 800 $l.min^{-1}$ a délkou účinného dostřiku plným proudem nejméně 30 m. Minimální rozsah pohybů proudnice od svislé roviny – 90° až +90° a od vodorovné roviny – 45°až +90°.
CAS vykazuje zvýšenou odolnost proti účinků sálavého tepla na rozvodech tlakového vzduchu, na elektrických vodičích a na rozvodu paliva v místech, kde tyto nejsou chráněny podvozkovou částí. Pro zvýšení odolnosti se použijí ochranné návleky nebo jiné ochranné prvky, které dlouhodobě odolávají teplotě 200 °C a po dobu 15 minut odolávají teplotě 1000 °C.

1.8.2. Závěsná zařízení.
V přední části vozidla jsou pomocné závěsy určené pro vyproštění a upevnění při přepravě.
CAS není vybavena tažným zařízením pro přívěs. V zadní části CAS je umístěn prvek pro vyproštění CAS pomocí tažné tyče nebo ocelového tažného lana.

1.8.3. Nádrže provozních hmot.
Objem palivové nádrže 170 l za levým předním kolem.
Objem nádrže pro AdBlue 45 l za pravým předním kolem.

1.9. ELEKTRICKÉ PŘÍSLUŠENSTVÍ

Šasi má napětí elektrického příslušenství 24 V.
Zdrojem napětí jsou dvě akumulátorové baterie 12 V/180 Ah.
Ukostřen pól - záporný.
Stupeň odrušení základní.
Elektrické obvody jsou jištěny automobilními nožovými pojistkami.
Po bocích vozidla jsou umístěna prosvětlená odrazová světla.
Zařazení zpětného převodového stupně je zvukově signalizováno.
V předním nárazníku jsou osazeny světlomety do mlhy.
CAS je vybavena zadními sdruženými svítilnami s koncovými, brzdovými a směrovými

světly, která nejsou omezeny žádným ochranným či jiným prvkem. Brzdové světlo není kombinováno s jiným světelným zdrojem.
Pro osvětlení bezprostředního okolí účelové nástavby jsou na obou bocích umístěny vždy dva zdroje, bílého neoslňujícího světla a na zádi CAS jeden zdroj bílého neoslňujícího světla, lze je zapnout a vypnout z prostoru řidiče a z prostoru obsluhy požárního čerpadla. Všechny světelné zdroje jsou typu LED.
CAS je vybavena na každém držáku bočního zpětného zrcátka jedním LED pracovním světlometem s intenzitou světelného toku 1000 lm, který osvětluje prostor podél boku CAS a v zadní části účelové nástavby dvěma pracovními LED světlomety s intenzitou světelného toku každého světlometu 1000 lm, který osvětluje prostor za CAS. Zapnutí pracovních světlometů je umožněno z místa řidiče, je nezávislé na zařazeném zpátečním rychlostním stupni a je řidiči opticky signalizováno sdělovačem žluté barvy.
Vozidlo je vybaveno hlídačem napětí pro připojení přístrojů s trvalým odběrem proudu (převážně dobíječe ručních svítilen, dobíječe ručních radiostanic a pod.). Hlídač napětí zajišťuje automatické odpojení přístrojů při poklesu napětí a opětovné připojení přístrojů při normálním napětí.

Měnič napětí	24 V/12 V - 12 A - pro dobíjecí svítilny a pod.
alternátor	28 V/120 A

1.10. VÝSTRAŽNÉ SVĚTELNÉ A ZVUKOVÉ ZAŘÍZENÍ

Zvláštní výstražné zařízení je osazeno vzájemně synchronizovanými zdroji světla ve výstražných majácích umístěných na střeše kabiny osádky v jejích předních rozích. Součástí zvláštního výstražného zařízení jsou dvě vzájemně synchronizované LED svítilny vyzařující modré světlo, každá s dvanácti světelnými zdroji, které jsou umístěné na přední straně kabiny osádky v prostoru pod předním oknem a lze je v případě potřeby vypnout samostatným vypínačem. Světelná část zvláštního výstražného zařízení v zadní části CAS je zabudována v rozích karosérie účelové nástavby. Všechny světelné části zvláštního výstražného zařízení vyzařují světlo modré barvy, jsou opatřeny LED zdroji světla a jsou provedeny pro dvě úrovně světelného toku – DEN/NOC homologace podle EHK 65 - TB2, resp. XB2. Ovládací prvky zvláštního výstražného zařízení jsou umístěny v dosahu strojníka a nejsou integrovány v mikrofonu. Spuštění, přepínání a vypnutí tónů je pro strojníka řešeno tlačítkem houkačky CAS, a je umožněno i samostatným tlačítkem v dosahu sedadla velitele. Reproduktor zvláštního výstražného zařízení je umístěn tak, aby jeho vyzařování nebylo zásadním způsobem omezeno konstrukčními prvky CAS, výbavou a příslušenstvím.
Oranžová blikající světla v provedení LED na zadní části účelové nástavby jsou soustředěna do jednoho celku vybaveného osmi světelnými zdroji a mají tyto módy – výstražné blikání, směrování vlevo, směrování vpravo. Ovládací prvky jsou umístěny v kabině osádky v dosahu řidiče.

1.11. DOPLŇOVÁNÍ ENERGIÍ

CAS je vybavená zásuvkou 230 V se systémem inteligentního dobíjecího zařízení akumulátorových baterií sdruženou s přípojným místem pro doplňování tlakového vzduchu. Sdružená zásuvka je napojená na tlakovou soustavu CAS a na systém inteligentního dobíjecího zařízení akumulátorových baterii s výkonem 18 A. Inteligentní dobíjecí zařízení dobíjí akumulátorové baterie odděleně od elektrické soustavy CAS, přičemž je zajištěna plná funkčnost komunikačních prostředků a jiných přístrojů. Součástí sdružené zásuvky je proudový chránič. Zásuvka je umístěna v blízkosti nástupu řidiče. Součástí dodávky je příslušný protikus s délkou napojení 4 m, s ukončením rychlospojkou pro vzduch a domovní zástrčkou 230 V. Sdružená zásuvka 230 V je kompatibilní se zástrčkou typu Rettbox Air 230 V.

1.12. KOMUNIKAČNÍ PROSTŘEDKY

Kabina osádky je vybavena vozidlovou analogovou radiostanicí, která splňuje parametry dle bodu 4 Přílohy č. 1 k vyhl. č. 69/2014 Sb., o technických podmínkách věcných prostředků požární ochrany, včetně tlačítkového mikrofonu umožňujícího uživatelsky zadat jednu sekvenci selektivní volby. Dále je vybavena digitálním terminálem, který splňuje parametry dle §1, odst. 2, písm. a) vyhl. č. 69/2014 Sb., o technických podmínkách věcných prostředků požární ochrany, včetně montážní sady (verze s AVL). Pro napájení každého z vozidlových komunikačních prostředků (analogové radiostanice a digitálního terminálu) je použit samostatný měnič napětí 24/12 V se stálým výstupním proudem 12 A. Vozidlové komunikační prostředky jsou propojeny pomocí převodníku A/D s optickou signalizací funkce. Antény jsou k vozidlovým komunikačním prostředkům připojeny přes anténní filtr. Všechny výše uvedené komunikační prostředky tvoří funkční celek. Ovládací části vozidlových komunikačních prostředků jsou v kabině osádky umístěny v prostoru u předního okna tak, aby byly plně obsluhovatelné z místa velitele a částečně obsluhovatelné (uchopení mikrofonu a vedení komunikace, a to ve výjimečných případech) z místa strojníka. Způsob provedení zástavby kabiny osádky CAS komunikačními prostředky vychází z TP-STS/14B-2017„Všeobecné technické podmínky zástavby komunikačních prostředků", vydanými MV-GŘ HZS ČR a bude upřesněn před realizací zástavby do první CAS dle reálných podmínek v kabině osádky.

Někteří odběratelé dodají pro zástavbu vybrané části komunikačních prostředků – viz tabulka:

<table>
<tr><th>HZS</th><th>Analogová Radiostanice S tlačítkovým mikrofonem</th><th>Měnič napětí</th><th>Anténní filtr</th><th>Analogová anténa</th><th>Digitální terminál</th><th>Montážní sada s AVL</th><th>Převodník A/D</th></tr>
<tr><td>Hlavního města Prahy</td><td colspan="7">Dodá dodavatel</td></tr>
<tr><td>Jihočeského kraje</td><td colspan="5" rowspan="2">Dodá dodavatel</td><td colspan="2" rowspan="2">odběratel dodá – digitální terminál TPM700 včetně montážní sady (verze s AVL) a převodník A/D typu IFMK 2 v provedení s konektorem k radiostanici DM4600E</td></tr>
<tr><td>Královehradeckého kraje</td></tr>
</table>

Obslužné místo čerpacího zařízení je vybaveno komunikační jednotkou s mikrofonem a reproduktorem pro druhé ovládání vozidlového digitálního terminálu, která je připojena k převodníku A/D v kabině osádky CAS a je napájena z panelu ovládání čerpadla po zapnutí hlavního vypínače panelu.

2 NÁSTAVBA

Požární příslušenství je v účelové nástavbě uloženo tak, aby jej bylo možné vyjímat a vkládat ze země, bez potřeby užití stupaček.

2.1. KAROSERIE

Karoserie je rozčleněna na 3 samostatně upevněné části:

- přední skříň pro příslušenství
- zadní skříň pro příslušenství a čerpací zařízení
- nádrž na vodu a pěnidlo

2.1.1. Přední skříň

Kostra přední skříně je sešroubovaná z hliníkových profilů pomocí prizmatických šroubovaných spojů a oplechována hliníkovým plechem při použití technologie lepení. Vnitřní výbava je provedena z hliníkového profilovaného plechu. Stejným plechem je

polepena i horní plošina skříně. Boční otvory skříně jsou zakryty hliníkovými roletkami s průběžným madlem v celé šířce roletky. Prostor mezi kabinou osádky a karoserií účelové nástavby je na obou bocích CAS zakryt karosářskými prvky.

2.1.2. Zadní skříň
Konstrukčně je obdobná se skříní přední s tím rozdílem, že ze zadní strany jsou namontovány nahoru výklopné dveře s plynovými vzpěrami. Tyto dveře zakrývají skříň s čerpacím zařízením. Žebřík pro výstup na horní pochůznou plochu účelové nástavby je umístěn na zadní straně účelové nástavby vpravo. Příčle, štěřiny a upevňovací prvky žebříku mají vysokou torzní tuhost.

2.2. NÁDRŽE

Nádrž na hasivo tvoří nádrž na vodu a nádrž na pěnidlo. Nádrž na vodu má využitelný objem 9000 litrů a nádrž na pěnidlo má skutečný objem 540 litrů. Nádrže jsou vyrobeny z polyesteru vyztuženého skleněnými vlákny. Nádrž na vodu je vybavena příčnými a podélnými vlnolamy a v prostoru pochůzné plochy opatřena snadno přístupným průlezným a montážním otvorem o průměru 500 mm s odklopným víkem s rychlouzávěrem. Nádrž na pěnidlo je opatřena plnícím otvorem se záchytným prostorem o objemu 3 l pro zachycení nalévaného pěnidla.

2.3. ČERPACÍ ZAŘÍZENÍ

Požární čerpadlo s obslužným místem je umístěno v zadní skříni účelové nástavby, zapínání pohonu požárního čerpadla je možné z místa řidiče a z obslužného místa požárního čerpadla. V zadní skříni karoserie je namontováno požární čerpadlo THT PKA 3000-250 poháněné od motoru vozidla. Použité čerpadlo umožňuje zásah při použití nízkého nebo vysokého tlaku, popřípadě kombinovaný provoz. Proti přehřátí je čerpadlo vybaveno automatickým teplotním odlehčovacím ventilem. Čerpadlo je vybaveno automatickou vývěvou s možností ručního vypnutí.

Technické údaje	
jmenovitý průtok	3 000 $l.min^{-1}$
jmenovitý tlak	1,0 MPa
jmenovitá sací výška	3 m
Vysokotlak	
jmenovitý průtok	250 $l.min^{-1}$
při jmenovitém tlaku	4,0 MPa

Počet výtlaků se spojkou STORZ 75 a s víčkem (vyvedených do boků vozidla)	4
Počet výtlaků napojených na průtokový naviják	1
Počet napojení pro sání z volného zdroje s hrdlem 125 dle ČSN 38 9420 a s víčkem	1

Konstrukce zařízení pro plnění nádrže na vodu z vnějšího tlakového zdroje umožňuje samočinné a plynulé doplňování nádrže na vodu z vnějšího zdroje v závislosti na poklesu hladiny v nádrži na vodu.

Ovládací panel obsahuje tyto ovládací a kontrolní prvky:
manovakuometr
manometr nízkého tlaku
manometr vysokého tlaku
elektronický hladinoměr vody

elektronický hladinoměr pěnidla
otáčkoměr čerpadla s vyznačenou hodnotou max. otáček a počítadlem motohodin
ovladač otáček motoru
ovladač zapínání a vypínání pohonu čerpadla
ovládací prvky přiměšování
indikátor přehřátí motoru
ostatní ovládací a kontrolní prvky
osvětlení ovládacího panelu

2.4. PŘIMĚŠOVACÍ ZAŘÍZENÍ

Přiměšovací zařízení sestává z proudového přiměšovače, regulační klapky, elektronické regulace a propojovacího potrubí. Pěnidlo je přiváděno do sání vodního čerpadla.
Elektronická regulace má plynule volitelný rozsah přiměšování se zobrazovaným rozlišením 0.1 %. Pro rychlou volbu umožňuje elektronická regulace uložení dvou zvolených hodnot procenta přimísení do paměti. Například 6% pro použití klasických proteinových a syntetických pěnidel a 1,2% pro použití pěnidel typu PYROCOOL. Nastavené procento přimísení je automaticky udržováno nezávisle na okamžitém tlaku a průtoku na výstupu z čerpadla a je zobrazováno na displeji elektronické jednotky.

Rozsah nastavitelného procenta přimísení	0 – 6%
Množství přisátého pěnidla	2 až 165 $l.min^{-1}$

2.5. ZAŘÍZENÍ PRVOTNÍHO HASEBNÍHO ZÁSAHU

Čerpací zařízení umožňuje stříkání tlakovou vodou z vysokotlaké části požárního čerpadla se jmenovitým tlakem 4,0 MPa na čerpadle a s průtokem hasiva na konci hadice 150 $l.min^{-1}$. Vysokotlaká hadice v délce 60 m je uložena na navijáku v pravé zadní části účelové nástavby. K hadici je připojena kombinovaná vysokotlaká proudnice podle ČSN EN 15182-4+A1, typ 3 (vysokotlaká proudnice s variabilním tvarem proudu při volitelném konstantním průtoku) proudnice je vybavena třmenovou ovládací pákou armatury. Naviják vysokotlaké hadice je opatřen elektrickým pohonem pro zpětné navíjení hadice a umožňuje nouzové ruční navíjení. Dále je naviják opatřen vodícími kladkami (rolnami) pro snadnou manipulaci s vysokotlakou hadicí. Pod navijákem s vysokotlakou hadicí a pod proudnicí v držáku, je umístěna vana, která zachycuje případné úkapy. Vana je konstruována pro samovolný odtok vody pod účelovou nástavbu.

2.6. LAFETOVÁ PROUDNICE

CAS je na účelové nástavbě opatřena lafetovou proudnicí se jmenovitým výkonem 2.000 $l.min^{-1}$, s možností nastavení průtoku od 800 $l.min^{-1}$ do maximálního průtoku lafetové proudnice a délkou účinného dostřiku plným proudem nejméně 50 m a s volitelným nastavením plný a roztříštěný proud. Lafetová proudnice je řešena jako odnímatelná s napojením na příslušný propojovací prvek umístěný na horní plošině účelové nástavby. Lafetová proudnice je konstruována současně jako přenosná. Podstavec s napojením 2x75 pro přenosnou lafetovou proudnici je součástí dodávky.

2.7. PROSTORY PRO PŘÍSLUŠENSTVÍ

Prostory pro příslušenství jsou zakryty roletkami z hliníkových lamel. Vnitřní osvětlení se automaticky rozsvítí po vytažení rolety. Pro osvětlení úložných prostor je použito bílého neoslňujícího světelného zdroje typu osvětlovací lišty v provedení LED, s krytím IP 67 a umístěného na obou stranách úložného prostoru v místě poblíž vodící lišty roletky v celé výšce tohoto prostoru. Otevření skříní je signalizováno na přístrojovém panelu u řidiče. Police (přihrádky) pro příslušenství jsou provedeny z hliníkového plechu a umožňují variabilní umístění požární výbavy. Úchytné a úložné prvky v prostorech pro uložení

požárního příslušenství jsou provedeny z lehkého kovu nebo jiného materiálu s dlouhou životností.
Všechny výsuvné, otočné a výklopné prvky, které přesahují při použití základní rozměry CAS v přepravním stavu, jsou opatřeny zepředu, zezadu a ze strany retro-reflexními prvky.

CAS je vybavena následujícími položkami požárního příslušenství. Požární příslušenství dodá dodavatel, s výjimkou položek požárního příslušenství označených: „dodá odběratel".

- ❑ Cestářské koště 1 ks,
- ❑ Dalekohled - dodá odběratel 1 ks,
- ❑ Deflektor 52 - dodá odběratel 1 ks,
- ❑ Dýchací přístroj DRÄGER PSS 7000 6,9 l - dodá odběratel 4 ks,
- ❑ Hadicový držák (vazák) v obalu - dodá odběratel 4 ks,
- ❑ Hadicový můstek - dodá odběratel 2 ks,
- ❑ Hydrantový nástavec - dodá odběratel 1 ks,
- ❑ Izolovaná požární hadice 25x20 m - dodá odběratel 5 ks,
- ❑ Izolovaná požární hadice 52x20 m - dodá odběratel 6 ks,
- ❑ Izolovaná požární hadice 75x20 m - dodá odběratel 10 ks,
- ❑ Izolovaná požární hadice 75x5 m - dodá odběratel 2 ks,
- ❑ Návleky pro práci s motorovou pilou - dodá odběratel 1 ks,
- ❑ Kazeta na dvě izolované požární hadice 52 1 ks,
- ❑ Kazeta na dvě izolované požární hadice 75 4 ks,
- ❑ Kbelík 10 l - dodá odběratel 1 ks,
- ❑ Klíč k nadzemnímu hydrantu - dodá odběratel 1 ks,
- ❑ Klíč k podzemnímu hydrantu - dodá odběratel 1 ks,
- ❑ Klíč na hadice a armatury 75/52 - dodá odběratel 2 ks,
- ❑ Klíč na sací hadice - dodá odběratel 2 ks,
- ❑ Kombinovaná proudnice 52 Protek 366 - dodá odběratel 2 ks,
- ❑ Krumpáč - dodá odběratel 1 ks,
- ❑ Kužel dopravní skládací o rozměrech 300x300x60 mm - dodá odběratel 4 ks,
- ❑ Lano nízkoprůtažné s opláštěným jádrem typ A-30m – dodá odběratel 2 ks,
- ❑ Lano nízkoprůtažné s opláštěným jádrem typ A-60m – dodá odběratel 1 ks,
- ❑ Lékárnička velikost II - dodá odběratel 1 ks,
- ❑ Lékařské rukavice pro jednorázové použití nesterilní, 100 ks v balení- dodá odběratel 1 ks,
- ❑ Lopata špičatá ocelová - dodá odběratel 2 ks,
- ❑ Lopatka dřevorubecká - dodá odběratel 1 ks,
- ❑ Motorová řetězová pila Husqvarna 372 XP - dodá odběratel 1 ks,
- ❑ Nádoba na pohonné hmoty a olej k motorové pile o objemu 5/3 l - dodá odběratel 1 ks,
- ❑ Nádoba na pohonné hmoty k plovoucímu čerpadlu o objemu 10 l - dodá odběratel 1 ks,
- ❑ Náhradní tlaková láhev k dýchacímu přístroji v ochranném obalu objemu 6 - 6,9 l – dodá odběratel 2 ks,
- ❑ Objímka na izolovanou požární hadici 52 v obalu - dodá odběratel 4 ks,
- ❑ Objímka na izolovanou požární hadici 75 v obalu - dodá odběratel 4 ks,
- ❑ Pákové kleště štípací - dodá odběratel 1 ks,
- ❑ Palice 5 kg - dodá odběratel 1 ks,
- ❑ Papírové ručníky - dodá odběratel 1 balení,
- ❑ Pěnotvorná proudnice na střední pěnu AWG M2 - dodá odběratel 1 ks,
- ❑ Pěnotvorná proudnice na těžkou pěnu AWG S4 (P6) – dodá odběratel 1 ks,
- ❑ Pěnotvorný nástavec na vysokotlakou proudnici 1 ks,
- ❑ Pevné smáčedlo - dodá odběratel 6 ks,
- ❑ Pilka ruční - dodá odběratel 1 ks,

- ❑ Ploché páčidlo - dodá odběratel 1 ks,
- ❑ Plovoucí čerpadlo, maximální průtok 1000 l, jmenovitý průtok 500 l/min. při 0,15 MPa, maximální tlak 0,25 MPa, výtlak 75 1 ks,
- ❑ Požární sekera bourací - dodá odběratel 1 ks,
- ❑ Požární světlomet v LED provedení 24 V, s kloubovým držákem 2 ks,
- ❑ Proudnice 25 s uzávěrem - dodá odběratel 2 ks,
- ❑ Proudnice 52 s uzávěrem - dodá odběratel 1 ks,
- ❑ Proudnice 75 - dodá odběratel 2 ks,
- ❑ Přechod 52/25 - dodá odběratel 2 ks,
- ❑ Přechod 75/52 - dodá odběratel 4 ks,
- ❑ Přenosná lafetová proudnice s podstavcem a s napojením 2x75 1 ks,
- ❑ Přenosný hasicí přístroj CO2 s hasicí schopností 89B – dodá odběratel 1 ks,
- ❑ Přenosný hasicí přístroj práškový s hasicí schopností 34A a 183B - dodá odběratel 2 ks,
- ❑ Přenosný kulový kohout 75 - dodá odběratel 2 ks,
- ❑ Přenosný přiměšovač - dodá odběratel 1 ks,
- ❑ Přenosný záchranný a zásahový žebřík Tauchman Profi - Al - HN3L - dodá odběratel 1 ks,
- ❑ Přetlakový ventil - dodá odběratel 1 ks,
- ❑ Přikrývka (deka) v obalu - dodá odběratel 2 ks,
- ❑ Přilba pro práci s motorovou pilou - dodá odběratel 1 ks,
- ❑ Přiměšovač na pevné smáčedlo - dodá odběratel 1 ks,
- ❑ Rozdělovač 75 – 52/75/52 - dodá odběratel 1 ks,
- ❑ Rozdělovač 52 - 25/52/25 - dodá odběratel 1 ks,
- ❑ Ruční svítilna Survivor Led Atex- dodá odběratel 4 ks,
- ❑ Ruční vyprošťovací nástroj - dodá odběratel 1 ks,
- ❑ Sací hadice, celková délka sady 10 m - dodá odběratel 1 ks,
- ❑ Sací koš - dodá odběratel 1 ks,
- ❑ Sací nástavec na pěnidlo - dodá odběratel 1 ks,
- ❑ Sběrač 2 x 75 - dodá odběratel 1 ks,
- ❑ Skříňka s nástroji - dodá odběratel 1 ks,
- ❑ Tekuté mýdlo 500 ml - dodá odběratel 1 ks,
- ❑ Trhací hák - délka nejméně 5 m podle ČSN 38 9552 – dodá odběratel 1 ks,
- ❑ Ventilové lano na vidlici - dodá odběratel 1 ks,
- ❑ Vyprošťovací nůž (řezák) na bezpečnostní pásy 1 ks,
- ❑ Vytyčovací páska 500 m - dodá odběratel 1 ks,
- ❑ Záchranná a evakuační nosítka skládací - dodá odběratel 1 ks,
- ❑ Záchytné lano na vidlici - dodá odběratel 1 ks.

Hmotnostní rezerva CAS pro dodatečné uložení požárního příslušenství je situována v účelové nástavbě a je 200 kg.

V účelové nástavbě a v kabině osádky CAS je úložný prostor organizován pro uložení vybraných položek požárního příslušenství následujícím způsobem:

a) Pravá přední část účelové nástavby:
- ❑ náhradní tlakové láhve k dýchacímu přístroji 2 ks,
- ❑ přenosný hasicí přístroj CO_2 1 ks,
- ❑ skříňka s nástroji 1 ks,
- ➢ uložení na svislém výsuvném nebo otočném prvku

- ❑ pákové kleště 1 ks,
- ❑ palice 1 ks,
- ❑ pilka ruční 1 ks,
- ❑ ploché páčidlo 1 ks,
- ❑ požární sekera 1 ks,
- ❑ přenosný hasicí přístroj práškový 2 ks,
- ❑ ruční vyprošťovací nástroj 1 ks.

- ➢ uložení na výsuvném a výklopném úchytném prvku, pro odběr dýchacího přístroje přímo na záda (spodní část dýchacího přístroje je ve výšce nejvíce 1100 mm od země).
- ❑ dýchací přístroje 4 ks,

b) Pravá zadní část účelové nástavby:
- ❑ papírové ručníky 1 balení,
- ❑ pěnotvorný nástavec na vysokotlakou proudnici 1 ks,
- ❑ tekuté mýdlo 500 ml 1 ks.
- ➢ uložení v přenosné kazetě na hadice po dvou kusech
- ❑ izolovaná požární hadice 52x20 m 2 ks,
- ❑ izolovaná požární hadice 75x20 m 4 ks,

c) Levá přední část účelové nástavby:
- ❑ požární světlomety 2 ks,
- ❑ lopatka dřevorubecká 1 ks,
- ❑ kalhoty nebo návleky pro práci s motorovou pilou 1 ks,
- ❑ nádoba na pohonné hmoty a oleje k motorové pile o objemu 5/3 l 1 ks,
- ❑ nádoba na pohonné hmoty k plovoucímu čerpadlu o objemu 10 l 1 ks,
- ❑ přilba pro práci s motorovou pilou 1 ks,
- ❑ kužel dopravní 4 ks,
- ❑ izolovaná požární hadice 25x20 m 5 ks,
- ❑ izolovaná požární hadice 75x20 m 2 ks,
- ❑ izolovaná požární hadice 52x20 m 4 ks,
- ➢ uložení v přenosné kazetě na hadice po dvou kusech
- ❑ izolovaná požární hadice 75x20 m 4 ks,
- ➢ uložení v úchytném prvku zachycující úkap PHM
- ❑ motorová řetězová pila 1 ks,

d) Levá zadní část účelové nástavby:
- ❑ deflektor 1 ks,
- ❑ držák hadicový (vazák) 4 ks,
- ❑ hydrantový nástavec 1 ks,
- ❑ klíč k podzemnímu hydrantu 1 ks,
- ❑ kombinovaná proudnice 52 pro plný a roztříštěný proud 2 ks
- ❑ objímka na izolovanou požární hadici 52 v obalu 4 ks,
- ❑ objímka na izolovanou požární hadici 75 v obalu 4 ks,
- ❑ pevné smáčedlo 6 ks,
- ❑ proudnice 25 s uzávěrem 2 ks,
- ❑ proudnice 52 s uzávěrem 1 ks,
- ❑ proudnice 75 2 ks,
- ❑ přechod 110/75 1 ks,
- ❑ přechod 52/25 2 ks,
- ❑ přechod 75/52 4 ks,

- ❑ přenosný kulový kohout 2 ks,
- ❑ přenosný přiměšovač 1 ks,
- ❑ přetlakový ventil 1 ks,
- ❑ přiměšovač na pevné smáčedlo 1 ks,
- ❑ rozdělovač 75 – 52/75/52 1 ks,
- ❑ rozdělovač 52 - 25/52/25 1 ks,
- ❑ sběrač 2 x 75 1 ks.

e) Úložný prostor v kabině osádky:

- ❑ dalekohled 1 ks,
- ❑ lékárnička velikosti II 1 ks,
- ❑ vyprošťovací nože na bezpečnostní pásy 1 ks,
- ❑ ruční svítilny s dobíjecím zdrojem 4 ks,
- ❑ lano nízkoprůtažné s opláštěným jádrem typ A-30m 2 ks,
- ❑ lano nízkoprůtažné s opláštěným jádrem typ A-60m 1 ks,
- ❑ přikrývka (deka) v obalu 2 ks,
- ❑ vytyčovací páska 500 m 1 ks.

f) Zadní část účelové nástavby nad požárním čerpadlem:

- ❑ klíč k nadzemnímu hydrantu 1 ks,
- ❑ klíč na hadice a armatury 75/52 2 ks,
- ❑ klíč na sací hadice 2 ks,
- ❑ ventilové lano na vidlici 1 ks,
- ❑ záchytné lano na vidlici 1 ks.
- ➢ uložení na vodorovném výsuvném a výklopném prvku v horní části úložného prostoru
- ❑ plovoucí čerpadlo 1 ks,
- ❑ izolovaná požární hadice 75x5 m 2 ks,

g) Úložné prostory na pochůzné ploše účelové nástavby:

- ❑ cestářské koště 2 ks,
- ❑ hadicové můstky 2 ks,
- ❑ kbelík 1 ks,
- ❑ krumpáč 1 ks,
- ❑ lopata špičatá 2 ks,
- ❑ pěnotvorná proudnice na střední pěnu 1 ks,
- ❑ pěnotvorná proudnice na těžkou pěnu 1 ks,
- ❑ přenosná lafetová proudnice s podstavcem 1 ks,
- ❑ přenosný záchranný a zásahový žebřík pro hasiče pro tři osoby s dostupnou výškou min. 8 m 1 ks,
- ❑ sací hadice, celková délka sady 10 m 1 sada,
- ❑ sací koš 1 ks,
- ❑ sací nástavec na pěnidlo 1 ks,
- ❑ trhací hák 1 ks,
- ❑ záchranná a evakuační nosítka 1 ks.

Drobné požární příslušenství je uloženo v šesti přepravkách o rozměru základny 600 x 400 mm.

Rozměrné požární příslušenství s výjimkou přenosného záchranného a zásahového žebříku a trhacího háku je uloženo na účelové nástavbě ve dvou schránkách s víkem. Schránky jsou vyrobeny z lehkého kovu, mají odvětrání, jejich konstrukce vylučuje vnikání vody z

pochůzné plochy účelové nástavby, jsou uzamykatelné klíčem shodným s uzamykáním rolet a dveří účelové nástavby. Vnitřní prostor schránky je vybaven LED osvětlením.

2.8. PŘEDPOVRCHOVÁ ÚPRAVA

- otryskání ocelovou drtí (ocelové díly)
- odmaštění

2.9. BAREVNÉ PROVEDENÍ

Pro barevnou úpravu CAS je použita bílá barva (OS 9118, barevné souřadnice: L: 97,22 a: -0,94 b: 0,50, lesk: 93 ± 4 (při 60°), celková barevná diference $\delta E \leq 0,8$) a červená barva (OS 3117, barevné souřadnice: L: 44,46 a: 54,33 b: 31,75, lesk: 93 ± 4 (při 60°), celková barevná diference $\delta E \leq 0,8$).
Na zadní straně karosérie účelové nástavby je v souladu s předpisem EHK 48/2008 umístěno úplné obrysové značení v barvě červené. Na obou bočních stranách karosérie účelové nástavby a kabiny osádky je v souladu s předpisem EHK 48/2008 umístěno liniové značení v barvě bílé, a to v celé délce bílého zvýrazňujícího pruhu. Výška bílého zvýrazňujícího pruhu včetně výšky liniového značení podle EHK 48/2008 je nejvíce 310 mm. Bílý vodorovný zvýrazňující pruh je veden i přes postranní roletky.

2.10. ZNAKY A NÁPISY

Na pravé straně zadní části karoserie je umístěn nápis s textem ve dvou řádcích o výšce písma 14 mm, a to černým písmem na bílé ploše. V prvním řádku je text „POŘÍZENO Z FONDU ZÁBRANY ŠKOD“ a v druhém řádku je „ČESKÉ KANCELÁŘE POJISTITELŮ“.
Veškeré nápisy jsou provedeny kolmým bezpatkovým písmem, písmeny velké abecedy.

Nápis s označením dislokace jednotky je umístěn v bílém zvýrazňujícím vodorovném pruhu na obou předních dveřích kabiny osádky. V prvním řádku je text „HASIČSKÝ ZÁCHRANNÝ SBOR“, v druhém řádku je název kraje podle tabulky.

Název kraje	ks
HLAVNÍHO MĚSTA PRAHY	4
JIHOČESKÉHO KRAJE	2
KRÁLOVEHRADECKÉHO KRAJE	3

Na přední části karosérie kabiny osádky je pod předním oknem umístěn nápis „HASIČI“ o výšce písma 100 mm.

2.11. ANTIKOROZNÍ ÚPRAVY

- podběhy - nástřik izolační antihlukové a antiabrazivní hmoty na bázi kaučuku

3 KOMPLETNÍ VOZIDLO

3.1. ROZMĚRY

Délka (bez nárazníkové lafety)	9 200 ± 30 mm
Délka (s nárazníkovou lafetou)	9 450 ± 30 mm
Šířka	2 550 mm
Výška	2 860 ±30 mm
Brodivost podvozku dle TP-STS/16A-2016	1 200 mm
Statický boční náklon	30°

3.2. HMOTNOSTI

Provozní	14 500 kg

Celková	25 000 kg
Největší technicky přípustná hmotnost stanovená výrobcem podvozkové části	25 000 kg

3.3. JÍZDNÍ PARAMETRY

Maximální rychlost	100 $km \cdot h^{-1}$
Měrný výkon	13 $kW \cdot t^{-1}$
Obrysový průměr zatáčení	22 m

CAS splňuje technické podmínky stanovené vyhl. č. 35/2007 Sb., o technických podmínkách požární techniky, ve znění vyhl. č. 53/2010 Sb., a doložené při dodání CAS kopií certifikátu vydaného pro daný typ zásahového požárního automobilu autorizovanou osobou.

S ohledem na možnost nasazení požárního automobilu mimo jiné i při přípravě na mimořádné události a pří záchranných a likvidačních pracích a při ochraně obyvatelstva před a po dobu vyhlášení stavu nebezpečí, nouzového stavu, stavu ohrožení státu a válečného stavu, kdy není možné vyloučit obtíže se zásobováním jednotek požární ochrany například činidlem ad blue, případně pohonnými hmotami z veřejné distribuční sítě, konstrukce motoru umožňuje provoz:

a) bez činidla ad blue, a to bez omezení výkonových parametrů a snížení životnosti motoru a bez potřeby zvýšené údržby či servisních zásahů během provozu či po jeho ukončení,
b) při použití jednotného paliva označovaného podle vojenských standardů F 34 bez přidaných aditiv. Součástí dodávky takové techniky jsou veškeré potřebné součásti a případně nářadí k úpravě výfukové soustavy.

V případě, kdy tyto technické podmínky nezaručuje motor podle aktuálně platné emisní normy, lze použít motor podle nižší emisní normy při plnění ostatních aktuálních předpisů pro provoz vozidla na pozemních komunikacích. Uvedený provoz musí zaručovat stanovenou životnost motoru a celé výfukové soustavy, dosavadní požadavky na servisní úkony po použití a na výkonové parametry požárního automobilu. Podrobný postup úprav potřebných k popsanému provozu je zapracován do návodu k obsluze.
CAS není vybavena tachografem.
CAS je vybavena omezovačem rychlosti, který je nastaven na největší konstrukční rychlost stanovenou výrobcem podvozkové části. Konstrukční rychlost CAS je 110 km/h.
Pro výrobu CAS je použit pouze nový, dosud nepoužitý automobilový podvozek, který není starší 18 měsíců a pro účelovou nástavbu pouze nové a nepoužité součásti.

Přílohy: Rozměrový výkres vozidla

Zástupce centrálního zadavatele	Dodavatel
V Praze, dne: 12 -04- 2018	V Poličce, dne: 12 -04- 2018
.....	.....
Ing.	
vedoucí od ek	
GŘ HZS ČR	

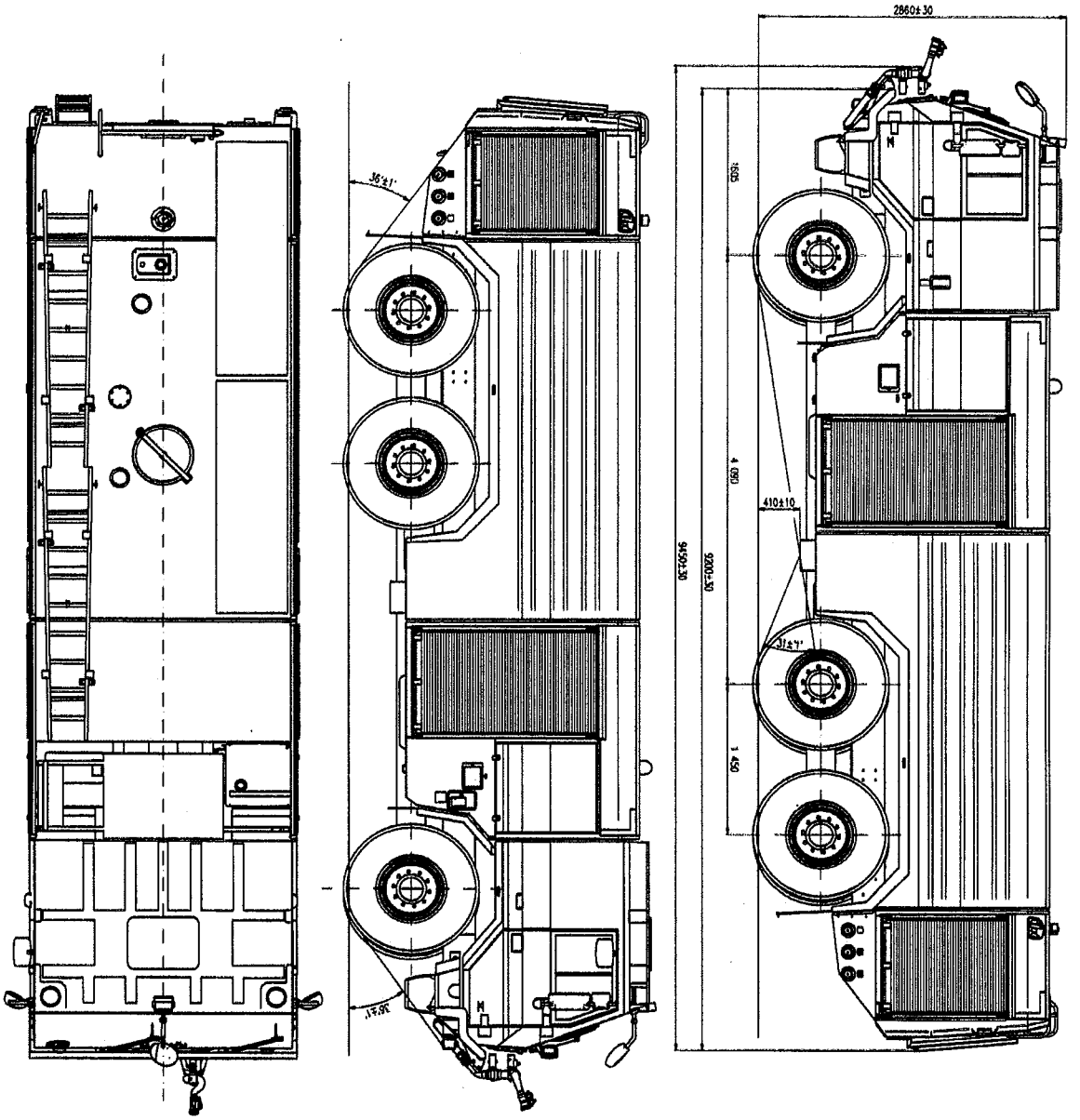

1:20	3786	CAS 30/9000/540 - S 3 VH	A0
	035677_2		

035677_2

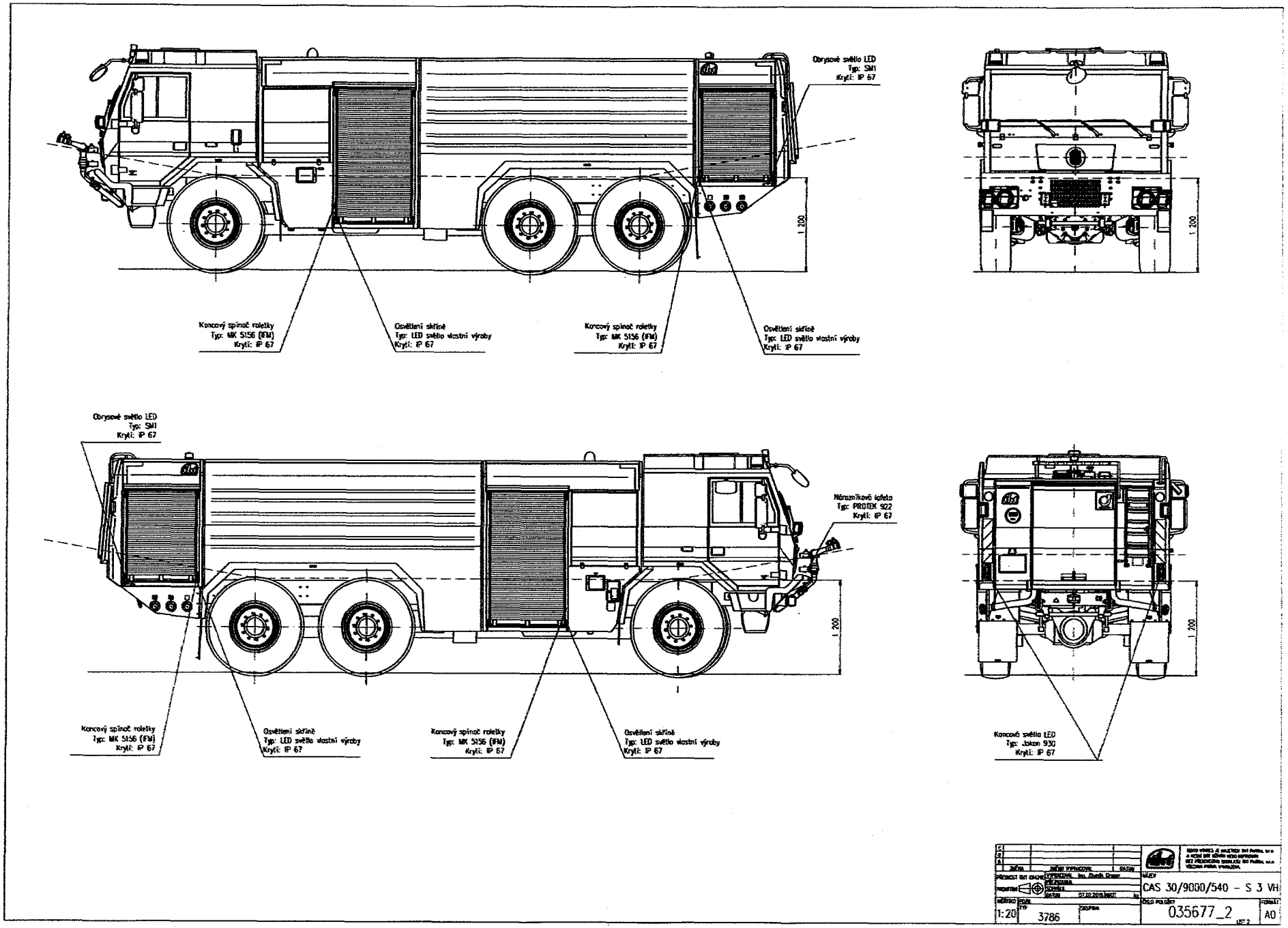
Obrysové světlo LED
Typ: SM1
Krytí: IP 67
Koncový spínač roletky
Typ: MK 5156 (IFM)
Krytí: IP 67
Osvětlení skříně
Typ: LED světlo vlastní výroby
Krytí: IP 67
Koncový spínač roletky
Typ: MK 5156 (IFM)
Krytí: IP 67
Osvětlení skříně
Typ: LED světlo vlastní výroby
Krytí: IP 67
1 200
1 200
Obrysové světlo LED
Typ: SM1
Krytí: IP 67
Nárazníková kolejka
Typ: PROTEK 922
Krytí: IP 67
Koncový spínač roletky
Typ: MK 5156 (IFM)
Krytí: IP 67
Osvětlení skříně
Typ: LED světlo vlastní výroby
Krytí: IP 67
Koncový spínač roletky
Typ: MK 5156 (IFM)
Krytí: IP 67
Osvětlení skříně
Typ: LED světlo vlastní výroby
Krytí: IP 67
1 200
1 200
Koncová světlo LED
Typ: Jokon 930
Krytí: IP 67
CAS 30/9000/540 – S 3 VH
1:20
3786
035677_2
A0

Příslušenství (výbava) s naceněním "CAS 30/9000/540 – S 3 VH"

	Výrobce	Typ	T	Jedn.	Cena bez DPH / ks	Cena celkem bez DPH	Cena celkem s DPH
Cestářské koště	Železářství Andrlík	koště s násadou	1	ks	136	136	**165**
Kazeta na dvě izolované požární hadice 52	THT Polička	Al THT	1	ks	3 580	3 580	**4 332**
Kazeta na dvě izolované požární hadice 75	THT Polička	Al THT	4	ks	3 600	14 400	**17 424**
Pěnotvorný nástavec na vysokotlakou proudnici	AWG Fittings	AWG 20217933	1	ks	5 015	5 015	**6 068**
plovoucí čerpadlo, maximální průtok nejméně 1000 l, jmenovitý průtok nejméně 500 l/min při 0,15 MPa, maximální tlak nejméně 0,25 Mpa, výtlak 75	Pavliš a Hartmann	PH - Poseidon 1BS, 1100 l/min.	1	ks	25 000	25 000	**30 250**
Požární světlomet akumulátorový v provedení LED,	Teleskopické stožáry s.r.o.	LED A20	2	ks	1 450	2 900	**3 509**
Přenosná lafetová proudnice s podstavcem a s napojením 2x75	THT Polička	3780	1	ks	64 000	64 000	**77 440**
Vyprošťovací nůž (řezák) na bezpečnostní pásy	LIFEHAMMER PRODUCTS	nůž na bezpečnostní pásy LifeHammer	1	ks	305	305	**369**
					celkem	**115 336**	**139 557**

Komunikační prostředky		**HZS Jihočeského kraje, HZS Královéhradeckého kraje**					
	výrobce	**typ**	**T**	**Jedn.**	**Cena bez DPH / ks**	**Cena celkem bez DPH**	**Cena celkem s DPH**
Analogová radiostanice s tlačítkovým mikrofonem	MOTOROLA	Mototrbo DM 4600	1	ks	13 500	13 500	**16 335**
Měniče napětí	MOTOROLA	24/12V; 12A; PV12S ALFA TRONIC	1	ks	1 400	1 400	**1 694**
Anténní filtr	MOTOROLA	anténní filtr	1	ks	2 000	2 000	**2 420**
Analogová anténa	MOTOROLA	PVA 001/A,MA,66-174 MHZ, KABEL 5 m	1	ks	1 000	1 000	**1 210**
					celkem	**17 900**	**21 659**

Komunikační prostředky		**HZS Hl. M. Prahy**					
	výrobce	**typ**	**T**	**Jedn.**	**Cena bez DPH / ks**	**Cena celkem bez DPH**	**Cena celkem s DPH**
Analogová radiostanice s tlačítkovým mikrofonem	MOTOROLA	Mototrbo DM 4600	1	ks	13 500	13 500	**16 335**
Měniče napětí	MOTOROLA	24/12V; 12A; PV12S ALFA TRONIC	1	ks	1 400	1 400	**1 694**
Anténní filtr	MOTOROLA	anténní filtr	1	ks	2 000	2 000	**2 420**
Analogová anténa	MOTOROLA	PVA 001/A,MA,66-174 MHZ, KABEL 5 m	1	ks	1 000	1 000	**1 210**
Digitální terminál	MATRA (CASSIDIAN)	TPM 700	1	ks	47 000	47 000	**56 870**
Montážní sada s AVL	MATRA (CASSIDIAN)	TPM 700 verze AVL (GPS) vč. Antény	1	ks	14 000	14 000	**16 940**
Převodník A/D	MATRA (CASSIDIAN)	Kabel 7M, optická signalizace	1	ks	9 502	9 502	**11 497**
					celkem	88 402	106 966

Kč bez DPH

CAS bez příslušenství **5 535 430 Kč**

Nabídkové ceny dle HZS krajů	CAS s příluenstvím bez kom. a HVZ	Komunikační	ks	Cena za 1 ks CAS včetně přísluš.	Cena celkem za CAS včetně přísluš.
HZS JIHOČESKÉHO KRAJE	**5 650 766**	**17 900**	**2**	**5 668 666**	**11 337 332**
HZS KRÁLOVÉHRADECKÉHO KRAJE	**5 650 766**	**17 900**	**3**	**5 668 666**	**17 005 998**
HZS HLAVNÍHO MĚSTA PRAHY	**5 650 766**	**88 402**	**4**	**5 739 168**	**22 956 670**
				celkem Kč bez DPH	**51 300 000,00**
				DPH	**10 773 000,00**
				celkem Kč s DPH	**62 073 000,00**

(závazný návrh)

KUPNÍ SMLOUVA

číslo prodávajícího: /
číslo kupujícího:

uzavřená podle zákona č. 89/2012 Sb., občanského zákoníku
(dále jen „smlouva").

Článek 1.
Smluvní strany:

1. Česká republika – Hasičský záchranný sbor ..... *(vyplní veřejný zadavatel)*
se sídlem: .....
.....
IČO: .....
DIČ: CZ.....
Zastoupená: ..... Ing. .....
ředitelem Hasičského záchranného sboru .....
Bankovní spojení: .....
Číslo účtu: .....
Tel. / Fax.: .....
(dále jen „kupující")

a

2. **THT Polička, s.r.o.**
se sídlem: Starohradská 316, 572 01 Polička
zapsána ve veřejném rejstříku, vedeném Krajským soudem v Hradci Králové, oddíl C, vložka 2192
IČO: 46508147
DIČ: CZ46508147
Bankovní spojení:
Číslo účtu:
Zastoupená:
Tel. / email.:

(dále jen „**prodávající**")

Článek 2.
Základní ustanovení

1. Tato smlouva se uzavírá na základě centrální smlouvy čj.: MV-882-18/PO-PSM-2018 ,která byla uzavřena prodávajícím s centrálním zadavatelem.
2. Smluvní strany se v souladu s ustanovením § 2079 a násl. zákona č.89/2012 Sb., občanského zákoníku, (dále jen „ObčZ ") dohodly, že se rozsah a obsah vzájemných práv a povinností z této smlouvy vyplývajících a neupravených touto smlouvou bude řídit příslušnými ustanoveními ObčZ a dalšími právními předpisy ČR.
3. Smluvní strany prohlašují, že údaje uvedené v článku 1 této smlouvy a taktéž oprávnění k podnikání prodávajícího jsou v souladu s právní skutečností v době uzavření smlouvy. Smluvní strany se zavazují, že změny údajů uvedených v článku 1 této smlouvy oznámí písemně bez prodlení druhé smluvní straně.

Článek 3.
Předmět smlouvy

1. Předmětem této smlouvy je dodávka [redacted] **ks cisternových automobilových stříkaček CAS 30 – T815-7 6x6.1** (dále jen „zboží"). Podrobný popis nabízeného zboží je přílohou č. 1 této smlouvy a je její nedílnou součástí.
2. Touto smlouvou se prodávající zavazuje dodat kupujícímu za podmínek v ní sjednaných zboží, specifikované v odst. 1 tohoto článku a převést na kupujícího vlastnické právo k němu.
3. Kupující se zavazuje zboží převzít a zaplatit za něj sjednanou kupní cenu.
4. Zboží (a veškeré jeho části) bude nové, nepoužité, nerepasované, certifikované, homologované, určené pro český trh, odpovídající kogentním právním předpisům ČR i EU a oborovým normám, zejména předpisům dopravního práva. Pro výrobu zboží je použit pouze nový, dosud nepoužitý automobilový podvozek, který není starší 18 měsíců před nabytí účinnosti této smlouvy a bude vyrobeno z prvotřídních materiálů a odpovídající současným parametrům a požadavkům nejvyšší kvality a pro účelovou nástavbu budou použity pouze nové a nepoužité součásti.
5. Součástí dodávky zboží je i předání dokladů (čl. 4. odst. 6 této smlouvy), které se ke zboží vztahují.
6. Prodávající tímto prohlašuje, že zboží nemá právní vady ve smyslu § 1920 a násl., zákona č. 89/2012 Sb., občanský zákoník.

Článek 4.
Doba, místo a způsob předání zboží

1. Prodávající je povinen dodat bezvadné zboží v místě plnění nejpozději do .....([redacted] - *do 7 měsíců od nabytí účinnosti centrální smlouvy*).
2. Prodávající se zavazuje informovat kupujícího o termínu dodání zboží nejméně tři pracovní dny předem. Před touto dobou může prodávající dodat zboží jen po předchozím souhlasu kupujícího.
3. Místo plnění je uvedeno v následující tabulce: [redacted]

Kupující	Místo plnění	Počet (ks)
[redacted]	[redacted]	[redacted]

[redacted]

4. Splněním dodávky se rozumí odevzdání a uvedení zboží do provozu v místě plnění, převzetí zboží oprávněnými osobami kupujícího a dodání všech dokladů nutných k jeho provozování podle právních předpisů a technických norem ČR.
5. Kupující při převzetí zboží provede kontrolu zejména:
   a) dodané značky, typu, druhu,
   b) zjevných jakostních vlastností a roku výroby,
   c) zda nedošlo k poškození zboží při přepravě,
   d) dodaných dokladů (dokumentace).
6. Prodávající předá kupujícímu tyto doklady vztahující se ke zboží dle čl. 3. této smlouvy:
   a) základní technický popis, může být součástí návodu
   b) osvědčení o registraci vozidla část II (technický průkaz) se zapsanými povinnými údaji,

c) rozhodnutí Ministerstva dopravy ČR o schválení technické způsobilosti typu samostatného technického celku vozidla,
d) osvědčení Ministerstva dopravy ČR o schválení technické způsobilosti typu samostatného technického celku vozidla,
e) návod k použití, obsluze a údržbě s ohledem na bezpečnost práce a ekologii (bude obsahovat zejména pokyny k jízdě, a obsluze účelové nástavby, provozní pokyny a pokyny k údržbě, pokyny seznam činností povoleny uživateli, pokyny k intervalům a rozsahu stanovených kontrol mezi servisními prohlídkami),
f) rozsah oprav a pokyny pro opravy, které je provozovatel oprávněn uskutečňovat sám s katalogem náhradních dílů, výkresovou dokumentaci,
g) servisní knížka a originální servisní dokumentace,
h) seznam vybavení včetně požárního příslušenství,
i) kontaktní údaje servisních míst,
j) kopii certifikátu vydaného autorizovanou osobou a dokladující splnění technických podmínek vyhlášky č. 35/2007 Sb., o technických podmínkách požární techniky, ve znění vyhlášky č. 53/2010 Sb.,
k) prohlášení výrobce podvozku, že při výrobě byly dodrženy veškeré jeho pokyny uvedené v manuálu pro nástavbáře a že byly dodrženy podmínky schválených výjimek z tohoto manuálu,
l) záruční list,
m) záruční listy, doklady a dokumentace k provozování příslušenství a vybavení,
n) předávací protokol.

7. Prodávající předá kupujícímu všechny nezbytné doklady a dokumenty požadované legislativou vztahující se ke zboží dle čl. 3. odst. 1 této smlouvy v českém jazyce. Přípustné jsou jen cizojazyčné doklady, dokumentace a texty (zejména návod), které budou opatřeny překladem do českého jazyka. Prodávající se zavazuje zajistit seznámení kupujícího s obsluhou zboží.

8. O předání a převzetí zboží bude mezi prodávajícím a kupujícím sepsán předávací protokol ve čtyřech vyhotoveních. V případě zjištěných zjevných vad zboží může kupující odmítnout jeho převzetí, což řádně i s důvody potvrdí na příslušném dokladu.

9. Prodávající umožní odborným osobám kupujícího, včetně zpracovatele technických podmínek, během výroby předmětu plnění této smlouvy, nejméně 2 inspekční prohlídky v jeho zařízeních k ověření správného postupu realizace předmětu plnění. Tyto osoby, jsou povinné oznámit termín inspekční prohlídky nejméně 3 pracovní dny předem.

10. Zástavba první CAS komunikačním zařízením s příslušenstvím bude provedena za přítomnosti kupujícího, který se způsobem řešení vyjádří písemný souhlas.

11. Při dodání zboží proběhne v místě plnění provozní zkouška, které budou přítomny osoby pověřené kupujícím.

Článek 5.
Kupní cena a platební podmínky

1. Kupní cena za zboží uvedené v čl. 3. odst. 1, této smlouvy je stanovena dohodou smluvních stran a činí celkem za [redacted] **ks cisternových automobilových stříkaček CAS 30 – T815-7 6x6.1 včetně příslušenství:**

[redacted]

z toho za **1 ks CAS 30 – T815-7 6x6.1 bez příslušenství**

- Bez DPH 5.535.430,00 Kč
- DPH 21 % 1.162.440,30 Kč
- **Celkem vč. DPH 6.697.870,30 Kč**

(slovy: šestmilionůšestsetdevadesátsedmtisícosmsetsedmdesát Kč třicet hal.);

cena za **příslušenství k 1 ks CAS 30 – T815-7 6x6.1**

- HZS HZS Jihočeského kraje, HZS Královéhradeckého kraje

- Bez DPH 133.236,00 Kč
- DPH 21 % 27.979,56 Kč
- **Celkem vč. DPH 161.215,56 Kč**

(slovy: jednostošedesátjednatisícdvěstěpatnáct Kč padesátšest hal.);

- HZS Hl. M. Prahy

- Bez DPH 203.738,00 Kč
- DPH 21 % 42.784,98 Kč
- **Celkem vč. DPH 246.522,98 Kč**

(slovy: dvěstěčtyřicetšesttisícpětsetdvacetdva Kč devadesátosm hal.);

2. Tato sjednaná kupní cena je konečná a zahrnuje veškeré náklady spojené s dodávkou zboží (seznámení s obsluhou, clo, záruční a garanční prohlídky dle čl. 8. odst. 7 této smlouvy, atd.). V ceně jsou zahrnuty i veškeré náklady spojené s dopravou zboží na místo plnění a případná možná rizika (inflační, cenové či měnové vlivy apod.).
3. Cena bude zaplacena na základě faktury vystavené prodávajícím po převzetí kompletního zboží. Faktura (daňový doklad) v českém jazyce vystavena prodávajícím musí být v písemné (listinné) podobě a musí obsahovat náležitosti stanovené právními předpisy (včetně razítka a podpisu) dle zákona č. 235/2004 Sb., o dani z přidané hodnoty, ve znění pozdějších předpisů, evidenční číslo smlouvy a dále vyčíslení zvlášť ceny za zboží v Kč bez DPH, zvlášť DPH a celkovou cenu za zboží v Kč včetně DPH. Prodávající je povinen vystavit fakturu nejpozději do dvou pracovních dnů od předání zboží.
4. Cena za zboží v Kč včetně DPH se stanovuje připočtením sazby DPH platné v den fakturace dle platné legislativy v zemi kupujícího.
5. Smluvní strany se dohodly, že platba bude provedena v českých korunách (CZK) výhradně na účet prodávajícího uvedený v čl. 1. smlouvy. Uvedený účet prodávajícího musí být veden v registru plátců DPH.
6. Pokud prodávající nemá účet zřízený v peněžním ústavu na území České republiky, bankovní poplatky za zahraniční platbu jdou na vrub prodávajícího.
7. Fakturace po splnění požadovaných podmínek dodávky se uskuteční na adresu:

   [redacted] (kupní veřejný zadavatel)

8. Prodávající je povinen přiložit k faktuře (daňovému dokladu) originál předávacího protokolu a seznam dodaného požárního příslušenství s naceněním za 1 kus včetně DPH.
9. Smluvní strany se dohodly na lhůtě splatnosti faktury v délce do třiceti kalendářních dnů ode dne doručení faktury na kontaktní adresu kupujícího. V případě pochybností se má za to, že dnem doručení se rozumí třetí pracovní den ode dne odeslání faktury.
10. Kupní cena se považuje za uhrazenou okamžikem odepsání fakturované kupní ceny z bankovního účtu kupujícího. Pokud kupující uplatní nárok na odstranění vady zboží ve lhůtě splatnosti faktury, není kupující povinen až do odstranění vady uhradit cenu zboží. Okamžikem odstranění vady zboží začne běžet nová lhůta splatnosti faktury v délce do třiceti kalendářních dnů.
11. Kupující nebude poskytovat prodávajícímu jakékoliv zálohy na úhradu ceny zboží nebo jeho části a prodávající prohlašuje, že žádnou zálohovou platbu nepožaduje a požadovat nebude.

12. Kupující je oprávněn před uplynutím lhůty splatnosti faktury vrátit bez zaplacení fakturu, která neobsahuje náležitosti stanovené touto smlouvou nebo budou-li tyto údaje uvedeny chybně. Prodávající je povinen podle povahy nesprávnosti fakturu opravit nebo nově vyhotovit. V takovém případě není kupující v prodlení se zaplacením ceny zboží. Okamžikem doručení náležitě doplněné či opravené faktury začne běžet nová lhůta splatnosti faktury v délce do třiceti kalendářních dnů.

Článek 6.
Vlastnické právo ke zboží a nebezpečí škody na zboží

1. Kupující nabývá vlastnické právo ke zboží okamžikem jeho převzetí od prodávajícího.
2. Nebezpečí škody na zboží přechází na kupujícího okamžikem převzetí zboží od prodávajícího v místě plnění.

Článek 7.
Záruka a vady zboží

1. Prodávající odpovídá za to, že dodané zboží má vlastnosti uvedené v technické dokumentaci a z hlediska bezpečnosti provozu odpovídá platným předpisům ČR, EU a technickým normám.
2. Záruční doba začíná běžet dnem předání zboží kupujícímu. Záruční doba neběží po dobu, po kterou kupující nemůže užívat zboží pro jeho vady, za které odpovídá prodávající.
3. Záruční doba na podvozek se stanovuje na **36** měsíců bez ohledu na ujeté kilometry.
4. Záruční doba na nástavbu se stanovuje **36** měsíců.
5. Záruční doba na neprorezavění karoserie činí **60** měsíců od splnění dodávky.
6. Záruční doba na všechny položky vybavení včetně požárního příslušenství je **24** měsíců.
7. Veškeré vady zboží je kupující povinen uplatnit u prodávajícího bez zbytečného odkladu poté, kdy vadu zjistil, a to formou písemného oznámení o vadě nebo emailem na adresu [redacted]. Na ohlášení vad je prodávající povinen odpovědět do dvou pracovních dnů ode dne doručení. Pokud tak neučiní, má se za to, že souhlasí s termínem odstranění vad uvedených v ohlášení. V případě, že kupující nesdělí při vytknutí vady či vad zboží v rámci záruční doby prodávajícímu jiný požadavek, je prodávající povinen vytýkané vady ve lhůtě do 15 dnů vlastním nákladem odstranit, nedohodnou-li se smluvní strany v reklamačním protokolu jinak. Bude-li pro prodávajícího technicky proveditelné a nikoliv nepřiměřeně zatěžující je povinen provést odstranění vady v místě určeném kupujícím.
8. Další nároky kupujícího plynoucí mu z titulu vad zboží z obecně závazných právních předpisů tím nejsou dotčeny.
9. Prodávající prohlašuje, že je jediným garantem plnění této smlouvy a na jeho vrub budou řešeny veškeré záruky.
10. Veškeré náklady kupujícího související s opravou vad, na které se prokazatelně vztahuje záruka, budou hrazeny prodávajícím.

Článek 8.
Záruční servis

1. Prodávající se zavazuje zajistit záruční servisní služby na dodané zboží u kupujícího, bude-li to pro prodávajícího technicky proveditelné a nikoliv nepřiměřeně zatěžující, příp. ve výrobním závodě či v servisních organizacích se smluvním závazkem na provádění servisních prací. Prodávající ručí za kvalitu a termínový průběh servisních služeb, ať jsou poskytovány výrobním závodem nebo smluvním partnerem.

2. Seznam organizací poskytujících servis podle této smlouvy je uveden v příloze č. 2 této smlouvy.
3. Prodávající se zavazuje k zajištění záručního servisu zboží dle dohody přímo u kupujícího mobilní servisní službou nebo ve výrobních prostorách u prodávajícího na základě písemného, telefonického, faxového, popř. emailového oznámení kupujícího. Servisní skupina vyjede k odstranění vážné poruchy do 24 hodin po písemném nahlášení závady. Vážná porucha je definována jako porucha znemožňující bezpečné použití zboží. Porucha bude odstraněna nejpozději do 10 pracovních dnů od převzetí zboží k odstranění vad, nedohodnou-li se smluvní strany v reklamačním protokolu jinak.
4. Prodávající se zavazuje, po dobu záruky, uvedené v čl. 7. této smlouvy, provádět drobné opravy přímo u kupujícího.
5. Prodávající se zavazuje na žádost kupujícího po dobu záruky povolit autorizované osobě (nebo způsobilé fyzické osobě) určené kupujícím, provádění záručních prohlídek a po jejím skončení povolit této osobě provádění revizí a oprav zboží. Této osobě prodávající poskytne náhradní díly (v ceně obvyklé v místě prodávajícího), přičemž je oprávněn ji přiměřeně kontrolovat. Kupující se zavazuje, že autorizovaná osoba bude souhlasit s kontrolou prodávajícím. V případě, že prodávající disponuje servisním místem pro provádění servisních prací na území České republiky, může určení autorizované osoby podle tohoto bodu smlouvy kupujícím po dobu záruky vyloučit. **V případě, že dojde k tomuto vyloučení, jdou náklady za dopravu do a z tohoto servisního místa, na vrub prodávajícího.**
6. Uznané reklamace, které nemohou být odstraněny opravou, budou řešeny výměnným způsobem vadného dílu za díl nový na náklady prodávajícího.
7. Prodávající se zavazuje, během záruční doby, **zajistit veškeré záruční, garanční prohlídky, pravidelné servisní kontroly stanovené výrobcem** (včetně revizí a úkonů majících vliv na uznání záruky) podvozku, nástavby a požárního příslušenství na své náklady **(včetně nákladů na dopravu do a ze servisního místa dle bodu 5 tohoto článku)**.
8. Prodávající se zavazuje dodávat kupujícímu náhradní díly na zboží po dobu 10 let ode dne ukončení výroby daného typu.
9. Prodávající opravňuje proškolené pracovníky kupujícího k provádění oprav, jako jsou:
   a) výměna poškozených dílů,
   b) drobné opravy laku.

Článek 9.
Povinnost mlčenlivosti

1. Prodávající se zavazuje zachovávat ve vztahu ke třetím osobám mlčenlivost o informacích, které při plnění této smlouvy získá od kupujícího či jeho zaměstnancích a spolupracovnících a nesmí je zpřístupnit bez písemného souhlasu kupujícího žádné třetí osobě ani je použít v rozporu s účelem této smlouvy, ledaže se jedná:
   a) informace, které jsou veřejně přístupné, nebo
   b) případ, kdy je zpřístupnění informace vyžadováno zákonem nebo závazným rozhodnutím oprávněného orgánu.
2. Prodávající je povinen zavázat povinností mlčenlivosti podle odstavce 1 tohoto článku všechny osoby, které se budou podílet na dodání zboží kupujícímu dle této smlouvy.
3. Za porušení povinnosti mlčenlivosti osobami, které se budou podílet na dodání zboží dle této smlouvy, odpovídá prodávající, jako by povinnost porušil sám.
4. Povinnost mlčenlivosti trvá i po skončení účinnosti této smlouvy.
5. Veškerá komunikace mezi smluvními stranami bude probíhat prostřednictvím osob oprávněných jednat jménem smluvních stran, kontaktních osob, popř. jimi pověřených pracovníků.

Článek 10.
Smluvní pokuty a odstoupení od smlouvy

1. V případě nedodržení termínu dodání a předání zboží podle čl. 4. odst. 1 této smlouvy ze strany prodávajícího, v případě nepřevzetí zboží ze strany kupujícího z důvodů vad zboží nebo v případě prodlení prodávajícího s odstraněním vad zboží (dle čl. 7. odst. 7 nebo čl. 8. odst. 3) je prodávající povinen uhradit kupujícímu smluvní pokutu ve výši 0,1 % z celkové ceny zboží vč. DPH za každý, byť i započatý kalendářní den prodlení.
2. Jestliže prodávající poruší jakoukoli povinnost podle čl. 9. této smlouvy a nezajistí dodávky náhradních dílů dle čl. 8. odst. 8 smlouvy, zavazuje se prodávající uhradit kupujícímu smluvní pokutu ve výši 50 000,- Kč (slovy: padesáttisíc korun českých) za každé jednotlivé porušení povinnosti.
3. Při nedodržení termínu splatnosti řádně vystavené faktury – daňového dokladu kupujícím je prodávající oprávněn požadovat po kupujícím úhradu úroku z prodlení z dlužné částky. Výše úroku z prodlení odpovídá ročně výši repo sazby stanovené Českou národní bankou pro první den kalendářního pololetí, v němž došlo k prodlení, zvýšené o 8 procentních bodů.
4. Smluvní pokuta a úrok z prodlení jsou splatné do čtrnácti kalendářních dnů ode dne jejich uplatnění.
5. Zaplacením smluvní pokuty a úroku z prodlení není dotčen nárok smluvních stran na náhradu škody nebo odškodnění v plné výši ani povinnost prodávajícího řádně dodat zboží.
6. Za podstatné porušení dílčí smlouvy prodávajícím, které zakládá právo kupujícího na odstoupení od dílčí smlouvy, se považuje zejména:
   a) prodlení prodávajícího s dodáním zboží o více než sedm kalendářních dnů,
   b) prodlení při odstranění vad zboží ve lhůtě stanovené podle čl. 7. odst. 7 a čl. 8. odst. 3 smlouvy o více než sedm kalendářních dnů,
   c) porušení jakékoli povinnosti prodávajícího podle čl. IX. smlouvy,
   d) postup prodávajícího při dodání zboží v rozporu s pokyny kupujícího.
7. Kupující je dále oprávněn od smlouvy odstoupit v případě, že:
   a) vůči majetku prodávajícího probíhá insolvenční řízení, v němž bylo vydáno rozhodnutí o úpadku, pokud to právní předpisy umožňují,
   b) insolvenční návrh na prodávajícího byl zamítnut proto, že majetek prodávajícího nepostačuje k úhradě nákladů insolvenčního řízení,
   c) prodávající vstoupí do likvidace,
   d) uvedený účet v čl. 1 smlouvy není veden v registru plátců DPH.
8. Prodávající je oprávněn od smlouvy odstoupit v případě, že:
   a) kupující bude v prodlení s úhradou svých peněžitých závazků vyplývajících ze smlouvy po dobu delší než šedesát kalendářních dnů,
   b) pokud kupující nezajistí podmínky pro řádné předání plnění a tuto skutečnost po upozornění nenapraví ani v přiměřené lhůtě.
9. Účinky každého odstoupení od smlouvy nastávají okamžikem doručení písemného projevu vůle odstoupit od této smlouvy druhé smluvní straně. Odstoupení od smlouvy se nedotýká zejména nároku na náhradu škody, smluvní pokuty a povinnosti mlčenlivosti.

Článek 11.
Ostatní ujednání

1. Smluvní strany jsou povinny bez zbytečného odkladu oznámit druhé smluvní straně změnu údajů uvedených v čl. 1 této smlouvy.

   Kontaktní osobou zástupce kupujícího je: [redacted]

Kontaktní osobou prodávajícího je:

2. Prodávající není bez předchozího písemného souhlasu kupujícího oprávněn postoupit práva a povinnosti z jednotlivých smluv na třetí osobu.
3. Prodávající je ve smyslu ustanovení § 2 písm. e) zákona č. 320/2001 Sb., o finanční kontrole ve veřejné správě a o změně některých zákonů (zákon o finanční kontrole), osobou povinou spolupůsobit při výkonu finanční kontroly prováděné v souvislosti s úhradou zboží nebo služeb z veřejných výdajů.
4. Prodávající je povinen archivovat originální vyhotovení smlouvy včetně jejích dodatků, originály účetních dokladů a dalších dokladů vztahujících se k realizaci předmětu této smlouvy po dobu 10 let od zániku této smlouvy. Po tuto dobu je prodávající povinen umožnit osobám oprávněným k výkonu kontroly projektu provést kontrolu dokladů souvisejících s plněním této smlouvy.
5. Prodávající je povinen upozornit kupujícího písemně na existující či hrozící střet zájmů bezodkladně poté, co střet zájmů vznikne nebo vyjde najevo, pokud prodávající i při vynaložení veškeré odborné péče nemohl střet zájmů zjistit před uzavřením této smlouvy.
6. Prodávající bez jakýchkoliv výhrad souhlasí se zveřejněním své identifikace a dalších údajů uvedených ve smlouvě včetně ceny zboží.

Článek 12.
Závěrečná ustanovení

1. Tato smlouva nabývá, dle § 6 odst. 1 zákona č. 340/2015 Sb., o zvláštních podmínkách účinnosti některých smluv, uveřejňování těchto smluv a o registru smluv, ve znění pozdějších předpisů (dále jen „zákon o registru smluv"), účinnosti nejdříve dnem uveřejnění prostřednictvím registru smluv.
2. Vztahy touto smlouvou neupravené se řídí platným českým právním řádem zejména § 2079 a násl. zákona č. 89/2012 Sb., občanský zákoník a kogentními normami reglementující smluvní vztah a dopadající na jeho předmět.
3. V případě uzavření smlouvy ve dvojjazyčném znění je rozhodné znění v českém jazyce. Veškerá komunikace smluvních stran bude probíhat v českém jazyce.
4. Tuto smlouvu lze měnit, doplňovat či zrušit pouze dohodou smluvních stran, a to písemnými listinnými dodatky číslovanými vzestupnou řadou; jiná ujednání jsou neplatná.
5. Smluvní strany se zavazují, že veškeré spory vzniklé v souvislosti s realizací smlouvy budou řešeny smírnou cestou – dohodou. Nedojde-li k dohodě, bude spor projednán před příslušným českým soudem podle platného českého právního řádu.
6. Veškerá korespondence mezi smluvními stranami, včetně jejich prohlášení, je bez vlivu na sjednaný obsah práv a povinností smluvních stran dle této smlouvy, není-li ve smlouvě stanoveno jinak.
7. Tato smlouva je vyhotovena ve 4 (čtyřech) stejnopisech, z nichž 2 (dva) obdrží kupující, 1 (jeden) prodávající a 1 (jeden) centrální zadavatel.
8. Každá ze smluvních stran prohlašuje, že tuto smlouvu uzavírá svobodně a vážně, že považuje obsah této smlouvy za určitý a srozumitelný a že jsou jí známy veškeré skutečnosti, jež jsou pro uzavření této smlouvy rozhodující, na důkaz čehož připojují smluvní strany k této smlouvě své podpisy.
9. Prodávající bez jakýchkoliv výhrad souhlasí se zveřejněním své identifikace a dalších údajů uvedených ve smlouvě včetně ceny. Tato smlouva podléhá povinnosti uveřejnění v registru smluv podle zákona o registru smluv, přičemž smluvní strany souhlasí s jejím uveřejněním v plném rozsahu. Uveřejnění této smlouvy v registru smluv zajistí kupující.

10. Tato smlouva obsahuje 9 stran a její nedílnou součástí jsou přílohy:
    Příloha č. 1 – Podrobný popis zboží – 15 stran [dle přílohy č.1 centrální smlouvy]
    Příloha č. 2 – Servisní střediska – 2 strany ([dle přílohy č.4 centrální smlouvy]
    Příloha č. 3 – Seznam dodaného požárního příslušenství s naceněním – 1 strana ([dle přílohy č.2 centrální smlouvy]

V Poličce dne .....

Za prodávajícího:

.....

jednatel společnosti THT Polička, s.r.o.

V Praze dne .....

[Za kupujícího:]

.....

.....

[ředitel HZS .....]

Servisní střediska

Záruční i pozáruční servis na nástavbu je zajišťován **oddělením OTS** THT Polička, s.r.o.

Mobilní servis:
Tel.:
Mobil:
E-mail:

Servisní středisko:
THT Polička, s.r.o.
Starohradská 316, 572 01 Polička, Česká republika
Tel.:
Mobil:
E-mail

THT Polička, s.r.o. dále zajišťuje záruční a pozáruční servis na podvozek prostřednictvím servisní sítě TATRA TRUCKS a.s. v ČR, která je k dispozici v regionu konkrétního uživatele CAS, popřípadě servisního střediska, které si zvolí uživatel sám.

V Poličce dne 16. 2. 2018.

Příloha: Seznam autorizovaných servisů TATRA TRUCKS a.s. v ČR (1 list)

Seznam autorizovaných servisů TATRA TRUCKS a.s.
Česká republika – vozidla T815

Autorizovaný servis	Ulice	PSČ	Sídlo servisu	Kontaktní osoba	Telefon	Email
AB AUTOBOSS s.r.o.	Dukelská 13	737 01	Český Těšín			
aSERVIS spol. s r.o.	Politických vězňů 1964	274 51	Slaný			
AUTO HELUS s.r.o.	Chebská 53	356 33	Sokolov			
AUTO TRANS spol. s r.o.	Koneochlumská 513	506 01	Jičín			
AUTODÍLY ŠPINDLER HOLDING, a.s.	Nový Svět 36	400 07	Ústí nad Labem			
AUTOKOM, spol. s. r. o.	Tečovice 342	763 02	Zlín			
AUTOTYP H+S s.r.o.	Dobronická 1021	148 25	Praha 4 -Kunratice			
KMH servis s.r.o.	Václavovická 1566	739 34	Šenov			
Master Truck s.r.o.	Nádražní 640	250 64	Měšice			
NAPA TRUCKS spol. s r.o.	Semtín 100	533 53	Pardubice			
PARMA servis s.r.o.	Hlinská 694/ 2b	370 01	České Budějovice			
PARTNER - IPEX s.r.o.	Dolní 9	744 01	Frenštát pod Radhoštěm			
PAS Zábřeh na Moravě, a. s.	U Dráhy 828/8	789 13	Zábřeh			
PAŠEK Autoservis s.r.o.	Rybnice 155	331 51	Kaznějov			
SERVISCENTRUM VYSOČINA s.r.o.	Kosovská 457/10	586 01	Jihlava			
TALOSA, s.r.o.	Starý Jičín - Jičina	741 01	Starý Jičín			
TRUCK TRADE	Evropská 677	664 42	Modřice			
TRUCK TRADE	Pavelkova 6	779 00	Olomouc			
ZÁKAZNICKÉ CENTRUM TATRA TRUCKS a. s.	Areál Tatry 1450/1	742 21	Kopřivnice			
ZLINER s.r.o.	tř. Tomáše Bati 283	761 12	Zlín			

Seznam je platný pro rok 2018,
Aktuální seznam všech autorizovaných servisů a kontaktů je na www.tatra.cz

TATRA TRUCKS a.s.
Areál Tatry 1450/1, 742 21 Kopřivnice, Czech Republic, web: tatra.cz
Tel.: +420 556 491 111, fax: +420 556 492 050, e-mail: tatra@tatra.cz