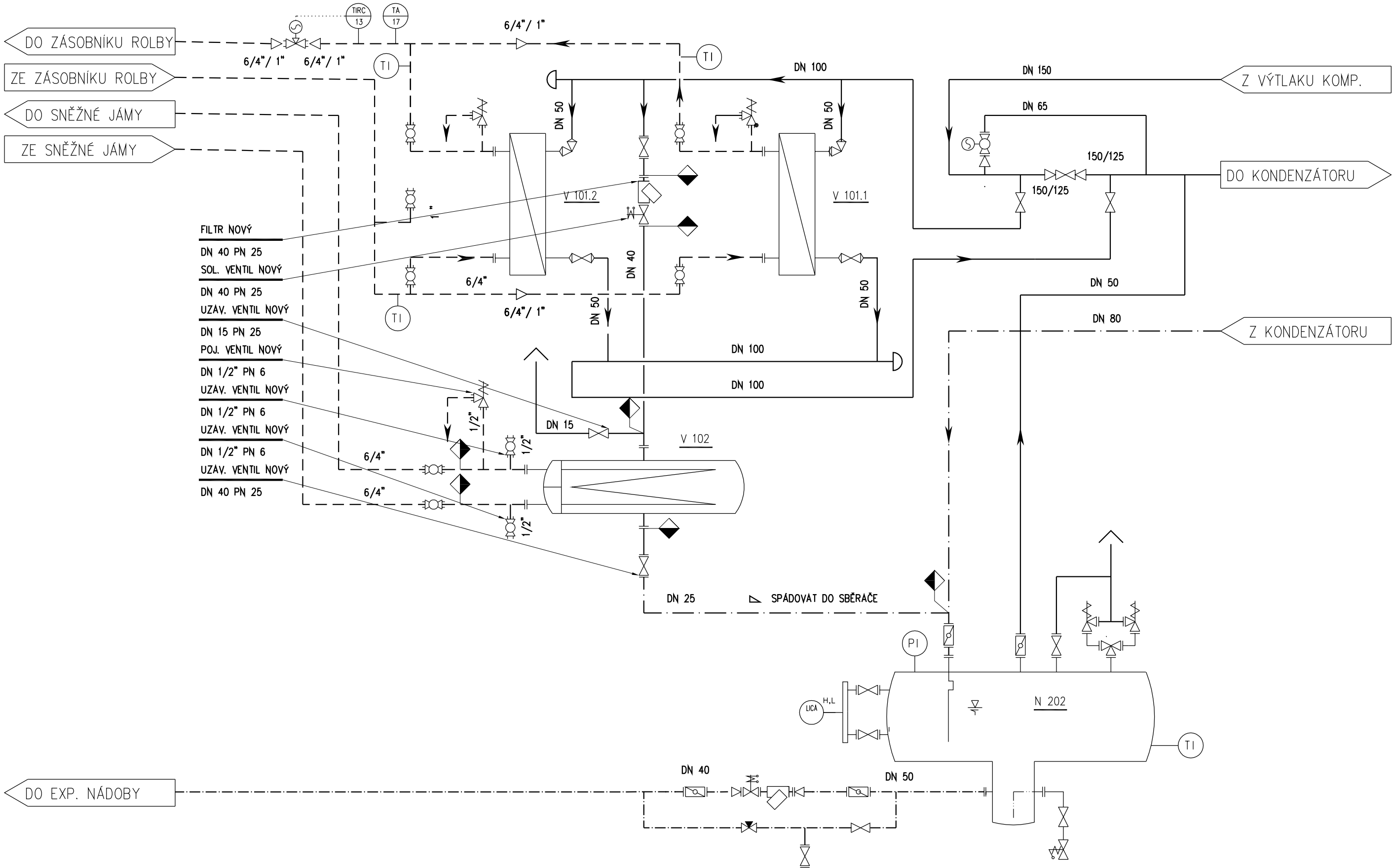

ZIMNÍ STADION Kopřivnice *Rekonstrukce chladicího zařízení*				
Thermo konsult	Konstrukter Ing. Pozděna Datum 03/16	ÚPRAVA ZAPOJENÍ POMOCNÉHO KONDENZÁTORU	**S-3-116**	LISTŮ 1 LIST 1