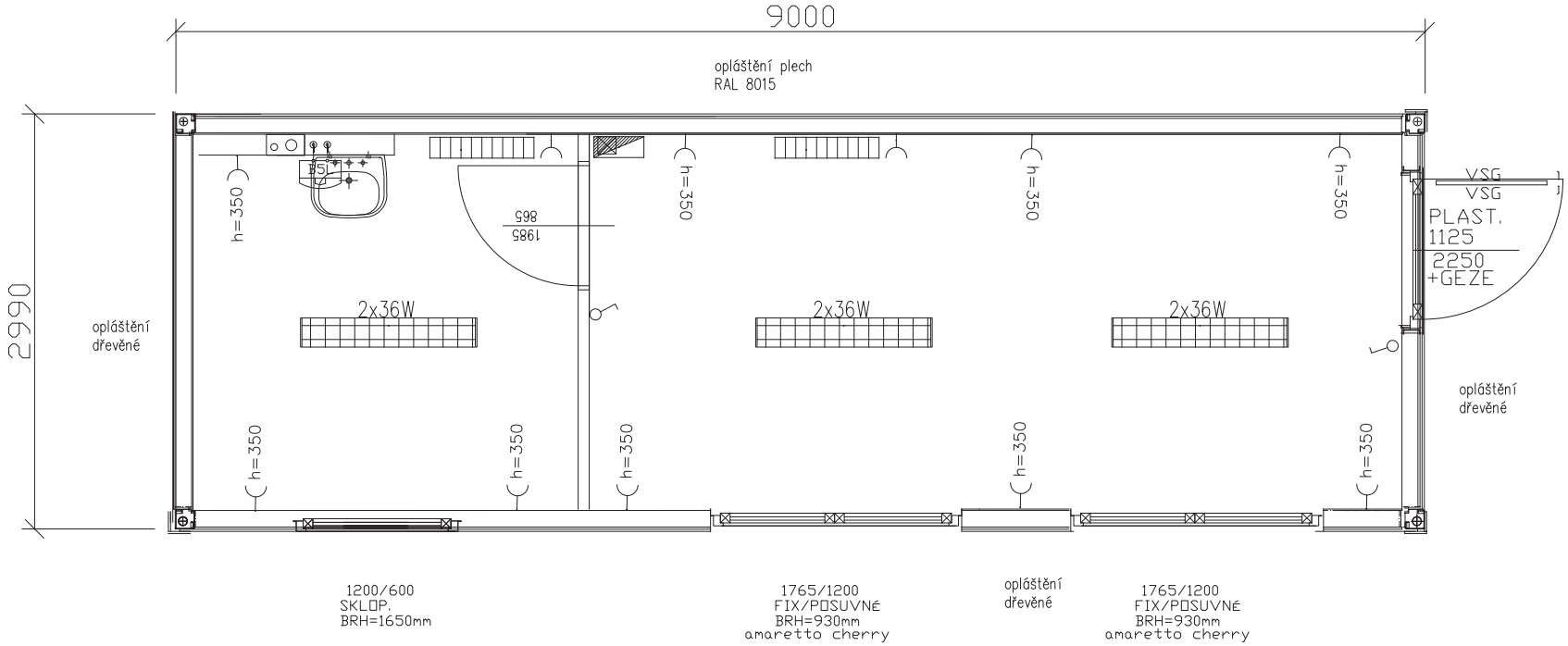
9000
opláštění plech
RAL 8015
2990
opláštění
dřevěné
h=350
1985
865
2x36W
VSG
VSG
PLAST.
1125
2250
+GEZE
opláštění
dřevěné
1200/600
SKLOP.
BRH=1650mm
1765/1200
FIX/POSUVNÉ
BRH=930mm
amaretto cherry
opláštění
dřevěné
1765/1200
FIX/POSUVNÉ
BRH=930mm
amaretto cherry

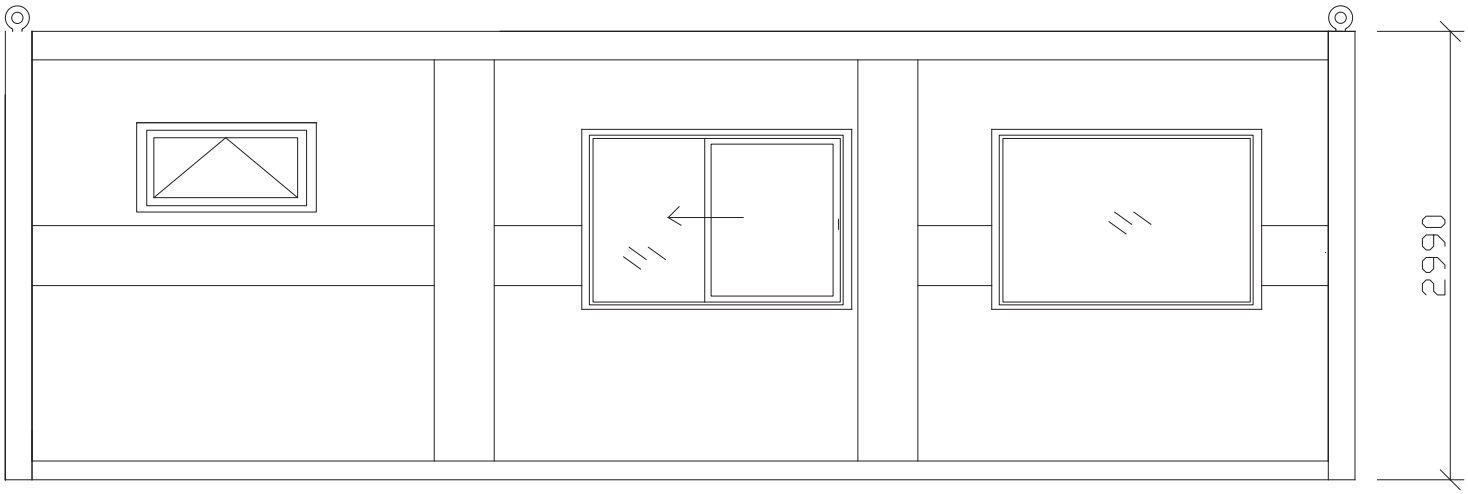
2990

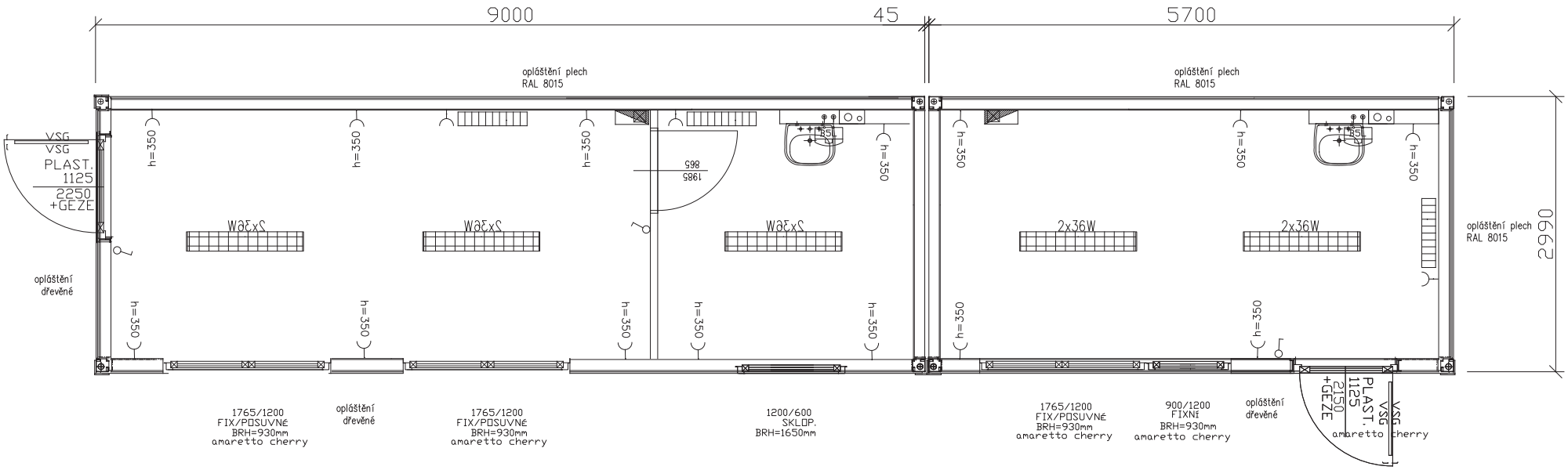
9000
45
5700
opláštění plech
RAL 8015
opláštění plech
RAL 8015
VSG
VSG
PLAST.
1125
2250
+GEZE
h=350
2x36W
1985
865
opláštění
dřevěné
1765/1200
FIX/POSUVNÉ
BRH=930mm
amaretto cherry
opláštění
dřevěné
1765/1200
FIX/POSUVNÉ
BRH=930mm
amaretto cherry
1200/600
SKLOP.
BRH=1650mm
1765/1200
FIX/POSUVNÉ
BRH=930mm
amaretto cherry
900/1200
FIXNÍ
BRH=930mm
amaretto cherry
opláštění
dřevěné
2990

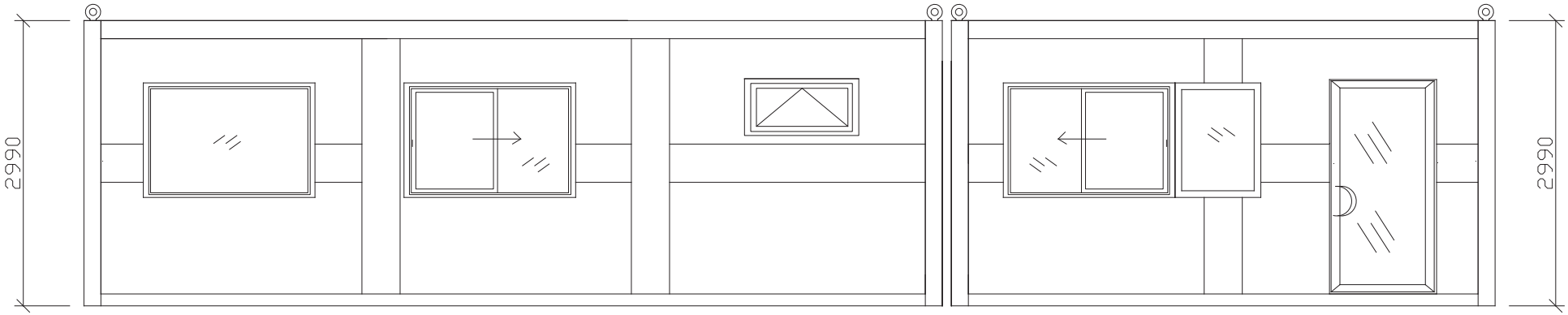
2990