S004P01E3SKR

EXTERIÉROVÝ POHLED - OKNO Č. 2
MĚŘÍTKO 1:20
NAVRHOVANÝ PRVEK

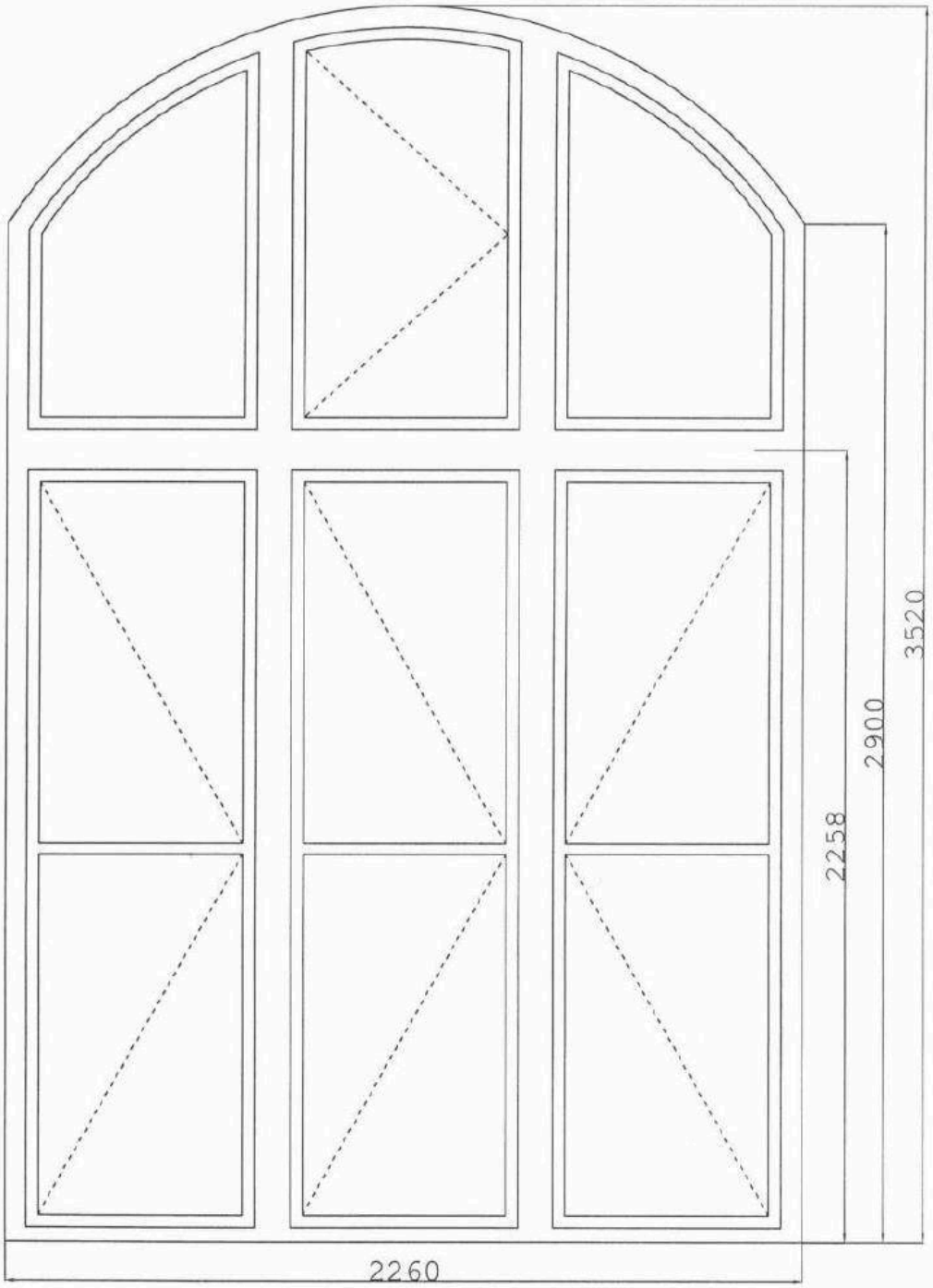

EXTERIÉROVÝ POHLED - OKNO Č. 3
MĚŘÍTKO 1:20
NAVRHOVANÝ PRVEK

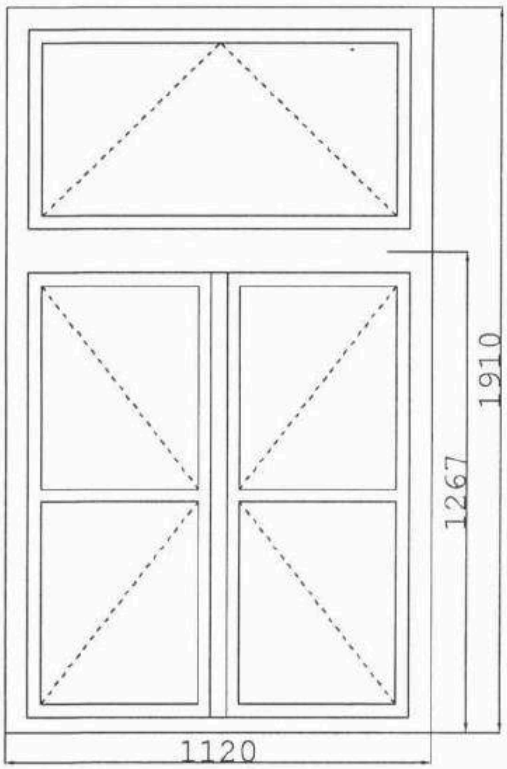

EXTERIÉROVÝ POHLED - OKNO Č. 4
MĚŘÍTKO 1:20
NAVRHOVANÝ PRVEK

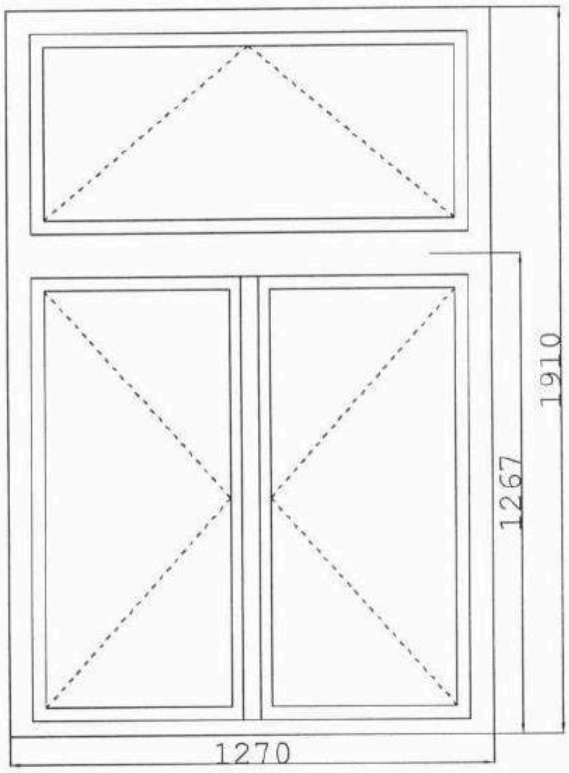

EXTERIÉROVÝ POHLED - OKNO Č. 5
MĚŘÍTKO 1:20
NAVRHOVANÝ PRVEK

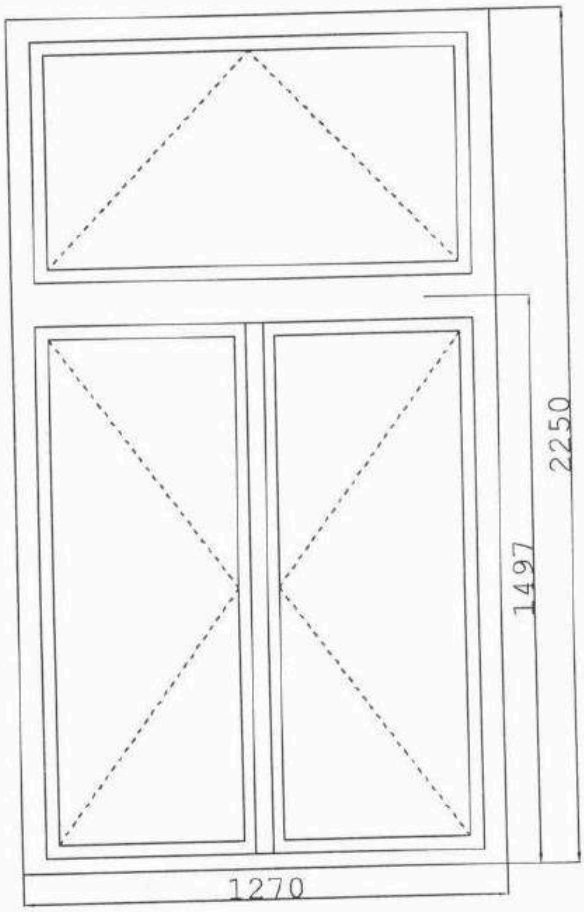

PŮDORYSNÝ POHLED - ŘEZ OKNEM Č. 1

MĚŘÍTKO 1:2

NÁVRH

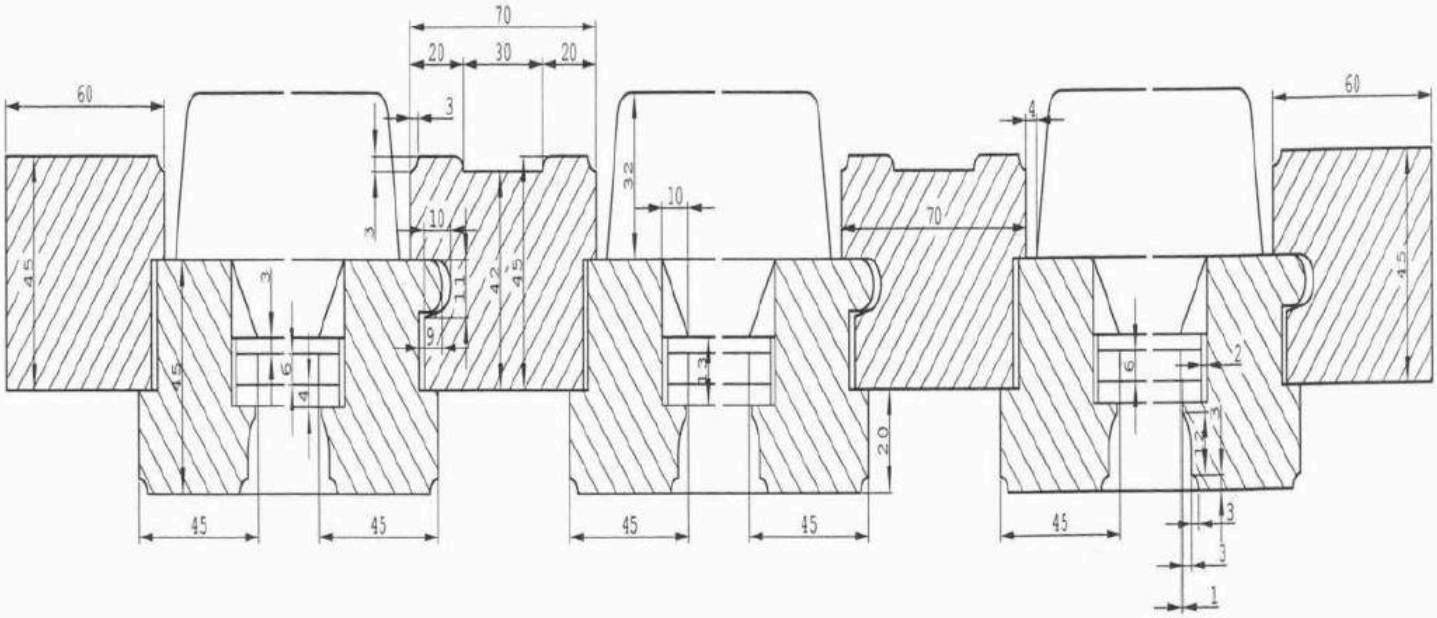

BOKORYSNÝ POHLED - ŘEZ OKNEM Č. 1
MĚŘÍTKO 1:2
NÁVRH

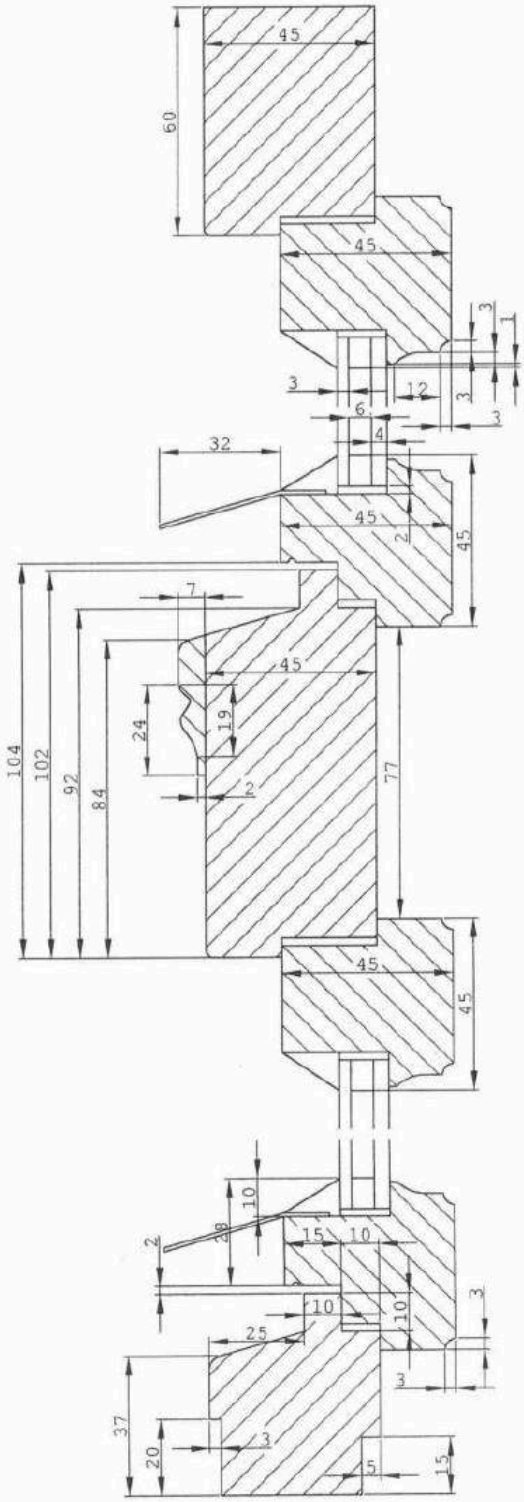

BOKORYSNÝ POHLED - ŘEZ OKNEM Č. 1
DETAIL PŘÍČKY
MĚŘÍTKO 1:2
NÁVRH

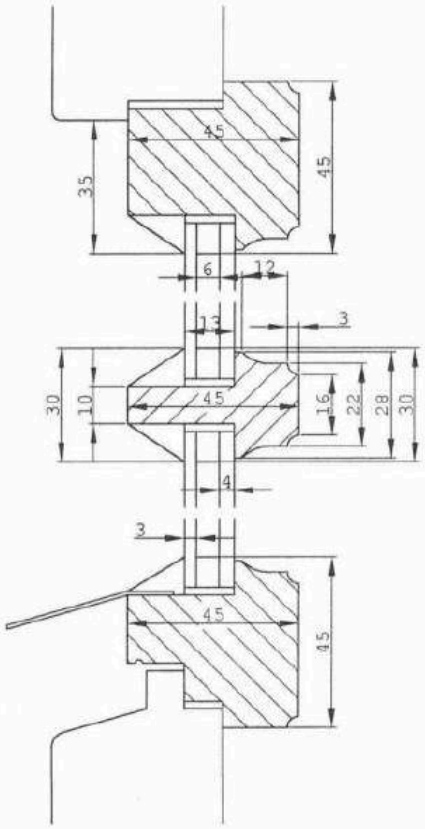

PŮDORYSNÝ POHLED - ŘEZ OKNEM Č. 2

MĚŘÍTKO 1:2

NÁVRH

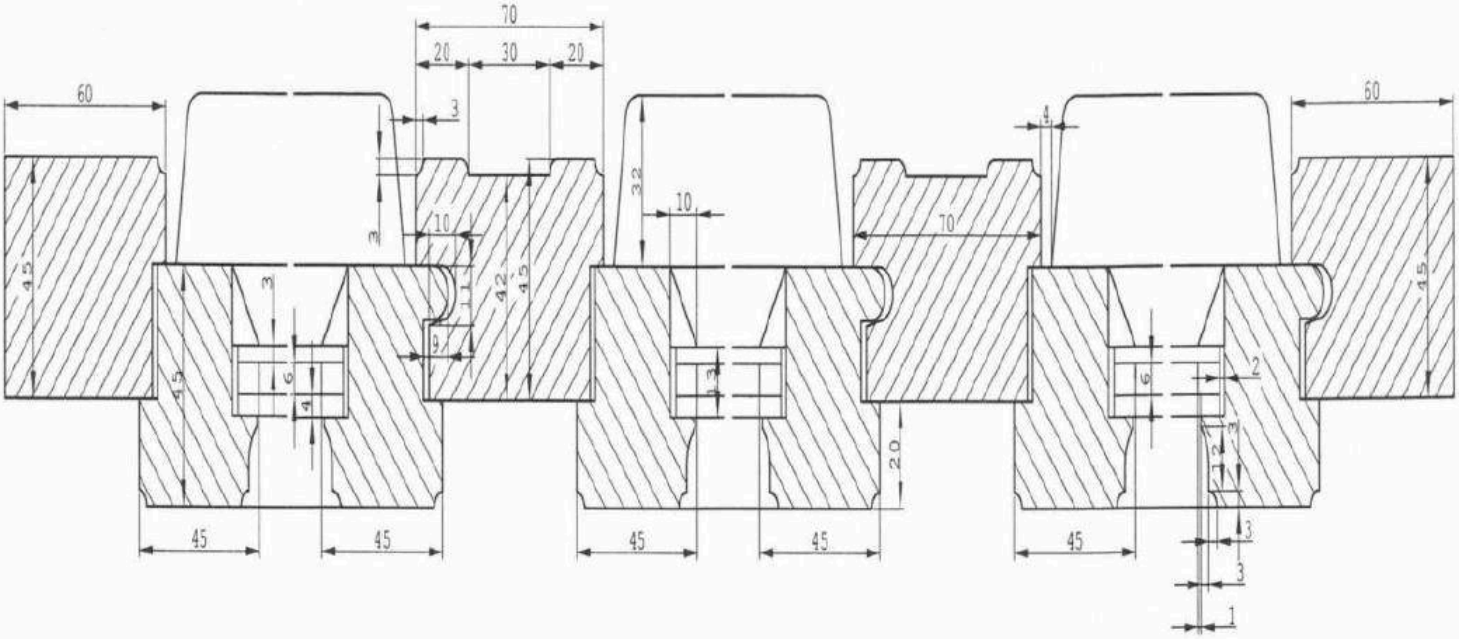
70
20
30
20
60
3
4
32
10
70
60
45
45
45

BOKORYSNÝ POHLED - ŘEZ OKNEM Č. 2
MĚŘÍTKO 1:2
NÁVRH

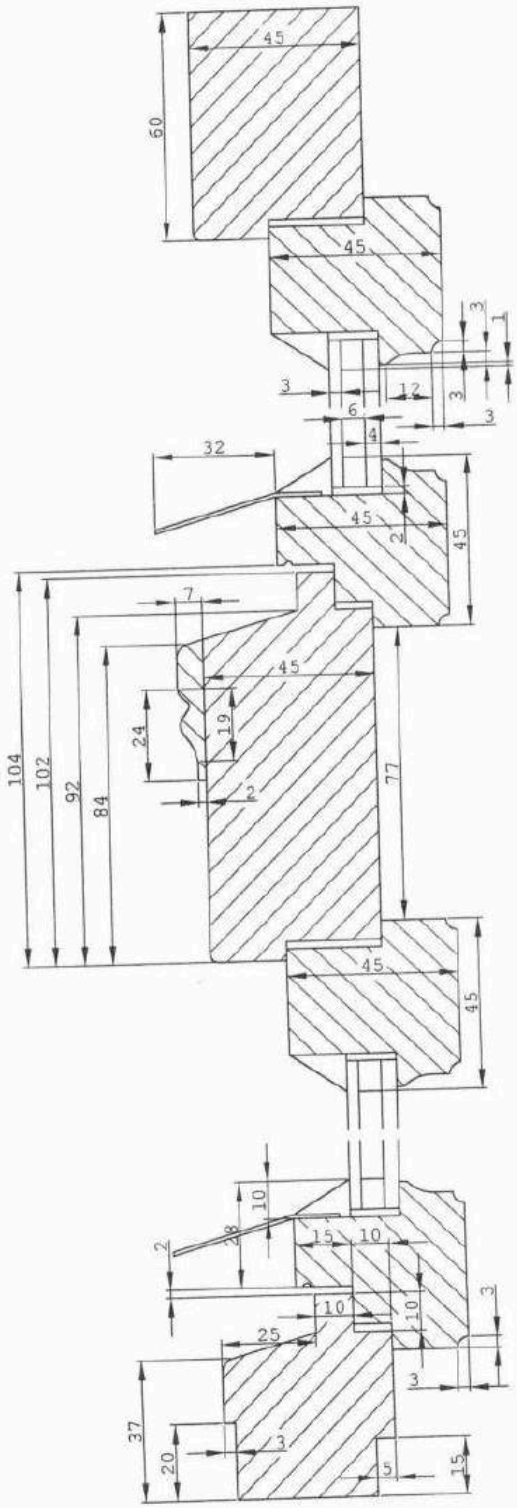

BOKORYSNÝ POHLED - ŘEZ OKNEM Č. 2
DETAIL PŘÍČKY
MĚŘÍTKO 1:2
NÁVRH

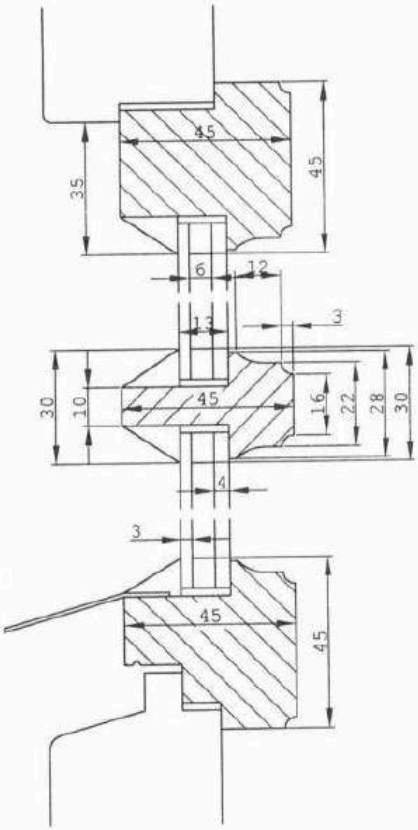

BOKORYSNÝ POHLED - ŘEZ OKNEM Č. 2
DETAIL PŘÍČKY
MĚŘÍTKO 1:2
STÁVAJÍCÍ STAV

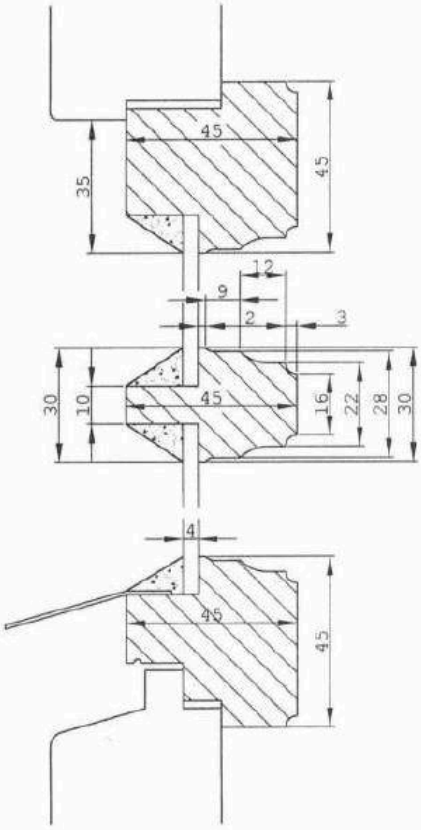

PŮDORYSNÝ POHLED SPODNÍ - ŘEZ OKNEM Č. 3

MĚŘÍTKO 1:2

STÁVAJÍCÍ STAV

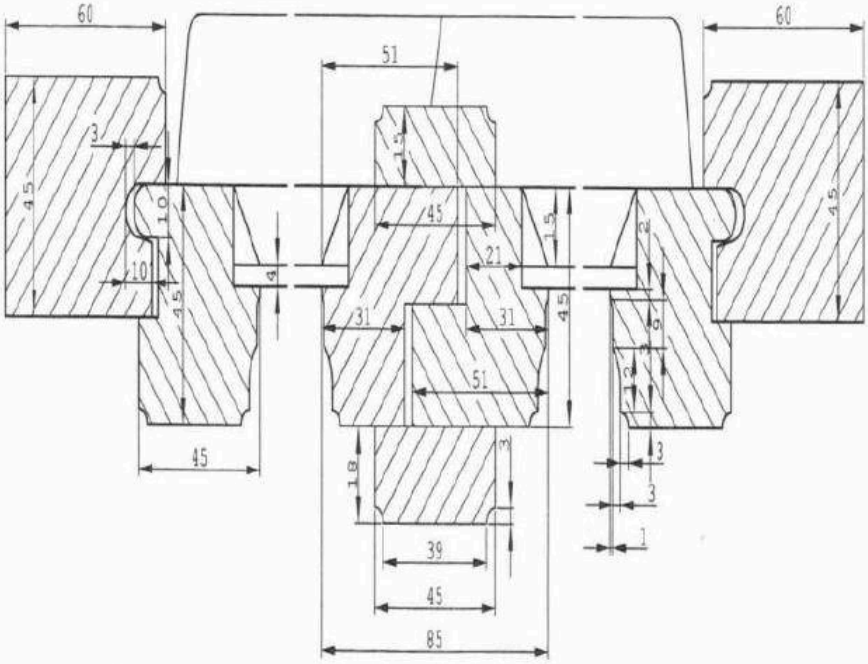

PŮDORYSNÝ POHLED HORNÍ - ŘEZ OKNEM Č. 3

MĚŘÍTKO 1:2

STÁVAJÍCÍ STAV

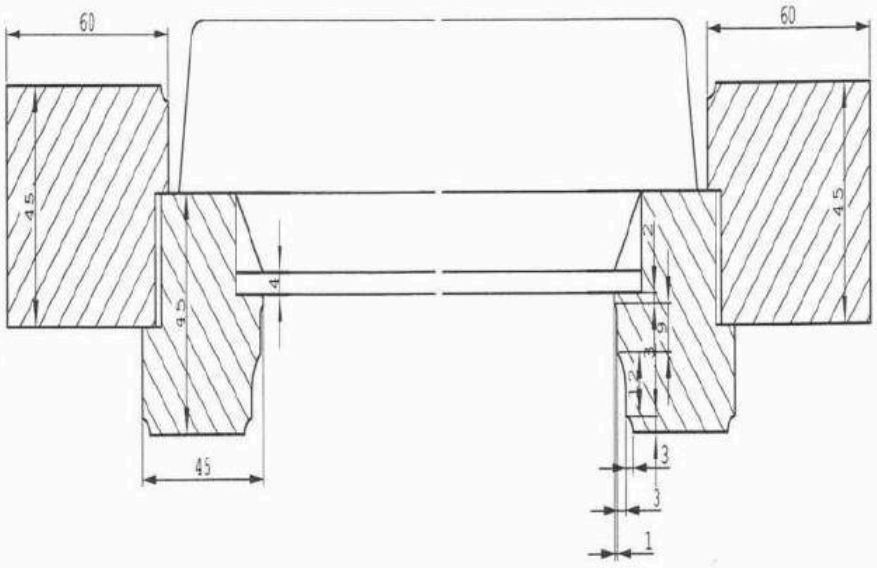

BOKORYSNÝ POHLED - ŘEZ OKNEM Č. 3
MĚŘÍTKO 1:2
STÁVAJÍCÍ STAV

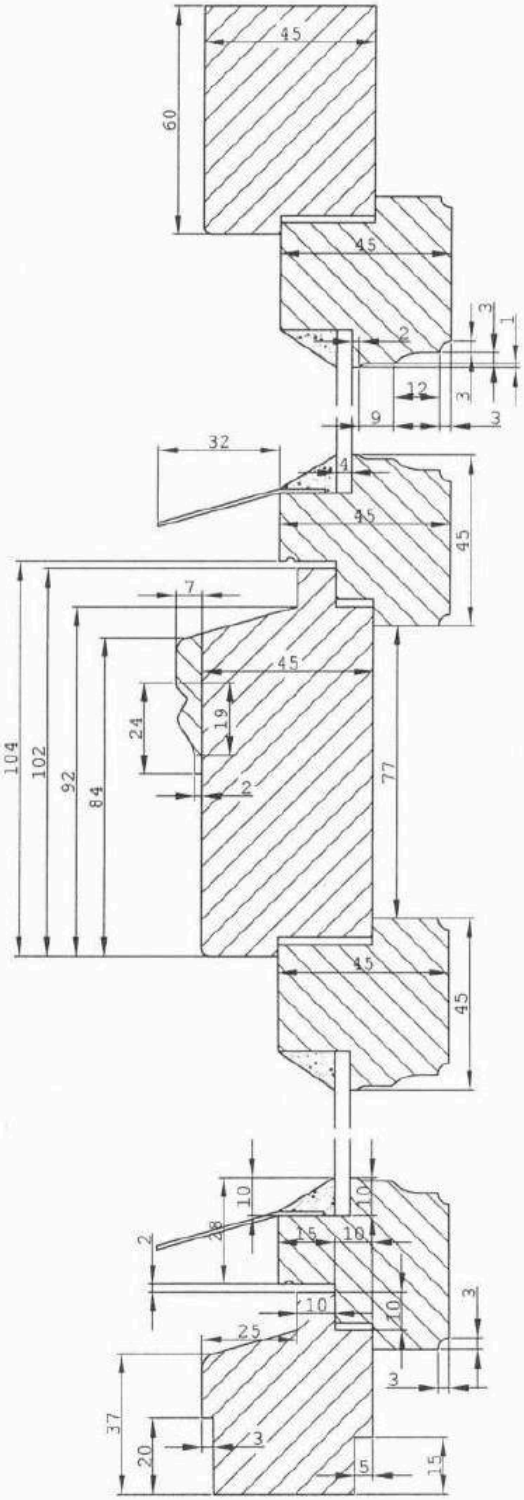

BOKORYSNÝ POHLED - ŘEZ OKNEM Č. 3
DETAIL PŘÍČKY
MĚŘÍTKO 1:2
STÁVAJÍCÍ STAV

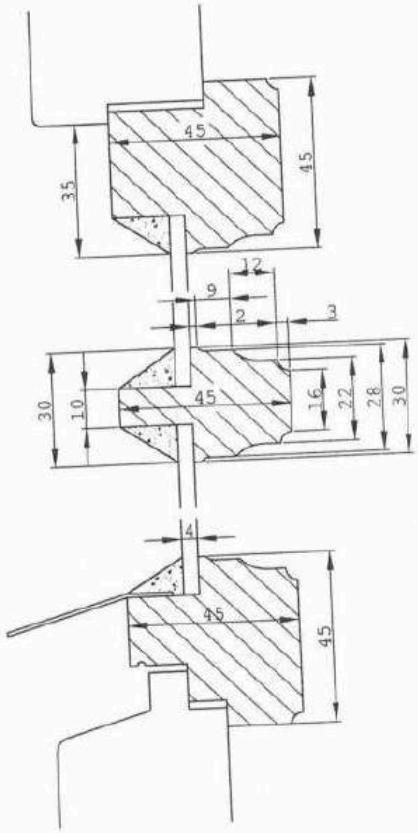

PŮDORYSNÝ POHLED SPODNÍ - ŘEZ OKNEM Č. 3

MĚŘÍTKO 1:2

NÁVRH

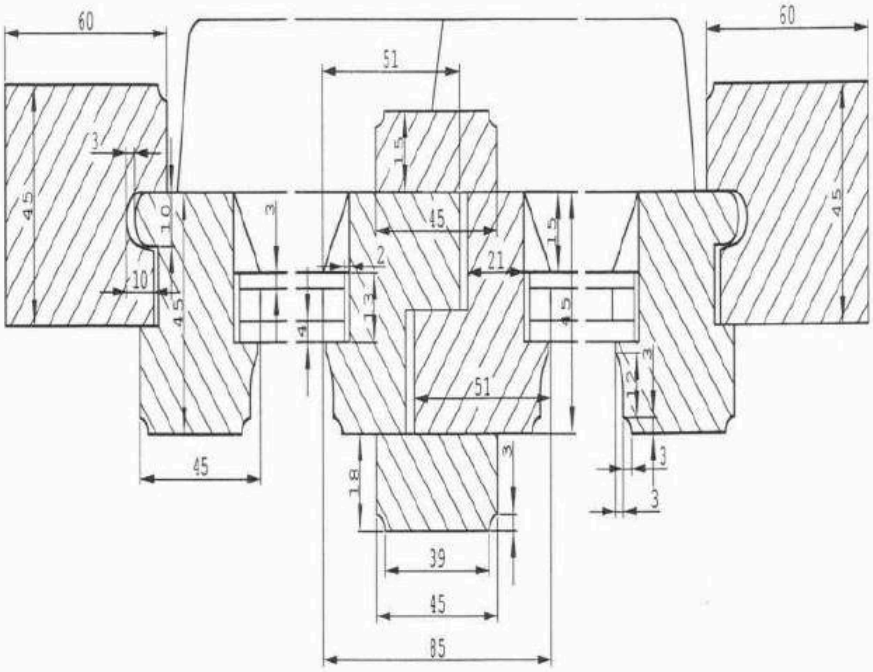

PŮDORYSNÝ POHLED HORNÍ - ŘEZ OKNEM Č. 3

MĚŘÍTKO 1:2

NÁVRH

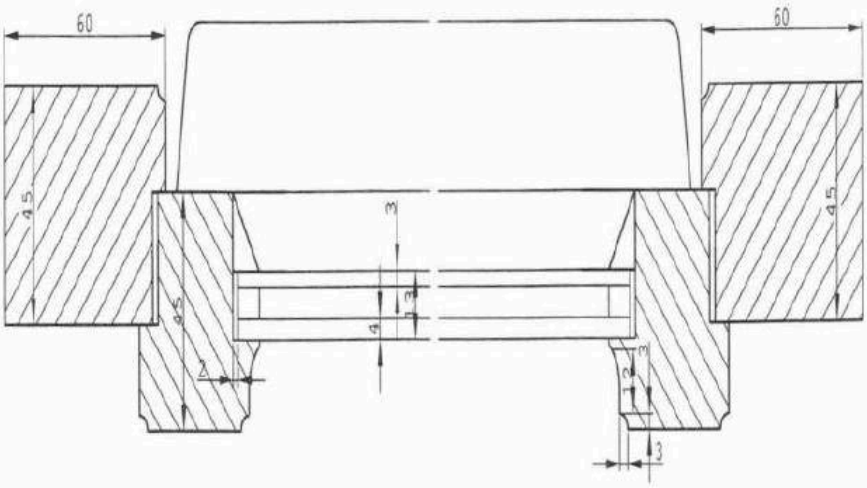

BOKORYSNÝ POHLED - ŘEZ OKNEM Č. 3
MĚŘÍTKO 1:2
NÁVRH

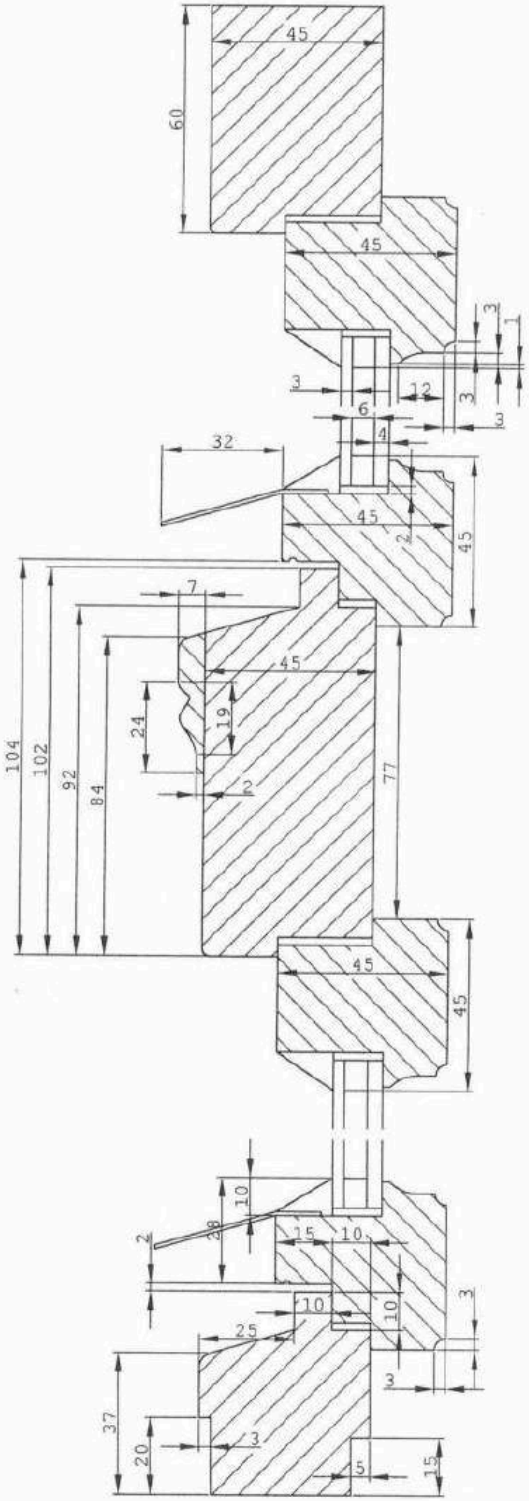

BOKORYSNÝ POHLED - ŘEZ OKNEM Č. 3
DETAIL PŘÍČKY
MĚŘÍTKO 1:2
NÁVRH

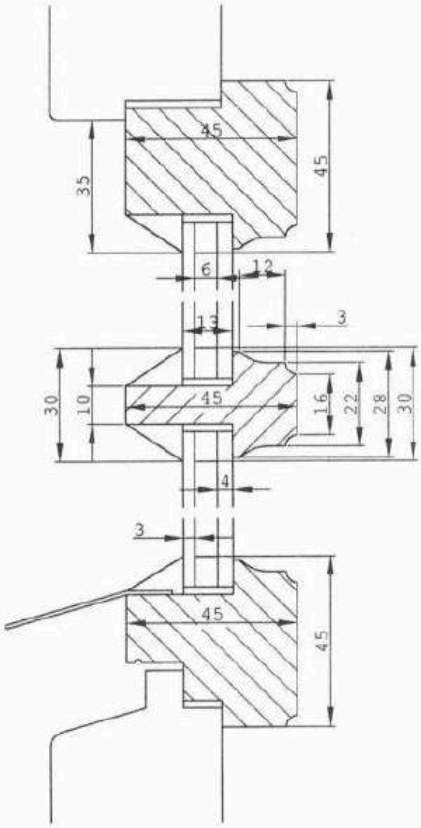

PŮDORYSNÝ POHLED SPODNÍ - ŘEZ OKNEM Č. 4

MĚŘÍTKO 1:2

NÁVRH

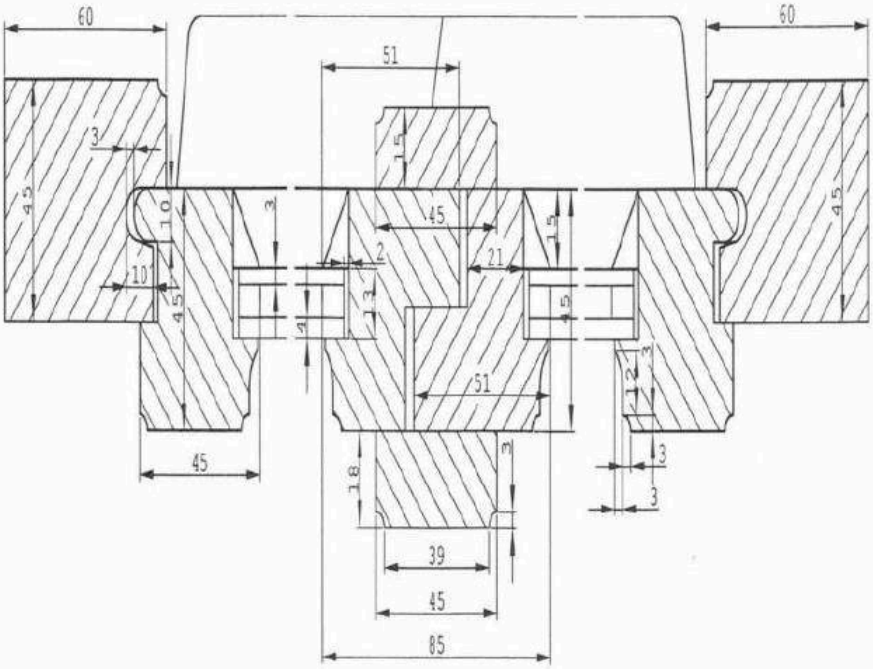

PŮDORYSNÝ POHLED HORNÍ - ŘEZ OKNEM Č. 4

MĚŘÍTKO 1:2

NÁVRH

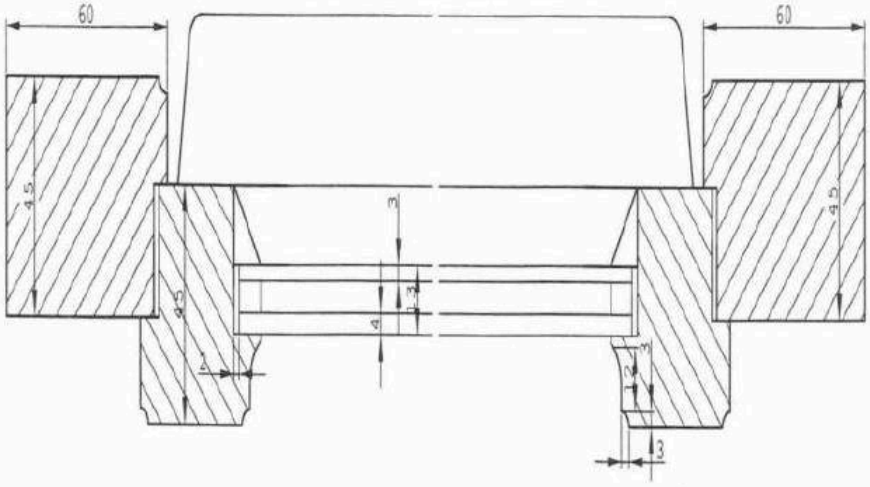

BOKORYSNÝ POHLED - ŘEZ OKNEM Č. 4
MĚŘÍTKO 1:2
NÁVRH

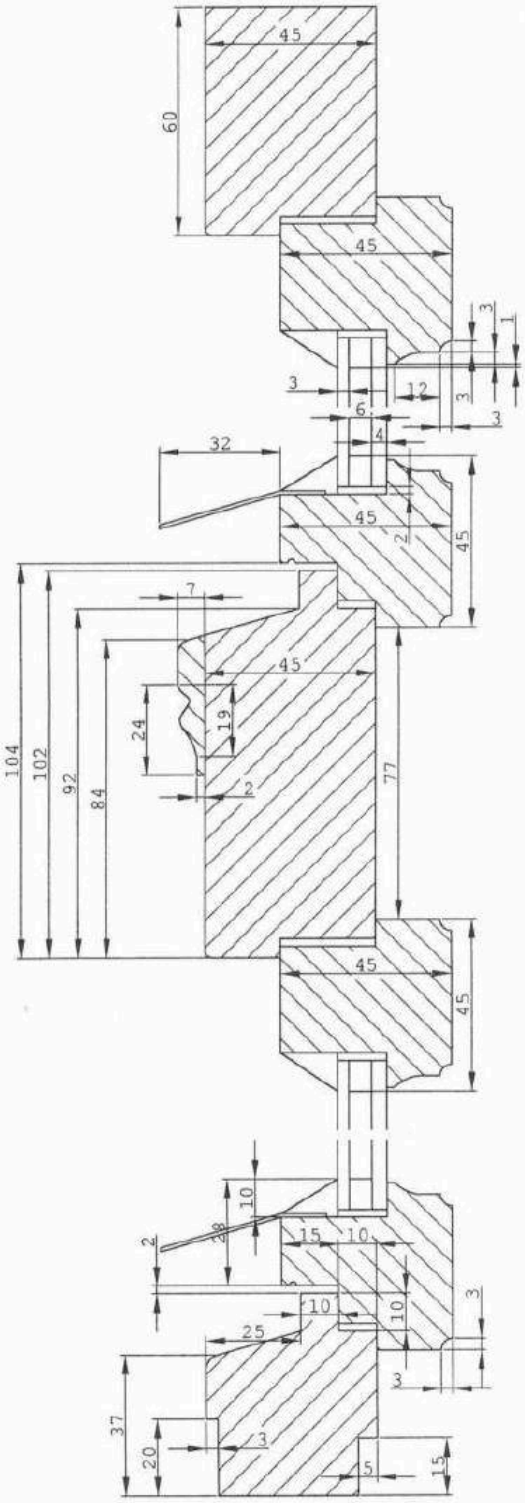

PŮDORYSNÝ POHLED SPODNÍ - ŘEZ OKNEM Č. 5

MĚŘÍTKO 1:2

NÁVRH

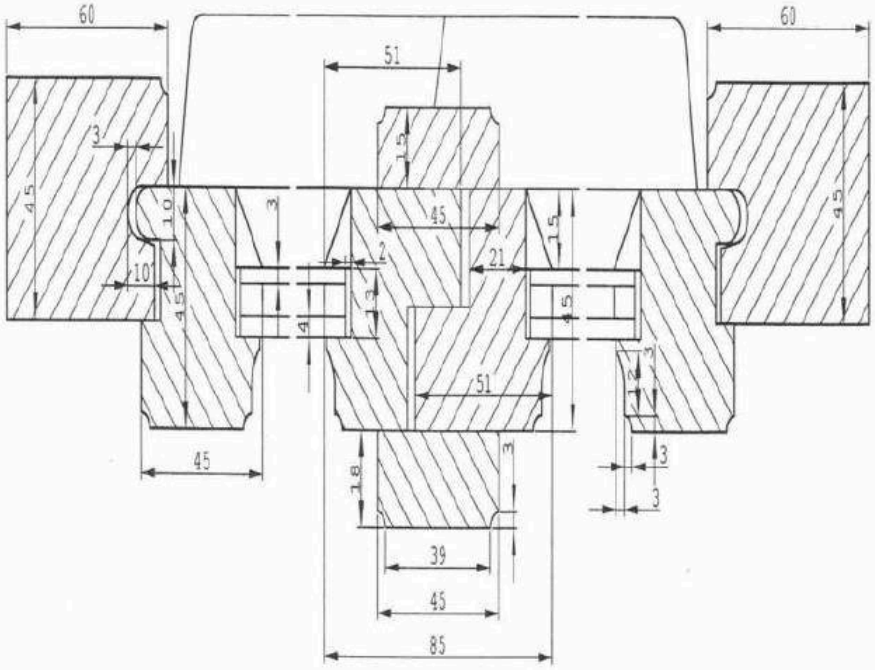

PŮDORYSNÝ POHLED HORNÍ - ŘEZ OKNEM Č. 5

MĚŘÍTKO 1:2

NÁVRH

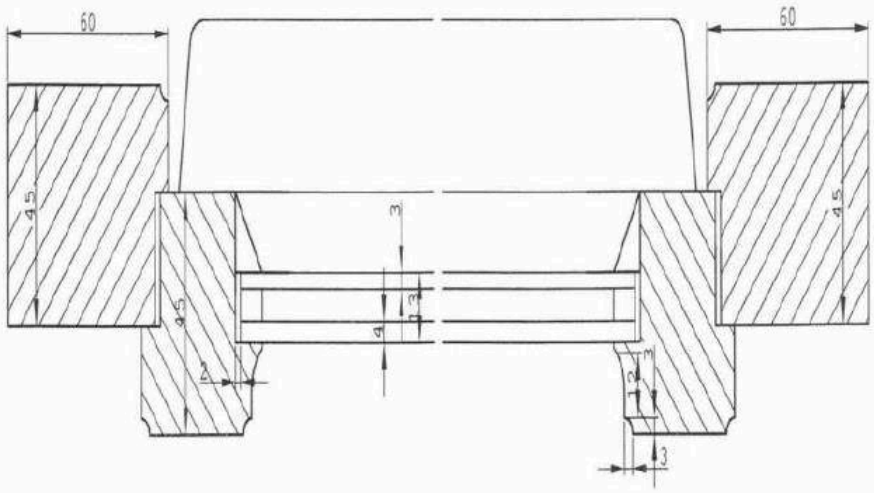

BOKORYSNÝ POHLED - ŘEZ OKNEM Č. 5
MĚŘÍTKO 1:2
NÁVRH

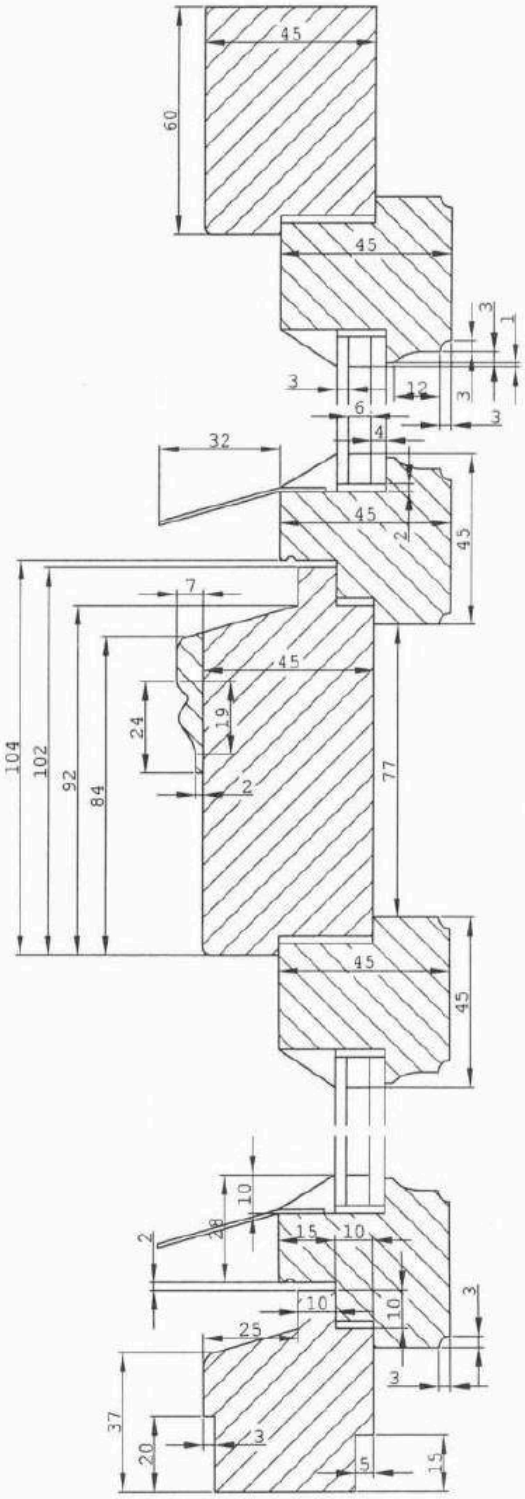

ČESKÁ STAVEBNÍ AKADEMIE • ZNÁMKA KVALITY • VÝROBEK - TECHNOLOGIE ROKU 2012
ČESKÁ STAVEBNÍ AKADEMIE
2012

5. ročník soutěže Výrobek – technologie roku 2012

Česká stavební akademie Praha
uděluje společnosti:

Petr Švamberg – VITRÁŽE

Zlatou cenu

výrobku – technologii:

Izolační dvojsklo a trojsklo pro památkové objekty

za unikátní výrobek pro památkové budovy napomáhající nejenom ke zpětnému získání jejich užitného charakteru, ale i k úspoře energie při jejich provozu

[redacted]

Ing. arc[redacted]ce

Tímto oceněním je jeho držitel oprávněn svůj soutěžní výrobek – technologii označit.

Soutěž byla vypsána Českou stavební akademií pod záštitou
Ministerstva průmyslu a obchodu ČR, Ministerstva dopravy ČR,
Ministerstva životního prostředí ČR

ve spolupráci s těmito organizacemi:
Nadace pro rozvoj architektury a stavitelství (organizátor soutěže)
Asociace inovačního podnikání ČR
Česká komora autorizovaných inženýrů a techniků
České vysoké učení technické v Praze, Fakulta stavební
Český svaz stavebních inženýrů
Design Cabinet CZ
Hospodářská komora ČR
Sdružení pro výstavbu silnic Praha
Svaz podnikatelů ve stavebnictví v ČR
Svaz zkušeben pro výstavbu

www.vyrobek-technologie.cz

© Nadace pro rozvoj architektury a stavitelství, 110 00 Praha 1, Václavské náměstí 31, 2013