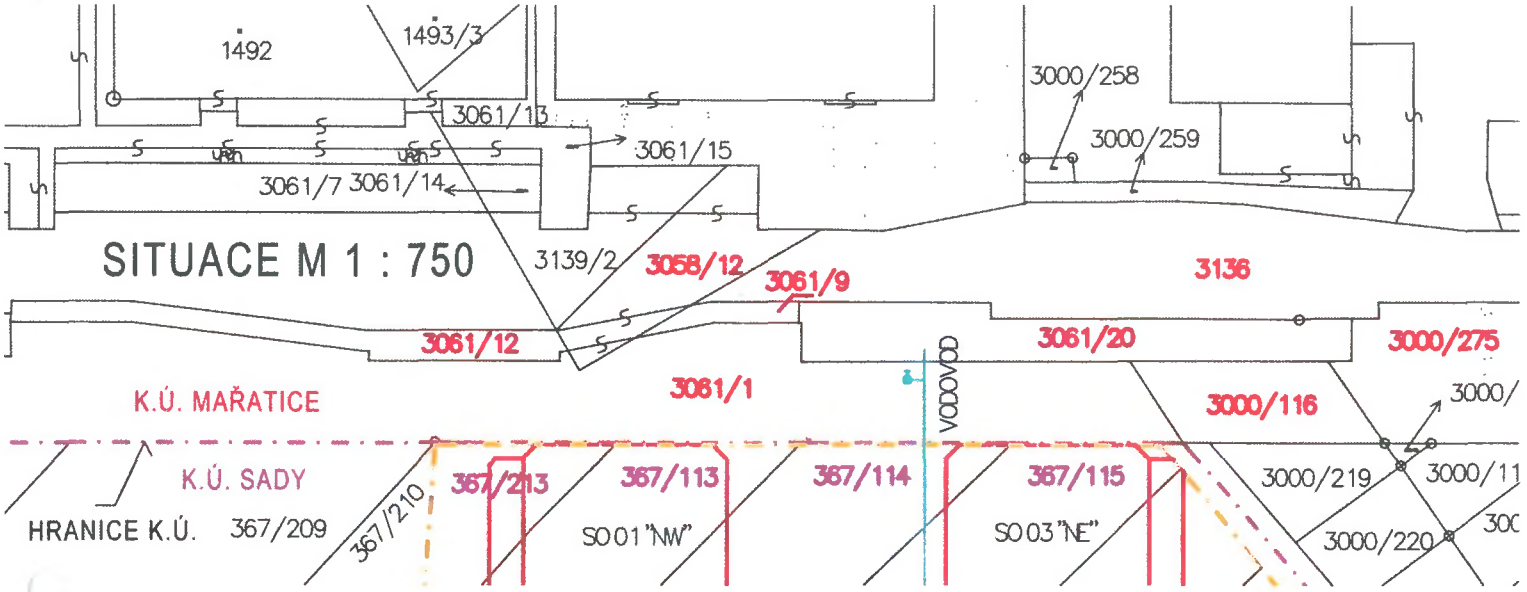2017/1675/SOD
PŘÍLOHA Č. 2