Příloha č. 1

Krycí list ZBV

Název Stavby dle SoD:		Číslo ZBV:
II/111 Líšno, Most ev. č. 111-003 přes odpad z rybníka u obce Líšno Název stavebního objektu/provozního souboru (SO/PS): **Most ev. č. II/111-03**	Číslo SO/PS / / číslo Změny SO/PS: **SO 201/1**	**1**

Objednatel: **Krajská správa a údržba silnic Středočeského kraje, příspěvková organizace**
Zborovská 81/11, 150 21 Praha 5, Smíchov
IČ: 00066001

Zhotovitel: **N+N - Konstrukce a dopravní stavby Litoměřice, s.r.o.**
Nerudova 2215, 412 01 Litoměřice
IČ: 45564287

Rekapitulace ZBV č. 1 dle Skupin 1, 2, 3, 4, 5

ZBV č./ Skupina	Cena navrhovaných Změn záporných	Cena navrhovaných Změn kladných	Cena navrhovaných Změn záporných a Změn kladných celkem
1.1	0,00	0,00	0,00

ZBV č./ Skupina	Cena navrhovaných Změn záporných	Cena navrhovaných Změn kladných	Cena navrhovaných Změn záporných a Změn kladných celkem
1.2	0,00	0,00	0,00

ZBV č./ Skupina	Cena navrhovaných Změn záporných	Cena navrhovaných Změn kladných	Cena navrhovaných Změn záporných a Změn kladných celkem
1.3	-211 737,71	1 519 207,86	1 307 470,15

ZBV č./ Skupina	Cena navrhovaných Změn záporných	Cena navrhovaných Změn kladných	Cena navrhovaných Změn záporných a Změn kladných celkem
1.4	0,00	0,00	0,00

ZBV č./ Skupina	Cena navrhovaných Změn záporných	Cena navrhovaných Změn kladných	Cena navrhovaných Změn záporných a Změn kladných celkem
1.5	0,00	0,00	0,00

ZBV č./ SUMA	Cena navrhovaných Změn záporných	Cena navrhovaných Změn kladných	Cena navrhovaných Změn záporných a Změn kladných celkem
1	**-211 737,71**	**1 519 207,86**	**1 307 470,15**

Části ZBV se číslují číslem ZBV, za kterým je tečka a index udávající číslo Skupiny.
Stejný systém číslování se používá pro jednotlivé Změnové listy (02)
a pro Rozpis ocenění změn položek (04).

Změnový list

Název Stavby dle SoD:	Číslo SO/PS / / pořadí Změny SO/PS:	Číslo ZBV / Skupina změny:
II/111 Líšno, Most ev. č. 111-003 přes odpad z rybníka u obce Líšno Název stavebního objektu/provozního souboru (SO/PS): **Most ev. č. II/111-03**	**201/1**	**1.3**

Strany smlouvy o dílo objednatel č.: SMLD-0671/00066001/2025 na realizaci uvedené Stavby uzavřené 16.5.2025 (dále jen Smlouva):

Objednatel: Krajská správa a údržba silnic Středočeského kraje, příspěvková organizace se sídlem Zborovská 81/11, 150 21 Praha 5, Smíchov

Zhotovitel: N+N - Konstrukce a dopravní stavby Litoměřice, s.r.o. Nerudova 2215, 412 01 Litoměřice

Přílohy Změnového listu:			Příjemce
1. Krycí list	1	počet listů	Objednatel
2. Změnový list	2	počet listů	Zhotovitel
3. Zápis o projednání ocenění soupisu prací	1	počet listů	Projektant (AD)
4. Rozpis ocenění Změn položek ZBV 1	1	počet listů	Stavební dozor
5. Přehled zařazení změn do skupin	1	počet listů	
6. Přehled dalších dokladů	1	počet listů	
Další doklady dle přehledu dokladů	84	počet listů	

Iniciátor změny: Zhotovitel

Předmět Změny: Navýšení objemu zemních prací, odvozu výkopku a suti na skládku a jejich uložení. Navýšení kubatur nových betonových konstrukcí, zdiva z kamene a izolace nových opěr. Návrh řešení nových opěr.

Změna rozsahu prací - SO 201:

Dílčí změna č. 1

1) V průběhu provádění stavby došlo k neočekávaným zjištěním, která vyžadují nutnost realizace prací nad rámec stanovený zadávací dokumentací stavby.
V době zpracování projektu DÚR a DSP nebyly známy skutečné rozměry mostních opěr. V rámci projektu byly jako hlavní nosný prvek spodní stavby navrženy úložné prahy založené na mikropilotovém roštu s délkou zainjektovaného kořene 11,0 m. Spodní část byla uvažována pouze jako podkladní nenosný prvek. S ohledem na komplikované prostorové poměry v okolí mostu, bylo zvoleno řešení s novými úložnými prahy podepřenými mikropilotami. Nové technické řešení mostu bylo zvoleno jednak z důvodu významných prostorových omezení a současně byla vedena snaha o maximální úsporu finančních prostředků při volbě technicky vhodného řešení zajišťujícího dlouhodobou životnost. Po odstranění vozovkových vrstev a po zahájení zemních prací bylo zjištěno, že zdivo původních opěr je zcela degradováno a opěry tvoří pouze 1 řada kamenného zdiva tl. cca 0,50 - 0,60 m. Lze důvodně předpokládat, že při realizaci mikropilotového založení nových úložných prahů mostu dojde ke kompletní destrukci kamenného zdiva a bude nutno přikročit k nahrazení původních dříků opěr dříky novými. Nové dříky opěr budou provedeny ze slabě vyztuženého betonu na vrstvě podkladního betonu zbudovaného pod úrovní zpevněného dno koryta Líšeňského potoka. Současně s novými dříky opěr budou nahrazena i značně porušená mostní křídla, kde budou provedeny nové základy křídel vyztužené dvěma vrstvami KARI sítě, na nichž budou provedena nová kamenná křídla s využitím kamenného zdiva z původního mostu. Na rubu nových opěr budou provedeny izolační nátěry 2 * ALP a 1 * ALN.
Tato změna se týká položek č. 2, č. 10, č. 12, č. 13, č.14, č. 21, č. 22, č. 23, č. 28, č. 29, č. 30, č. 31, č. 35, č. 37, č. 54 č. 56, a je doplněna třemi novými položkami s kódem 333366, 272366, 711111.

Dílčí změna č. 2

Po dokončení mikropilotového založení mostu byla geotechnikem TDS provedena kontrola odtěžené základové spáry před zahájením betonáže podkladního betonu objektu. V úrovni základové spáry byly zastiženy zeminy jílovitého až jílovitopísčitého charakteru silně navlhlé a rozpadavé. V souladu s návrhem geotechnika AD souhlasí s výměnou podloží v tl. cca 0,3 m a urovnáním podkladu v tl. cca 0,2 m vrstvou drceného kameniva fr. 32/63. Tloušťka podkladního betonu bude zvětšena na 0,25 m se spodní úrovní ve výšce 380.190 m n. m., resp. 380. 590 m n.m.
Při bourání nesoudržného zdiva původních opěr bylo zjištěno, že nelze provést odtěžení bez poškození betonu zpevněného dna koryta Líšeňského potoka pod mostem, a to zejména z důvodu jeho propojení s kamenným zdivem opěr. Proti předpokladu PDPS, kdy bylo uvažováno s lokálním vyspravením koryta pod mostem, bude nutno provést zpevnění koryta pod mostem v celém rozsahu nové formou dobetonování desky vyztužené KARI sítí.
Při výkopech byla také obnažena nepředpokládaná stávající betonová trouba DN300 zasahující do prostoru dna zpevnění. Ta musí být v místě podloží odbourána a v napojení obetonována.
S výše popsanými skutečnostmi je spojeno navýšení objemu zemních a bouracích prací, odvozů výkopku a suti na skládky a jejich uložení, navýšení kubatur podkladních vrstev z kameniva a podkladního betonu apod.
Tato změna se týká položek č. 1, č. 2, č. 10, č. 12, č. 13, č.14, č. 37, č. 38, č. 90 a je doplněna jednou novou položkou s kódem 333366.

Dílčí změna č. 3

V rozpočtu, který je nedílnou součástí Smlouvy o dílo, nebylo zohledněno nájemné dopravně-inženýrského opatření, konkrétně 2 ks dopravního světla a 2 ks dopravní zábrany. Dle SoD je termín na dokončení díla 6 měsíců.
Tato změna se týká dvou nových položek s kódem 916139 a 916319.

Výše uvedené skutečnosti jsou pro zadavatele jednajícího s náležitou péčí nepředvídatelné, jelikož zadavatel nemohl v době příprav zadávací dokumentace rozumně předvídat komplikované prostorové poměry a přítomnost degradovaného původního zdiva opěr, což bylo možné odhalit až po odkrytí svrchních vrstev. Současně přítomnost jílovitých zemin, nemožnost odtěžení bez poškození betonu a výskyt betonové trouby bylo možné zjistit až v průběhu samotné realizace díla (opět až po zahájení zemních prací). Co se týče Dílčí změny č. 3, tak zadavatel postupoval s náležitou péčí ve chvíli, kdy si najal osobu autorizovanou, která se hlásí k určitému povolání. Předpokládal tedy, že nájemné bude součástí smluvního rozpočtu.Vzhledem k výše uvedenému nemohl předem předvídat, že tyto dílčí činnosti nebudou ve smluvní soupisu zohledněny.

Výše uvedené změny („ZBV“) proběhly na základě žádosti zhotovitele (doklad č.10 a 11). S navrhovanými změnami souhlasil jak objednatel (doklad č.14) tak stavební dozor (doklad č.13).

Jedná se o změnu nepodstatnou, nepředvídanou, která je podle čl. 5, odst. 1, písm.c), resp. podle čl. 10 Směrnice R-SM-36 Krajské správy a údržby silnic Středočeského kraje (účinnost od 21. 08. 2024) upřesňující provádění změn závazků dle zákona č.134/2016 Sb. o zadávání veřejných zakázek zařazena do **Skupiny 3** změny z nepředvídatelných důvodů. Zároveň se jedná o práce, které nemění celkovou povahu veřejné zakázky.
Z hlediska Zákona o zadávání veřejných zakázek č. 134/2016 Sb. změna nepředstavuje vznik podstatné změny závazku a dle § 222, odst. 6 se jedná o změnu nepředvídanou.

Údaje v Kč bez DPH:

Cena navrhovaných Změn záporných	Cena navrhovaných Změn kladných	Cena navrhovaných Změn záporných a Změn kladných celkem	Součet absolutních hodnot Změn kladných a Změn záporných
-211 737,71	**1 519 207,86**	**1 307 470,15**	**1 730 945,57**

Technická pomoc Objednatele:	jméno	Bc. Martin Horešovský	podpis

Podpis vyjadřuje souhlas se Změnou:

Zhotovitel (stavbyvedoucí): N+N - konstrukce a dopravní stavby Litoměřice, s.r.o.	jméno	Ing. Martin Nápravník	podpis
Projektant (autorský dozor):	jméno	Ing. Lenka Zapletalová	podpis
Stavební dozor:	jméno	Mgr. Martin Ujhelyi	podpis
Supervize (Regionální dotační kancelář)	jméno		podpis
Zástupce Objednatele: KSÚS SK	jméno	Nina Hrubá	podpis
Zástupce Objednatele odpovědný za cenové projednání Změny:	jméno	Ing. Jaroslava Jurková	podpis

Objednatel a Zhotovitel se dohodli, že u tohoto SO/PS, který je součástí uvedené Stavby, budou provedeny Změny, jež jsou podrobně popsány, zdůvodněny, dokladovány a oceněny v Dokumentaci této Změny. Tento Změnový list představuje Dodatek Smlouvy o dílo. Smlouva se mění v rozsahu upraveném v tomto Změnovém listu. V ostatním zůstávají práva a povinnosti Objednatele a Zhotovitele sjednané ve Smlouvě nedotčeny. Na důkaz toho připojují příslušné osoby oprávněné jednat jménem nebo v zastoupení Objednatele a Zhotovitele své podpisy.

Objednatel (Oprávněná osoba Objednatele)	jméno	Ing. Jan Fidler, Dis.	podpis
Zhotovitel	jméno	Ing. Tomáš Novák	podpis

Příloha č. 3

ZÁPIS

o projednání ocenění soupisu prací a ceny stavebního objektu/provozního souboru (SO/PS) pro všechny skupiny - pro ZBV číslo: 1

Název Stavby:	**II/111 Líšno, Most ev. č. 111-003 přes odpad z rybníka u obce Líšno**
Číslo SO/PS / číslo Změny SO/PS:	**201/1**
Název stavebního objektu/provozního souboru (SO/PS): Most ev. č. II/111-03	

Údaje v Kč bez DPH

Cena SO/PS dle Smlouvy
1 - zadat
4 063 675,37

Poznámka: Cenu všech Změn záporných v předchozích Změnách na SO/PS a cenu navrhovaných Změn záporných na SO/PS je nutno zadávat se znaménkem mínus (-).

Cena SO/PS v předchozích ZBV:

Údaje v Kč bez DPH

	Cena všech Změn záporných v předchozích Změnách na SO/PS	Cena všech Změn kladných v předchozích Změnách na SO/PS	Cena SO/PS po všech předchozích Změnách	Rozdíl ceny SO/PS po všech předchozích Změnách a ve Smlouvě
2	3 - zadat	4 - zadat	5=1+3+4	6=5-1
stavební/montážní práce	0,00	0,00	4 063 675,37	0,00

Cena SO/PS v této ZBV a po této ZBV:

Údaje v Kč bez DPH

	Cena navrhovaných Změn záporných na SO/PS	Cena navrhovaných Změn kladných na SO/PS	Cena všech Změn kladných na SO/PS (předchozích a navrhovaných)	Cena všech Změn kladných na SO/PS k ceně SO/PS dle Smlouvy v %
7	8 - zadat	9 - zadat	10=4+9	11=10/1
stavební/montážní práce	-211 737,71	1 519 207,86	1 519 207,86	37,39%

Cena SO/PS po této ZBV:

Údaje v Kč bez DPH

	Cena všech Změn záporných na SO/PS (předchozích a navrhovaných)	Cena SO/PS po této Změně	Rozdíl ceny SO/PS po této Změně oproti ceně SO/PS dle Smlouvy	Rozdíl ceny SO/PS po této Změně oproti ceně SO/PS dle Smlouvy v %
12	13=3+8	14=1+13+10	15=14-1	16=15/1
stavební/montážní práce	-211 737,71	5 371 145,52	1 307 470,15	32,17%

Rozpis položek a cen Změny ZBV 1

Název stavby dle SoD: II/111 Líšno, Most ev. č. 111-003 přes odpad z rybníka u obce Líšno

Číslo a název SO/PS: SO 201 Most ev. č. II/111-03

Číslo a název rozpočtu: SO 201 Most ev. č. II/111-03

ZMĚNA SOUPISU PRACÍ (SO/PS)

SO 201

Skupina změn 3

Poř. č. pol.	Kód položky	Název položky	m.j.	Množství ve Smlouvě	Množství ve Změně	Množství rozdílu	Cena za m.j. v Kč	Cena celkem ve Smlouvě v Kč	Změny záporné v Kč	Změny kladné v Kč	Cena celkem ve Změně v Kč	Rozdíl cen celkem v Kč	Podíl cen celkem v %
1	2	3	4	5	6	7	8	9	10	11	12	13	14
1	014102.R	ULOŽENÍ ODPADU ZE STAVBY NA SKLÁDKU S OPRÁVNĚNÍM K OPĚTOVNÉMU VYUŽITÍ - RECYKLAČNÍ STŘEDISKO	T	65,34	95,15	29,81	615,40	40 210,24	0,00	18 343,84	58 554,08	18 343,84	45,62%
2	014103.R	ULOŽENÍ ODPADU ZE STAVBY NA SKLÁDKU S OPRÁVNĚNÍM K OPĚTOVNÉMU VYUŽITÍ - RECYKLAČNÍ STŘEDISKO	T	141,79	404,73	262,94	744,00	105 491,76	0,00	195 627,36	301 119,12	195 627,36	185,44%
10	13173	HLOUBENÍ JAM ZAPAŽ I NEPAŽ TŘ. I	M3	73,53	205,00	131,47	307,70	22 625,18	0,00	40 453,32	63 078,50	40 453,32	178,80%
12	132739.R	ODVOZ VYKOPANÉ ZEMINY NA RECYKLAČNÍ SKLÁDKU	M3	54,88	186,35	131,47	120,90	6 634,99	0,00	15 894,72	22 529,71	15 894,72	239,56%
13	17120	ULOŽENÍ SYPANINY DO NÁSYPŮ A NA SKLÁDKY BEZ ZHUTNĚNÍ	M3	106,19	237,66	131,47	96,70	10 268,57	0,00	12 713,15	22 981,72	12 713,15	123,81%
14	17411	ZÁSYP JAM A RÝH ZEMINOU SE ZHUTNĚNÍM	M3	19,01	110,53	91,52	1 208,80	22 979,29	0,00	110 634,21	133 613,49	110 634,20	481,45%
21	26165	VRTY PRO KOTVENÍ, INJEKTÁŽ A MIKROPILOTY NA POVRCHU TŘ. VI D DO 300MM	M	54,00	0,00	-54,00	3 250,00	175 500,00	-175 500,00	0,00	0,00	-175 500,00	-100,00%
22	26175	VRTY PRO KOTV, INJEKT, MIKROPIL NA POVR TŘ I A II D DO 300MM	M	198,00	252,00	54,00	2 620,00	518 760,00	0,00	141 480,00	660 240,00	141 480,00	27,27%
23	272314	ZÁKLADY Z PROSTÉHO BETONU DO C25/30	M3	0,75	4,99	4,24	4 395,60	3 296,70	0,00	18 619,76	21 916,46	18 619,76	564,80%
28	317365	VÝZTUŽ ŘÍMS Z OCELI 10505, B500B	T	1,24	1,19	-0,05	27 472,50	34 065,90	-1 373,63	0,00	32 692,27	-1 373,63	-4,03%
29	333212	MOSTNÍ OPĚRY A KŘÍDLA Z LOMOVÉHO KAMENE NA MC	M3	2,22	13,12	10,90	18 131,90	40 252,82	0,00	197 637,71	237 890,53	197 637,71	490,99%
30	333325	MOSTNÍ OPĚRY A KŘÍDLA ZE ŽELEZOVÉHO BETONU DO C30/37	M3	21,00	51,14	30,14	18 131,90	380 769,90	0,00	546 567,99	927 337,89	546 567,99	143,54%
31	333365	VÝZTUŽ MOSTNÍCH OPĚR A KŘÍDEL Z OCELI 10505, B500B	T	4,41	3,83	-0,58	27 472,50	121 153,73	-16 043,94	0,00	105 109,79	-16 043,94	-13,24%
35	421364	VÝZTUŽ MOSTNÍ NOSNÉ DESKOVÉ KONSTR Z OCELI 10425, B420B	T	3,20	3,68	0,48	28 571,40	91 428,48	0,00	13 628,56	105 057,04	13 628,56	14,91%
37	451312	PODKLADNÍ A VÝPLŇOVÉ VRSTVY Z PROSTÉHO BETONU C12/15	M3	5,49	10,11	4,62	3 736,30	20 512,29	0,00	17 254,23	37 766,52	17 254,23	84,12%
38	451314	PODKLADNÍ A VÝPLŇOVÉ VRSTVY Z PROSTÉHO BETONU C25/30	M3	14,59	19,35	4,76	4 835,20	70 545,57	0,00	23 020,39	93 565,96	23 020,39	32,63%
54	62745	SPÁROVÁNÍ STARÉHO ZDIVA CEMENTOVOU MALTOU	M2	14,90	0,00	-14,90	1 087,90	16 209,71	-16 209,71	0,00	0,00	-16 209,71	-100,00%
56	631451	CEMENTOVÝ POTĚR TL DO 40MM BEZ VLOŽKY	M2	15,840	0,000	-15,84	164,80	2 610,43	-2 610,43	0,00	0,00	-2 610,43	-100,00%
90	96615A	BOURÁNÍ KONSTRUKCÍ Z PROSTÉHO BETONU - BEZ DOPRAVY	M3	3,700	12,961	9,26	1 978,00	7 318,60	0,00	18 318,26	25 636,86	18 318,26	250,30%
		Nové položky											
97	272366	VÝZTUŽ ZÁKLADŮ Z KARI sítí	T	0,00	0,37	0,37	37 306,14	0,00	0,00	13 691,35	13 691,35	13 691,35	100,00%
98	333366	VÝZTUŽ MOSTNÍCH OPĚR A KŘÍDEL Z KARI sítí	T	0,00	0,85	0,85	34 337,79	0,00	0,00	29 290,13	29 290,13	29 290,13	100,00%
99	711111	Izolace běžných konstrukcí proti vlhkosti asfaltovými nátěry	M2	0,00	68,51	68,51	157,00	0,00	0,00	10 755,76	10 755,76	10 755,76	100,00%
100	916139	DOPRAV SVĚTLO VÝSTRAŽ SOUPRAVA 5KS - Nájemné	ksden	0,00	366,00	366,00	243,82	0,00	0,00	89 238,12	89 238,12	89 238,12	100,00%
101	916319	DOPRAVNÍ ZÁBRANY Z2 S FÓLIÍ TŘ 1 - DOD A MONTÁŽ - Nájemné	ksden	0,00	366,00	366,00	16,50	0,00	0,00	6 039,00	6 039,00	6 039,00	100,00%
		Celkem						**1 690 634,16**	**- 211 737,71**	**1 519 207,86**	**2 998 104,30**	**1 307 470,15**	**30,46**

Odpovědný zástupce Objednatele i odpovědný zástupce Zhotovitele odsouhlasují měněnou položku včetně její výměry, vyjadřující předkládanou změnu.
Potvrzují zároveň skutečné provedení prací a oprávněnost změny.

Za Zhotovitele: Ing. Tomáš Novák

Datum:

Podpis:

Za Objednatele : TDS Mgr. Martin Ujhelyi

Datum:

Podpis:

PŘEHLED ZAŘAZENÍ ZMĚN DO SKUPIN

Název a evidenční číslo Stavby: **II/111 Líšno, Most ev. č. 111-003 přes odpad z rybníka u obce Líšno**

1	**Přijatá smluvní částka bez rezervy a DPH**	**13 579 243,58**
2=1+19+20	**Aktuální smluvní částka (cena stavby)**	14 886 713,73
	Aktuální smluvní částka (cena stavby) včetně DPH	**18 012 923,62**
3=(2/1)*100	**Procento změny Přijaté smluvní částky**	**109,63%**
4=(25/1)*100	**Sledování vyhrazených změn (Skupina 1)**	**0,00%**
5=(28/1)*100	**Sledování záměny položek (Skupina 2)**	**0,00%**

6=32+36	**Suma Změn kladných a Změn záporných Skupiny 3 a Skupiny 4**	**1 307 470,15**
7=(6/1)*100	**Sledování limitu 30 % - součet Skupiny 3 a Skupiny 4**	**9,63%**
8=1*0,3	**Zákonný limit 30 % pro Skupinu 3 a Skupinu 4**	**4 073 773,07**

12=(1)*0,15	**Limit**	**2 036 886,54**
13=(39)/(1)	**Sledování limitu v %**	**0,00%**
14=ABS(37)+(38)	**Hodnota skupiny 5**	**0,00**

						- 1 -			**- 2 -**			**- 3 -**			**- 4 -**			**- 5 -**		
						Vyhrazené změny (Doměrky) (dle §100 zákona č. 134/2016 Sb.)			Záměna položek (dle §222 odst. (7) zákona č. 134/2016 Sb.)			Změny nepředvídané (dle §222 odst. (6) zákona č. 134/2016 Sb.)			Změny nezbytné (dle §222 odst. (5) zákona č. 134/2016 Sb.)			Změny de minimis Změny neměnící celkovou povahu veřejné zakázky (dle §222 odst. (4) zákona č. 134/2016 Sb.)		
SO	**ZBV č.**	**Název SO/PS / předmět Změny**	**Změny záporné (zadávat se znaménkem mínus)**	**Změny kladné**	**Hodnota ZBV**	**Změny záporné (zadávat se znaménkem mínus)**	**Změny kladné**	**Suma Změn záporných a Změn kladných**	**Změny záporné (zadávat se znaménkem mínus)**	**Změny kladné**	**Suma Změn záporných a Změn kladných**	**Změny záporné (zadávat se znaménkem mínus)**	**Změny kladné**	**Suma Změn záporných a Změn kladných**	**Změny záporné (zadávat se znaménkem mínus)**	**Změny kladné**	**Suma Změn záporných a Změn kladných**	**Změny záporné (zadávat se znaménkem mínus)**	**Změny kladné**	**limit 15 %**
16	**17**	**18**	**19=23+26+29+33**	**20=24+27+30+34+37+39**	**21=19+20**	**23**	**24**	**25=23+24**	**26**	**27**	**28=26+27**	**29**	**30**	**32=29+30**	**33**	**34**	**36=33+34**	**37**	**38**	**39=ABS(37)+38**
		II/111 Líšno, Most ev. č. 111-003 přes odpad z rybníka u obce Líšno	**- 211 737,71**	**1 519 207,86**	**1 307 470,15**	**0,00**	**0,00**	**0,00**	**0,00**	**0,00**	**0,00**	**- 211 737,71**	**1 519 207,86**	**1 307 470,15**	**0,00**	**0,00**	**0,00**	**0,00**	**0,00**	**0,00**
201	1	SO 201 Most ev. č. II/111-03 / Navýšení objemu zemních prací, odvozu výkopku a suti na skládku a jejich uložení. Navýšení kubatur nových betonových konstrukcí, zdiva z kamene a izolace nových opěr. Návrh řešení nových opěr.	- 211 737,71	1 519 207,86	1 307 470,15	0,00	0,00	0,00	0,00	0,00	0,00	- 211 737,71	1 519 207,86	1 307 470,15	0,00	0,00	0,00	0,00	0,00	0,00

Poznámka: Formulář má informativní charakter a zobrazuje stav k datu předložení Změnového listu.

Přehled dalších dokladů

Číslo ZBV:	**1**
Název stavby:	**II/111 Líšno, Most ev. č. 111-003 přes odpad z rybníka u obce Líšno**
Název stavebního objektu / provozního souboru (SO/PS):	Most ev. č. II/111-03
Číslo SO/PS / číslo změny SO/PS:	201/1

Doklad	**počet listů**
07) Rozpis ocenění SO celkem	36
08) Zápis z 4. KD	5
09) Zápis ve Stavebním deníku	1
10) Včasné upozornění zhotovitele č. 1	11
11) Včasné upozornění zhotovitele č. 2	13
12) Vyjádření AD	2
13) Vyjádření TDS	2
14) Akceptace změny vč. pokynu ZBV - KSÚS	3
15) výkres 201.12a Tvar a výztuž říms mostu_změna_a	1
16) Výkres 201.11. Výztuž nosné konstrukce	1
17) Výkres 201.14 Nové dříky opěr	1
18) Výkres 201.09. Výztuž opěry 1	1
19) Výkres 201.10 Výztuž opěry 2	1
20) Geodetické zaměření	2
21) Zápis geotechnika	2
22) Fotodokumentace	2
Počet listů celkem	84

Soupis prací SO po všech změnách

Název stavby: II/111 Líšno, Most ev. č. 111-003 přes odpad z rybníka u obce Líšno
Číslo a název SO/PS: SO 201 Most ev. č. II/111-03
Číslo a název rozpočtu: SO 201 Most ev. č. II/111-03

ZMĚNA SOUPISU PRACÍ (SO/PS)
1
celkem po všech změnách

Poř. č. pol.	Kód položky	Název položky	m.j.	Množství ve Smlouvě	Množství ve Změně	Množství rozdílu	Cena za m.j. v Kč	Cena celkem ve Smlouvě v Kč	Změny záporné v Kč	Změny kladné v Kč	Cena celkem ve Změně v Kč	Rozdíl cen celkem v Kč	Podíl cen celkem v %
1	2	3	4	5	6	7	8	9	10	11	12	13	1400,00%
	0	**Všeobecné konstrukce a práce**						**145 702,00**	**0,00**	**213 971,20**	**359 673,20**	**213 971,20**	**146,86%**
1	014102.R	ULOŽENÍ ODPADU ZE STAVBY NA SKLÁDKU S OPRÁVNĚNÍM K OPĚTOVNÉMU VYUŽITÍ - RECYKLAČNÍ STŘEDISKO	T	65,34	95,15	29,81	615,40	40 210,24	0,00	18 343,84	58 554,08	18 343,84	45,62%
		17 01 01 - BETON z vybouraných konstrukcí (mosty, římsy, základy, obrubníky, propusty, panely a jiné) 17 09 04 - Směsné stavební a demoliční odpady neuvedené pod čísly 17 09 01, 17 09 02 a 17 09 03 17 03 02 - Asfaltové směsi neuvedené pod číslem 17 03 01											
		*viz pol. SO 201 - 966158-bourání kcí z prost. betonu: (3,70 + 12,96)*2.3= 38,318 [A]* *viz pol. SO 201 - 966168-bourání ŽB kcí: 22.42*2.5=56,05 [B]* *viz pol. SO 201 - 966148-bourání kcí z cihel: 0.28*2.0=0,56 [C]* *viz pol. SO 201 - 97817-odstranění mostní izolace: 44.70*0.005=0,22 [D]* *Celkem: A +B+C+D= 95,148 [E]*											
		Náklad na uložení do recyklačního střediska či na skládku s oprávněním k opětovnému využití dodaného typu odpadu. Zhotovitel doloží platné oprávnění opravňující ho k nakládání s odpady. Dále předloží doklady o uložení tzv.Průvodku odpadu (s uvedením SPZ, množství-váhy, názvu odpadu, místo dalšího využí odpadu). Tuto průvodku odsouhlasí zástupci smluvních stran.											
2	014103.R	ULOŽENÍ ODPADU ZE STAVBY NA SKLÁDKU S OPRÁVNĚNÍM K OPĚTOVNÉMU VYUŽITÍ - RECYKLAČNÍ STŘEDISKO	T	141,79	404,73	262,94	744,00	105 491,76	0,00	195 627,36	301 119,12	195 627,36	185,44%
		17 05 04 - Zemina a kamení neuvedené pod číslem 17 05 03											
		*viz pol. SO 201 - 132739.R: 54,88*2,0=109,76 [E]* *viz pol. SO 201 - 966138 - bourání kcí z kamene: 12.32*2.6=32,03 [F]* *viz. pol. 13173: 131,47*2,0= 262,94 [G]*											
		Celkem: E+F+ G+H = 404,73 [I]											
		Náklad na uložení do recyklačního střediska či na skládku s oprávněním k opětovnému využití dodaného typu odpadu. Zhotovitel doloží platné oprávnění opravňující ho k nakládání s odpady. Dále předloží doklady o uložení tzv.Průvodku odpadu (s uvedením SPZ, množství-váhy, názvu odpadu, místo dalšího využí odpadu). Tuto průvodku odsouhlasí zástupci smluvních stran.											
	1	**Zemní práce**						**174 744,44**	**0,00**	**179 695,40**	**354 439,83**	**179 695,40**	**102,83%**
3	11120	ODSTRANĚNÍ KŘOVIN	M2	15,00	15,00	0,00	65,90	988,50	0,00	0,00	988,50	0,00	0,00%
		kácení náletových dřevin včetně kořenů											
		15m2=15,00 [A]											
		Položka zahrnuje: - odstranění křovin a stromů do průměru 100 mm - dopravu dřevin bez ohledu na vzdálenost - spálení na hromadách nebo štěpkování Položka nezahrnuje: - x											

Soupis prací SO po všech změnách

Název stavby: II/111 Líšno, Most ev. č. 111-003 přes odpad z rybníka u obce Líšno
Číslo a název SO/PS: SO 201 Most ev. č. II/111-03
Číslo a název rozpočtu: SO 201 Most ev. č. II/111-03

ZMĚNA SOUPISU PRACÍ (SO/PS)
1
celkem po všech změnách

Poř. č. pol.	Kód položky	Název položky	m.j.	Množství ve Smlouvě	Množství ve Změně	Množství rozdílu	Cena za m.j. v Kč	Cena celkem ve Smlouvě v Kč	Změny záporné v Kč	Změny kladné v Kč	Cena celkem ve Změně v Kč	Rozdíl cen celkem v Kč	Podíl cen celkem v %
1	2	3	4	5	6	7	8	9	10	11	12	13	1400,00%
4	11202	KÁCENÍ STROMŮ D KMENE DO 0,9M S ODSTRANĚNÍM PAŘEZŮ	KUS	1,00	1,00	0,00	8 791,20	8 791,20	0,00	0,00	8 791,20	0,00	0,00%
		kácení smrku - včetně odvozu											
		1ks=1,00 [A]											
		Položka zahrnuje: - poražení stromu a osekání větví - spálení větví na hromadách nebo štěpkování - dopravu a uložení kmenů, případné další práce s nimi dle pokynů zadávací dokumentace - vytrhání nebo vykopání pařezů - veškeré zemní práce spojené s odstraněním pařezů - dopravu a uložení pařezů, případně další práce s nimi dle pokynů zadávací dokumentace - zásyp jam po pařezech Položka nezahrnuje: - x Způsob měření: - kácení stromů se měří v [ks] poražených stromů (průměr stromů se měří ve výšce 1,3m nad terénem)											
5	11372A	FRÉZOVÁNÍ ZPEVNĚNÝCH PLOCH ASFALTOVÝCH - BEZ DOPRAVY	M3	8,82	8,82	0,00	4 011,00	35 377,02	0,00	0,00	35 377,02	0,00	0,00%
		Uvažována tl. vozovky 0.30m kvalitativní třída PAU: ZAS-T1 Vyfrézovaný materiál bude předmětem povinného odkupu zhotovitelem											
		*6.00*4.90*0.30=8,82 [A]*											
		Položka zahrnuje: - veškerou manipulaci s vybouranou sutí a s vybouranými hmotami, kromě vodorovné dopravy, vč. uložení na skládku. Položka nezahrnuje: - vodorovnou dopravu - poplatek za skládku, který se vykazuje v položce 0141** (s výjimkou malého množství bouraného materiálu, kde je možné poplatek zahrnout do jednotkové ceny bourání – tento fakt musí být uveden v doplňujícím textu k položce).											
6	11511	ČERPÁNÍ VODY DO 500 L/MIN	HOD	150,00	150,00	0,00	274,70	41 205,00	0,00	0,00	41 205,00	0,00	0,00%
		150=150,00 [A]											
		Položka zahrnuje: *- čerpání vody na povrchu* *- potrubí* *- pohotovost záložní čerpací soupravy* *- zřízení čerpací jímky* *- následná demontáž a likvidace těchto zařízení* *Položka nezahrnuje:* *- x*											

Soupis prací SO po všech změnách

Název stavby: II/111 Líšno, Most ev. č. 111-003 přes odpad z rybníka u obce Líšno
Číslo a název SO/PS: SO 201 Most ev. č. II/111-03
Číslo a název rozpočtu: SO 201 Most ev. č. II/111-03

ZMĚNA SOUPISU PRACÍ (SO/PS)
1
celkem po všech změnách

Poř. č. pol.	Kód položky	Název položky	m.j.	Množství ve Smlouvě	Množství ve Změně	Množství rozdílu	Cena za m.j. v Kč	Cena celkem ve Smlouvě v Kč	Změny záporné v Kč	Změny kladné v Kč	Cena celkem ve Změně v Kč	Rozdíl cen celkem v Kč	Podíl cen celkem v %
1	2	3	4	5	6	7	8	9	10	11	12	13	1400,00%
7	12473A	VYKOPÁVKY PRO KORYTA VODOTEČÍ TŘ. I - BEZ DOPRAVY	M3	3,60	3,60	0,00	302,20	1 087,92	0,00	0,00	1 087,92	0,00	0,00%
		odtěžení zemní hrázky											
		*3.00*0.80*1.50=3,60 [A]*											
		Položka zahrnuje: - svislou dopravu, přemístění, přeložení, manipulace s výkopkem - kompletní provedení vykopávky nezapažené i zapažené - ošetření výkopiště po celou dobu práce v něm vč. klimatických opatření - ztížení vykopávek v blízkosti podzemního vedení, konstrukcí a objektů vč. jejich dočasného zajištění - ztížení pod vodou, v okolí výbušnin, ve stísněných prostorech a pod. - příplatek za lepivost - těžení po vrstvách, pásech a po jiných nutných částech (figurách) - čerpání vody vč. čerpacích jímek, potrubí a pohotovostní čerpací soupravy (viz ustanovení k pol. 1151,2) - potřebné snížení hladiny podzemní vody - těžení a rozpojování jednotlivých balvanů - vytahování a nošení výkopku - svahování a přesvah. svahů do konečného tvaru, výměna hornin v podloží a v pláni znehodnocené klimatickými vlivy - ruční vykopávky, odstranění kořenů a napadávek - pažení, vzepření a rozepření vč. přepažování (vyjma pažení záporového a štětových stěn) - úpravu, ochranu a očištění dna, základové spáry, stěn a svahů - zhutnění podloží, případně i svahů vč. svahování - zřízení stupňů v podloží a lavic na svazích, není-li pro tyto práce zřízena samostatná položka - udržování výkopiště a jeho ochrana proti vodě - odvedení nebo obvedení vody v okolí výkopiště a ve výkopišti - třídění výkopku - veškeré pomocné konstrukce umožňující provedení vykopávky (příjezdy, sjezdy, nájezdy, lešení, podpěr. konstr., přemostění, zpevněné plochy, zakrytí a pod.) Položka nezahrnuje: - vodorovnou dopravu - uložení zeminy (na skládku, do násypu) ani poplatky za skládku, vykazují se v položce č.0141**											

Soupis prací SO po všech změnách

Název stavby: II/111 Líšno, Most ev. č. 111-003 přes odpad z rybníka u obce Líšno
Číslo a název SO/PS: SO 201 Most ev. č. II/111-03
Číslo a název rozpočtu: SO 201 Most ev. č. II/111-03

ZMĚNA SOUPISU PRACÍ (SO/PS)
1
celkem po všech změnách

Poř. č. pol.	Kód položky	Název položky	m.j.	Množství ve Smlouvě	Množství ve Změně	Množství rozdílu	Cena za m.j. v Kč	Cena celkem ve Smlouvě v Kč	Změny záporné v Kč	Změny kladné v Kč	Cena celkem ve Změně v Kč	Rozdíl cen celkem v Kč	Podíl cen celkem v %
1	2	3	4	5	6	7	8	9	10	11	12	13	1400,00%
8	12483A	VYKOPÁVKY PRO KORYTA VODOTEČÍ TŘ. II - BEZ DOPRAVY	M3	11,25	11,25	0,00	417,60	4 698,00	0,00	0,00	4 698,00	0,00	0,00%
		odtěžení zeminy koryta na výtoku: půdorysná plocha: 15m2=15,00 [A] prům. tlouštka: 0.75m=0,75 [B] A*B=11,25 [C]											
		Položka zahrnuje: *- svislou dopravu, přemístění, přeložení, manipulace s výkopkem* *- kompletní provedení vykopávky nezapažené i zapažené* *- ošetření výkopiště po celou dobu práce v něm vč. klimatických opatření* *- ztížení vykopávek v blízkosti podzemního vedení, konstrukcí a objektů vč. jejich dočasného zajištění* *- ztížení pod vodou, v okolí výbušnin, ve stísněných prostorech a pod.* *- příplatek za lepivost* *- těžení po vrstvách, pásech a po jiných nutných částech (figurách)* *- čerpání vody vč. čerpacích jímek, potrubí a pohotovostní čerpací soupravy (viz ustanovení k pol. 1151,2)* *- potřebné snížení hladiny podzemní vody* *- těžení a rozpojování jednotlivých balvanů* *- vytahování a nošení výkopku* *- svahování a přesvah. svahů do konečného tvaru, výměna hornin v podloží a v pláni znehodnocené klimatickými vlivy* *- ruční vykopávky, odstranění kořenů a napadávek* *- pažení, vzepření a rozepření vč. přepažování (vyjma pažení záporového a štětových stěn)* *- úpravu, ochranu a očištění dna, základové spáry, stěn a svahů* *- zhutnění podloží, případně i svahů vč. svahování* *- zřízení stupňů v podloží a lavic na svazích, není-li pro tyto práce zřízena samostatná položka* *- udržování výkopiště a jeho ochrana proti vodě* *- odvedení nebo obvedení vody v okolí výkopiště a ve výkopišti* *- třídění výkopku* *- veškeré pomocné konstrukce umožňující provedení vykopávky (příjezdy, sjezdy, nájezdy, lešení, podpěr. konstr., přemostění, zpevněné plochy, zakrytí a pod.)* *Položka nezahrnuje:* *- vodorovnou dopravu* *- uložení zeminy (na skládku, do násypu) ani poplatky za skládku, vykazují se v položce č.0141*****											
9	12960	ČIŠTĚNÍ VODOTEČÍ A MELIORAČ KANÁLŮ OD NÁNOSŮ	M3	4,28	4,28	0,00	417,60	1 787,33	0,00	0,00	1 787,33	0,00	0,00%
		uvažována prům. tl. nánosů 0.15m											
		*3.00*9.50*0.15=4,28 [A]*											
		Položka zahrnuje: - vodorovnou a svislou dopravu, přemístění, přeložení, manipulace s materiálem a uložení na skládku. Položka nezahrnuje: - poplatek za skládku, který se vykazuje v položce 0141** (s výjimkou malého množství materiálu, kde je možné poplatek zahrnout do jednotkové ceny položky – tento fakt musí být uveden v doplňujícím textu k položce)											

Soupis prací SO po všech změnách

Název stavby: II/111 Líšno, Most ev. č. 111-003 přes odpad z rybníka u obce Líšno
Číslo a název SO/PS: SO 201 Most ev. č. II/111-03
Číslo a název rozpočtu: SO 201 Most ev. č. II/111-03

ZMĚNA SOUPISU PRACÍ (SO/PS)
1
celkem po všech změnách

Poř. č. pol.	Kód položky	Název položky	m.j.	Množství ve Smlouvě	Množství ve Změně	Množství rozdílu	Cena za m.j. v Kč	Cena celkem ve Smlouvě v Kč	Změny záporné v Kč	Změny kladné v Kč	Cena celkem ve Změně v Kč	Rozdíl cen celkem v Kč	Podíl cen celkem v %
1	2	3	4	5	6	7	8	9	10	11	12	13	1400,00%
10	13173	HLOUBENÍ JAM ZAPAŽ I NEPAŽ TŘ. I	M3	73,53	205,00	131,47	307,70	22 625,18	0,00	40 453,32	63 078,50	40 453,32	178,80%
		výkopová jáma mostu včetně odvodnění stavební jámy											
		Výkop stávajících opěr,křídel a jejich rubů - dle provedeného geodetického zaměření 205 [A]											
		Položka zahrnuje: - vodorovnou a svislou dopravu, přemístění, přeložení, manipulace s výkopkem - kompletní provedení vykopávky nezapažené i zapažené - ošetření výkopiště po celou dobu práce v něm vč. klimatických opatření - ztížení vykopávek v blízkosti podzemního vedení, konstrukcí a objektů vč. jejich dočasného zajištění - ztížení pod vodou, v okolí výbušnin, ve stísněných prostorech a pod. - příplatek za lepivost - těžení po vrstvách, pásech a po jiných nutných částech (figurách) - čerpání vody vč. čerpacích jímek, potrubí a pohotovostní čerpací soupravy (viz ustanovení k pol. 1151,2) - potřebné snížení hladiny podzemní vody - těžení a rozpojování jednotlivých balvanů - vytahování a nošení výkopku - svahování a přesvah. svahů do konečného tvaru, výměna hornin v podloží a v pláni znehodnocené klimatickými vlivy - ruční vykopávky, odstranění kořenů a napadávek - pažení, vzepření a rozepření vč. přepažování (vyjma pažení záporového a štětových stěn) - úpravu, ochranu a očištění dna, základové spáry, stěn a svahů - odvedení nebo obvedení vody v okolí výkopiště a ve výkopišti - třídění výkopku - veškeré pomocné konstrukce umožňující provedení vykopávky (příjezdy, sjezdy, nájezdy, lešení, podpěr. konstr., přemostění, zpevněné plochy, zakrytí a pod.) Položka nezahrnuje: - uložení zeminy (na skládku, do násypu) ani poplatky za skládku, vykazují se v položce č.0141**											

Soupis prací SO po všech změnách

Název stavby: II/111 Líšno, Most ev. č. 111-003 přes odpad z rybníka u obce Líšno
Číslo a název SO/PS: SO 201 Most ev. č. II/111-03
Číslo a název rozpočtu: SO 201 Most ev. č. II/111-03

ZMĚNA SOUPISU PRACÍ (SO/PS)
1
celkem po všech změnách

Poř. č. pol.	Kód položky	Název položky	m.j.	Množství ve Smlouvě	Množství ve Změně	Množství rozdílu	Cena za m.j. v Kč	Cena celkem ve Smlouvě v Kč	Změny záporné v Kč	Změny kladné v Kč	Cena celkem ve Změně v Kč	Rozdíl cen celkem v Kč	Podíl cen celkem v %
1	2	3	4	5	6	7	8	9	10	11	12	13	1400,00%
11	13273	HLOUBENÍ RÝH ŠÍŘ DO 2M PAŽ I NEPAŽ TŘ. I	M3	2,40	2,40	0,00	307,70	738,48	0,00	0,00	738,48	0,00	0,00%
		příčné prahy v korytě: 2*0.50*0.80*3.00=2,40 [A]											
		Položka zahrnuje: *- vodorovnou a svislou dopravu, přemístění, přeložení, manipulace s výkopkem* *- kompletní provedení vykopávky nezapažené i zapažené* *- ošetření výkopiště po celou dobu práce v něm vč. klimatických opatření* *- ztížení vykopávek v blízkosti podzemního vedení, konstrukcí a objektů vč. jejich dočasného zajištění* *- ztížení pod vodou, v okolí výbušnin, ve stísněných prostorech a pod.* *- příplatek za lepivost* *- těžení po vrstvách, pásech a po jiných nutných částech (figurách)* *- čerpání vody vč. čerpacích jímek, potrubí a pohotovostní čerpací soupravy (viz ustanovení k pol. 1151,2)* *- potřebné snížení hladiny podzemní vody* *- těžení a rozpojování jednotlivých balvanů* *- vytahování a nošení výkopku* *- svahování a přesvah. svahů do konečného tvaru, výměna hornin v podloží a v pláni znehodnocené klimatickými vlivy* *- ruční vykopávky, odstranění kořenů a napadávek* *- pažení, vzepření a rozepření vč. přepažování (vyjma pažení záporového a štětových stěn)* *- úpravu, ochranu a očištění dna, základové spáry, stěn a svahů* *- odvedení nebo obvedení vody v okolí výkopiště a ve výkopišti* *- třídění výkopku* *- veškeré pomocné konstrukce umožňující provedení vykopávky (příjezdy, sjezdy, nájezdy, lešení, podpěr. konstr., přemostění, zpevněné plochy, zakrytí a pod.)* *Položka nezahrnuje:* *- uložení zeminy (na skládku, do násypu) ani poplatky za skládku, vykazují se v položce č.0141*****											
12	132739.R	ODVOZ VYKOPANÉ ZEMINY NA RECYKLAČNÍ SKLÁDKU	M3	54,88	186,35	131,47	120,90	6 634,99	0,00	15 894,72	22 529,71	15 894,72	239,56%
		Odvoz na nejbližší recyklační skládku											
		z pol. 12473A: 3,60=3,60 [A] *z pol.12483A: 11,25=11,25 [B]* *z pol.12960: 4,28=4,28 [C]* *z pol.13173: 73,53=73,53 [D]* *z pol.13273: 2,40=2,40 [E]* *nepoužitelná zemina z vrtů mikropilot: 3.1415*0.22*0.22/4*18*11.00=7,53 [F]* *odečtena pol.17411: -19,01=-19,01 [G]* *odečtena pol.17521: -28,70=-28,70 [H]* *Viz položka 13173: 131,47=131,47 [I]* *Celkem: A+B+C+D+E+F+G+H+ [I]= 186,35 [J]*											
		Viz položka 13173, tj. 131,47											
		Odvoz na nejbližší recyklační skládku											

Soupis prací SO po všech změnách

Název stavby: II/111 Líšno, Most ev. č. 111-003 přes odpad z rybníka u obce Líšno
Číslo a název SO/PS: SO 201 Most ev. č. II/111-03
Číslo a název rozpočtu: SO 201 Most ev. č. II/111-03

ZMĚNA SOUPISU PRACÍ (SO/PS)
1
celkem po všech změnách

Poř. č. pol.	Kód položky	Název položky	m.j.	Množství ve Smlouvě	Množství ve Změně	Množství rozdílu	Cena za m.j. v Kč	Cena celkem ve Smlouvě v Kč	Změny záporné v Kč	Změny kladné v Kč	Cena celkem ve Změně v Kč	Rozdíl cen celkem v Kč	Podíl cen celkem v %
1	2	3	4	5	6	7	8	9	10	11	12	13	1400,00%
13	17120	ULOŽENÍ SYPANINY DO NÁSYPŮ A NA SKLÁDKY BEZ ZHUTNĚNÍ	M3	106,19	237,66	131,47	96,70	10 268,57	0,00	12 713,15	22 981,72	12 713,15	123,81%
		uložení na meziskládku.											
		použitelná zemina z výkopů - viz pol. 13173+13273 : 73.53+2.40=75,93 [A] *nepoužitelná zemina vykopávek z koryta - viz pol. 12473A+12483A+12960: 3.60+11.25+4.28=19,13 [B]* *nepoužitelná zemina z vrtů mikropilot: 3.1415*0.22*0.22/4*18*11.00=7,53 [C]* *zemina ze zemní hrázky: 3.60=3,60 [D]* *Viz pol. 13173: 131,47=131,47 [E]* *Celkem: A+B+C+D+ E=237,66 [F]*											
		Položka zahrnuje: - kompletní provedení zemní konstrukce do předepsaného tvaru - ošetření úložiště po celou dobu práce v něm vč. klimatických opatření - ztížení v okolí vedení, konstrukcí a objektů a jejich dočasné zajištění - ztížení provádění ve ztížených podmínkách a stísněných prostorech - ztížené ukládání sypaniny pod vodu - ukládání po vrstvách a po jiných nutných částech (figurách) vč. dosypávek - spouštění a nošení materiálu - úprava, očištění a ochrana podloží a svahů - svahování, uzavírání povrchů svahů - udržování úložiště a jeho ochrana proti vodě - odvedení nebo obvedení vody v okolí úložiště a v úložišti - veškeré pomocné konstrukce umožňující provedení zemní konstrukce (příjezdy, sjezdy, nájezdy, lešení, podpěrné konstrukce, přemostění, zpevněné plochy, zakrytí a pod.) Položka nezahrnuje: - x											
14	17411	ZÁSYP JAM A RÝH ZEMINOU SE ZHUTNĚNÍM	M3	19,01	110,53	91,52	1 208,80	22 979,29	0,00	110 634,21	133 613,49	110 634,21	481,45%
		zpětný zásyp pod HDPE fólií											
		za OP1: 1.20*1.30*5.50=8,58 [A] za OP2: 1.20*(2.00+1.16)/2*5.50=10,43 [B] Zásypy za opěrami: pol. 13173 tj. 131,47; pol. 272314 tj. 4,24; pol. 333212 tj. 10,9; pol 333325 tj. 30,14; pol 451312 tj. 2,77 // 131,47 - 4,24 - 10,9 - 30,14 - 2,77 = 83,42 [C] Výměna podloží pod opěrami a křídly, (6,6+1,455+2,075)*2*2,00*0,2=8,104 [D] Celkem: A+B+C+D=110,534 [E]											
		Položka zahrnuje: - kompletní provedení zemní konstrukce vč. výběru vhodného materiálu - úprava ukládaného materiálu vlhčením, tříděním, promícháním nebo vysoušením, příp. jiné úpravy za účelem zlepšení jeho mech. vlastností - hutnění i různé míry hutnění - ošetření úložiště po celou dobu práce v něm vč. klimatických opatření - ztížení v okolí vedení, konstrukcí a objektů a jejich dočasné zajištění - ztížení provádění vč. hutnění ve ztížených podmínkách a stísněných prostorech - ztížené ukládání sypaniny pod vodu - ukládání po vrstvách a po jiných nutných částech (figurách) vč. dosypávek - spouštění a nošení materiálu - výměna částí zemní konstrukce znehodnocené klimatickými vlivy - ruční hutnění - udržování úložiště a jeho ochrana proti vodě - odvedení nebo obvedení vody v okolí úložiště a v úložišti - veškeré pomocné konstrukce umožňující provedení zemní konstrukce (příjezdy, sjezdy, nájezdy, lešení, podpěrné konstrukce, přemostění, zpevněné plochy, zakrytí a pod.) Položka nezahrnuje: - x											

Soupis prací SO po všech změnách

Název stavby: II/111 Líšno, Most ev. č. 111-003 přes odpad z rybníka u obce Líšno
Číslo a název SO/PS: SO 201 Most ev. č. II/111-03
Číslo a název rozpočtu: SO 201 Most ev. č. II/111-03

ZMĚNA SOUPISU PRACÍ (SO/PS)
1
celkem po všech změnách

Poř. č. pol.	Kód položky	Název položky	m.j.	Množství ve Smlouvě	Množství ve Změně	Množství rozdílu	Cena za m.j. v Kč	Cena celkem ve Smlouvě v Kč	Změny záporné v Kč	Změny kladné v Kč	Cena celkem ve Změně v Kč	Rozdíl cen celkem v Kč	Podíl cen celkem v %
1	2	3	4	5	6	7	8	9	10	11	12	13	1400,00%
15	17521	OBSYP POTRUBÍ A OBJEKTŮ ZEMINOU BEZ ZHUT	M3	28,70	28,70	0,00	417,60	11 985,12	0,00	0,00	11 985,12	0,00	0,00%
		obsyp (svah) vedle křídel											
		*vlevo: 2.00*1.00+3.00*8.00=26,00 [A]* *vpravo: 1.00*(1.50+1.20)=2,70 [B]* *Celkem: A+B=28,70 [C]*											
		Položka zahrnuje: - kompletní provedení zemní konstrukce vč. výběru vhodného materiálu - úprava ukládaného materiálu vlhčením, tříděním, promícháním nebo vysoušením, příp. jiné úpravy za účelem zlepšení jeho mech. vlastností - ošetření úložiště po celou dobu práce v něm vč. klimatických opatření - ztížení v okolí vedení, konstrukcí a objektů a jejich dočasné zajištění - ztížení provádění vč. hutnění ve ztížených podmínkách a stísněných prostorech - ztížené ukládání sypaniny pod vodu - ukládání po vrstvách a po jiných nutných částech (figurách) vč. dosypávek - spouštění a nošení materiálu - výměna částí zemní konstrukce znehodnocené klimatickými vlivy - výplň jam a prohlubní v podloží - úprava, očištění, ochrana a zhutnění podloží - svahování - zřízení lavic na svazích - udržování úložiště a jeho ochrana proti vodě - odvedení nebo obvedení vody v okolí úložiště a v úložišti - veškeré pomocné konstrukce umožňující provedení zemní konstrukce (příjezdy, sjezdy, nájezdy, lešení, podpěrné konstrukce, přemostění, zpevněné plochy, zakrytí a pod.) Položka nezahrnuje: - x Způsob měření: - zemina vytlačená potrubím o DN 180mm se od kubatury obsypů neodečítá											
16	17750	ZEMNÍ HRÁZKY ZE ZEMIN NEPROPUSTNÝCH	M3	3,60	3,60	0,00	1 549,40	5 577,84	0,00	0,00	5 577,84	0,00	0,00%
		zahrázkování toku u přelivu z rybníka											
		*3.00*0.80*1.50=3,60 [A]*											
		Položka zahrnuje: - kompletní provedení zemní konstrukce vč. výběru vhodného materiálu - úprava ukládaného materiálu vlhčením, tříděním, promícháním nebo vysoušením, příp. jiné úpravy za účelem zlepšení jeho mech. vlastností - hutnění i různé míry hutnění - ošetření úložiště po celou dobu práce v něm vč. klimatických opatření - ztížení v okolí vedení, konstrukcí a objektů a jejich dočasné zajištění - ztížení provádění vč. hutnění ve ztížených podmínkách a stísněných prostorech - ztížené ukládání sypaniny pod vodu - ukládání po vrstvách a po jiných nutných částech (figurách) vč. dosypávek - spouštění a nošení materiálu - výměna částí zemní konstrukce znehodnocené klimatickými vlivy - ruční hutnění a výplň jam a prohlubní v podloží - úprava, očištění, ochrana a zhutnění podloží - svahování, hutnění a uzavírání povrchů svahů - zřízení lavic na svazích - udržování úložiště a jeho ochrana proti vodě - odvedení nebo obvedení vody v okolí úložiště a v úložišti - veškeré pomocné konstrukce umožňující provedení zemní konstrukce (příjezdy, sjezdy, nájezdy, lešení, podpěrné konstrukce, přemostění, zpevněné plochy, zakrytí a pod.) Položka nezahrnuje: - x											

Soupis prací SO po všech změnách

Název stavby: II/111 Líšno, Most ev. č. 111-003 přes odpad z rybníka u obce Líšno
Číslo a název SO/PS: SO 201 Most ev. č. II/111-03
Číslo a název rozpočtu: SO 201 Most ev. č. II/111-03

ZMĚNA SOUPISU PRACÍ (SO/PS)
1
celkem po všech změnách

Poř. č. pol.	Kód položky	Název položky	m.j.	Množství ve Smlouvě	Množství ve Změně	Množství rozdílu	Cena za m.j. v Kč	Cena celkem ve Smlouvě v Kč	Změny záporné v Kč	Změny kladné v Kč	Cena celkem ve Změně v Kč	Rozdíl cen celkem v Kč	Podíl cen celkem v %
1	2	3	4	5	6	7	8	9	10	11	12	13	1400,00%
	2	**Základy**						**1 572 820,79**	**- 175 500,00**	**160 099,76**	**1 557 420,55**	**- 15 400,24**	**-0,98%**
17	21264	TRATIVODY KOMPL Z TRUB Z PLAST HMOT DN DO 200MM	m	20,00	20,00	0,00	291,20	5 824,00	0,00	0,00	5 824,00	0,00	0,00%
		drenáž za opěrami DN 160 - odvodnění rubu opěr včetně vyústění											
		podélné dren. trubky: (5.50+1.00+1.50)+(5.50+2.00+1.20)=16,70 [A] *vývody skrz úl. prahy: 2*1.65=3,30 [B]* *Celkem: A+B=20,00 [C]*											
		Položka zahrnuje: - platí pro kompletní konstrukce trativodů: - výkop rýhy předepsaného tvaru v dané třídě těžitelnosti, výplň, zásyp trativodu včetně dopravy, uložení přebytečného materiálu, dodávky předepsaného materiálu pro výplň a zásyp - zřízení spojovací vrstvy - zřízení podkladu a lože trativodu z předepsaného materiálu - dodávka a uložení trativodu předepsaného materiálu a profilu - obsyp trativodu předepsaným materiálem - ukončení trativodu zaústěním do potrubí nebo vodoteče, případně vybudování ukončujícího objektu (kapličky) dle VL - veškerý materiál, výrobky a polotovary, včetně mimostaveništní a vnitrostaveništní dopravy Položka nezahrnuje: - opláštění z geotextilie, fólie											
18	21331	DRENÁŽNÍ VRSTVY Z BETONU MEZEROVITÉHO (DRENÁŽNÍHO)	M3	0,84	0,84	0,00	4 230,80	3 553,87	0,00	0,00	3 553,87	0,00	0,00%
		ochrana drenáže za opěrami a křídly											
		*(5.50+1.00+1.50)*0.05+(5.50+2.00+1.20)*0.05=0,84 [A]*											
		Položka zahrnuje: - dodávku předepsaného materiálu pro drenážní vrstvu, včetně mimostaveništní a vnitrostaveništní dopravy - provedení drenážní vrstvy předepsaných rozměrů a předepsaného tvaru Položka nezahrnuje: - x											
19	21341	DRENÁŽNÍ VRSTVY Z PLASTBETONU (PLASTMALTY)	M3	0,04	0,04	0,00	131 868,00	5 274,72	0,00	0,00	5 274,72	0,00	0,00%
		drenážní kanálek pro odvodnění izolace mostovky											
		*0.2*0.035*5.55=0,04 [A]*											
		Položka zahrnuje: - dodávku předepsaného materiálu pro drenážní vrstvu, včetně mimostaveništní a vnitrostaveništní dopravy - provedení drenážní vrstvy předepsaných rozměrů a předepsaného tvaru Položka nezahrnuje: - x											
20	227851	MIKROPILOTY KOMPLET D DO 300MM NA POVRCHU	M	261,00	261,00	0,00	3 240,00	845 640,00	0,00	0,00	845 640,00	0,00	0,00%
		mikropiloty DN220mm, celk. dl. 14,5 m (11m zainjekt. kořen), výztuž trubkou profilu 108/14 S355; odklon od svislice 10 stupňů											
		*2*9*14.5=261,00 [A]*											
		Položka zahrnuje: - kompletní práce, které jsou nutné pro předepsanou funkci mikropilot - dodání trubek a injekčních hmot, osazení a zainjektování trubek - včetně pomocných konstrukcí (lešení, montážní plošiny a pod.) Položka nezahrnuje: - vrty (uvedou se v položce 261 nebo 266). Způsob měření: - pod pojmem DN mikropilot se rozumí DN dříku											

Soupis prací SO po všech změnách

Název stavby: II/111 Líšno, Most ev. č. 111-003 přes odpad z rybníka u obce Líšno
Číslo a název SO/PS: SO 201 Most ev. č. II/111-03
Číslo a název rozpočtu: SO 201 Most ev. č. II/111-03

ZMĚNA SOUPISU PRACÍ (SO/PS)
1
celkem po všech změnách

Poř. č. pol.	Kód položky	Název položky	m.j.	Množství ve Smlouvě	Množství ve Změně	Množství rozdílu	Cena za m.j. v Kč	Cena celkem ve Smlouvě v Kč	Změny záporné v Kč	Změny kladné v Kč	Cena celkem ve Změně v Kč	Rozdíl cen celkem v Kč	Podíl cen celkem v %
1	2	3	4	5	6	7	8	9	10	11	12	13	1400,00%
21	26165	VRTY PRO KOTVENÍ, INJEKTÁŽ A MIKROPILOTY NA POVRCHU TŘ. VI D DO 300MM	M	54,00	0,00	-54,00	3 250,00	175 500,00	-175 500,00	0,00	0,00	-175 500,00	-100,00%
		vrtání skrz stávající kamennou opěru a základ vrty DN 220mm prováděné jádrovým vrtáním diamantovou technikou											
		2*9ks*3.00=54,00 [A]											
		Skutečnost - vrty nebyly provedeny - stávající opěry byly užší											
		Položka zahrnuje: - přemístění, montáž a demontáž vrtných souprav - svislou dopravu zeminy z vrtu - vodorovnou dopravu zeminy bez uložení na skládku - případně nutné pažení dočasné (včetně odpažení) i trvalé Položka nezahrnuje: - x											
22	26175	VRTY PRO KOTV, INJEKT, MIKROPIL NA POVR TŘ I A II D DO 300MM	M	198,00	252,00	54,00	2 620,00	518 760,00	0,00	141 480,00	660 240,00	141 480,00	27,27%
		vrt DN 220mm											
		2*9*11.0=198,00 [A]											
		Navíc 54 m místo položky 26165, 198+54=252 m											
		Položka zahrnuje: - přemístění, montáž a demontáž vrtných souprav - svislou dopravu zeminy z vrtu - vodorovnou dopravu zeminy bez uložení na skládku - případně nutné pažení dočasné (včetně odpažení) i trvalé Položka nezahrnuje: - x											
23	272314	ZÁKLADY Z PROSTÉHO BETONU DO C25/30	M3	0,75	4,99	4,24	4 395,60	3 296,70	0,00	18 619,76	21 916,46	18 619,76	564,80%
		*základ dřevěného plotu parc. č. 50: 0.20*1.00*3.00=0,60 [A]* *základ plotového sloupku parc. č. 50: 0.35*0.70*0.60=0,15 [B]* *Podkladní betony pod křídla, (2,075+1,455)*0,4*1,5*2, celkem 4,236 [C]* *Celkem: A+B+ C= 4,986 [D]*											
		*Podkladní betony pod křídla, (2,075+1,455)*0,4*1,5*2, celkem 4,236 +0,75=9,726 m3*											
		Položka zahrnuje: - dodání čerstvého betonu (betonové směsi) požadované kvality, jeho uložení do požadovaného tvaru při jakékoliv hustotě výztuže, konzistenci čerstvého betonu a způsobu hutnění, ošetření a ochranu betonu, - zhotovení nepropustného, mrazuvzdorného betonu a betonu požadované trvanlivosti a vlastností, užití potřebných přísad a technologií výroby betonu, - zřízení pracovních a dilatačních spar, včetně potřebných úprav, výplně, vložek, opracování, očištění a ošetření, - bednění požadovaných konstr. (i ztracené) s úpravou dle požadované kvality povrchu betonu, včetně odbedňovacích a odskružovacích prostředků, nátěrů zabraňujících soudržnosti betonu a bednění, - podpěrné konstr. (skruže) a lešení všech druhů pro bednění, vč. ochranných a bezpečnostních opatření a základů těchto konstrukcí a lešení, - vytvoření kotevních čel, kapes, nálitků a sedel, zřízení všech požadovaných otvorů, výklenků, prostupů, dutin, drážek a pod., vč. ztížení práce a úprav kolem nich, - úpravy pro osazení výztuže, doplňkových konstrukcí a vybavení, - úpravy povrchu pro položení požadované izolace, povlaků a nátěrů, případně vyspravení, - ztížení práce u kabelových a injektážních trubek a ostatních zařízení osazovaných do betonu, - konstrukce betonových kloubů, upevnění kotevních prvků a doplňkových konstrukcí, - nátěry zabraňující soudržnost betonu a bednění, - výplň, těsnění a tmelení spar a spojů, - opatření povrchů betonu izolací proti zemní vlhkosti v částech, kde přijdou do styku se zeminou nebo kamenivem, - případné zřízení spojovací vrstvy u základů, - úpravy pro osazení zařízení ochrany konstrukce proti vlivu bludných proudů, Položka nezahrnuje: - x											

Soupis prací SO po všech změnách

Název stavby: II/111 Líšno, Most ev. č. 111-003 přes odpad z rybníka u obce Líšno
Číslo a název SO/PS: SO 201 Most ev. č. II/111-03
Číslo a název rozpočtu: SO 201 Most ev. č. II/111-03

ZMĚNA SOUPISU PRACÍ (SO/PS)
1
celkem po všech změnách

Poř. č. pol.	Kód položky	Název položky	m.j.	Množství ve Smlouvě	Množství ve Změně	Množství rozdílu	Cena za m.j. v Kč	Cena celkem ve Smlouvě v Kč	Změny záporné v Kč	Změny kladné v Kč	Cena celkem ve Změně v Kč	Rozdíl cen celkem v Kč	Podíl cen celkem v %
1	2	3	4	5	6	7	8	9	10	11	12	13	1400,00%
24	285391	DODATEČNÉ KOTVENÍ VLEPENÍM BETONÁŘSKÉ VÝZTUŽE D DO 10MM DO VRTŮ	KUS	21,00	21,00	0,00	533,00	11 193,00	0,00	0,00	11 193,00	0,00	0,00%
		sanace přelivu odhad 35% plochy přelivu v kombinaci s mazaninou ze ŽB											
		*přeliv: (1.00+0.50)*5.00*0.35*8ks/m2=21,00 [A]*											
		Položka zahrnuje: - dodání výztuže předepsaného profilu a předepsané délky (do 600mm) - provedení vrtu předepsaného profilu a předepsané délky (do 300mm) - vsunutí výztuže do vyvrtaného profilu a její zalepení předepsaným pojivem - případně nutné lešení Položka nezahrnuje: - x											
25	28999	OPLÁŠTĚNÍ (ZPEVNĚNÍ) Z FÓLIE	M2	27,50	27,50	0,00	137,40	3 778,50	0,00	0,00	3 778,50	0,00	0,00%
		těsnící HDPE fólie v přechod. oblasti											
		*2*2.50*5.50=27,50 [A]*											
		Položka zahrnuje: *- dodávku předepsané fólie* *- úpravu, očištění a ochranu podkladu* *- přichycení k podkladu, případně zatížení* *- úpravy spojů a zajištění okrajů* *- úpravy pro odvodnění* *- nutné přesahy* *- mimostaveništní a vnitrostaveništní dopravu* *Položka nezahrnuje:* *- x* *Způsob měření:* *- přesahy se nezapočítávají do výměry*											
	3	**Svislé konstrukce**						**791 410,20**	**- 17 417,57**	**744 205,70**	**1 518 198,34**	**726 788,13**	**91,83%**
26	31717	KOVOVÉ KONSTRUKCE PRO KOTVENÍ ŘÍMSY	KG	136,50	136,50	0,00	203,30	27 750,45	0,00	0,00	27 750,45	0,00	0,00%
		kotvy říms do betonu hm. do 6.5kg, včetně povrchové úpravy, vrtu,úpravy a vyčištění vrtu, lepidla, vlepení kotvy											
		levá římsa: 2+6+3=11,00 [A] *pravá římsa: 2+6+2=10,00 [B]* *Celkem ks: A+B=21,00 [C]* *Celková hmotnost: C*6.5=136,50 [D]*											
		Položka zahrnuje: - dodávku (výrobu) kotevního prvku předepsaného tvaru - jeho osazení do předepsané polohy včetně nezbytných prací (vrty, zálivky apod.) Položka nezahrnuje: - x											

Soupis prací SO po všech změnách

Název stavby: II/111 Líšno, Most ev. č. 111-003 přes odpad z rybníka u obce Líšno
Číslo a název SO/PS: SO 201 Most ev. č. II/111-03
Číslo a název rozpočtu: SO 201 Most ev. č. II/111-03

ZMĚNA SOUPISU PRACÍ (SO/PS)
1
celkem po všech změnách

Poř. č. pol.	Kód položky	Název položky	m.j.	Množství ve Smlouvě	Množství ve Změně	Množství rozdílu	Cena za m.j. v Kč	Cena celkem ve Smlouvě v Kč	Změny záporné v Kč	Změny kladné v Kč	Cena celkem ve Změně v Kč	Rozdíl cen celkem v Kč	Podíl cen celkem v %
1	2	3	4	5	6	7	8	9	10	11	12	13	1400,00%
27	317325	ŘÍMSY ZE ŽELEZOBETONU DO C30/37 (B37)	M3	6,90	6,90	0,00	26 373,60	181 977,84	0,00	0,00	181 977,84	0,00	0,00%
		včetně bednění, úpravy pracovních a dilatačních spar, tmelení trvale pružným tmelem											
		*levá římsa: 0.314*8.65=2,72 [A]* *pravá římsa: 0.510*8.20=4,18 [B]* *Celkem: A+B=6,90 [C]*											
		Položka zahrnuje: - dodání čerstvého betonu (betonové směsi) požadované kvality, jeho uložení do požadovaného tvaru při jakékoliv hustotě výztuže, konzistenci čerstvého betonu a způsobu hutnění, ošetření a ochranu betonu, - zhotovení nepropustného, mrazuvzdorného betonu a betonu požadované trvanlivosti a vlastností, užití potřebných přísad a technologií výroby betonu, - zřízení pracovních a dilatačních spar, včetně potřebných úprav, výplně, vložek, opracování, očištění a ošetření, - bednění požadovaných konstr. (i ztracené) s úpravou dle požadované kvality povrchu betonu, včetně odbedňovacích a odskružovacích prostředků, nátěrů zabraňujících soudržnosti betonu a bednění, - podpěrné konstr. (skruže) a lešení všech druhů pro bednění, vč. ochranných a bezpečnostních opatření a základů těchto konstrukcí a lešení, - vytvoření kotevních čel, kapes, nálitků a sedel, zřízení všech požadovaných otvorů, výklenků, prostupů, dutin, drážek a pod., vč. ztížení práce a úprav kolem nich, - úpravy pro osazení výztuže, doplňkových konstrukcí a vybavení, - úpravy povrchu pro položení požadované izolace, povlaků a nátěrů, případně vyspravení, - ztížení práce u kabelových a injektážních trubek a ostatních zařízení osazovaných do betonu, - konstrukce betonových kloubů, upevnění kotevních prvků a doplňkových konstrukcí, - nátěry zabraňující soudržnost betonu a bednění, - výplň, těsnění a tmelení spar a spojů, - opatření povrchů betonu izolací proti zemní vlhkosti v částech, kde přijdou do styku se zeminou nebo kamenivem, - případné zřízení spojovací vrstvy u základů, - úpravy pro osazení zařízení ochrany konstrukce proti vlivu bludných proudů, Položka nezahrnuje: - dodání a osazení výztuže											

Soupis prací SO po všech změnách

Název stavby: II/111 Líšno, Most ev. č. 111-003 přes odpad z rybníka u obce Líšno
Číslo a název SO/PS: SO 201 Most ev. č. II/111-03
Číslo a název rozpočtu: SO 201 Most ev. č. II/111-03

ZMĚNA SOUPISU PRACÍ (SO/PS)
1
celkem po všech změnách

Poř. č. pol.	Kód položky	Název položky	m.j.	Množství ve Smlouvě	Množství ve Změně	Množství rozdílu	Cena za m.j. v Kč	Cena celkem ve Smlouvě v Kč	Změny záporné v Kč	Změny kladné v Kč	Cena celkem ve Změně v Kč	Rozdíl cen celkem v Kč	Podíl cen celkem v %
1	2	3	4	5	6	7	8	9	10	11	12	13	1400,00%
28	317365	VÝZTUŽ ŘÍMS Z OCELI 10505, B500B	T	1,24	1,19	-0,05	27 472,50	34 065,90	-1 373,63	0,00	32 692,28	-1 373,63	-4,03%
		180kg/m3											
		*6.90*0.18=1,24 [A]*											
		skutečnost dle RDS, výkres č. 201.13 - 1,19 tuny [B] *CELKEM: A-B= 0,05 [C]*											
		Položka zahrnuje: - veškerý materiál, výrobky a polotovary, včetně mimostaveništní a vnitrostaveništní dopravy (rovněž přesuny), včetně naložení a složení, případně s uložením - dodání betonářské výztuže v požadované kvalitě, stříhání, řezání, ohýbání a spojování do všech požadovaných tvarů (vč. armakošů) a uložení s požadovaným zajištěním polohy a krytí výztuže betonem, - veškeré svary nebo jiné spoje výztuže, - pomocné konstrukce a práce pro osazení a upevnění výztuže, - zednické výpomoci pro montáž betonářské výztuže, - úpravy výztuže pro osazení doplňkových konstrukcí, - ochranu výztuže do doby jejího zabetonování, - úpravy výztuže pro zřízení železobetonových kloubů, kotevních prvků, závěsných ok a doplňkových konstrukcí, - veškerá opatření pro zajištění soudržnosti výztuže a betonu, - vodivé propojení výztuže, které je součástí ochrany konstrukce proti vlivům bludných proudů, vyvedení do měřících skříní nebo míst pro měření bludných proudů (vlastní měřící skříně se uvádějí položkami SD 74), - povrchovou antikorozní úpravu výztuže, - separaci výztuže, - osazení měřících zařízení a úpravy pro ně, - osazení měřících skříní nebo míst pro měření bludných proudů. Položka nezahrnuje: - x											
29	333212	MOSTNÍ OPĚRY A KŘÍDLA Z LOMOVÉHO KAMENE NA MC	M3	2,22	13,12	10,90	18 131,90	40 252,82	0,00	197 637,71	237 890,53	197 637,71	490,99%
		obnovení částí ubouraných šikmých křídel (horní části) oprava konce křídla 1L oprava rubu opěr na styku se spádovým betonem pod drenáží											
		*obnovení částí ubouraných šikmých křídel (horní části): 4*1/2*0.75*0.75*1.00=1,13 [A]* *oprava konce křídla 1L: cca 0.50m3=0,50 [B]* *oprava rubu opěr na styku se spádovým betonem pod drenáží: 2*0.30*6.60*0.15=0,59 [C]* *Celkem: A+B+C=2,22 [D]*											
		Skutečnost: Nová křídla na vtoku i výtoku, *((0,94*2,075)*((1,71+1,355)/2)+(1,46*2,075/2)*((1,355+0,8)/2))*2+((0,85*1,455)*((1,22+1,01)/2)* *+(1,455*0,85/2)*((1,01+0,8)/2))*2, celkem 13,120 m3*											
		Položka zahrnuje: - dodání předepsaného lomového kamene, jeho výběr a případnou úpravu - spojovacího materiálu - vyzdění do předepsaného tvaru - včetně mimostaveništní a vnitrostaveništní dopravy Položka nezahrnuje: - x											

Soupis prací SO po všech změnách

Název stavby: II/111 Líšno, Most ev. č. 111-003 přes odpad z rybníka u obce Líšno
Číslo a název SO/PS: SO 201 Most ev. č. II/111-03
Číslo a název rozpočtu: SO 201 Most ev. č. II/111-03

ZMĚNA SOUPISU PRACÍ (SO/PS)
1
celkem po všech změnách

Poř. č. pol.	Kód položky	Název položky	m.j.	Množství ve Smlouvě	Množství ve Změně	Množství rozdílu	Cena za m.j. v Kč	Cena celkem ve Smlouvě v Kč	Změny záporné v Kč	Změny kladné v Kč	Cena celkem ve Změně v Kč	Rozdíl cen celkem v Kč	Podíl cen celkem v %
1	2	3	4	5	6	7	8	9	10	11	12	13	1400,00%
30	333325	MOSTNÍ OPĚRY A KŘÍDLA ZE ŽELEZOVÉHO BETONU DO C30/37	M3	21,00	51,14	30,14	18 131,90	380 769,90	0,00	546 567,99	927 337,89	546 567,99	143,54%
		úložné prahy se závěr. zídkami mostní křídla											
		úložné prahy: 2(0.75*1.32+0.30*0.35)*6.60=14,45 [A]* *křídlo 1L: 2.50*1.20*0.55=1,65 [B]* *křídlo 1P: 1.53*1.25*0.55+1.53*0.430=1,71 [C]* *křídlo 2L: 2.00*1.75*0.55=1,93 [D]* *křídlo 2P: 1.10*1.30*0.55+1.10*0.430=1,26 [E]* *Nové betonové opěry, (1,66+1,8)/2*1,32*6,6*2=30,144 [F]* *Celkem: A+B+C+D+E+ F=51,14 [G]*											
		*Nové betonové opěry, (1,66+1,8)/2*1,32*6,6*2=30,144m3, celkem30,144+21=51,144 m3*											
		Položka zahrnuje: - dodání čerstvého betonu (betonové směsi) požadované kvality, jeho uložení do požadovaného tvaru při jakékoliv hustotě výztuže, konzistenci čerstvého betonu a způsobu hutnění, ošetření a ochranu betonu, - zhotovení nepropustného, mrazuvzdorného betonu a betonu požadované trvanlivosti a vlastností, užití potřebných přísad a technologií výroby betonu, - zřízení pracovních a dilatačních spar, včetně potřebných úprav, výplně, vložek, opracování, očištění a ošetření, - bednění požadovaných konstr. (i ztracené) s úpravou dle požadované kvality povrchu betonu, včetně odbedňovacích a odskružovacích prostředků, nátěrů zabraňujících soudržnosti betonu a bednění, - podpěrné konstr. (skruže) a lešení všech druhů pro bednění, vč. ochranných a bezpečnostních opatření a základů těchto konstrukcí a lešení, - vytvoření kotevních čel, kapes, nálitků a sedel, zřízení všech požadovaných otvorů, výklenků, prostupů, dutin, drážek a pod., vč. ztížení práce a úprav kolem nich, - úpravy pro osazení výztuže, doplňkových konstrukcí a vybavení, - úpravy povrchu pro položení požadované izolace, povlaků a nátěrů, případně vyspravení, - ztížení práce u kabelových a injektážních trubek a ostatních zařízení osazovaných do betonu, - konstrukce betonových kloubů, upevnění kotevních prvků a doplňkových konstrukcí, - nátěry zabraňující soudržnost betonu a bednění, - výplň, těsnění a tmelení spar a spojů, - opatření povrchů betonu izolací proti zemní vlhkosti v částech, kde přijdou do styku se zeminou nebo kamenivem, - případné zřízení spojovací vrstvy u základů, - úpravy pro osazení zařízení ochrany konstrukce proti vlivu bludných proudů, Položka nezahrnuje: - dodání a osazení výztuže											

Soupis prací SO po všech změnách

Název stavby: II/111 Líšno, Most ev. č. 111-003 přes odpad z rybníka u obce Líšno
Číslo a název SO/PS: SO 201 Most ev. č. II/111-03
Číslo a název rozpočtu: SO 201 Most ev. č. II/111-03

ZMĚNA SOUPISU PRACÍ (SO/PS)
1
celkem po všech změnách

Poř. č. pol.	Kód položky	Název položky	m.j.	Množství ve Smlouvě	Množství ve Změně	Množství rozdílu	Cena za m.j. v Kč	Cena celkem ve Smlouvě v Kč	Změny záporné v Kč	Změny kladné v Kč	Cena celkem ve Změně v Kč	Rozdíl cen celkem v Kč	Podíl cen celkem v %
1	2	3	4	5	6	7	8	9	10	11	12	13	1400,00%
31	333365	VÝZTUŽ MOSTNÍCH OPĚR A KŘÍDEL Z OCELI 10505, B500B	T	4,41	3,83	-0,58	27 472,50	121 153,73	-16 043,94	0,00	105 109,79	-16 043,94	-13,24%
		210kg/m3											
		*21.00*0.21=4,41 [A]*											
		skutečnost dle RDS *výkres 201.14 - 0,086 t [B]* *výkres 201.9 - 1,84 t [C]* *výkres 201.10 - 1,9 t [D]* *B+C+D=3,826 [E]* *CELKEM A-E=0,58*											
		Položka zahrnuje: - veškerý materiál, výrobky a polotovary, včetně mimostaveništní a vnitrostaveništní dopravy (rovněž přesuny), včetně naložení a složení, případně s uložením - dodání betonářské výztuže v požadované kvalitě, stříhání, řezání, ohýbání a spojování do všech požadovaných tvarů (vč. armakošů) a uložení s požadovaným zajištěním polohy a krytí výztuže betonem, - veškeré svary nebo jiné spoje výztuže, - pomocné konstrukce a práce pro osazení a upevnění výztuže, - zednické výpomoci pro montáž betonářské výztuže, - úpravy výztuže pro osazení doplňkových konstrukcí, - ochranu výztuže do doby jejího zabetonování, - úpravy výztuže pro zřízení železobetonových kloubů, kotevních prvků, závěsných ok a doplňkových konstrukcí, - veškerá opatření pro zajištění soudržnosti výztuže a betonu, - vodivé propojení výztuže, které je součástí ochrany konstrukce proti vlivům bludných proudů, vyvedení do měřících skříní nebo míst pro měření bludných proudů (vlastní měřící skříně se uvádějí položkami SD 74), - povrchovou antikorozní úpravu výztuže, - separaci výztuže, - osazení měřících zařízení a úpravy pro ně, - osazení měřících skříní nebo míst pro měření bludných proudů. Položka nezahrnuje: - x											
32	33823	SLOUPKY OHRADNÍ A PLOTOVÉ Z CIHEL PÁLENÝCH	M3	0,28	0,28	0,00	16 483,50	4 615,38	0,00	0,00	4 615,38	0,00	0,00%
		obnova oplocení parc. č. 53: 0.25*0.50*2.20=0,28 [A]											
		Položka zahrnuje: *- dodávku předepsaného materiálu dle zadávací dokumentace* *- spojovacího materiálu* *- vyzdění do předepsaného tvaru* *- mimostaveništní a vnitrostaveništní dopravu (rovněž přesuny), včetně naložení a složení,* *Položka nezahrnuje:* *- x*											
33	33894A	SLOUPKY OHRADNÍ A PLOTOVÉ KOVOVÉ KOTVENÉ DO PATEK NEBO BERANĚNÉ	T	0,03	0,03	0,00	27 472,50	824,18	0,00	0,00	824,18	0,00	0,00%
		obnova oplocení parc. č. 53: 3*2.30*0.004=0,03 [A]											
		Položka zahrnuje: *- dodání a osazení předepsaného sloupku včetně PKO* *- případnou betonovou patku z předepsané třídy betonu* *- nutné zemní práce* *Položka nezahrnuje:* *- x*											
	4	**Vodorovné konstrukce**						**629 384,47**	**0,00**	**53 903,18**	**683 287,65**	**53 903,18**	**8,56%**

Soupis prací SO po všech změnách

Název stavby: II/111 Líšno, Most ev. č. 111-003 přes odpad z rybníka u obce Líšno
Číslo a název SO/PS: SO 201 Most ev. č. II/111-03
Číslo a název rozpočtu: SO 201 Most ev. č. II/111-03

ZMĚNA SOUPISU PRACÍ (SO/PS)
1
celkem po všech změnách

Poř. č. pol.	Kód položky	Název položky	m.j.	Množství ve Smlouvě	Množství ve Změně	Množství rozdílu	Cena za m.j. v Kč	Cena celkem ve Smlouvě v Kč	Změny záporné v Kč	Změny kladné v Kč	Cena celkem ve Změně v Kč	Rozdíl cen celkem v Kč	Podíl cen celkem v %
1	2	3	4	5	6	7	8	9	10	11	12	13	1400,00%
34	421326	MOSTNÍ NOSNÉ DESKOVÉ KONSTRUKCE ZE ŽELEZOBETONU C40/50	M3	11,42	11,42	0,00	26 373,60	301 186,51	0,00	0,00	301 186,51	0,00	0,00%
		NK z betonu C35/45											
		*mostovka: 0.30*7.55*5.00=11,33 [A]* *vrubový kloub: 2*0.2*0.035*6.60=0,09 [B]* *Celkem: A+B=11,42 [C]*											
		Položka zahrnuje: - dodání čerstvého betonu (betonové směsi) požadované kvality, jeho uložení do požadovaného tvaru při jakékoliv hustotě výztuže, konzistenci čerstvého betonu a způsobu hutnění, ošetření a ochranu betonu, - zhotovení nepropustného, mrazuvzdorného betonu a betonu požadované trvanlivosti a vlastností, užití potřebných přísad a technologií výroby betonu, - zřízení pracovních a dilatačních spar, včetně potřebných úprav, výplně, vložek, opracování, očištění a ošetření, - bednění požadovaných konstr. (i ztracené) s úpravou dle požadované kvality povrchu betonu, včetně odbedňovacích a odskružovacích prostředků, nátěrů zabraňujících soudržnosti betonu a bednění, - podpěrné konstr. (skruže) a lešení všech druhů pro bednění, vč. ochranných a bezpečnostních opatření a základů těchto konstrukcí a lešení, - vytvoření kotevních čel, kapes, nálitků a sedel, zřízení všech požadovaných otvorů, výklenků, prostupů, dutin, drážek a pod., vč. ztížení práce a úprav kolem nich, - úpravy pro osazení výztuže, doplňkových konstrukcí a vybavení, - úpravy povrchu pro položení požadované izolace, povlaků a nátěrů, případně vyspravení, - ztížení práce u kabelových a injektážních trubek a ostatních zařízení osazovaných do betonu, - konstrukce betonových kloubů, upevnění kotevních prvků a doplňkových konstrukcí, - nátěry zabraňující soudržnost betonu a bednění, - výplň, těsnění a tmelení spar a spojů, - opatření povrchů betonu izolací proti zemní vlhkosti v částech, kde přijdou do styku se zeminou nebo kamenivem, - případné zřízení spojovací vrstvy u základů, - úpravy pro osazení zařízení ochrany konstrukce proti vlivu bludných proudů, Položka nezahrnuje: - dodání a osazení výztuže											
35	421364	VÝZTUŽ MOSTNÍ NOSNÉ DESKOVÉ KONSTR Z OCELI 10425, B420B	T	3,20	3,68	0,48	28 571,40	91 428,48	0,00	13 628,56	105 057,04	13 628,56	14,91%
		280kg/m3											
		*11.42*0.28=3,20 [A]*											
		Skutečnost dle RDS, výkres č. 201.11 - 3,677 tuny											
		Položka zahrnuje: - veškerý materiál, výrobky a polotovary, včetně mimostaveništní a vnitrostaveništní dopravy (rovněž přesuny), včetně naložení a složení, případně s uložením - dodání betonářské výztuže v požadované kvalitě, stříhání, řezání, ohýbání a spojování do všech požadovaných tvarů (vč. armakošů) a uložení s požadovaným zajištěním polohy a krytí výztuže betonem, - veškeré svary nebo jiné spoje výztuže, - pomocné konstrukce a práce pro osazení a upevnění výztuže, - zednické výpomoci pro montáž betonářské výztuže, - úpravy výztuže pro osazení doplňkových konstrukcí, - ochranu výztuže do doby jejího zabetonování, - úpravy výztuže pro zřízení železobetonových kloubů, kotevních prvků, závěsných ok a doplňkových konstrukcí, - veškerá opatření pro zajištění soudržnosti výztuže a betonu, - vodivé propojení výztuže, které je součástí ochrany konstrukce proti vlivům bludných proudů, vyvedení do měřících skříní nebo míst pro měření bludných proudů (vlastní měřící skříně se uvádějí položkami SD 74), - povrchovou antikorozní úpravu výztuže, - separaci výztuže, - osazení měřících zařízení a úpravy pro ně, - osazení měřících skříní nebo míst pro měření bludných proudů. Položka nezahrnuje: - x											

Soupis prací SO po všech změnách

Název stavby: II/111 Líšno, Most ev. č. 111-003 přes odpad z rybníka u obce Líšno
Číslo a název SO/PS: SO 201 Most ev. č. II/111-03
Číslo a název rozpočtu: SO 201 Most ev. č. II/111-03

ZMĚNA SOUPISU PRACÍ (SO/PS)
1
celkem po všech změnách

Poř. č. pol.	Kód položky	Název položky	m.j.	Množství ve Smlouvě	Množství ve Změně	Množství rozdílu	Cena za m.j. v Kč	Cena celkem ve Smlouvě v Kč	Změny záporné v Kč	Změny kladné v Kč	Cena celkem ve Změně v Kč	Rozdíl cen celkem v Kč	Podíl cen celkem v %
1	2	3	4	5	6	7	8	9	10	11	12	13	1400,00%
36	42838	KLOUB ZE ŽELEZOBETONU VČET VÝZTUŽE	M	13,20	13,20	0,00	967,00	12 764,40	0,00	0,00	12 764,40	0,00	0,00%
		vrubové klouby na úložných prazích											
		*2*6.60=13,20 [A]*											
		Položka zahrnuje: - pouze zhotovení kloubu (zřízení a odstranění vložky pro pérové a vrubové klouby a pod.) Položka nezahrnuje: - beton a výztuž, musí být zahrnuto v příslušných konstrukčních částech - beton a výztuž samostatného kloubu (např. kyvné sloupečky) se zařazují jako vodorovná konstrukce.											
37	451312	PODKLADNÍ A VÝPLŇOVÉ VRSTVY Z PROSTÉHO BETONU C12/15	M3	5,49	10,11	4,62	3 736,30	20 512,29	0,00	17 254,23	37 766,52	17 254,23	84,12%
		podkladní (spádový) beton pod drenáží za opěrou a křídly podkladní beton křídel											
		*podkl. bet pod drenáží: 1.10*0.25*(5.50+1.00+1.50)+ 1.10*0.25*(5.50+2.00+1.20)=4,59 [A]* *podkl. beton křídla: 4*0.25*0.90=0,90 [B]* *Podkladní betony pod opěry, 6,6*0,15*1,4*2=2,772 m3 [C]* *Navýšení tloštťky podkladního betonu nových opěr v místě výměny nevhodného podloží, 6,6*0,1*1,4*2=1,848 m3 [D]* *Celkem: A+B+ C+D=10,108 [E]*											
		*Podkladní betony pod opěry, 6,6*0,15*1,4*2=2,772 m3, celkem 2,772 +5,49=8,262 m3*											
		Položka zahrnuje: - dodání čerstvého betonu (betonové směsi) požadované kvality, jeho uložení do požadovaného tvaru při jakékoliv hustotě výztuže, konzistenci čerstvého betonu a způsobu hutnění, ošetření a ochranu betonu, - zhotovení nepropustného, mrazuvzdorného betonu a betonu požadované trvanlivosti a vlastností, užití potřebných přísad a technologií výroby betonu, - zřízení pracovních a dilatačních spar, včetně potřebných úprav, výplně, vložek, opracování, očištění a ošetření, - bednění požadovaných konstr. (i ztracené) s úpravou dle požadované kvality povrchu betonu, včetně odbedňovacích a odskružovacích prostředků, nátěrů zabraňujících soudržnosti betonu a bednění, - podpěrné konstr. (skruže) a lešení všech druhů pro bednění, vč. ochranných a bezpečnostních opatření a základů těchto konstrukcí a lešení, - vytvoření kotevních čel, kapes, nálitků a sedel, zřízení všech požadovaných otvorů, výklenků, prostupů, dutin, drážek a pod., vč. ztížení práce a úprav kolem nich, - úpravy pro osazení výztuže, doplňkových konstrukcí a vybavení, - úpravy povrchu pro položení požadované izolace, povlaků a nátěrů, případně vyspravení, - ztížení práce u kabelových a injektážních trubek a ostatních zařízení osazovaných do betonu, - konstrukce betonových kloubů, upevnění kotevních prvků a doplňkových konstrukcí, - nátěry zabraňující soudržnost betonu a bednění, - výplň, těsnění a tmelení spar a spojů, - opatření povrchů betonu izolací proti zemní vlhkosti v částech, kde přijdou do styku se zeminou nebo kamenivem, - případné zřízení spojovací vrstvy u základů, - úpravy pro osazení zařízení ochrany konstrukce proti vlivu bludných proudů, Položka nezahrnuje: - x											

Soupis prací SO po všech změnách

Název stavby: II/111 Líšno, Most ev. č. 111-003 přes odpad z rybníka u obce Líšno
Číslo a název SO/PS: SO 201 Most ev. č. II/111-03
Číslo a název rozpočtu: SO 201 Most ev. č. II/111-03

ZMĚNA SOUPISU PRACÍ (SO/PS)
1
celkem po všech změnách

Poř. č. pol.	Kód položky	Název položky	m.j.	Množství ve Smlouvě	Množství ve Změně	Množství rozdílu	Cena za m.j. v Kč	Cena celkem ve Smlouvě v Kč	Změny záporné v Kč	Změny kladné v Kč	Cena celkem ve Změně v Kč	Rozdíl cen celkem v Kč	Podíl cen celkem v %
1	2	3	4	5	6	7	8	9	10	11	12	13	1400,00%
38	451314	PODKLADNÍ A VÝPLŇOVÉ VRSTVY Z PROSTÉHO BETONU C25/30	M3	14,59	19,35	4,76	4 835,20	70 545,57	0,00	23 020,39	93 565,96	23 020,39	32,63%
		zpevnění koryta na výtoku (vodostavebný beton) a podkladní beton dlažeb tl. 0.15m											
		zpevnění koryta na výtoku: *půdorysná plocha: 15m2=15,00 [A]* *prům. tloušťka: 0.75m=0,75 [B]* *A*B=11,25 [C]* *podkladní beton dlažeb tl. 0.15m:* *berma u křídla 1L: 2.20*0.15=0,33 [E]* *svah u křídla 1L: 2.80*1.40*0.15=0,59 [F]* *svah u křídla 2L: 4.50*1.40*0.15=0,95 [G]* *berma u křídla 2L: 2.00*0.15=0,30 [H]* *svahový kužel u křídla 2L: 3.00*1.20*0.15=0,54 [I]* *přídlažba za křídlem 2L: 2.00*0.15=0,30 [J]* *zpevnění koryta za příčným prahem: 0.885*2.50*0.15=0,33 [K]* *Nový beton v korytě (6,6+1,455)*2,955*0,2=4,761 [L]* *Celkem podklad. bet.: E+F+G+H+I+J+K+ L=8,101 [M]* *Celkem: C+ M=19,351 [N]*											
		Položka zahrnuje: *- dodání čerstvého betonu (betonové směsi) požadované kvality, jeho uložení do požadovaného tvaru při jakékoliv hustotě výztuže, konzistenci čerstvého betonu a způsobu hutnění, ošetření a ochranu betonu,* *- zhotovení nepropustného, mrazuvzdorného betonu a betonu požadované trvanlivosti a vlastností, užití potřebných přísad a technologií výroby betonu,* *- zřízení pracovních a dilatačních spar, včetně potřebných úprav, výplně, vložek, opracování, očištění a ošetření,* *- bednění požadovaných konstr. (i ztracené) s úpravou dle požadované kvality povrchu betonu, včetně odbedňovacích a odskružovacích prostředků, nátěrů zabraňujících soudržnosti betonu a bednění,* *- podpěrné konstr. (skruže) a lešení všech druhů pro bednění, vč. ochranných a bezpečnostních opatření a základů těchto konstrukcí a lešení,* *- vytvoření kotevních čel, kapes, nálitků a sedel, zřízení všech požadovaných otvorů, výklenků, prostupů, dutin, drážek a pod., vč. ztížení práce a úprav kolem nich,* *- úpravy pro osazení výztuže, doplňkových konstrukcí a vybavení,* *- úpravy povrchu pro položení požadované izolace, povlaků a nátěrů, případně vyspravení,* *- ztížení práce u kabelových a injektážních trubek a ostatních zařízení osazovaných do betonu,* *- konstrukce betonových kloubů, upevnění kotevních prvků a doplňkových konstrukcí,* *- nátěry zabraňující soudržnost betonu a bednění,* *- výplň, těsnění a tmelení spar a spojů,* *- opatření povrchů betonu izolací proti zemní vlhkosti v částech, kde přijdou do styku se zeminou nebo kamenivem,* *- případné zřízení spojovací vrstvy u základů,* *- úpravy pro osazení zařízení ochrany konstrukce proti vlivu bludných proudů,* *Položka nezahrnuje:* *- x*											

Soupis prací SO po všech změnách

Název stavby: II/111 Líšno, Most ev. č. 111-003 přes odpad z rybníka u obce Líšno
Číslo a název SO/PS: SO 201 Most ev. č. II/111-03
Číslo a název rozpočtu: SO 201 Most ev. č. II/111-03

ZMĚNA SOUPISU PRACÍ (SO/PS)
1
celkem po všech změnách

Poř. č. pol.	Kód položky	Název položky	m.j.	Množství ve Smlouvě	Množství ve Změně	Množství rozdílu	Cena za m.j. v Kč	Cena celkem ve Smlouvě v Kč	Změny záporné v Kč	Změny kladné v Kč	Cena celkem ve Změně v Kč	Rozdíl cen celkem v Kč	Podíl cen celkem v %
1	2	3	4	5	6	7	8	9	10	11	12	13	1400,00%
39	458523	VÝPLŇ ZA OPĚRAMI A ZDMI Z KAMENIVA DRCENÉHO, INDEX ZHUTNĚNÍ ID DO 0,9	M3	11,07	11,07	0,00	1 208,80	13 381,42	0,00	0,00	13 381,42	0,00	0,00%
		ochranný obsyp a zásyp za rubem opěr, včetně natěžení a dovozu včetně ochrany HDPE těsnicí folie											
		*za OP1: 0.70*1.30*5.50=5,01 [A]* *za OP2: 0.70*(2.00+1.15)/2*5.50=6,06 [B]* *Celkem: A+B=11,07 [C]*											
		Položka zahrnuje: - dodávku předepsaného kameniva - mimostaveništní a vnitrostaveništní dopravu a jeho uložení - není-li v zadávací dokumentaci uvedeno jinak, jedná se o nakupovaný materiál Položka nezahrnuje: - x											
40	45860	VÝPLŇ ZA OPĚRAMI A ZDMI Z MEZEROVITÉHO BETONU	M3	7,15	7,15	0,00	4 230,80	30 250,22	0,00	0,00	30 250,22	0,00	0,00%
		přechodové klíny											
		2*0.65*5.50=7,15 [A]											
		Položka zahrnuje: *- dodávku mezerovitého betonu a jeho uložení se zhutněním* *- včetně mimostaveništní a vnitrostaveništní dopravy (rovněž přesuny)* *Položka nezahrnuje:* *- x*											
41	465512	DLAŽBY Z LOMOVÉHO KAMENE NA MC	M3	5,01	5,01	0,00	15 934,10	79 829,84	0,00	0,00	79 829,84	0,00	0,00%
		berma u křídla 1L: 2.20*0.20=0,44 [A] svah u křídla 1L: 2.80*1.40*0.20=0,78 [B] svah u křídla 2L: 4.50*1.40*0.20=1,26 [C] berma u křídla 2L: 2.00*0.20=0,40 [D] svahový kužel u křídla 2L: 3.00*1.20*0.20=0,72 [E] přídlažba za křídlem 2L: 2.00*0.20=0,40 [F] dlažba vedle křídel vlevo: 0.50*(1.00+2.00+1.50+1.20)*0.20=0,57 [G] zpevnění koryta za příčným prahem: 0.885*2.50*0.20=0,44 [H] Celkem: A+B+C+D+E+F+G+H=5,01 [I]											
		Položka zahrnuje: *- nutné zemní práce (svahování, úpravu pláně a pod.)* *- zřízení spojovací vrstvy* *- zřízení lože dlažby z cementové malty předepsané kvality a předepsané tloušťky* *- dodávku a položení dlažby z lomového kamene do předepsaného tvaru* *- spárování, těsnění, tmelení a vyplnění spar MC případně s vyklínováním* *- úprava povrchu pro odvedení srážkové vody* *Položka nezahrnuje:* *- podklad pod dlažbu, vykazuje se samostatně položkami SD 45*											

Soupis prací SO po všech změnách

Název stavby: II/111 Líšno, Most ev. č. 111-003 přes odpad z rybníka u obce Líšno
Číslo a název SO/PS: SO 201 Most ev. č. II/111-03
Číslo a název rozpočtu: SO 201 Most ev. č. II/111-03

ZMĚNA SOUPISU PRACÍ (SO/PS)
1
celkem po všech změnách

Poř. č. pol.	Kód položky	Název položky	m.j.	Množství ve Smlouvě	Množství ve Změně	Množství rozdílu	Cena za m.j. v Kč	Cena celkem ve Smlouvě v Kč	Změny záporné v Kč	Změny kladné v Kč	Cena celkem ve Změně v Kč	Rozdíl cen celkem v Kč	Podíl cen celkem v %
1	2	3	4	5	6	7	8	9	10	11	12	13	1400,00%
42	46731A	STUPNĚ A PRAHY VODNÍCH KORYT Z PROSTÉHO BETONU C20/25	M3	1,66	1,66	0,00	5 714,30	9 485,74	0,00	0,00	9 485,74	0,00	0,00%
		příčné prahy v korytě											
		*příčný práh v korytě na výtoku: 0.40*0.90*4.60=1,66 [A]*											
		Položka zahrnuje: - nutné zemní práce (hloubení rýh apod.) - dodání čerstvého betonu (betonové směsi) požadované kvality, jeho uložení do požadovaného tvaru při jakékoliv konzistenci čerstvého betonu a způsobu hutnění, ošetření a ochranu betonu, - zhotovení nepropustného, mrazuvzdorného betonu a betonu požadované trvanlivosti a vlastností, - užití potřebných přísad a technologií výroby betonu, - zřízení pracovních a dilatačních spar, včetně potřebných úprav, výplně, vložek, opracování, očištění a ošetření, - bednění požadovaných konstr. (i ztracené) s úpravou dle požadované kvality povrchu betonu, včetně odbedňovacích a odskružovacích prostředků, - podpěrné konstr. (skruže) a lešení všech druhů pro bednění, uložení čerstvého betonu, výztuže a doplňkových konstr., vč. požadovaných otvorů, ochranných a bezpečnostních opatření a základů těchto konstrukcí a lešení, - vytvoření kotevních čel, kapes, nálitků, a sedel, - zřízení všech požadovaných otvorů, kapes, výklenků, prostupů, dutin, drážek a pod., vč. ztížení práce a úprav kolem nich, - úpravy pro osazení doplňkových konstrukcí a vybavení, - úpravy povrchu pro položení požadované izolace, povlaků a nátěrů, případně vyspravení, - konstrukce betonových kloubů, upevnění kotevních prvků a doplňkových konstrukcí, - nátěry zabraňující soudržnost betonu a bednění, - výplň, těsnění a tmelení spar a spojů, - opatření povrchů betonu izolací proti zemní vlhkosti v částech, kde přijdou do styku se zeminou nebo kamenivem, - případné zřízení spojovací vrstvy u základů Položka nezahrnuje: - x											
	5	**Komunikace**						**58 824,92**	**0,00**	**0,00**	**58 824,92**	**0,00**	**0,00%**
43	572214	SPOJOVACÍ POSTŘIK Z MODIFIK EMULZE DO 0,5KG/M2	M2	61,600	61,600	0,00	30,80	1 897,28	0,00	0,00	1 897,28	0,00	0,00%
		mezi ochranou izolace a ložnou vrstvou vozovky mezi ložnou a obrusnou vrstvou vozovky											
		*5.60*5.50*2=61,60 [A]*											
		Položka zahrnuje: - dodání všech předepsaných materiálů pro postřiky v předepsaném množství - provedení dle předepsaného technologického předpisu - zřízení vrstvy bez rozlišení šířky, pokládání vrstvy po etapách - úpravu napojení, ukončení Položka nezahrnuje: - x											

Soupis prací SO po všech změnách

Název stavby: II/111 Líšno, Most ev. č. 111-003 přes odpad z rybníka u obce Líšno
Číslo a název SO/PS: SO 201 Most ev. č. II/111-03
Číslo a název rozpočtu: SO 201 Most ev. č. II/111-03

ZMĚNA SOUPISU PRACÍ (SO/PS)
1
celkem po všech změnách

Poř. č. pol.	Kód položky	Název položky	m.j.	Množství ve Smlouvě	Množství ve Změně	Množství rozdílu	Cena za m.j. v Kč	Cena celkem ve Smlouvě v Kč	Změny záporné v Kč	Změny kladné v Kč	Cena celkem ve Změně v Kč	Rozdíl cen celkem v Kč	Podíl cen celkem v %
1	2	3	4	5	6	7	8	9	10	11	12	13	1400,00%
44	574B34	ASFALTOVÝ BETON PRO OBRUSNÉ VRSTVY MODIFIK ACO 11+ TL. 40MM	M2	30,80	30,80	0,00	384,60	11 845,68	0,00	0,00	11 845,68	0,00	0,00%
		plocha na mostě mezi ruby opěr Součástí položky je geometrické zaměření, na jehož základě bude probíhat fakturace											
		*5.60*5.50=30,80 [A]*											
		Položka zahrnuje: - dodání směsi v požadované kvalitě - očištění podkladu - uložení směsi dle předepsaného technologického předpisu, zhutnění vrstvy v předepsané tloušťce - zřízení vrstvy bez rozlišení šířky, pokládání vrstvy po etapách, včetně pracovních spar a spojů - úpravu napojení, ukončení podél obrubníků, dilatačních zařízení, odvodňovacích proužků, odvodňovačů, vpustí, šachet a pod. Položka nezahrnuje: - postřiky, nátěry - těsnění podél obrubníků, dilatačních zařízení, odvodňovacích proužků, odvodňovačů, vpustí, šachet a pod.											
45	574D46	ASFALTOVÝ BETON PRO LOŽNÍ VRSTVY MODIFIK ACL 16+, 16S TL. 50MM	M2	30,80	30,80	0,00	507,70	15 637,16	0,00	0,00	15 637,16	0,00	0,00%
		plocha na mostě mezi ruby opěr Součástí položky je geometrické zaměření, na jehož základě bude probíhat fakturace											
		*5.60*5.50=30,80 [A]*											
		Položka zahrnuje: - dodání směsi v požadované kvalitě - očištění podkladu - uložení směsi dle předepsaného technologického předpisu, zhutnění vrstvy v předepsané tloušťce - zřízení vrstvy bez rozlišení šířky, pokládání vrstvy po etapách, včetně pracovních spar a spojů - úpravu napojení, ukončení podél obrubníků, dilatačních zařízení, odvodňovacích proužků, odvodňovačů, vpustí, šachet a pod. Položka nezahrnuje: - postřiky, nátěry - těsnění podél obrubníků, dilatačních zařízení, odvodňovacích proužků, odvodňovačů, vpustí, šachet a pod.											
46	575F43	LITÝ ASFALT MA IV (OCHRANA MOSTNÍ IZOLACE) 11 TL. 35MM MODIFIK	M2	30,80	30,80	0,00	879,10	27 076,28	0,00	0,00	27 076,28	0,00	0,00%
		plocha na mostě mezi ruby opěr Součástí položky je geometrické zaměření, na jehož základě bude probíhat fakturace											
		*5.60*5.50=30,80 [A]*											
		Položka zahrnuje: - dodání směsi v požadované kvalitě - očištění podkladu - uložení směsi dle předepsaného technologického předpisu, zhutnění vrstvy v předepsané tloušťce - zřízení vrstvy bez rozlišení šířky, pokládání vrstvy po etapách, včetně pracovních spar a spojů - úpravu napojení, ukončení podél obrubníků, dilatačních zařízení, odvodňovacích proužků, odvodňovačů, vpustí, šachet a pod. Položka nezahrnuje: - postřiky, nátěry - těsnění podél obrubníků, dilatačních zařízení, odvodňovacích proužků, odvodňovačů, vpustí, šachet a pod.											
47	576412	POSYP KAMENIVEM OBALOVANÝM 3KG/M2	M2	30,80	30,80	0,00	76,90	2 368,52	0,00	0,00	2 368,52	0,00	0,00%
		posyp MA IV											
		*5.60*5.50=30,80 [A]*											
		Položka zahrnuje: - dodání obalovaného kameniva předepsané kvality a zrnitosti - posyp předepsaným množstvím Položka nezahrnuje: - x											
	6	**Úpravy povrchů, podlahy, včetně otvorů**						**83 282,32**	**- 18 820,14**	**0,00**	**64 462,18**	**- 18 820,14**	**-22,60%**

Soupis prací SO po všech změnách

Název stavby: II/111 Líšno, Most ev. č. 111-003 přes odpad z rybníka u obce Líšno
Číslo a název SO/PS: SO 201 Most ev. č. II/111-03
Číslo a název rozpočtu: SO 201 Most ev. č. II/111-03

ZMĚNA SOUPISU PRACÍ (SO/PS)
1
celkem po všech změnách

Poř. č. pol.	Kód položky	Název položky	m.j.	Množství ve Smlouvě	Množství ve Změně	Množství rozdílu	Cena za m.j. v Kč	Cena celkem ve Smlouvě v Kč	Změny záporné v Kč	Změny kladné v Kč	Cena celkem ve Změně v Kč	Rozdíl cen celkem v Kč	Podíl cen celkem v %
1	2	3	4	5	6	7	8	9	10	11	12	13	1400,00%
48	62592	ÚPRAVA POVRCHU BETONOVÝCH PLOCH A KONSTRUKCÍ - STRIÁŽ	M2	20,430	20,430	0,00	109,90	2 245,26	0,00	0,00	2 245,26	0,00	0,00%
		úprava horního povrchu říms příčnou striáží											
		*levá římsa: 0.75*8.65=6,49 [A]* *pravá římsa: 1.70*8.20=13,94 [B]* *Celkem: A+B=20,43 [C]*											
		Položka zahrnuje: - provedení předepsané úpravy Položka nezahrnuje: - x											
49	626111	REPROFILACE PODHLEDŮ, SVISLÝCH PLOCH SANAČNÍ MALTOU JEDNOVRST TL 10MM	M2	14,400	14,400	0,00	616,50	8 877,60	0,00	0,00	8 877,60	0,00	0,00%
		odhad 60% plochy dna koryta potoka											
		*stávající dno koryta potoka: 3.00*8.00*0.60=14,40 [A]*											
		Položka zahrnuje: - dodávku veškerého materiálu potřebného pro předepsanou úpravu v předepsané kvalitě - nutné vyspravení podkladu, případně zatření spar zdiva - položení vrstvy v předepsané tloušťce - potřebná lešení a podpěrné konstrukce Položka nezahrnuje: - x											
50	626112	REPROFILACE PODHLEDŮ, SVISLÝCH PLOCH SANAČNÍ MALTOU JEDNOVRST TL 20MM	M2	12,700	12,700	0,00	991,20	12 588,24	0,00	0,00	12 588,24	0,00	0,00%
		odhad 35% plochy přelivu; 100% plochy obetonávky stávajících křídel 2L+2P odhad 30% plochy dna koryta potoka											
		*přeliv: (1.00+0.50)*5.00*0.35=2,63 [A]* *obetonávka křídla 2L: 1.00*1.00=1,00 [B]* *obetonávka křídla 2P: (1.00+0.60)/2*1.10+0.90*1.10=1,87 [C]* *stávající dno koryta potoka: 3.00*8.00*0.30=7,20 [D]* *Celkem: A+B+C+D=12,70 [E]*											
		Položka zahrnuje: - dodávku veškerého materiálu potřebného pro předepsanou úpravu v předepsané kvalitě - nutné vyspravení podkladu, případně zatření spar zdiva - položení vrstvy v předepsané tloušťce - potřebná lešení a podpěrné konstrukce Položka nezahrnuje: - x											
51	626121	REPROFIL PODHL, SVIS PLOCH SANAČ MALTOU DVOUVRST TL DO 40MM	M2	5,030	5,030	0,00	1 868,10	9 396,54	0,00	0,00	9 396,54	0,00	0,00%
		odhad 35% plochy přelivu; odhad 10% plochy dna koryta potoka											
		*přeliv: (1.00+0.50)*5.00*0.35=2,63 [A]* *stávající dno koryta potoka: 3.00*8.00*0.10=2,40 [B]* *Celkem: A+B=5,03 [C]*											
		Položka zahrnuje: - dodávku veškerého materiálu potřebného pro předepsanou úpravu v předepsané kvalitě - nutné vyspravení podkladu, případně zatření spar zdiva - položení vrstvy v předepsané tloušťce - potřebná lešení a podpěrné konstrukce Položka nezahrnuje: - x											

Soupis prací SO po všech změnách

Název stavby: II/111 Líšno, Most ev. č. 111-003 přes odpad z rybníka u obce Líšno
Číslo a název SO/PS: SO 201 Most ev. č. II/111-03
Číslo a název rozpočtu: SO 201 Most ev. č. II/111-03

ZMĚNA SOUPISU PRACÍ (SO/PS)
1
celkem po všech změnách

Poř. č. pol.	Kód položky	Název položky	m.j.	Množství ve Smlouvě	Množství ve Změně	Množství rozdílu	Cena za m.j. v Kč	Cena celkem ve Smlouvě v Kč	Změny záporné v Kč	Změny kladné v Kč	Cena celkem ve Změně v Kč	Rozdíl cen celkem v Kč	Podíl cen celkem v %
1	2	3	4	5	6	7	8	9	10	11	12	13	1400,00%
52	62631	SPOJOVACÍ MŮSTEK MEZI STARÝM A NOVÝM BETONEM	M2	34,370	34,370	0,00	175,80	6 042,25	0,00	0,00	6 042,25	0,00	0,00%
		100% plochy dna stávajícího koryta potoka pod mostem 100% plochy přelivu 100% plochy obetonávky stávajícího křídla 2L+2P											
		*stávající dno koryta potoka: 3.00*8.00=24,00 [A]* *přeliv: (1.00+0.50)*5.00=7,50 [B]* *obetonávka křídla 2L: 1.00*1.00=1,00 [C]* *obetonávka křídla 2P: (1.00+0.60)/2*1.10+0.90*1.10=1,87 [D]* *Celkem: A+B+C+D=34,37 [E]*											
		Položka zahrnuje: - dodávku veškerého materiálu potřebného pro předepsanou úpravu v předepsané kvalitě - nutné vyspravení podkladu, případně zatření spar zdiva - položení vrstvy v předepsané tloušťce - potřebná lešení a podpěrné konstrukce Položka nezahrnuje: - x											
53	62641	SJEDNOCUJÍCÍ STĚRKA JEMNOU MALTOU TL CCA 2MM	M2	32,130	32,130	0,00	291,20	9 356,26	0,00	0,00	9 356,26	0,00	0,00%
		sjednocující úprava reprofilovaných povrchů											
		pol. 626111: 14.40=14,40 [A] *pol. 626112: 12.70=12,70 [B]* *pol. 626121: 5.03=5,03 [C]* *Celkem: A+B+C=32,13 [D]*											
		Položka zahrnuje: - dodávku veškerého materiálu potřebného pro předepsanou úpravu v předepsané kvalitě - nutné vyspravení podkladu, případně zatření spar zdiva - položení vrstvy v předepsané tloušťce - potřebná lešení a podpěrné konstrukce Položka nezahrnuje: - x											
54	62745	SPÁROVÁNÍ STARÉHO ZDIVA CEMENTOVOU MALTOU	M2	14,900	0,000	-14,90	1 087,90	16 209,71	-16 209,71	0,00	0,00	-16 209,71	-100,00%
		*1.50*8.00=12,00 [A]* *2,0*2.00/2=2,00 [B]* *1,0*1.80/2=0,90 [C]* *Dle skutečnosti - nebude provedeno - 14,900 [D]* *Celkem: A+B+C- D= 0 [E]*											
		Položka zahrnuje: - dodávku veškerého materiálu potřebného pro předepsanou úpravu v předepsané kvalitě - vyčištění spar (vyškrábání), vypláchnutí spar vodou, očištění povrchu - spárování - odklizení suti a přebytečného materiálu - potřebná lešení Položka nezahrnuje: - x											

Soupis prací SO po všech změnách

Název stavby: II/111 Líšno, Most ev. č. 111-003 přes odpad z rybníka u obce Líšno
Číslo a název SO/PS: SO 201 Most ev. č. II/111-03
Číslo a název rozpočtu: SO 201 Most ev. č. II/111-03

ZMĚNA SOUPISU PRACÍ (SO/PS)
1
celkem po všech změnách

Poř. č. pol.	Kód položky	Název položky	m.j.	Množství ve Smlouvě	Množství ve Změně	Množství rozdílu	Cena za m.j. v Kč	Cena celkem ve Smlouvě v Kč	Změny záporné v Kč	Změny kladné v Kč	Cena celkem ve Změně v Kč	Rozdíl cen celkem v Kč	Podíl cen celkem v %
1	2	3	4	5	6	7	8	9	10	11	12	13	1400,00%
55	631384	MAZANINA ZE ŽELEZOBETONU DO C25/30 VČET VÝZTUŽE	M3	1,210	1,210	0,00	13 186,80	15 956,03	0,00	0,00	15 956,03	0,00	0,00%
		odhad 30% plochy přelivu - odbourání povrchu do hloubky cca 80mm styk kamenné a betonové části křídla 2P											
		*přeliv: (1.00+0.50)*5.00*0.08*0.35=0,21 [A]* *křídlo 2P: 1.00=1,00 [B]* *Celkem: A+B=1,21 [C]*											
		Položka zahrnuje: - dodání čerstvého betonu (betonové směsi) požadované kvality - uložení do požadovaného tvaru při jakékoliv hustotě výztuže, konzistenci čerstvého betonu a způsobu hutnění - ošetření a ochranu betonu - dodání a uložení předepsané výztuže v předepsaném množství - zhotovení nepropustného, mrazuvzdorného betonu a betonu požadované trvanlivosti a vlastností - užití potřebných přísad a technologií výroby betonu - zřízení pracovních a dilatačních spar, včetně potřebných úprav, výplně, vložek, opracování, očištění a ošetření - bednění požadovaných konstr. (i ztracené) s úpravou dle požadované kvality povrchu betonu, včetně odbedňovacích a odskružovacích prostředků - podpěrné konstr. (skruže) a lešení všech druhů pro bednění, uložení čerstvého betonu, výztuže a doplňkových konstr., vč. požadovaných otvorů, ochranných a bezpečnostních opatření a základů těchto konstrukcí a lešení - vytvoření kotevních čel, kapes, nálitků, a sedel - zřízení všech požadovaných otvorů, kapes, výklenků, prostupů, dutin, drážek a pod., vč. ztížení práce a úprav kolem nich - úpravy pro osazení výztuže, doplňkových konstrukcí a vybavení - úpravy povrchu pro položení požadované izolace, povlaků a nátěrů, případně vyspravení - nátěry zabraňující soudržnost betonu a bednění - výplň, těsnění a tmelení spar a spojů - opatření povrchů betonu izolací proti zemní vlhkosti v částech, kde přijdou do styku se zeminou nebo kamenivem - případné zřízení spojovací vrstvy u základů - úpravy pro osazení zařízení ochrany konstrukce proti vlivu bludných proudů Položka nezahrnuje: - x											
56	631451	CEMENTOVÝ POTĚR TL DO 40MM BEZ VLOŽKY	M2	15,840	0,000	-15,84	164,80	2 610,43	-2 610,43	0,00	0,00	-2 610,43	-100,00%
		úprava povrchu kamenných opěr po odbourání mostovky před betonáží úl. prahů											
		*2*1.32*6.00=15,84 [A]*											
		nebude provedeno - opěry budou nové											
		Položka zahrnuje: - dodávku veškerého materiálu potřebného pro předepsanou úpravu v předepsané kvalitě - nutné vyspravení podkladu, případně zatření spar - položení vrstvy v předepsané tloušťce - potřebná lešení a podpěrné konstrukce Položka nezahrnuje: - x											
	7	**Přidružená stavební výroba**						**96 160,49**	**0,00**	**0,00**	**96 160,49**	**0,00**	**0,00%**

Soupis prací SO po všech změnách

Název stavby: II/111 Líšno, Most ev. č. 111-003 přes odpad z rybníka u obce Líšno
Číslo a název SO/PS: SO 201 Most ev. č. II/111-03
Číslo a název rozpočtu: SO 201 Most ev. č. II/111-03

ZMĚNA SOUPISU PRACÍ (SO/PS)
1
celkem po všech změnách

Poř. č. pol.	Kód položky	Název položky	m.j.	Množství ve Smlouvě	Množství ve Změně	Množství rozdílu	Cena za m.j. v Kč	Cena celkem ve Smlouvě v Kč	Změny záporné v Kč	Změny kladné v Kč	Cena celkem ve Změně v Kč	Rozdíl cen celkem v Kč	Podíl cen celkem v %
1	2	3	4	5	6	7	8	9	10	11	12	13	1400,00%
57	711412	IZOLACE MOSTOVEK CELOPLOŠNÁ ASFALTOVÝMI PÁSY	M2	71,230	71,230	0,00	565,90	40 309,06	0,00	0,00	40 309,06	0,00	0,00%
		plocha pod vozovkou i římsami, na horním povrchu křídla, přesah na svislou část křídla, rub závěrné zídky, tl. 5 mm Zahrnuje všechny práce a dodávku materiálu vč. množství potřebného na přesahy (není součástí MJ) vč. ošetření a očištění podkladu, provedení zkoušek atd. Zahrnuje penetrační nátěr povrchu.											
		*mostovka: 7.55*5.00=37,75 [A]* *křídla: (1.27+2.33)*(0.55+0.30)+(1.88+1.40)*(1.50+0.30)=8,96 [B]* *závěrné zídky: 2*6.60*(0.30+1.10)=18,48 [C]* *dil. spára NK x záv. zídka: 2*0.40*7.55=6,04 [D]* *Celkem: A+B+C+D=71,23 [E]*											
		Položka zahrnuje: - izolace rámových konstrukcí (mosty, propusty, kolektory) - dodání předepsaného izolačního materiálu - očištění a ošetření podkladu, zadávací dokumentace může zahrnout i případné vyspravení - zřízení izolace jako kompletního povlaku, případně komplet. soustavy nebo systému podle příslušného technolog. předpisu - zřízení izolace i jednotlivých vrstev po etapách, včetně pracovních spár a spojů - úprava u okrajů, rohů, hran, dilatačních i pracovních spojů, kotev, obrubníků, dilatačních zařízení, odvodnění, otvorů, neizolovaných míst a pod. - zajištění odvodnění povrchu izolace, včetně odvodnění nejnižších míst, pokud dokumentace pro zadání stavby nestanoví jinak - ochrana izolace do doby zřízení definitivní ochranné vrstvy nebo konstrukce - úprava, očištění a ošetření prostoru kolem izolace - provedení požadovaných zkoušek Položka nezahrnuje: - ochranné vrstvy, např. litý asfalt, asfaltový beton											
58	711502	OCHRANA IZOLACE NA POVRCHU ASFALTOVÝMI PÁSY	M2	19,590	19,590	0,00	373,60	7 318,82	0,00	0,00	7 318,82	0,00	0,00%
		ochrana izolace pod římsou - asfaltový pás s hliníkovou vložkou a hrubým posypem											
		*pod levou římsou: 0.70*8.65=6,06 [A]* *pod pravou římsou: 1.65*8.20=13,53 [B]* *Celkem: A+B=19,59 [C]*											
		Položka zahrnuje: - dodání předepsaného ochranného materiálu - zřízení ochrany izolace Položka nezahrnuje: - x											
59	711509	OCHRANA IZOLACE NA POVRCHU TEXTILIÍ	M2	25,280	25,280	0,00	96,70	2 444,58	0,00	0,00	2 444,58	0,00	0,00%
		ochrana nátěrů proti zemní vlhkosti spodní stavby geotextilií gramáže min. 600 g/m2											
		líc křídla OP1L: 1.15=1,15 [A] *líc křídla OP2L: 3.20=3,20 [B]* *líc křídla OP1P: 1.10=1,10 [C]* *líc křídla OP2P: 0.90=0,90 [D]* *rub křídla OP1L: 1.70*0.90=1,53 [E]* *rub křídla OP2L: 3.50+0.55*1.73=4,45 [F]* *rub křídla OP1P: 1.52*1.57=2,39 [G]* *rub křídla OP2P: 1.60*1.10=1,76 [H]* *rub úložného prahu: 2*0.80*5.50=8,80 [I]* *Celkem: A+B+C+D+E+F+G+H+I=25,28 [J]*											
		Položka zahrnuje: - dodání předepsaného ochranného materiálu - zřízení ochrany izolace Položka nezahrnuje: - x											

Soupis prací SO po všech změnách

Název stavby: II/111 Líšno, Most ev. č. 111-003 přes odpad z rybníka u obce Líšno
Číslo a název SO/PS: SO 201 Most ev. č. II/111-03
Číslo a název rozpočtu: SO 201 Most ev. č. II/111-03

ZMĚNA SOUPISU PRACÍ (SO/PS)
1
celkem po všech změnách

Poř. č. pol.	Kód položky	Název položky	m.j.	Množství ve Smlouvě	Množství ve Změně	Množství rozdílu	Cena za m.j. v Kč	Cena celkem ve Smlouvě v Kč	Změny záporné v Kč	Změny kladné v Kč	Cena celkem ve Změně v Kč	Rozdíl cen celkem v Kč	Podíl cen celkem v %
1	2	3	4	5	6	7	8	9	10	11	12	13	1400,00%
60	76291	DŘEVĚNÉ OPLOCENÍ Z ŘEZIVA	M2	5,700	5,700	0,00	1 208,80	6 890,16	0,00	0,00	6 890,16	0,00	0,00%
		*obnova oplocení parc. č.53.: 3.00*1.90=5,70 [A]*											
		Položka zahrnuje: - kompletní konstrukci, včetně úprav řeziva (i impregnaci, povrchové úpravy a pod.) - spojovací a ochranné prostředky, upevňovací prvky, lemování, lištování, spárování - není-li zahrnut v jiných položkách, i nátěr konstrukcí, včetně úpravy povrchu před nátěrem Položka nezahrnuje: - x											
61	76423	OPLECHOVÁNÍ A LEMOVÁNÍ KONSTR Z HLINÍK PLECHU	M2	3,020	3,020	0,00	725,30	2 190,41	0,00	0,00	2 190,41	0,00	0,00%
		separační vložka mezi dil. spárou (opěra x NK) a izolací NAIP (2xhliníková fólie)											
		*2*2*0.10*7.55=3,02 [A]*											
		Položka zahrnuje: - zejména kompletní konstrukci včetně úprav plechů (i povrchové úpravy a pod.) - spojovací a ochranné prostředky, podkladovou lepenku, upevňovací prvky, lemování, spárování, úpravy u okapů, prostupů, výčnělků, rohů, spojů, dilatací a pod. - není-li zahrnut v samostatných položkách (SD 78), i nátěr konstrukcí, včetně úprav povrchu před nátěrem - veškerý materiál, výrobky a polotovary - mimostaveništní a vnitrostaveništní dopravy (rovněž přesuny), včetně naložení a složení,případně s uložením Položka nezahrnuje: - x											
62	76792	OPLOCENÍ Z DRÁTĚNÉHO PLETIVA POTAŽENÉHO PLASTEM	M2	11,250	11,250	0,00	549,50	6 181,88	0,00	0,00	6 181,88	0,00	0,00%
		*obnovení oplocení parc. č.53: 6.25*1.80=11,25 [A]*											
		Položka zahrnuje: - vlastní pletivo - rámy, rošty, lišty, kování, podpěrné, závěsné, upevňovací prvky, spojovací a těsnící materiál, pomocný materiál - kompletní povrchovou úpravu - ostnatý drát Položka nezahrnuje: - sloupky, které se vykazují v samostatných položkách 338** - podezdívka (272**) Způsob měření: - uvažovaná plocha se pak vypočítává po horní hranu drátu											
63	76799	OSTATNÍ KOVOVÉ DOPLŇK KONSTRUKCE	T	0,020	0,020	0,00	197 802,00	3 956,04	0,00	0,00	3 956,04	0,00	0,00%
		0.0155=0,02 [A]											
		Položka zahrnuje: - vlastní zámečnické výrobky - rámy, rošty, lišty, kování, podpěrné, závěsné, upevňovací prvky, spojovací a těsnící materiál, pomocný materiál - kompletní povrchovou úpravu - u doplňkových stavebních konstrukcí je zahrnuto drobné zasklení nebo jiná předepsaná výplň Položka nezahrnuje: - x											
64	78381	NÁTĚRY BETON KONSTR TYP S1 (OS-A)	M2	2,870	2,870	0,00	252,70	725,25	0,00	0,00	725,25	0,00	0,00%
		sjednocující hydrofobní nátěry obetonávek křídel											
		*obetonávka křídla 2L: 1.00*1.00=1,00 [A]* *obetonávka křídla 2P: (1.00+0.60)/2*1.10+0.90*1.10=1,87 [B]* *Celkem: A+B=2,87 [C]*											
		Položka zahrnuje: - kompletní povlaky (i různobarevné) - úprava podkladu (odmaštění, odstranění starých nátěrů a nečistot) a jeho vyspravení - provedení nátěru předepsaným postupem a splnění všech požadavků daných technologickým předpisem Položka nezahrnuje: - x											

Soupis prací SO po všech změnách

Název stavby: II/111 Líšno, Most ev. č. 111-003 přes odpad z rybníka u obce Líšno
Číslo a název SO/PS: SO 201 Most ev. č. II/111-03
Číslo a název rozpočtu: SO 201 Most ev. č. II/111-03

ZMĚNA SOUPISU PRACÍ (SO/PS)
1
celkem po všech změnách

Poř. č. pol.	Kód položky	Název položky	m.j.	Množství ve Smlouvě	Množství ve Změně	Množství rozdílu	Cena za m.j. v Kč	Cena celkem ve Smlouvě v Kč	Změny záporné v Kč	Změny kladné v Kč	Cena celkem ve Změně v Kč	Rozdíl cen celkem v Kč	Podíl cen celkem v %
1	2	3	4	5	6	7	8	9	10	11	12	13	1400,00%
65	78382	NÁTĚRY BETON KONSTR TYP S2 (OS-B)	M2	5,350	5,350	0,00	252,70	1 351,95	0,00	0,00	1 351,95	0,00	0,00%
		impregnační nátěr typ S2, čelo NK pod římsou											
		5.00(0.30+0.30+0.17+0.3)=5,35 [A]*											
		Položka zahrnuje: - kompletní povlaky (i různobarevné) - úprava podkladu (odmaštění, odstranění starých nátěrů a nečistot) a jeho vyspravení - provedení nátěru předepsaným postupem a splnění všech požadavků daných technologickým předpisem Položka nezahrnuje: - x											
66	78383	NÁTĚRY BETON KONSTR TYP S4 (OS-C)	M2	5,060	5,060	0,00	571,40	2 891,28	0,00	0,00	2 891,28	0,00	0,00%
		nátěr obruby a horního povrchu římsy v šíři 150mm											
		(8.65+8.20)(0.15+0.15)=5,06 [A]*											
		Položka zahrnuje: - kompletní povlaky (i různobarevné) - úprava podkladu (odmaštění, odstranění starých nátěrů a nečistot) a jeho vyspravení - provedení nátěru předepsaným postupem a splnění všech požadavků daných technologickým předpisem Položka nezahrnuje: - x											
67	7838H	NÁTĚRY BETON KONSTR ANTIGRAFITI	M2	34,360	34,360	0,00	637,40	21 901,06	0,00	0,00	21 901,06	0,00	0,00%
		úložné prahy: 2(6.60*0.72+2*0.72*1.32+2*0.30*0.35)=13,73 [A]* *křídla: 0.40+0.60+1.40+1.05=3,45 [B]* *Plocha celkem: A+B=17,18 [C]* *2-násobný nátěr: 2*C=34,36 [D]*											
		Položka zahrnuje: - kompletní povlaky (i různobarevné) - úprava podkladu (odmaštění, odstranění starých nátěrů a nečistot) a jeho vyspravení - provedení nátěru předepsaným postupem a splnění všech požadavků daných technologickým předpisem Položka nezahrnuje: - x											
	8	**Potrubí**						**41 501,87**	**0,00**	**0,00**	**41 501,87**	**0,00**	**0,00%**
68	87445	POTRUBÍ Z TRUB PLASTOVÝCH ODPADNÍCH DN DO 300MM	M	45,000	45,000	0,00	714,30	32 143,50	0,00	0,00	32 143,50	0,00	0,00%
		zatrubnění toku potoka při výstavbě											
		*3*15.00=45,00 [A]*											
		Položka zahrnuje: - výrobní dokumentaci (včetně technologického předpisu) - dodání veškerého trubního a pomocného materiálu (trouby, trubky, tvarovky, spojovací a těsnící materiál a pod.), podpěrných, závěsných a upevňovacích prvků, včetně potřebných úprav - úprava a příprava podkladu a podpěr, očištění a ošetření podkladu a podpěr - zřízení plně funkčního potrubí, kompletní soustavy, podle příslušného technologického předpisu (bez ohledu na sklon) - zřízení potrubí i jednotlivých částí po etapách, včetně pracovních spar a spojů, pracovního zaslepení konců a pod. - úprava prostupů, průchodů šachtami a komorami, okolí podpěr a vyústění, zaústění, napojení, vyvedení a upevnění odpad. výustí - ochrana potrubí nátěrem (vč. úpravy povrchu), případně izolací, nejsou-li tyto práce předmětem jiné položky - úprava, očištění a ošetření prostoru kolem potrubí - položky platí pro práce prováděné v prostoru zapaženém i nezapaženém a i v kolektorech, chráničkách - položky zahrnují i práce spojené s nutnými obtoky, převáděním a čerpáním vody Položka nezahrnuje: - tlakové zkoušky ani proplach a dezinfekci											

Soupis prací SO po všech změnách

Název stavby: II/111 Líšno, Most ev. č. 111-003 přes odpad z rybníka u obce Líšno
Číslo a název SO/PS: SO 201 Most ev. č. II/111-03
Číslo a název rozpočtu: SO 201 Most ev. č. II/111-03

ZMĚNA SOUPISU PRACÍ (SO/PS)
1
celkem po všech změnách

Poř. č. pol.	Kód položky	Název položky	m.j.	Množství ve Smlouvě	Množství ve Změně	Množství rozdílu	Cena za m.j. v Kč	Cena celkem ve Smlouvě v Kč	Změny záporné v Kč	Změny kladné v Kč	Cena celkem ve Změně v Kč	Rozdíl cen celkem v Kč	Podíl cen celkem v %
1	2	3	4	5	6	7	8	9	10	11	12	13	1400,00%
69	87626	CHRÁNIČKY Z TRUB PLAST DN DO 80MM	M	16,400	16,400	0,00	379,10	6 217,24	0,00	0,00	6 217,24	0,00	0,00%
		rezervní chráničky DN 75/63 v pravé římse											
		*2*8.20=16,40 [A]*											
		Položka zahrnuje: - výrobní dokumentaci (včetně technologického předpisu) - dodání veškerého trubního a pomocného materiálu (trouby, trubky, tvarovky, spojovací a těsnící materiál a pod.), podpěrných, závěsných a upevňovacích prvků, včetně potřebných úprav - úprava a příprava podkladu a podpěr, očištění a ošetření podkladu a podpěr - zřízení plně funkčního potrubí, kompletní soustavy, podle příslušného technologického předpisu (bez ohledu na sklon) - zřízení potrubí i jednotlivých částí po etapách, včetně pracovních spar a spojů, pracovního zaslepení konců a pod. - úprava prostupů, průchodů šachtami a komorami, okolí podpěr a vyústění, zaústění, napojení, vyvedení a upevnění odpad. výustí - ochrana potrubí nátěrem (vč. úpravy povrchu), případně izolací, nejsou-li tyto práce předmětem jiné položky - úprava, očištění a ošetření prostoru kolem potrubí - včetně případně předepsaného utěsnění konců chrániček - položky platí pro práce prováděné v prostoru zapaženém i nezapaženém a i v kolektorech, chráničkách Položka nezahrnuje: - x											
70	899524	OBETONOVÁNÍ POTRUBÍ Z PROSTÉHO BETONU DO C25/30	M3	0,650	0,650	0,00	4 832,50	3 141,13	0,00	0,00	3 141,13	0,00	0,00%
		obetonování výpustě rybníka v tl. 100mm											
		plocha mezikruží: 0.126m2=0,13 [A] *obnažená délka trouby: 5.00m=5,00 [B]* *A*B=0,65 [C]*											
		Položka zahrnuje: - dodání čerstvého betonu (betonové směsi) požadované kvality, jeho uložení do požadovaného tvaru při jakékoliv hustotě výztuže, konzistenci čerstvého betonu a způsobu hutnění, ošetření a ochranu betonu, - zhotovení nepropustného, mrazuvzdorného betonu a betonu požadované trvanlivosti a vlastností, - užití potřebných přísad a technologií výroby betonu, - zřízení pracovních a dilatačních spar, včetně potřebných úprav, výplně, vložek, opracování, očištění a ošetření, - bednění požadovaných konstr. (i ztracené) s úpravou dle požadované kvality povrchu betonu, včetně odbedňovacích a odskružovacích prostředků, - podpěrné konstr. (skruže) a lešení všech druhů pro bednění, uložení čerstvého betonu, výztuže a doplňkových konstr., vč. požadovaných otvorů, ochranných a bezpečnostních opatření a základů těchto konstrukcí a lešení, - vytvoření kotevních čel, kapes, nálitků, a sedel, - zřízení všech požadovaných otvorů, kapes, výklenků, prostupů, dutin, drážek a pod., vč. ztížení práce a úprav kolem nich, - úpravy pro osazení výztuže, doplňkových konstrukcí a vybavení, - úpravy povrchu pro položení požadované izolace, povlaků a nátěrů, případně vyspravení, - ztížení práce u kabelových a injektážních trubek a ostatních zařízení osazovaných do betonu, - konstrukce betonových kloubů, upevnění kotevních prvků a doplňkových konstrukcí, - nátěry zabraňující soudržnost betonu a bednění, - výplň, těsnění a tmelení spar a spojů, - opatření povrchů betonu izolací proti zemní vlhkosti v částech, kde přijdou do styku se zeminou nebo kamenivem, - případné zřízení spojovací vrstvy u základů, - úpravy pro osazení zařízení ochrany konstrukce proti vlivu bludných proudů Položka nezahrnuje: - x											
	9	**Ostatní konstrukce a práce**						**469 843,87**	**0,00**	**18 318,26**	**488 162,13**	**18 318,26**	**3,90%**

Soupis prací SO po všech změnách

Název stavby: II/111 Líšno, Most ev. č. 111-003 přes odpad z rybníka u obce Líšno
Číslo a název SO/PS: SO 201 Most ev. č. II/111-03
Číslo a název rozpočtu: SO 201 Most ev. č. II/111-03

ZMĚNA SOUPISU PRACÍ (SO/PS)
1
celkem po všech změnách

Poř. č. pol.	Kód položky	Název položky	m.j.	Množství ve Smlouvě	Množství ve Změně	Množství rozdílu	Cena za m.j. v Kč	Cena celkem ve Smlouvě v Kč	Změny záporné v Kč	Změny kladné v Kč	Cena celkem ve Změně v Kč	Rozdíl cen celkem v Kč	Podíl cen celkem v %
1	2	3	4	5	6	7	8	9	10	11	12	13	1400,00%
71	9112B1	ZÁBRADLÍ MOSTNÍ SE SVISLOU VÝPLNÍ - DODÁVKA A MONTÁŽ	M	16,850	16,850	0,00	9 800,00	165 130,00	0,00	0,00	165 130,00	0,00	0,00%
		8.65+8.20=16,85 [A]											
		Položka zahrnuje: - kompletní dodávku všech dílů zábradlí včetně předepsané povrchové úpravy - montáž a osazení zábradlí včetně kotvení dle zadávací dokumentace, t.j. kotevní desky, případné nivelační hmoty pod kotevní desky, kotvy a spojovací materiál, vrty a zálivku Položka nezahrnuje: - x											
72	91345	NIVELAČNÍ ZNAČKY KOVOVÉ	KUS	4,000	4,000	0,00	1 505,50	6 022,00	0,00	0,00	6 022,00	0,00	0,00%
		na úl. prazích											
		4ks=4,00 [A]											
		Položka zahrnuje: - dodání a osazení nivelační značky včetně nutných zemních prací - vnitrostaveništní a mimostaveništní dopravu Položka nezahrnuje: - x											
73	914131	DOPRAVNÍ ZNAČKY ZÁKLADNÍ VELIKOSTI OCELOVÉ FÓLIE TŘ 2 - DODÁVKA A MONTÁŽ	KUS	2,000	2,000	0,00	2 747,30	5 494,60	0,00	0,00	5 494,60	0,00	0,00%
		trvalé dopravní značení - IS15a - označení toku											
		Položka zahrnuje: - dodávku a montáž značek v požadovaném provedení Položka nezahrnuje: - x											
74	914911	SLOUPKY A STOJKY DOPRAVNÍCH ZNAČEK Z OCEL TRUBEK SE ZABETONOVÁNÍM - DODÁVKA A MONTÁŽ	KUS	4,000	4,000	0,00	1 505,50	6 022,00	0,00	0,00	6 022,00	0,00	0,00%
		trvalé sloupky pro ev. č. mostu a značku IS15a											
		2+2=4,00 [A]											
		Položka zahrnuje: - sloupky - upevňovací zařízení - osazení (betonová patka, zemní práce) Položka nezahrnuje: - x											
75	914A21	EV ČÍSLO MOSTU OCEL S FÓLIÍ TŘ.1 DODÁVKA A MONTÁŽ	KUS	2,000	2,000	0,00	1 505,50	3 011,00	0,00	0,00	3 011,00	0,00	0,00%
		označení mostu (osazení na samostatný sloupek)											
		Položka zahrnuje: - dodávku a montáž značek v požadovaném provedení Položka nezahrnuje: - x											
76	916131	DOPRAV SVĚTLO VÝSTRAŽ SOUPRAVA 5KS - DOD A MONTÁŽ	KUS	2,000	2,000	0,00	5 494,50	10 989,00	0,00	0,00	10 989,00	0,00	0,00%
		zabezpečení staveniště											
		Položka zahrnuje: - dodání zařízení v předepsaném provedení včetně jejich osazení - údržbu po celou dobu trvání funkce - náhradu zničených nebo ztracených kusů - nutnou opravu poškozených částí - napájení z baterie včetně záložní baterie Položka nezahrnuje: - x											
77	916133	DOPRAV SVĚTLO VÝSTRAŽ SOUPRAVA 5KS - DEMONTÁŽ	KUS	2,000	2,000	0,00	659,30	1 318,60	0,00	0,00	1 318,60	0,00	0,00%
		zabezpečení staveniště											
		Položka zahrnuje: - odstranění, demontáž a odklizení materiálu s odvozem na předepsané místo Položka nezahrnuje: - x											

Soupis prací SO po všech změnách

Název stavby: II/111 Líšno, Most ev. č. 111-003 přes odpad z rybníka u obce Líšno
Číslo a název SO/PS: SO 201 Most ev. č. II/111-03
Číslo a název rozpočtu: SO 201 Most ev. č. II/111-03

ZMĚNA SOUPISU PRACÍ (SO/PS)
1
celkem po všech změnách

Poř. č. pol.	Kód položky	Název položky	m.j.	Množství ve Smlouvě	Množství ve Změně	Množství rozdílu	Cena za m.j. v Kč	Cena celkem ve Smlouvě v Kč	Změny záporné v Kč	Změny kladné v Kč	Cena celkem ve Změně v Kč	Rozdíl cen celkem v Kč	Podíl cen celkem v %
1	2	3	4	5	6	7	8	9	10	11	12	13	1400,00%
78	916311	DOPRAVNÍ ZÁBRANY Z2 S FÓLIÍ TŘ 1 - DOD A MONTÁŽ	KUS	2,000	2,000	0,00	5 494,50	10 989,00	0,00	0,00	10 989,00	0,00	0,00%
		zabezpečení staveniště											
		Položka zahrnuje: - dodání zařízení v předepsaném provedení včetně jejich osazení - údržbu po celou dobu trvání funkce - náhradu zničených nebo ztracených kusů - nutnou opravu poškozených částí Položka nezahrnuje: - x											
79	916313	DOPRAVNÍ ZÁBRANY Z2 S FÓLIÍ TŘ 1 - DEMONTÁŽ	KUS	2,000	2,000	0,00	549,50	1 099,00	0,00	0,00	1 099,00	0,00	0,00%
		zabezpečení staveniště											
		Položka zahrnuje: - odstranění, demontáž a odklizení materiálu s odvozem na předepsané místo Položka nezahrnuje: - x											
80	917223	SILNIČNÍ A CHODNÍKOVÉ OBRUBY Z BETONOVÝCH OBRUBNÍKŮ ŠÍŘ 100MM	M	2,500	2,500	0,00	538,50	1 346,25	0,00	0,00	1 346,25	0,00	0,00%
		1.00+1.50=2,50 [A]											
		Položka zahrnuje: - dodání a pokládku betonových obrubníků o rozměrech předepsaných zadávací dokumentací - betonové lože i boční betonovou opěrku Položka nezahrnuje: - x											
81	917224	SILNIČNÍ A CHODNÍKOVÉ OBRUBY Z BETONOVÝCH OBRUBNÍKŮ ŠÍŘ 150MM	M	2,000	2,000	0,00	554,90	1 109,80	0,00	0,00	1 109,80	0,00	0,00%
		Položka zahrnuje: - dodání a pokládku betonových obrubníků o rozměrech předepsaných zadávací dokumentací - betonové lože i boční betonovou opěrku Položka nezahrnuje: - x											
82	919111	ŘEZÁNÍ ASFALTOVÉHO KRYTU VOZOVEK TL DO 50MM	M	11,000	11,000	0,00	96,70	1 063,70	0,00	0,00	1 063,70	0,00	0,00%
		prořezání spáry v obrusné vrstvě vozovky nad konci opěr											
		*2*5.50=11,00 [A]*											
		Položka zahrnuje: - řezání vozovkové vrstvy v předepsané tloušťce - spotřeba vody Položka nezahrnuje: - x											
83	931182	VÝPLŇ DILATAČNÍCH SPAR Z POLYSTYRENU TL 20MM	M2	4,530	4,530	0,00	252,70	1 144,73	0,00	0,00	1 144,73	0,00	0,00%
		dilatační spára mezi NK a závěrnou zídkou opěry											
		*2*0.30*7.55=4,53 [A]*											
		Položka zahrnuje: - dodávku a osazení předepsaného materiálu - očištění ploch spáry před úpravou - očištění okolí spáry po úpravě Položka nezahrnuje: - x											

Soupis prací SO po všech změnách

Název stavby: II/111 Líšno, Most ev. č. 111-003 přes odpad z rybníka u obce Líšno
Číslo a název SO/PS: SO 201 Most ev. č. II/111-03
Číslo a název rozpočtu: SO 201 Most ev. č. II/111-03

ZMĚNA SOUPISU PRACÍ (SO/PS)
1
celkem po všech změnách

Poř. č. pol.	Kód položky	Název položky	m.j.	Množství ve Smlouvě	Množství ve Změně	Množství rozdílu	Cena za m.j. v Kč	Cena celkem ve Smlouvě v Kč	Změny záporné v Kč	Změny kladné v Kč	Cena celkem ve Změně v Kč	Rozdíl cen celkem v Kč	Podíl cen celkem v %
1	2	3	4	5	6	7	8	9	10	11	12	13	1400,00%
84	931326	TĚSNĚNÍ DILATAČ SPAR ASF ZÁLIVKOU MODIFIK PRŮŘ DO 800MM2	M	18,700	18,700	0,00	181,30	3 390,31	0,00	0,00	3 390,31	0,00	0,00%
		těsnění prořezané spáry v obrusné vrstvě vozovky nad konci opěr											
		*příč. spára ve vozovce: 2*5.50=11,00 [A]* *podél. spáry kolem říms: 1.00+1.50+2.00+1.20=5,70 [B]* *podél. spára kolem obrubníku 2P: 2.00=2,00 [C]* *Celkem: A+B+C=18,70 [D]*											
		Položka zahrnuje: - dodávku a osazení předepsaného materiálu - očištění ploch spáry před úpravou - očištění okolí spáry po úpravě Položka nezahrnuje: - těsnící profil											
85	931336	TĚSNĚNÍ DILATAČNÍCH SPAR POLYURETANOVÝM TMELEM PRŮŘEZU DO 800MM2	M	15,100	15,100	0,00	390,10	5 890,51	0,00	0,00	5 890,51	0,00	0,00%
		*2*7.55=15,10 [A]*											
		Položka zahrnuje: - dodávku a osazení předepsaného materiálu - očištění ploch spáry před úpravou - očištění okolí spáry po úpravě Položka nezahrnuje: - těsnící profil											
86	93135	TĚSNĚNÍ DILATAČ SPAR PRYŽ PÁSKOU NEBO KRUH PROFILEM	M	15,100	15,100	0,00	164,80	2 488,48	0,00	0,00	2 488,48	0,00	0,00%
		*2*7.55=15,10 [A]*											
		Položka zahrnuje: - dodávku a osazení předepsaného materiálu - očištění ploch spáry před úpravou - očištění okolí spáry po úpravě Položka nezahrnuje: - x											
87	938543	OČIŠTĚNÍ BETON KONSTR OTRYSKÁNÍM TLAK VODOU DO 1000 BARŮ	M2	34,370	34,370	0,00	241,80	8 310,67	0,00	0,00	8 310,67	0,00	0,00%
		očištění stávajících betonových povrchů před sanací											
		*stávající dno koryta potoka: 3.00*8.00=24,00 [A]* *přeliv: (1.00+0.50)*5.00=7,50 [B]* *obetonávka křídla 2L: 1.00*1.00=1,00 [C]* *obetonávka křídla 2P: (1.00+0.60)/2*1.10+0.90*1.10=1,87 [D]* *Celkem: A+B+C+D=34,37 [E]*											
		Položka zahrnuje: - očištění předepsaným způsobem - odklizení vzniklého odpadu Položka nezahrnuje: - x											
88	96613A	BOURÁNÍ KONSTRUKCÍ Z KAMENE NA MC - BEZ DOPRAVY	M3	12,320	12,320	0,00	1 978,00	24 368,96	0,00	0,00	24 368,96	0,00	0,00%
		ubourání kamenných opěr a křídel do výškové úrovně 382.240 m.n.m											
		*2*8.00*0.55*1.40=12,32 [A]*											
		Položka zahrnuje: - rozbourání konstrukce bez ohledu na použitou technologii - veškeré pomocné konstrukce (lešení a pod.) - veškerou manipulaci s vybouranou sutí a hmotami, kromě vodorovné dopravy, včetně uložení na skládku - veškeré další práce plynoucí z technologického předpisu a z platných předpisů Položka nezahrnuje: - vodorovnou dopravu - poplatek za skládku, který se vykazuje v položce 0141** (s výjimkou malého množství bouraného materiálu, kde je možné poplatek zahrnout do jednotkové ceny bourání – tento fakt musí být uveden v doplňujícím textu k položce)											

Soupis prací SO po všech změnách

Název stavby: II/111 Líšno, Most ev. č. 111-003 přes odpad z rybníka u obce Líšno
Číslo a název SO/PS: SO 201 Most ev. č. II/111-03
Číslo a název rozpočtu: SO 201 Most ev. č. II/111-03

ZMĚNA SOUPISU PRACÍ (SO/PS)
1
celkem po všech změnách

Poř. č. pol.	Kód položky	Název položky	m.j.	Množství ve Smlouvě	Množství ve Změně	Množství rozdílu	Cena za m.j. v Kč	Cena celkem ve Smlouvě v Kč	Změny záporné v Kč	Změny kladné v Kč	Cena celkem ve Změně v Kč	Rozdíl cen celkem v Kč	Podíl cen celkem v %
1	2	3	4	5	6	7	8	9	10	11	12	13	1400,00%
89	96614A	BOURÁNÍ KONSTRUKCÍ Z CIHEL A TVÁRNIC - BEZ DOPRAVY	M3	0,280	0,280	0,00	1 978,00	553,84	0,00	0,00	553,84	0,00	0,00%
		*plotový zděný sloupek: 0.25*0.50*2.20=0,28 [A]*											
		Položka zahrnuje: - rozbourání konstrukce bez ohledu na použitou technologii - veškeré pomocné konstrukce (lešení a pod.) - veškerou manipulaci s vybouranou sutí a hmotami, kromě vodorovné dopravy, včetně uložení na skládku - veškeré další práce plynoucí z technologického předpisu a z platných předpisů Položka nezahrnuje: - vodorovnou dopravu - poplatek za skládku, který se vykazuje v položce 0141** (s výjimkou malého množství bouraného materiálu, kde je možné poplatek zahrnout do jednotkové ceny bourání – tento fakt musí být uveden v doplňujícím textu k položce)											
90	96615A	BOURÁNÍ KONSTRUKCÍ Z PROSTÉHO BETONU - BEZ DOPRAVY	M3	3,700	12,961	9,26	1 978,00	7 318,60	0,00	18 318,26	25 636,86	18 318,26	250,30%
		*základ dřevěného plotu parc. č. 50: 0.20*1.00*3.00=0,60 [A]* *základ plotového sloupku parc. č. 50: 0.35*0.70*0.60=0,15 [B]* *odbourání zbytků opevnění koryta na výtoku u OP1 vlevo: 1.00*1.50*0.30=0,45 [C]* *bourání přechodových klínů (odhad - čerpat dle skutečnosti): 2*2.50*0.50=2,50 [D]* *vybourání původního dna koryta mezi opěrami: (6,6+1,455)*2,955*0,2=4,761 [E]* *obetonávky původního vtoku do soukromého rybníku na sousedním pozemku: 1,0*1,5*3,0=4,5 [F]* *Celkem: A+B+C+D+E+F=12,961 [H]*											
		Položka zahrnuje: - rozbourání konstrukce bez ohledu na použitou technologii - veškeré pomocné konstrukce (lešení a pod.) - veškerou manipulaci s vybouranou sutí a hmotami, kromě vodorovné dopravy, včetně uložení na skládku - veškeré další práce plynoucí z technologického předpisu a z platných předpisů Položka nezahrnuje: - vodorovnou dopravu - poplatek za skládku, který se vykazuje v položce 0141** (s výjimkou malého množství bouraného materiálu, kde je možné poplatek zahrnout do jednotkové ceny bourání – tento fakt musí být uveden v doplňujícím textu k položce)											
91	96616A	BOURÁNÍ KONSTRUKCÍ ZE ŽELEZOBETONU - BEZ DOPRAVY	M3	22,420	22,420	0,00	4 945,10	110 869,14	0,00	0,00	110 869,14	0,00	0,00%
		*levá římsa: 0.70*0.40*6.65=1,86 [A]* *pravá římsa: 0.75*0.25*6.80=1,28 [B]* *vyztužený spádový beton: (0.05+0.25)/2*4.90*6.00=4,41 [C]* *nosná desková konstrukce: 6.00*6.20*0.40=14,88 [D]* *Celkem: A+B+C+D=22,43 [E]*											
		Položka zahrnuje: - rozbourání konstrukce bez ohledu na použitou technologii - veškeré pomocné konstrukce (lešení a pod.) - veškerou manipulaci s vybouranou sutí a hmotami, kromě vodorovné dopravy, včetně uložení na skládku - veškeré další práce plynoucí z technologického předpisu a z platných předpisů Položka nezahrnuje: - vodorovnou dopravu - poplatek za skládku, který se vykazuje v položce 0141** (s výjimkou malého množství bouraného materiálu, kde je možné poplatek zahrnout do jednotkové ceny bourání – tento fakt musí být uveden v doplňujícím textu k položce)											

Soupis prací SO po všech změnách

Název stavby: II/111 Líšno, Most ev. č. 111-003 přes odpad z rybníka u obce Líšno
Číslo a název SO/PS: SO 201 Most ev. č. II/111-03
Číslo a název rozpočtu: SO 201 Most ev. č. II/111-03

ZMĚNA SOUPISU PRACÍ (SO/PS)
1
celkem po všech změnách

Poř. č. pol.	Kód položky	Název položky	m.j.	Množství ve Smlouvě	Množství ve Změně	Množství rozdílu	Cena za m.j. v Kč	Cena celkem ve Smlouvě v Kč	Změny záporné v Kč	Změny kladné v Kč	Cena celkem ve Změně v Kč	Rozdíl cen celkem v Kč	Podíl cen celkem v %
1	2	3	4	5	6	7	8	9	10	11	12	13	1400,00%
92	96618	BOURÁNÍ KONSTRUKCÍ KOVOVÝCH	T	3,000	3,000	0,00	3 846,20	11 538,60	0,00	0,00	11 538,60	0,00	0,00%
		Bude postupováno dle platné směrnice objednatele - tj. odvoz do výkupny, uložení na jméno objednatele. Následný výzisk z výkupu půjde objednateli.											
		*demontáž ocel. částí mostovky: 7*6.00m*0.050t/m3=2,10 [A]* *demontáž zábradlí: : 2*6.00m*0.075t/m3=0,90 [B]* *Celkem: A+B=3,00 [C]*											
		Položka zahrnuje: - rozebrání konstrukce bez ohledu na použitou technologii - veškeré pomocné konstrukce (lešení a pod.) - veškerou manipulaci s vybouranou sutí a hmotami včetně uložení na skládku - veškeré další práce plynoucí z technologického předpisu a z platných předpisů Položka nezahrnuje: - poplatek za skládku, který se vykazuje v položce 0141** (s výjimkou malého množství bouraného materiálu, kde je možné poplatek zahrnout do jednotkové ceny bourání – tento fakt musí být uveden v doplňujícím textu k položce)											
93	96619.R	ODVOZ ODBOURANÝCH KONSTRUKCÍ NA RECYKLAČNÍ SKLÁDKU	T	97,120	97,120	0,00	714,30	69 372,82	0,00	0,00	69 372,82	0,00	0,00%
		odvoz odbouraných konstrukcí na nejbližší recyklační skládku											
		*z SO 201 - 96613A: 12,32*2,6=32,03 [A]* *z SO 201 - 96614A: 0,28*1,9=0,53 [B]* *z SO 201 - 96615A: 3,70*2,3=8,51 [C]* *z SO 201 - 96616A: 22,42*2,5=56,05 [D]* *Celkem: A+B+C+D=97,12 [E]*											
		odvoz odbouraných konstrukcí na nejbližší recyklační skládku											
94	966841	ODSTRANĚNÍ OPLOCENÍ DŘEVĚNÉHO	M	3,000	3,000	0,00	164,80	494,40	0,00	0,00	494,40	0,00	0,00%
		Bude postupováno dle platné směrnice objednatele - tj. odvoz do výkupny, uložení na jméno objednatele. Následný výzisk z výkupu půjde objednateli.											
		oplocení parc. č.50: 3m=3,00 [A]											
		Položka zahrnuje: - kompletní bourací práce včetně odstranění základových konstrukcí a nezbytného rozsahu zemních prací, - veškerou manipulaci s vybouranou sutí a hmotami včetně uložení na skládku, - veškeré další práce plynoucí z technologického předpisu a z platných předpisů, - odstranění sloupků z jiného materiálu, odstranění vrat a vrátek Položka nezahrnuje: - poplatek za skládku, který se vykazuje v položce 0141** (s výjimkou malého množství bouraného materiálu, kde je možné poplatek zahrnout do jednotkové ceny bourání – tento fakt musí být uveden v doplňujícím textu k položce)											
95	966842	ODSTRANĚNÍ OPLOCENÍ Z DRÁT PLETIVA	M	6,250	6,250	0,00	384,60	2 403,75	0,00	0,00	2 403,75	0,00	0,00%
		Bude postupováno dle platné směrnice objednatele - tj. odvoz do výkupny, uložení na jméno objednatele. Následný výzisk z výkupu půjde objednateli.											
		oplocení parc. č.53: 6.25m=6,25 [A]											
		Položka zahrnuje: - kompletní bourací práce včetně odstranění základových konstrukcí a nezbytného rozsahu zemních prací, - veškerou manipulaci s vybouranou sutí a hmotami včetně uložení na skládku, - veškeré další práce plynoucí z technologického předpisu a z platných předpisů, - odstranění sloupků z jiného materiálu, odstranění vrat a vrátek Položka nezahrnuje: - poplatek za skládku, který se vykazuje v položce 0141** (s výjimkou malého množství bouraného materiálu, kde je možné poplatek zahrnout do jednotkové ceny bourání – tento fakt musí být uveden v doplňujícím textu k položce)											

Soupis prací SO po všech změnách

Název stavby: II/111 Líšno, Most ev. č. 111-003 přes odpad z rybníka u obce Líšno
Číslo a název SO/PS: SO 201 Most ev. č. II/111-03
Číslo a název rozpočtu: SO 201 Most ev. č. II/111-03

ZMĚNA SOUPISU PRACÍ (SO/PS)
1
celkem po všech změnách

Poř. č. pol.	Kód položky	Název položky	m.j.	Množství ve Smlouvě	Množství ve Změně	Množství rozdílu	Cena za m.j. v Kč	Cena celkem ve Smlouvě v Kč	Změny záporné v Kč	Změny kladné v Kč	Cena celkem ve Změně v Kč	Rozdíl cen celkem v Kč	Podíl cen celkem v %
1	2	3	4	5	6	7	8	9	10	11	12	13	1400,00%
96	97817	ODSTRANĚNÍ MOSTNÍ IZOLACE	M2	44,700	44,700	0,00	181,30	8 104,11	0,00	0,00	8 104,11	0,00	0,00%
		*mostovka: 6.00*6.05=36,30 [A]* *ochr. izolace pod římsami: 2*0.70*6.00=8,40 [B]* *Celkem: A+B=44,70 [C]*											
		Položka zahrnuje: - veškeré práce plynoucí z technologického předpisu a z platných předpisů - veškerou manipulaci s vybouranou sutí a hmotami včetně uložení na skládku Položka nezahrnuje: - poplatek za skládku, který se vykazuje v položce 0141** (s výjimkou malého množství bouraného materiálu, kde je možné poplatek zahrnout do jednotkové ceny bourání – tento fakt musí být uveden v doplňujícím textu k položce)											
	N	**Nové položky**						**0,00**	**0,00**	**149 014,36**	**149 014,36**	**149 014,36**	**100,00%**
97	272366	VÝZTUŽ ZÁKLADŮ Z KARI sítí	T	0,00	0,37	0,37	37 306,14	0,00	0,00	13 691,35	13 691,35	13 691,35	100,00%
		výztuž základů nových křídel a podkladních betonů opěr ze sítí KH30, *(2*2*2,075*1,5+2*2*1,455*1,5+2*6,6*1,4)*1,3=51,558*4,44kg/1000=0,229 t [A]* *Výztuž do desky nového koryta (6,6+1,455)*2,955*1,3*4,44/1000=0,137 [B]* *CELKEM: A+B=0,37*											
		Položka zahrnuje: *- veškerý materiál, výrobky a polotovary, včetně mimostaveništní a vnitrostaveništní dopravy (rovněž přesuny), včetně naložení a složení, případně s uložením* *- dodání betonářské výztuže v požadované kvalitě, stříhání, řezání, ohýbání a spojování do všech požadovaných tvarů (vč. armakošů) a uložení s požadovaným zajištěním polohy a krytí výztuže betonem,* *- veškeré svary nebo jiné spoje výztuže,* *- pomocné konstrukce a práce pro osazení a upevnění výztuže,* *- zednické výpomoci pro montáž betonářské výztuže,* *- úpravy výztuže pro osazení doplňkových konstrukcí,* *- ochranu výztuže do doby jejího zabetonování,* *- úpravy výztuže pro zřízení železobetonových kloubů, kotevních prvků, závěsných ok a doplňkových konstrukcí,* *- veškerá opatření pro zajištění soudržnosti výztuže a betonu,* *- vodivé propojení výztuže, které je součástí ochrany konstrukce proti vlivům bludných proudů, vyvedení do měřících skříní nebo míst pro měření bludných proudů (vlastní měřící skříně se uvádějí položkami SD 74),* *- povrchovou antikorozní úpravu výztuže,* *- separaci výztuže,* *- osazení měřících zařízení a úpravy pro ně,* *- osazení měřících skříní nebo míst pro měření bludných proudů.* *Položka nezahrnuje:* *- x*											

Soupis prací SO po všech změnách

Název stavby: II/111 Líšno, Most ev. č. 111-003 přes odpad z rybníka u obce Líšno
Číslo a název SO/PS: SO 201 Most ev. č. II/111-03
Číslo a název rozpočtu: SO 201 Most ev. č. II/111-03

ZMĚNA SOUPISU PRACÍ (SO/PS)
1
celkem po všech změnách

Poř. č. pol.	Kód položky	Název položky	m.j.	Množství ve Smlouvě	Množství ve Změně	Množství rozdílu	Cena za m.j. v Kč	Cena celkem ve Smlouvě v Kč	Změny záporné v Kč	Změny kladné v Kč	Cena celkem ve Změně v Kč	Rozdíl cen celkem v Kč	Podíl cen celkem v %
1	2	3	4	5	6	7	8	9	10	11	12	13	1400,00%
98	333366	VÝZTUŽ MOSTNÍCH OPĚR A KŘÍDEL Z KARI sítí	T	0,00	0,85	0,85	34 337,79	0,00	0,00	29 290,13	29 290,13	29 290,13	100,00%
		výztuž dříků nových opěr ze sítí KH30, dle RDS, výkres 201.14 - 853 kg											
		Položka zahrnuje: - veškerý materiál, výrobky a polotovary, včetně mimostaveništní a vnitrostaveništní dopravy (rovněž přesuny), včetně naložení a složení, případně s uložením - dodání betonářské výztuže v požadované kvalitě, stříhání, řezání, ohýbání a spojování do všech požadovaných tvarů (vč. armakošů) a uložení s požadovaným zajištěním polohy a krytí výztuže betonem, - veškeré svary nebo jiné spoje výztuže, - pomocné konstrukce a práce pro osazení a upevnění výztuže, - zednické výpomoci pro montáž betonářské výztuže, - úpravy výztuže pro osazení doplňkových konstrukcí, - ochranu výztuže do doby jejího zabetonování, - úpravy výztuže pro zřízení železobetonových kloubů, kotevních prvků, závěsných ok a doplňkových konstrukcí, - veškerá opatření pro zajištění soudržnosti výztuže a betonu, - vodivé propojení výztuže, které je součástí ochrany konstrukce proti vlivům bludných proudů, vyvedení do měřících skříní nebo míst pro měření bludných proudů (vlastní měřící skříně se uvádějí položkami SD 74), - povrchovou antikorozní úpravu výztuže, - separaci výztuže, - osazení měřících zařízení a úpravy pro ně, - osazení měřících skříní nebo míst pro měření bludných proudů. Položka nezahrnuje: - x											
99	711111	Izolace běžných konstrukcí proti vlhkosti asfaltovými nátěry	M2	0,00	68,51	68,51	157,00	0,00	0,00	10 755,76	10 755,76	10 755,76	100,00%
		*nátěry rubů opěr 2*alp a 1* aln, (1,66+1,8)/2*6,6*2*3=68,508 m2*											
		Položka zahrnuje: - izolace rámových konstrukcí (mosty, propusty, kolektory) - dodání předepsaného izolačního materiálu - očištění a ošetření podkladu, zadávací dokumentace může zahrnout i případné vyspravení - zřízení izolace jako kompletního povlaku, případně komplet. soustavy nebo systému podle příslušného technolog. předpisu - zřízení izolace i jednotlivých vrstev po etapách, včetně pracovních spár a spojů - úprava u okrajů, rohů, hran, dilatačních i pracovních spojů, kotev, obrubníků, dilatačních zařízení, odvodnění, otvorů, neizolovaných míst a pod. - zajištění odvodnění povrchu izolace, včetně odvodnění nejnižších míst, pokud dokumentace pro zadání stavby nestanoví jinak - ochrana izolace do doby zřízení definitivní ochranné vrstvy nebo konstrukce - úprava, očištění a ošetření prostoru kolem izolace - provedení požadovaných zkoušek Položka nezahrnuje: - ochranné vrstvy, např. litý asfalt, asfaltový beton											
100	916139	DOPRAV SVĚTLO VÝSTRAŽ SOUPRAVA 5KS - Nájemné	ksden	0,00	366,00	366,00	243,82	0,00	0,00	89 238,12	89 238,12	89 238,12	100,00%
		*nájemné, 2 ks*183dnů.*											
		Položka zahrnuje: - dodání zařízení v předepsaném provedení včetně jejich osazení - údržbu po celou dobu trvání funkce - náhradu zničených nebo ztracených kusů - nutnou opravu poškozených částí - napájení z baterie včetně záložní baterie Položka nezahrnuje: - x											

Soupis prací SO po všech změnách

Název stavby: II/111 Líšno, Most ev. č. 111-003 přes odpad z rybníka u obce Líšno
Číslo a název SO/PS: SO 201 Most ev. č. II/111-03
Číslo a název rozpočtu: SO 201 Most ev. č. II/111-03

ZMĚNA SOUPISU PRACÍ (SO/PS)
1
celkem po všech změnách

Poř. č. pol.	Kód položky	Název položky	m.j.	Množství ve Smlouvě	Množství ve Změně	Množství rozdílu	Cena za m.j. v Kč	Cena celkem ve Smlouvě v Kč	Změny záporné v Kč	Změny kladné v Kč	Cena celkem ve Změně v Kč	Rozdíl cen celkem v Kč	Podíl cen celkem v %
1	2	3	4	5	6	7	8	9	10	11	12	13	1400,00%
101	916319	DOPRAVNÍ ZÁBRANY Z2 S FÓLIÍ TŘ 1 - DOD A MONTÁŽ - Nájemné	ksden	0,00	366,00	366,00	16,50	0,00	0,00	6 039,00	6 039,00	6 039,00	100,00%
		*nájemné, 2 ks*183dnů.*											
		Položka zahrnuje: - dodání zařízení v předepsaném provedení včetně jejich osazení - údržbu po celou dobu trvání funkce - náhradu zničených nebo ztracených kusů - nutnou opravu poškozených částí - napájení z baterie včetně záložní baterie Položka nezahrnuje: - x											
		Celkem						**4 063 675,37**	**- 211 737,71**	**1 519 207,86**	**5 371 145,51**	**1 307 470,15**	**32,17%**

EVROPSKÁ UNIE
Evropský fond pro regionální rozvoj
Integrovaný regionální operační program

MINISTERSTVO PRO MÍSTNÍ ROZVOJ ČR

CZ.06.03.01/00/22_022/0006870

Zápis z 4. kontrolního dne stavby ze dne 11.8.2025

II/111 Líšno, Most ev.č. 111-003 přes odpad z rybníka u obce Líšno

Objednatel:	**Krajská správa a údržba silnic Středočeského kraje, p. o.** Se sídlem: Zborovská 81/11, 150 21 Praha 5 IČ: 708 91 095 zastoupený Ing. Alešem Čermákem Ph.D., MBA, ředitelem; oprávněný zástupce objednatele ve věcech technických: pí Nina Hrubá, projektový manažer
Dodavatel stavby:	**N+N – Konstrukce a dopravní stavby Litoměřice, s.r.o.** se sídlem: Nerudova 2215, 412 01 Litoměřice IČO: 44564287 DIČ: CZ44564287 zastoupený Ing. Davidem Novákem, Ing. Tomášem Novákem hlavní stavbyvedoucí:
Technický dozor stavebníka	**Mgr. Martin Ujhelyi** se sídlem: Za Škardou 604 Srubec IČ: 193 91 269 zástupce TDI: Mgr. Martin Ujhelyi,
Koordinátor BOZP:	**Mgr. Martin Ujhelyi** se sídlem: Za Škardou 604 Srubec IČ: 193 91 269 koordinátor BOZP: Mgr. Martin Ujhelyi,

EVROPSKÁ UNIE
Evropský fond pro regionální rozvoj
Integrovaný regionální operační program

MINISTERSTVO PRO MÍSTNÍ ROZVOJ ČR

Přítomni viz. prezenční listina.

Termíny:
dokončené

- Smlouva účinná dne 16.05.2025
- Předání staveniště 23.6.2025
- Odstranění mostní konstrukce 3.7.2025
- Jsou dokončené piloty 10.8.2025 - vyvrtání

1. Postup prací stavby, kontrola harmonogramu

- *DIO – dopravně inženýrské opatření – bylo osazeno a došlo k celkové uzavírce mostu ev.č.111-003. TDS zkontroloval celkové DIO a nemá k tomuto výhrady. Je nutné, aby zhotovitel stavby průběžně kontroloval stav DIO.*
- *Zhotovitel předložil harmonogram prací. Harmonogram bude průběžně aktualizován.*
- *Stavební práce budou probíhat dle předložené RDS (realizační dokumentace stavby)*
- *Zhotovitel předložil aktualizovaný seznam subdodavatelů, který TDS odsouhlasil.*
- *TDS požaduje předložení dokladů o uložení všech vytěžených hmot (izolace, vybouraný materiál apod.) na příslušné skládky včetně oprávněnosti k ukládání vytěžených materiálů (např. vážní lístky apod.).*
- *Štětovnicové stěny byly osazeny a konstrukce mostu byla odstraněna*
- *Zhotovitel stavby dále provedl přípravu pro vrtání mikropilot (nájezdové plochy a vytýčení) Vrtání pilot by mělo probíhat ve 29 týdnu.*
- *Bylo řešeno s autorským dozorem kamenné zdivo u opěr, které měly být zachovány. Vzhledem k nesoudržné spojovací hmoty (převážně písek) bylo rozhodnuto, že se zcela odstraní. Autorský dozor připraví detail v RDS.*
- Provádí se piloty, které jsou vyvrtány a budou se začišťovat.
- Dále zhotovitel stavby bude provádět zemní práce na obou stranách koryt.
- Dále bude přizván geolog, který posoudí stav zeminy u opěrné zdi.

2. Vícepráce, méněpráce, změnové listy:

Zhotovitel stavby poslal změnový list č. 1 Autorský dozor a TDS souhlasí s jeho návrhem.

3. Kontrola technologických předpisů + KZP:

Zhotovitel předložil kontrolní a zkušební plán stavby. Schvalování Tepř, KZP a dílčích závěrečných zpráv bude evidováno v samostatné příloze. Havarijní povodňový plán je zpracovaný a bude zhotovitelem stavby předložen k podpisu.

4. Kontrola dokladů k vlastnostem materiálů:

Zhotovitel předloží ke schválení materiály buď jako součást tepř, nebo samostatným dopisem. Doklady budou součástí závěrečné zprávy. Evidence vedena v samostatné příloze.

5. BOZP

Koordinátor BOZP bude vydávat samostatné zápisy.

6. Realizační dokumentace stavby

Seznam a průběh schvalování RDS je veden v samostatné příloze. Zhotovitel předložil a bude průběžně předkládat RDS.

7. Fotodokumentace:

EVROPSKÁ UNIE
Evropský fond pro regionální rozvoj
Integrovaný regionální operační program

MINISTERSTVO PRO MÍSTNÍ ROZVOJ ČR

Příští kontrolní den stavby se uskuteční **25.8.2025 v 11:00** na místě stavby

V Líšně 15.8.2025

Zapsal:
Mgr. Martin Ujhelyi
technický dozor stavebníka
Přílohy:
1) Prezenční listina

Prezenční listina

konaného dne 11-08-2025

Akce : II/111 Líšno, Most ev. č. 111-003 přes odpad z rybníka u obce

jméno	organizace	kontakt	email	podpis
Mgr. Martin Ujhelyi	TDS a BOZP			
Nina Hrubá	Krajská správa a údržba silnic Stř.kraje			
Renáta Rezková	Krajská správa a údržba silnic Stř.kraje, Správní cestmistr Benešov, Votice			
Harsa Jakub Ing.	Lesy ČR - správa toků			
Petr Nepovím	Stavbyvedoucí - N+N – Konstrukce a dopravní stavby Litoměřice, s.r.o.			
Ing. Lukáš Krulich	Manažer přípravy staveb - N+N – Konstrukce a dopravní stavby Litoměřice, s.r.o.			
Šárka Drahošová	Asistentka Divize mostních staveb N+N – Konstrukce a dopravní stavby Litoměřice, s.r.o.			
Milan Svejkovský	Osadní výbor Líšno			
Jiří Hampešt	Osadní výbor Líšno			
Dana Doležalová	Majitelé přilehlého pozemku			
Michal Hodík	starosta MěÚ Bystřice			
pí. Zapletalovalová	Autorský dozor projektanta			
Ing. Ondřej Minich	MIBOSAN s.r.o.			
Stepán Janáček	KSÚS SK			

Denní záznamy stavby: List č. 003410 Datum: 28.7.2025 pondělí

Zápis stavbyvedoucího:

- Při provádění kotvení SO 201 – most byla zjištěno, že stav stávajících opěr mostu neodpovídá předpokládanému zadávací PD. Opěry nové nebylo zachovat dle návrhu. Bude nutné provést opěry i mimo osu opěr nové. Projektant (autorský dozor) navrhne nové řešení zakotvení toto řešení a vydá oficiální dodatek k PD. Tato skutečnost bude mít vliv na termín provádění díla i cenu díla. Stavbyvedoucí požádal aktualizovaný HMG, který toto bude obsahovat. Navýšení rozsahu prací a s tím spojené navýšení ceny díla bude předmětem zkr. stavební kontrolní opěry vsou nové stěny, které se předpokládaly, jsou zhotoveny pouze v úrovni dna koryta a následně jsou nepřístupné zastavit se nacházejícím provádějícím veřejné inženýrské
- Dešťová kanalizace. Po dokončení všech stavby (zhotovitel, TDS, objednatel) budou peníze dle předmětné rozhodovat, jestliže budou schváleny řešení vyšší finančních zkr.

za KSÚS: [redacted]

Počasí: polojasno 14°C/22°C 2A TDS - SO [redacted]

Pracovní doba: 8:00 - 16:00

Pracovníci: P. Kirschner, M. Dobřichovský, M. Proporcuk, I. Jedorushkum, D. Chachilo, R. Iishrysh

Mechanizace: vrtací souprava, kompresor, elektrocentrála, míchačka

Materiály: trubky Ø108 x 14,2, cement

Prováděné práce:

- Na SO 251 zhotovení dvou mikropilot o délce 8 m na straně směr Strahařov.
- Úprava trubek pro mikropiloty (krácení, svařování)
- Kontrola zabezpečení stavby - DIO. 16:00

[redacted]

N+N – Konstrukce a dopravní stavby Litoměřice, s.r.o.
Nerudova 2215, 412 01 Litoměřice
IČ 44564287, DIČ CZ44564287, bank. spojení 497945471/0100
telefon 416 732 335, 416 737 477, 416 737 997, 416 738 692 - 3
fax 416 732 330, GSM brána 606 683 840, tel. ČD 972 432 488
e-mail nan@nanlitomerice.cz, http://www.nanlitomerice.cz
Firma je zapsaná v obchodním rejstříku u Krajského soudu v Ústí nad Labem, oddíl C, vložka 1805

N + N – KONSTRUKCE A DOPRAVNÍ STAVBY LITOMĚŘICE, S.R.O.

Vyřizuje: Ing. Lukáš Krulich, email:

Registrační číslo akce: **CZ.06.03.01/00/22_022/0006870**
Označení / číslo Smlouvy Objednatele: **SMLD-0671/00066001/2025**
Označení / číslo Smlouvy Zhotovitele: **31/25-25151**
Dílo: **II/111 Líšno, Most ev. č. 111-003 přes odpad z rybníka u obce Líšno**

Vážená paní
Nina Hrubá
Projektový manažer
Krajská správa a údržba silnic Středočeského kraje, příspěvková organizace
Zborovská 81/11,150 21 Praha 5 – Smíchov
IČO: 00066001

Věc: Včasné upozornění zhotovitele a oznámení o změnách č.1

Vážená paní Hrubá,

na základě smlouvy o dílo (číslo smlouvy Objednatele **SMLD-0671/00066001/2025**) uzavřené dne 5.5.2025 (dále jen „**SoD**“), upozorňuje včasně zhotovitel objednatele na vznik okolností způsobujících dopad na rozsah díla, lhůty plnění a cenu díla: **„II/111 Líšno, Most ev. č. 111-003 přes odpad z rybníka u obce Líšno“** (dále jen „**Stavba**“).

V průběhu provádění Stavby došlo k neočekávaným zjištěním, která budou vyžadovat nutnost realizace prací nad rámec stanovený zadávací dokumentací stavby. Bude nutné reagovat na skutečně zastižené podmínky a konstrukce, které byly v době zpracování zadávací projektové dokumentace zakryty jinými konstrukcemi a nebylo jejich tvar, resp. existenci možno zjistit běžnými diagnostickými metodami.

Po odstranění vozovkových vrstev a po zahájení zemních prací bylo zjištěno, že zdivo původních opěr je zcela zdegradováno a opěry tvoří pouze 1 řada kamenného zdiva tl. cca 0,50-0,60 m. Původní opěry v tomto stavu nelze s ohledem na realizaci mikropilotového založení nových úložných prahů zachovat, dojde ke kompletní destrukci kamenného zdiva stávajících opěr a bude nutno přikročit k nahrazení původních dříků opěr dříky novými.

AD navrhuje provést nové dříky opěr ze slabě vyztuženého betonu na vrstvě podkladního betonu zbudovaného pod úrovní zpevněného dna koryta Líšeňského potoka. Současně s novými dříky opěr budou nahrazena i značně porušená mostní křídla. Budou provedeny nové betonové základy křídel vyztužené dvěma vrstvami KARI sítě, na nichž budou provedena nová kamenná křídla s využitím kamenného zdiva z původního mostu.

www.nanlitomerice.cz

S výše popsanými skutečnostmi je spojeno navýšení objemu zemních prací, odvozů výkopku a suti na skládky a jejich uložení, navýšení kubatur nových betonových konstrukcí a zdiva z kamene, izolace nových opěr apod. Návrh řešení nových opěr zhotovitel zpracuje navíc v rámci RDS. Navýšení rozsahu prací má také dopad na lhůty provádění díla, z toho plynou i další náklady na pronájem dočasného dopravního značení objízdných tras.atd.

Jelikož je v současné době již zpracována RDS monolitických konstrukcí mostu i opěrných stěn a je známá finální hmotnost výztuže veškerých prvků, dojde v rámci změny k narovnání množství výztuže oproti předpokladu v PDPS.

Zhotovitel tímto žádá objednatele o vydání písemného pokynu k určení dalšího postupu ve věci vyřešení výše popsané situace.

V Litoměřicích dne 12.08.2025

S pozdravem

.....
Ing. Lukáš Krulich,
manažer přípravy staveb

<u>Příloha:</u>
- Návrh ocenění změn
- Fotodokumentace změn
- Zápis o změně v SD
- Výkres řešení nových opěr

www.nanlitomerice.cz

Rekapitulace ceny

Stavba: 20038 - II/111 Líšno, Most ev. č. 111-03

Varianta: ZŘ - Základní řešení

Celková cena bez DPH: 13 579 243,58
Celková cena s DPH: 16 430 884,73

Objekt	Popis	Cena bez DPH	DPH	Cena s DPH	Skutečnost v Kč bez DPH	
					Cena celkem	Rozdíl ceny
000	Vedlejší a ostatní náklady	2 701 767,00	567 371,07	3 269 138,07	3 013 435,83	311 668,83
101	Úprava komunikace II/111	1 976 015,34	414 963,22	2 390 978,56	1 976 015,34	0,00
201	Most ev. č. II/111-03	4 063 675,37	853 371,83	4 917 047,20	5 340 707,45	1 277 032,08
251	Opěrné zdi	4 837 785,97	1 015 935,03	5 853 720,90	4 828 252,90	9 532,97
					15 158 411,52	1 579 167,94

Soupis prací objektu

Stavba: 20038 II/111 Lišno, Most ev. č. 111-03
Rozpočet: 201 Most ev. č. II/111-03

						201	4 063 675,37					
Poř. číslo	Kód položky	Varianta	Název položky	MJ	Množství	Jednotková cena Jednotková	Jednotková cena Celkem	Cenová soustava	Skutečnost Množství celkem	Skutečnost Cena celkem	Skutečnost Rozdíl množství	Skutečnost Rozdíl ceny
1	2	3	4	5	6	9	10	11				
	0		**Všeobecné konstrukce a práce**				**145 702,00**					
2	014103.R		ULOŽENÍ ODPADU ZE STAVBY NA SKLÁDKU S OPRÁVNĚNÍM K OPĚTOVNÉMU VYUŽITÍ - RECYKLAČNÍ STŘEDISKO	T	141,79	744,00	105 491,76		417,33	310 493,52	275,54	205 001,76
			17 05 04 - Zemina a kamení neuvedené pod číslem 17 05 03							0,00	0,00	0,00
			*viz pol. SO 201 - 132739.R: 54,88*2,0=109,76 [E]*									
			*viz pol. SO 201 - 966138 - bourání kcí z kamene: 12.32*2.6=32.03 [F]*									
			Celkem: E+F=141,79 [G]							0,00	0,00	0,00
			*Viz pol 13173, 137,77*2,00=275,54tun, celkem 275,54+141,79=417,33 tun*									
			Náklad na uložení do recyklačního střediska či na skládku s oprávněním k opětovnému využití dodaného typu odpadu. Zhotovitel doloží platné oprávnění opravňující ho k nakládání s odpady. Dále předloží doklady o uložení tzv.Průvodku odpadu (s uvedením SPZ, množství-váhy, názvu odpadu, místo dalšího využí odpadu). Tuto průvodku odsouhlasí zástupci smluvních stran.							0,00	0,00	0,00
	1		**Zemní práce**				**174 744,44**			0,00	0,00	0,00
10	13173		HLOUBENÍ JÁM ZAPAŽ I NEPAŽ TŘ. I	M3	73,53	307,70	22 625,18	2024 OTSKP	211,30	65 016,39	137,77	42 391,21
			výkopová jáma mostu včetně odvodnění stavební jámy							0,00	0,00	0,00
			*opěra 1: 1.30*1.80*4.50+1.50*2.00*3.80=21,93 [A]* *opěra 2: 2.00*1.80*4.50+1.50*2.00*3.80+3.00*8.00=51,60 [B]*									
			Celkem: A+B=73,53 [C]							0,00	0,00	0,00
			Výkop stávajících opěr,křídel a jejich rubů: *(6,60+1,455+2,075)*2*2,00*(1,40+2,00)=10,13*2*2,00*3,4=137,769 m3. Celkem 73,53+137,769=211,298 m3*									
			Položka zahrnuje: - vodorovnou a svislou dopravu, přemístění, přeložení, manipulace s výkopkem - kompletní provedení vykopávky nezapažené i zapažené - ošetření výkopiště po celou dobu práce v něm vč. klimatických opatření - ztížení vykopávek v blízkosti podzemního vedení, konstrukcí a objektů vč. jejich dočasného zajištění - ztížení pod vodou, v okolí výbušnin, ve stísněných prostorech a pod. - příplatek za lepivost - těžení po vrstvách, pásech a po jiných nutných částech (figurách) - čerpání vody vč. čerpacích jímek, potrubí a pohotovostní čerpací soupravy (viz ustanovení k pol. 1151,2) - potřebné snížení hladiny podzemní vody - těžení a rozpojování jednotlivých balvanů - vytahování a nošení výkopku - svahování a přesvah. svahů do konečného tvaru, výměna hornin v podloží a v pláni znehodnocené klimatickými vlivy - ruční vykopávky, odstranění kořenů a napadávek - pažení, vzepření a rozepření vč. přepažování (vyjma pažení záporového a štětových stěn) - úpravu, ochranu a očištění dna, základové spáry, stěn a svahů - odvedení nebo obvedení vody v okolí výkopiště a ve výkopišti - třídění výkopku - veškeré pomocné konstrukce umožňující provedení vykopávky (příjezdy, sjezdy, nájezdy, lešení, podpěr. konstr., přemostění, zpevněné plochy, zakrytí a pod.) Položka nezahrnuje: - uložení zeminy (na skládku, do násypu) ani poplatky za skládku, vykazují se v položce č.0141**							0,00	0,00	0,00
12	132739.R		ODVOZ VYKOPANÉ ZEMINY NA RECYKLAČNÍ SKLÁDKU	M3	54,88	120,90	6 634,99		192,65	23 291,26	137,77	16 656,27
			Odvoz na nejbližší recyklační skládku							0,00	0,00	0,00
			z pol. 12473A: 3,60=3,60 [A] *z pol.12483A: 11,25=11,25 [B]* *z pol.12960: 4,28=4,28 [C]* *z pol.13173: 73,53=73,53 [D]* *z pol.13273: 2,40=2,40 [E]* *nepoužitelná zemina z vrtů mikropilot: 3.1415*0.22*0.22/4*18*11.00=7,53 [F]* *odečtena pol.17411: -19,01=-19,01 [G]* *odečtena pol.17521: -28,70=-28,70 [H]*										
			Celkem: A+B+C+D+E+F+G+H=54,88 [I]							0,00	0,00	0,00
			Viz položka 13173, 137,769, celkem 137,769+54,88=192,649 m3									
			Odvoz na nejbližší recyklační skládku							0,00	0,00	0,00
13	17120		ULOŽENÍ SYPANINY DO NÁSYPU A NA SKLÁDKY BEZ ZHUTNĚNÍ	M3	106,19	96,70	10 268,57	2024 OTSKP	243,96	23 590,84	137,77	13 322,28
			uložení na meziskládku							0,00	0,00	0,00
			použitelná zemina z výkopů - viz pol. 13173+13273 : 73,53+2,40=75,93 [A] *nepoužitelná zemina výkopávek z koryta - viz pol. 12473A+12483A+12960: 3,60+11,25+4,28=19,13 [B]* *nepoužitelná zemina z vrtů mikropilot: 3.1415*0.22*0.22/4*18*11.00=7,53 [C]* *zemina ze zemní hrázky: 3.60=3,60 [D]*										
			Celkem: A+B+C+D=106,19 [E]							0,00	0,00	0,00
			Viz položka 13173, 137,769, celkem 137,769+106,19=243,959 m3									
			Položka zahrnuje: - kompletní provedení zemní konstrukce do předepsaného tvaru - ošetření úložiště po celou dobu práce v něm vč. klimatických opatření - ztížení v okolí vedení, konstrukcí a objektů a jejich dočasné zajištění - ztížení provádění ve ztížených podmínkách a stísněných prostorech - ztížené ukládání sypaniny pod vodu - ukládání po vrstvách a po jiných nutných částech (figurách) vč. dosypávek - spouštění a nošení materiálu - úprava, očištění a ochrana podloží a svahů - svahování, uzavírání povrchů svahů - udržování úložiště a jeho ochrana proti vodě - odvedení nebo obvedení vody v okolí úložiště a v úložišti - veškeré pomocné konstrukce umožňující provedení zemní konstrukce (příjezdy, sjezdy, nájezdy, lešení, podpěrné konstrukce, přemostění, zpevněné plochy, zakrytí a pod.) Položka nezahrnuje: - x							0,00	0,00	0,00
14	17411		ZÁSYP JAM A RÝH ZEMINOU SE ZHUTNĚNÍM	M3	19,01	1 208,80	22 979,29	2024 OTSKP	108,73	131 432,82	89,72	108 453,54
			zpětný zásyp pod HDPE fólií							0,00	0,00	0,00
			*za OP1: 1.20*1.30*5.50=8,58 [A]* *za OP2: 1.20*(2.00+1.16)/2*5.50=10,43 [B]*									
			Celkem: A+B=19,01 [C]							0,00	0,00	0,00
			Zásypy za opěrami: pol13173 tj. 137,77m3-pol 272314 tj.4,24 m3-pol 333212 tj 10,9m3 - pol 333325 tj 30,14 m3-pol 451312 tj 2,77 m3=137,77-4,24-10,9-30,14-2,77=89,72 m3, celkem 89,72+19,01=108,73 m3									
			Položka zahrnuje: - kompletní provedení zemní konstrukce vč. výběru vhodného materiálu - úprava ukládaného materiálu vlhčením, tříděním, promícháním nebo vysoušením, příp. jiné úpravy za účelem zlepšení jeho mech. vlastností - hutnění i různé míry hutnění - ošetření úložiště po celou dobu práce v něm vč. klimatických opatření - ztížení v okolí vedení, konstrukcí a objektů a jejich dočasné zajištění - ztížení provádění vč. hutnění ve ztížených podmínkách a stísněných prostorech - ztížené ukládání sypaniny pod vodu - ukládání po vrstvách a po jiných nutných částech (figurách) vč. dosypávek - spouštění a nošení materiálu - výměna částí zemní konstrukce znehodnocené klimatickými vlivy - ruční hutnění - udržování úložiště a jeho ochrana proti vodě - odvedení nebo obvedení vody v okolí úložiště a v úložišti - veškeré pomocné konstrukce umožňující provedení zemní konstrukce (příjezdy, sjezdy, nájezdy, lešení, podpěrné konstrukce, přemostění, zpevněné plochy, zakrytí a pod.) Položka nezahrnuje: - x							0,00	0,00	0,00
	2		**Základy**				**1 572 820,79**			0,00	0,00	0,00
21	26165		VRTY PRO KOTVENÍ, INJEKTÁŽ A MIKROPILOTY NA POVRCHU TŘ. VI D DO 300MM	M	54,00	3 250,00	175 500,00	2024 OTSKP	0,00	0,00	-54,00	-175 500,00
			vrtání skrz stávající kamennou opěru a základ vrty DN 220mm prováděné jádrovým vrtáním diamantovou technikou							0,00	0,00	0,00
			*2*9ks*3.00=54,00 [A]*							0,00	0,00	0,00
			Skutečnost - vrty nebyly provedeny - stávající opěry byly užití									
			Položka zahrnuje: - přemístění, montáž a demontáž vrtných souprav - svislou dopravu zeminy z vrtu - vodorovnou dopravu zeminy bez uložení na skládku - případně nutné pažení dočasné (včetně odpažení) i trvalé Položka nezahrnuje: - x							0,00	0,00	0,00
22	26175		VRTY PRO KOTV. INJEKT. MIKROPIL NA POVR TŘ I A II D DO 300MM	M	198,00	2 620,00	518 760,00	2024 OTSKP	252,00	660 240,00	54,00	141 480,00
			vrt DN 220mm							0,00	0,00	0,00
			*2*9*11.0=198,00 [A]*							0,00	0,00	0,00
			Navíc 54 m místo položky 26165, 198+54=252 m									
			Položka zahrnuje: - přemístění, montáž a demontáž vrtných souprav - svislou dopravu zeminy z vrtu - vodorovnou dopravu zeminy bez uložení na skládku - případně nutné pažení dočasné (včetně odpažení) i trvalé Položka nezahrnuje: - x							0,00	0,00	0,00
23	272314		ZÁKLADY Z PROSTÉHO BETONU DO C25/30	M3	0,75	4 395,60	3 296,70	2024 OTSKP	4,99	21 916,46	4,24	18 619,76
										0,00	0,00	0,00
			*základ dřevěného plotu parc. č. 50: 0.20*1.00*3.00=0,60 [A]* *základ plotového sloupku parc. č. 50: 0.35*0.70*0.60=0,15 [B]*									
			Celkem: A+B=0,75 [C]							0,00	0,00	0,00
			*Podkladní betony pod křídla, (2,075+1,455)*0,4*1,5*2, celkem 4,236 +0,75=9,726 m3*									

		Položka zahrnuje: - dodání čerstvého betonu (betonové směsi) požadované kvality, jeho uložení do požadovaného tvaru při jakékoliv hustotě výztuže, konzistenci čerstvého betonu a způsobu hutnění, ošetření a ochranu betonu, - zhotovení nepropustného, mrazuvzdorného betonu a betonu požadované trvanlivosti a vlastností, užití potřebných přísad a technologií výroby betonu, - zřízení pracovních a dilatačních spar, včetně potřebných úprav, výplně, vložek, opracování, očištění a ošetření, - bednění požadovaných konstr. (i ztracené) s úpravou dle požadované kvality povrchu betonu, včetně odbedňovacích a odskružovacích prostředků, nátěrů zabraňujících soudržnosti betonu a bednění, - podpěrné konstr. (skruže) a lešení všech druhů pro bednění, vč. ochranných a bezpečnostních opatření a základů těchto konstrukcí a lešení, - vytvoření kotevních čel, kapes, nálitků a sedel, zřízení všech požadovaných otvorů, výklenků, prostupů, dutin, drážek a pod., vč. ztížení práce a úprav kolem nich, - úpravy pro osazení výztuže, doplňkových konstrukcí a vybavení, - úpravy povrchu pro položení požadované izolace, povlaků a nátěrů, případně vyspravení, - ztížení práce u kabelových a injektážních trubek a ostatních zařízení osazovaných do betonu, - konstrukce betonových kloubů, upevnění kotevních prvků a doplňkových konstrukcí, - nátěry zabraňující soudržnost betonu a bednění, - výplň, těsnění a tmelení spar a spojů, - opatření povrchů betonu izolací proti zemní vlhkosti v částech, kde přijdou do styku se zeminou nebo kamenivem, - případné zřízení spojovací vrstvy u základů, - úpravy pro osazení zařízení ochrany konstrukce proti vlivu bludných proudů, Položka nezahrnuje: - x							0,00	0,00	0,00
	3	**Svislé konstrukce**				**791 410,20**			0,00	0,00	0,00
28	317365	VÝZTUŽ ŘÍMS Z OCELI 10505, B500B	T	1,24	27 472,50	34 065,90	2024_OTSKP	1,19	32 692,28	-0,05	-1 373,63
		180kg/m3							0,00	0,00	0,00
		*6.90*0.18=1,24 [A]*							0,00	0,00	0,00
		skutečnost dle RDS, výkres č. 201.13 - 1,19 tuny									
		Položka zahrnuje: - veškerý materiál, výrobky a polotovary, včetně mimostaveništní a vnitrostaveništní dopravy (rovněž přesuny), včetně naložení a složení, případně s uložením - dodání betonářské výztuže v požadované kvalitě, stříhání, řezání, ohýbání a spojování do všech požadovaných tvarů (vč. armakošů) a uložení s požadovaným zajištěním polohy a krytí výztuže betonem, - veškeré svary nebo jiné spoje výztuže, - pomocné konstrukce a práce pro osazení a upevnění výztuže, - zednické výpomoci pro montáž betonářské výztuže, - úpravy výztuže pro osazení doplňkových konstrukcí, - ochranu výztuže do doby jejího zabetonování, - úpravy výztuže pro zřízení železobetonových kloubů, kotevních prvků, závěsných ok a doplňkových konstrukcí, - veškerá opatření pro zajištění soudržnosti výztuže a betonu, - vodivé propojení výztuže, které je součástí ochrany konstrukce proti vlivům bludných proudů, vyvedení do měřících skříní nebo míst pro měření bludných proudů (vlastní měřící skříně se uvádějí položkami SD 74), - povrchovou antikorozní úpravu výztuže, - separaci výztuže, - osazení měřících zařízení a úpravy pro ně, - osazení měřících skříní nebo míst pro měření bludných proudů. Položka nezahrnuje: - x							0,00	0,00	0,00
29	333212	MOSTNÍ OPĚRY A KŘÍDLA Z LOMOVÉHO KAMENE NA MC	M3	2,22	18 131,90	40 252,82	2024_OTSKP	13,12	237 890,53	10,90	197 637,71
		obnovení částí ubouraných šikmých křídel (horní části) oprava konce křídla 1L oprava rubu opěr na styku se spádovým betonem pod drenáží							0,00	0,00	0,00
		*obnovení částí ubouraných šikmých křídel (horní části): 4*1/2*0.75*0.75*1.00=1,13 [A]* *oprava konce křídla 1L: cca 0.50m3=0,50 [B]* *oprava rubu opěr na styku se spádovým betonem pod drenáží: 2*0.30*6.60*0.15=0,59 [C]* *Celkem: A+B+C=2,22 [D]*							0,00	0,00	0,00
		*Nová křídla na vtoku i výtoku, ((0,94*2,075)*((1,71+1,355)/2)+(1,46*2,075/2)*((1,355+0,8)/2))*2+((0,85*1,455)*((1,22+1,01)/2)+(1,455*0,85/2)*((1,01+0,8)/2))*2, celkem 13,120 m3*									
		Položka zahrnuje: - dodání předepsaného lomového kamene, jeho výběr a případnou úpravu - spojovacího materiálu - vyzdění do předepsaného tvaru - včetně mimostaveništní a vnitrostaveništní dopravy Položka nezahrnuje: - x							0,00	0,00	0,00
30	333325	MOSTNÍ OPĚRY A KŘÍDLA ZE ŽELEZOVÉHO BETONU DO C30/37	M3	21,00	18 131,90	380 769,90	2024_OTSKP	51,14	927 337,89	30,14	546 567,99
		úložné prahy se závěr. zídkami mostní křídla							0,00	0,00	0,00
		úložné prahy: 2(0.75*1.32+0.30*0.35)*6.60=14,45 [A]* *křídlo 1L: 2.50*1.20*0.55=1,65 [B]* *křídlo 1P: 1.53*1.25*0.55+1.53*0.430=1,71 [C]* *křídlo 2L: 2.00*1.75*0.55=1,93 [D]* *křídlo 2P: 1.10*1.30*0.55+1.10*0.430=1,26 [E]* *Celkem: A+B+C+D+E=21,00 [F]*							0,00	0,00	0,00
		*Nové betonové opěry, (1,66+1,8)/2*1,32*6,6*2=30,144m3, celkem30,144+21=51,144 m3*									
		Položka zahrnuje: - dodání čerstvého betonu (betonové směsi) požadované kvality, jeho uložení do požadovaného tvaru při jakékoliv hustotě výztuže, konzistenci čerstvého betonu a způsobu hutnění, ošetření a ochranu betonu, - zhotovení nepropustného, mrazuvzdorného betonu a betonu požadované trvanlivosti a vlastností, užití potřebných přísad a technologií výroby betonu, - zřízení pracovních a dilatačních spar, včetně potřebných úprav, výplně, vložek, opracování, očištění a ošetření, - bednění požadovaných konstr. (i ztracené) s úpravou dle požadované kvality povrchu betonu, včetně odbedňovacích a odskružovacích prostředků, nátěrů zabraňujících soudržnosti betonu a bednění, - podpěrné konstr. (skruže) a lešení všech druhů pro bednění, vč. ochranných a bezpečnostních opatření a základů těchto konstrukcí a lešení, - vytvoření kotevních čel, kapes, nálitků a sedel, zřízení všech požadovaných otvorů, výklenků, prostupů, dutin, drážek a pod., vč. ztížení práce a úprav kolem nich, - úpravy pro osazení výztuže, doplňkových konstrukcí a vybavení, - úpravy povrchu pro položení požadované izolace, povlaků a nátěrů, případně vyspravení, - ztížení práce u kabelových a injektážních trubek a ostatních zařízení osazovaných do betonu, - konstrukce betonových kloubů, upevnění kotevních prvků a doplňkových konstrukcí, - nátěry zabraňující soudržnost betonu a bednění, - výplň, těsnění a tmelení spar a spojů, - opatření povrchů betonu izolací proti zemní vlhkosti v částech, kde přijdou do styku se zeminou nebo kamenivem, - případné zřízení spojovací vrstvy u základů, - úpravy pro osazení zařízení ochrany konstrukce proti vlivu bludných proudů, Položka nezahrnuje: - dodání a osazení výztuže							0,00	0,00	0,00
31	333365	VÝZTUŽ MOSTNÍCH OPĚR A KŘÍDEL Z OCELI 10505, B500B	T	4,41	27 472,50	121 153,73	2024_OTSKP	3,83	105 109,79	-0,58	-16 043,94
		210kg/m3							0,00	0,00	0,00
		*21.00*0.21=4,41 [A]*							0,00	0,00	0,00
		skutečnost dle RDS, výkres 201.14 - 86 kg, 201.9 - 1,84 tuny a 201.10 - 1,9 tuny=0,086+1,84+1,9=3,826 tuny									
		Položka zahrnuje: - veškerý materiál, výrobky a polotovary, včetně mimostaveništní a vnitrostaveništní dopravy (rovněž přesuny), včetně naložení a složení, případně s uložením - dodání betonářské výztuže v požadované kvalitě, stříhání, řezání, ohýbání a spojování do všech požadovaných tvarů (vč. armakošů) a uložení s požadovaným zajištěním polohy a krytí výztuže betonem, - veškeré svary nebo jiné spoje výztuže, - pomocné konstrukce a práce pro osazení a upevnění výztuže, - zednické výpomoci pro montáž betonářské výztuže, - úpravy výztuže pro osazení doplňkových konstrukcí, - ochranu výztuže do doby jejího zabetonování, - úpravy výztuže pro zřízení železobetonových kloubů, kotevních prvků, závěsných ok a doplňkových konstrukcí, - veškerá opatření pro zajištění soudržnosti výztuže a betonu, - vodivé propojení výztuže, které je součástí ochrany konstrukce proti vlivům bludných proudů, vyvedení do měřících skříní nebo míst pro měření bludných proudů (vlastní měřící skříně se uvádějí položkami SD 74), - povrchovou antikorozní úpravu výztuže, - separaci výztuže, - osazení měřících zařízení a úpravy pro ně, - osazení měřících skříní nebo míst pro měření bludných proudů. Položka nezahrnuje: - x							0,00	0,00	0,00
nová	333366	VÝZTUŽ MOSTNÍCH OPĚR A KŘÍDEL Z KARI sítí	T		34 337,79	0,00	2025_OTSKP	0,85	29 290,13	0,85	29 290,13
		výztuž dříků nových opěr ze sítí KH30, dle RDS, výkres 201.14 - 853 kg									
		Položka zahrnuje: - veškerý materiál, výrobky a polotovary, včetně mimostaveništní a vnitrostaveništní dopravy (rovněž přesuny), včetně naložení a složení, případně s uložením - dodání betonářské výztuže v požadované kvalitě, stříhání, řezání, ohýbání a spojování do všech požadovaných tvarů (vč. armakošů) a uložení s požadovaným zajištěním polohy a krytí výztuže betonem, - veškeré svary nebo jiné spoje výztuže, - pomocné konstrukce a práce pro osazení a upevnění výztuže, - zednické výpomoci pro montáž betonářské výztuže, - úpravy výztuže pro osazení doplňkových konstrukcí, - ochranu výztuže do doby jejího zabetonování, - úpravy výztuže pro zřízení železobetonových kloubů, kotevních prvků, závěsných ok a doplňkových konstrukcí, - veškerá opatření pro zajištění soudržnosti výztuže a betonu, - vodivé propojení výztuže, které je součástí ochrany konstrukce proti vlivům bludných proudů, vyvedení do měřících skříní nebo míst pro měření bludných proudů (vlastní měřící skříně se uvádějí položkami SD 74), - povrchovou antikorozní úpravu výztuže, - separaci výztuže, - osazení měřících zařízení a úpravy pro ně, - osazení měřících skříní nebo míst pro měření bludných proudů. Položka nezahrnuje: - x							0,00	0,00	0,00
	4	**Vodorovné konstrukce**				**629 384,47**			0,00	0,00	0,00
35	421364	VÝZTUŽ MOSTNÍ NOSNÉ DESKOVÉ KONSTR Z OCELI 10425, B420B	T	3,20	28 571,40	91 428,48	2024_OTSKP	3,68	105 057,04	0,48	13 628,56
		280kg/m3							0,00	0,00	0,00

			*11.42*0.28=3,20 [A]*							0,00	0,00	0,00
			Skutečnost dle RDS, výkres č. 201.11 - 3,677 tuny									
			Položka zahrnuje: - veškerý materiál, výrobky a polotovary, včetně mimostaveništní a vnitrostaveništní dopravy (rovněž přesuny), včetně naložení a složení, případně s uložením - dodání betonářské výztuže v požadované kvalitě, stříhání, řezání, ohýbání a spojování do všech požadovaných tvarů (vč. armakošů) a uložení s požadovaným zajištěním polohy a krytí výztuže betonem, - veškeré svary nebo jiné spoje výztuže, - pomocné konstrukce a práce pro osazení a upevnění výztuže, - zednické výpomoci pro montáž betonářské výztuže, - úpravy výztuže pro osazení doplňkových konstrukcí, - ochranu výztuže do doby jejího zabetonování, - úpravy výztuže pro zřízení železobetonových kloubů, kotevních prvků, závěsných ok a doplňkových konstrukcí, - veškerá opatření pro zajištění soudržnosti výztuže a betonu, - vodivé propojení výztuže, které je součástí ochrany konstrukce proti vlivům bludných proudů, vyvedení do měřicích skříní nebo míst pro měření bludných proudů (vlastní měřicí skříně se uvádějí položkami SD 74), - povrchovou antikorozní úpravu výztuže, - separaci výztuže, - osazení měřicích zařízení a úpravy pro ně, - osazení měřicích skříní nebo míst pro měření bludných proudů. Položka nezahrnuje: - x							0,00	0,00	0,00
37	451312		PODKLADNÍ A VYPLŇOVÉ VRSTVY Z PROSTÉHO BETONU C12/15	M3	5,49	3 736,30	20 512,29	2024 OTSKP	8,26	30 869,31	2,77	10 357,02
			podkladní (spádový) beton pod drenáží za opěrou a křídly podkladní beton křídel							0,00	0,00	0,00
			*podkl. bet pod drenáží: 1.10*0.25*(5.50+1.00+1.50)+ 1.10*0.25*(5.50+2.00+1.20)=4,59 [A] podkl. beton křídla: 4*0.25*0.90=0,90 [B] Celkem: A+B=5,49 [C]*							0,00	0,00	0,00
			*Podkladní betony pod opěry, 6,6*0,15*1,4*2=2,772 m3, celkem 2,772 +5,49=8,262 m3*									
			Položka zahrnuje: - dodání čerstvého betonu (betonové směsi) požadované kvality, jeho uložení do požadovaného tvaru při jakékoliv hustotě výztuže, konzistenci čerstvého betonu a způsobu hutnění, ošetření a ochranu betonu, - zhotovení nepropustného, mrazuvzdorného betonu a betonu požadované trvanlivosti a vlastností, užití potřebných přísad a technologií výroby betonu, - zřízení pracovních a dilatačních spar, včetně potřebných úprav, výplně, vložek, opracování, očištění a ošetření, - bednění požadovaných konstr. (i ztracené) s úpravou dle požadované kvality povrchu betonu, včetně odbedňovacích a odskružovacích prostředků, nátěrů zabraňujících soudržnosti betonu a bednění, - podpěrné konstr. (skruže) a lešení všech druhů pro bednění, vč. ochranných a bezpečnostních opatření a základů těchto konstrukcí a lešení, - vytvoření kotevních čel, kapes, nálitků a sedel, zřízení všech požadovaných otvorů, výklenků, prostupů, dutin, drážek a pod., vč. ztížení práce a úprav kolem nich, - úpravy pro osazení výztuže, doplňkových konstrukcí a vybavení, - úpravy povrchu pro položení požadované izolace, povlaků a nátěrů, případně vyspravení, - ztížení práce u kabelových a injektážních trubek a ostatních zařízení osazovaných do betonu, - konstrukce betonových kloubů, upevnění kotevních prvků a doplňkových konstrukcí, - nátěry zabraňující soudržnost betonu a bednění, - výplň, těsnění a tmelení spar a spojů, - opatření povrchů betonu izolací proti zemní vlhkosti v částech, kde přijdou do styku se zeminou nebo kamenivem, - případné zřízení spojovací vrstvy u základů, - úpravy pro osazení zařízení ochrany konstrukce proti vlivu bludných proudů, Položka nezahrnuje: - x							0,00	0,00	0,00
nová	272366		VÝZTUŽ ZÁKLADŮ Z KARÍ sítí	T		37 306,14	0,00	2025 OTSKP	0,23	8 543,11	0,23	8 543,11
			*výztuž základů nových křídel a podkladních betonů opěr ze sítí KH30, (2*2*2,075*1,5+2*2*1,455*1,5+2*6,6*1,4)*1,3=51,558*4,44kg/1000=0,229 tuny*									
			Položka zahrnuje: - veškerý materiál, výrobky a polotovary, včetně mimostaveništní a vnitrostaveništní dopravy (rovněž přesuny), včetně naložení a složení, případně s uložením - dodání betonářské výztuže v požadované kvalitě, stříhání, řezání, ohýbání a spojování do všech požadovaných tvarů (vč. armakošů) a uložení s požadovaným zajištěním polohy a krytí výztuže betonem, - veškeré svary nebo jiné spoje výztuže, - pomocné konstrukce a práce pro osazení a upevnění výztuže, - zednické výpomoci pro montáž betonářské výztuže, - úpravy výztuže pro osazení doplňkových konstrukcí, - ochranu výztuže do doby jejího zabetonování, - úpravy výztuže pro zřízení železobetonových kloubů, kotevních prvků, závěsných ok a doplňkových konstrukcí, - veškerá opatření pro zajištění soudržnosti výztuže a betonu, - vodivé propojení výztuže, které je součástí ochrany konstrukce proti vlivům bludných proudů, vyvedení do měřicích skříní nebo míst pro měření bludných proudů (vlastní měřicí skříně se uvádějí položkami SD 74), - povrchovou antikorozní úpravu výztuže, - separaci výztuže, - osazení měřicích zařízení a úpravy pro ně, - osazení měřicích skříní nebo míst pro měření bludných proudů. Položka nezahrnuje: - x							0,00	0,00	0,00
	5		**Komunikace**				**58 824,92**			0,00	0,00	0,00
	6		**Úpravy povrchů, podlahy, výplně otvorů**				**83 282,32**			0,00	0,00	0,00
56	631451		CEMENTOVÝ POTĚR TL DO 40MM BEZ VLOŽKY	M2	15,84	164,80	2 610,43	2024 OTSKP	-0,00	0,00	-15,84	-2 610,43
			úprava povrchu kamenných opěr po odbourání mostovky před betonáží úl. prahů							0,00	0,00	0,00
			*2*1,32*6,00=15,84 [A]*							0,00	0,00	0,00
			nebude provedeno - opěry budou nové									
			Položka zahrnuje: - dodávku veškerého materiálu potřebného pro předepsanou úpravu v předepsané kvalitě - nutné vyspravení podkladu, případně zatření spar - položení vrstvy v předepsané tloušťce - potřebná lešení a podpěrné konstrukce Položka nezahrnuje: - x							0,00	0,00	0,00
	7		**Přidružená stavební výroba**				**96 160,49**			0,00	0,00	0,00
nová	711111		Izolace běžných konstrukcí proti vlhkosti asfaltovými nátěry	M2		157,00	0,00	2024 OTSKP	68,51	10 755,76	68,51	10 755,76
			*nátěry rubů opěr 2*ale a 1* aln. (1,66+1,8)/2*6,6*2*3=68,508 m2*							0,00	0,00	0,00
			Položka zahrnuje: - izolace rámových konstrukcí (mosty, propusty, kolektory) - dodání předepsaného izolačního materiálu - očištění a ošetření podkladu, zadávací dokumentace může zahrnout i případné vyspravení - zřízení izolace jako kompletního povlaku, případně komplet. soustavy nebo systému podle příslušného technolog. předpisu - zřízení izolace i jednotlivých vrstev po etapách, včetně pracovních spár a spojů - úprava u okrajů, rohů, hran, dilatačních i pracovních spojů, kotev, obrubníků, dilatačních zařízení, odvodnění, otvorů, neizolovaných míst a pod. - zajištění odvodnění povrchu izolace, včetně odvodnění nejnižších míst, pokud dokumentace pro zadání stavby nestanoví jinak - ochrana izolace do doby zřízení definitivní ochranné vrstvy nebo konstrukce - úprava, očištění a ošetření prostoru kolem izolace - provedení požadovaných zkoušek Položka nezahrnuje: - ochranné vrstvy, např. litý asfalt, asfaltový beton							0,00	0,00	0,00
	8		**Potrubí**				**41 501,87**			0,00	0,00	0,00
	9		**Ostatní konstrukce a práce**				**469 843,87**			0,00	0,00	0,00
nová	916139		DOPRAV SVĚTLO VÝSTRAŽ SOUPRAVA 5KS - Nájemné	ksden		243,82	0,00	2025 OTSKP	422,00	102 892,04	422,00	102 892,04
			nájemné, 2 ks(183+28) dnů= 422 ksdnů*							0,00	0,00	0,00
			Položka zahrnuje: - dodání zařízení v předepsaném provedení včetně jejich osazení - údržbu po celou dobu trvání funkce - náhradu zničených nebo ztracených kusů - nutnou opravu poškozených částí - napájení z baterie včetně záložní baterie Položka nezahrnuje: - x							0,00	0,00	0,00
nová	916210		DOPRAVNÍ ZÁBRANY ZB S FÓLIÍ TR 1 DOD A MONTÁŽ Nájemné	ksden		19,50	0,00	2025 OTSKP	422,00	8 063,00	422,00	8 063,00
			nájemné, 2 ks(183+28) dnů=422 ksdnů*							0,00	0,00	0,00
			Položka zahrnuje: - dodání zařízení v předepsaném provedení včetně jejich osazení - údržbu po celou dobu trvání funkce - náhradu zničených nebo ztracených kusů - nutnou opravu poškozených částí - napájení z baterie včetně záložní baterie Položka nezahrnuje: - x							0,00	0,00	0,00
										5 340 707,45		1 277 032,11

Soupis prací objektu

Stavba: 20038 II/111 Lišno, Most ev. č. 111-03
Rozpočet: 000 Vedlejší a ostatní náklady

									Skutečnost			
Poř. číslo	Kód položky	Varianta	Název položky	MJ	Množství	Jednotková cena Jednotková	Jednotková cena Celkem	Cenová soustava	Množství celkem	Cena celkem	Rozdíl množství	Rozdíl ceny
1	2	3	4	5	6	9	10	11				
						000	2 701 767,00					
	0		**Všeobecné konstrukce a práce**				**870 701,50**					
6	02943		OSTATNÍ POŽADAVKY - VYPRACOVÁNÍ RDS	KPL	1,00	277 472,30	277 472,30	2024_OTSKP	1,10	305 219,53	0,10	27 747,23
			V elektronické a tištěné podobě v počtu paré dle požadavku SoD.							0,00	0,00	0,00
			Doplnění RDS o novou spodní stavu							0,00	0,00	0,00
			Položka zahrnuje: - veškeré náklady spojené s objednatelem požadovanými pracemi Položka nezahrnuje: - x							0,00	0,00	0,00
	1		**Zemní práce**				**123 776,40**			0,00	0,00	0,00
	5		**Komunikace**				**1 408 931,60**			0,00	0,00	0,00
	9		**Ostatní konstrukce a práce**				**298 357,50**			0,00	0,00	0,00
nová	914129		DOPRAVNÍ ZNAČKY ZÁKLADNÍ VELIKOSTI OCELOVÉ FÓLIE TŘ 1 - Nájemné	ksden		9,98	0,00	2025_OTSKP	8 440,00	84 231,20	8 440,00	84 231,20
			nájemné, 40 ks(183+28) dnů=8440ksdnů*							0,00	0,00	0,00
			Položka zahrnuje: - dodání zařízení v předepsaném provedení včetně jejich osazení - údržbu po celou dobu trvání funkce - náhradu zničených nebo ztracených kusů - nutnou opravu poškozených částí - napájení z baterie včetně záložní baterie Položka nezahrnuje: - x							0,00	0,00	0,00
nová	914329		DOPRAV ZNAČKY ZMENŠ VEL OCEL FÓLIE TŘ 1 - Nájemné	ksden		7,53	0,00	2025_OTSKP	2 110,00	15 888,30	2 110,00	15 888,30
			nájemné, 10 ks(183+28) dnů= 2110 ksdnů*							0,00	0,00	0,00
			Položka zahrnuje: - dodání zařízení v předepsaném provedení včetně jejich osazení - údržbu po celou dobu trvání funkce - náhradu zničených nebo ztracených kusů - nutnou opravu poškozených částí - napájení z baterie včetně záložní baterie Položka nezahrnuje: - x							0,00	0,00	0,00
nová	914429		DOPRAVNÍ ZNAČKY 100X150CM OCELOVÉ FÓLIE TŘ 1 - Nájemné	ksden		30,86	0,00	2025_OTSKP	3 165,00	97 671,90	3 165,00	97 671,90
			nájemné, 15 ks(183+28) dnů=3165 ksdnů*							0,00	0,00	0,00
			Položka zahrnuje: - dodání zařízení v předepsaném provedení včetně jejich osazení - údržbu po celou dobu trvání funkce - náhradu zničených nebo ztracených kusů - nutnou opravu poškozených částí - napájení z baterie včetně záložní baterie Položka nezahrnuje: - x							0,00	0,00	0,00
nová	914929		SLOUPKY A STOJKY DZ Z OCEL TRUBEK DO PATKY - Nájemné	ksden		6,28	0,00	2025_OTSKP	13 715,00	86 130,20	13 715,00	86 130,20
			nájemné, 65 ks(183+28) dnů=13715 ksdnů*							0,00	0,00	0,00
			Položka zahrnuje: - dodání zařízení v předepsaném provedení včetně jejich osazení - údržbu po celou dobu trvání funkce - náhradu zničených nebo ztracených kusů - nutnou opravu poškozených částí - napájení z baterie včetně záložní baterie Položka nezahrnuje: - x							0,00	0,00	0,00
										3 013 435,83		311 668,83

Soupis prací objektu

Stavba: 20038 II/111 Líšno, Most ev. č. 111-03
Rozpočet: 251 Opěrné zdi

									Skutečnost			
Poř. číslo	Kód položky	Varianta	Název položky	MJ	Množství	Jednotková cena Jednotková	Jednotková cena Celkem	Cenová soustava	Množství d	Cena celkem	Rozdíl mn	Rozdíl ceny
1	2	3	4	5	6	9	10	11				
	0		**Všeobecné konstrukce a práce**				**177 534,09**					
	1		**Zemní práce**				**250 306,64**			0,00	0,00	0,00
	2		**Základy**				**2 744 143,80**			0,00	0,00	0,00
22	272365		VÝZTUŽ ZÁKLADŮ Z OCELI 10505, B500B	T	4,78	27 472,50	131 318,55	2024_OTSKP	4,73	129 904,32	-0,05	-1 414,23
			150 kg/m3							0,00	0,00	0,00
			*0.15*31.88=4,78 [A]*							0,00	0,00	0,00
			Skutečnost dle RDS - výkres č. 251-09 - 4.73 tuny									
			Položka: - zahrnuje veškerý materiál, výrobky a polotovary, včetně mimostaveništní a vnitrostaveništní dopravy (rovněž přesuny), včetně naložení a složení, případně s uložením - dodání betonářské výztuže v požadované kvalitě, stříhání, řezání, ohýbání a spojování do všech požadovaných tvarů (vč. armakošů) a uložení s požadovaným zajištěním polohy a krytí výztuže betonem, - veškeré svary nebo jiné spoje výztuže, - pomocné konstrukce a práce pro osazení a upevnění výztuže, - zednické výpomoci pro montáž betonářské výztuže, - úpravy výztuže pro osazení doplňkových konstrukcí, - ochranu výztuže do doby jejího zabetonování, - úpravy výztuže pro zřízení železobetonových kloubů, kotevních prvků, závěsných ok a doplňkových konstrukcí, - veškerá opatření pro zajištění soudržnosti výztuže a betonu, - vodivé propojení výztuže, které je součástí ochrany konstrukce proti vlivům bludných proudů, vyvedení do měřicích skříní nebo míst pro měření bludných proudů (vlastní měřicí skříně se uvádějí položkami SD 74), - povrchovou antikorozní úpravu výztuže, - separaci výztuže, - osazení měřicích zařízení a úpravy pro ně, - osazení měřicích skříní nebo míst pro měření bludných proudů Položka nezahrnuje: - x								0,00	0,00	0,00
	3		**Svislé konstrukce**				**1 020 851,86**			0,00	0,00	0,00
25	311365		VÝZTUŽ ZDÍ A STĚN PODP A VOL Z OCELI 10505, B500B	T	3,17	27 472,50	87 087,83	2024_OTSKP	2,76	75 904,32	-0,41	[illegible]
			130kg/m3							0,00	0,00	0,00
			*0.13*24,39=3,17 [A]*							0,00	0,00	0,00
			Skutečnost dle RDS - výkresy č. 251.10 a 251.11 - 0,143 + 2,62m 2,763 tuny									
			Položka zahrnuje: - veškerý materiál, výrobky a polotovary, včetně mimostaveništní a vnitrostaveništní dopravy (rovněž přesuny), včetně naložení a složení, případně s uložením - dodání betonářské výztuže v požadované kvalitě, stříhání, řezání, ohýbání a spojování do všech požadovaných tvarů (vč. armakošů) a uložení s požadovaným zajištěním polohy a krytí výztuže betonem, - veškeré svary nebo jiné spoje výztuže, - pomocné konstrukce a práce pro osazení a upevnění výztuže, - zednické výpomoci pro montáž betonářské výztuže, - úpravy výztuže pro osazení doplňkových konstrukcí, - ochranu výztuže do doby jejího zabetonování, - úpravy výztuže pro zřízení železobetonových kloubů, kotevních prvků, závěsných ok a doplňkových konstrukcí, - veškerá opatření pro zajištění soudržnosti výztuže a betonu, - vodivé propojení výztuže, které je součástí ochrany konstrukce proti vlivům bludných proudů, vyvedení do měřicích skříní nebo míst pro měření bludných proudů (vlastní měřicí skříně se uvádějí položkami SD 74), - povrchovou antikorozní úpravu výztuže, - separaci výztuže, - osazení měřicích zařízení a úpravy pro ně, - osazení měřicích skříní nebo míst pro měření bludných proudů. Položka nezahrnuje: - x								0,00	0,00	0,00
27	317365		VÝZTUŽ ŘÍMS Z OCELI 10505, B500B	T	2,21	27 472,50	60 714,23	2024_OTSKP	2,32	63 736,20	0,11	3 021,98
			180kg/m3							0,00	0,00	0,00
			*0.18*12.27=2,21 [A]*							0,00	0,00	0,00
			Skutečnost dle RDS - výkres č. 251.13- 2,32 tuny									
			Položka zahrnuje: - veškerý materiál, výrobky a polotovary, včetně mimostaveništní a vnitrostaveništní dopravy (rovněž přesuny), včetně naložení a složení, případně s uložením - dodání betonářské výztuže v požadované kvalitě, stříhání, řezání, ohýbání a spojování do všech požadovaných tvarů (vč. armakošů) a uložení s požadovaným zajištěním polohy a krytí výztuže betonem, - veškeré svary nebo jiné spoje výztuže, - pomocné konstrukce a práce pro osazení a upevnění výztuže, - zednické výpomoci pro montáž betonářské výztuže, - úpravy výztuže pro osazení doplňkových konstrukcí, - ochranu výztuže do doby jejího zabetonování, - úpravy výztuže pro zřízení železobetonových kloubů, kotevních prvků, závěsných ok a doplňkových konstrukcí, - veškerá opatření pro zajištění soudržnosti výztuže a betonu, - vodivé propojení výztuže, které je součástí ochrany konstrukce proti vlivům bludných proudů, vyvedení do měřicích skříní nebo míst pro měření bludných proudů (vlastní měřicí skříně se uvádějí položkami SD 74), - povrchovou antikorozní úpravu výztuže, - separaci výztuže, - osazení měřicích zařízení a úpravy pro ně, - osazení měřicích skříní nebo míst pro měření bludných proudů. Položka nezahrnuje: - x								0,00	0,00	0,00
	4		**Vodorovné konstrukce**				**223 935,13**			0,00	0,00	0,00
	6		**Úpravy povrchů, podlahy, výplně otvorů**				**4 352,04**			0,00	0,00	0,00
	7		**Přidružená stavební výroba**				**69 555,84**			0,00	0,00	0,00
	8		**Potrubí**				**21 749,20**			0,00	0,00	0,00
	9		**Ostatní konstrukce a práce**				**325 360,27**			0,00	0,00	0,00
										4 828 252,90		-9 532,96

Denní záznamy stavby: List č. 003410 Datum: 28.7.2025 pondělí

Zápis stavbyvedoucího:

- Při provádění pracích SO 201 – most bylo zjištěno, že stav stávajících opěr mostu neodpovídá předpokládané zastavěné PD. Opěry nemá možnost zachovat do návrhu. Bude nutné provést opěry i křídla celou opěru nově. Projektant (Autobrusy Zotoe) navrhne nové řešení zahrnující toto zjištění a vydá oficiální dodatek k PD. Tato skutečnost bude mít vliv na termín provádění díla i cenu díla. Stavbyvedoucí požádal aktualizovaný rozpočet, který toto bude obsahovat. Navržené řešení pilíř a s tím spojené navýšení ceny díla bude předmětem zkr. stavební komisi. Stávající kamenné opěry vzal nově stříbro, než se předpokládalo, jsou zhotoveny pouze v cílovém dnu betonu a zbývá pouze doplnění zdiva do nadmoranmize provizorního vertikálního – dříve bohužel. Po dohodě všech stran (zhotovitel, TDS, objednatel) budou peníze dle předmětné rozpočtové, finálně budou schváleny řešení výše zmíněného zkr.

za KSÚS: [redacted]

Počasí: polojasno 14°C/22°C

Pracovní doba: 8:00 - 16:00

Pracovníci: P. Kirschner, M. Dobřichovský, M. Proporczuk, I. [redacted]
D. Chachilo, R. Iishryah

Mechanizace: vrtací souprava, kompresor, elektrocentrála, míchačka

Materiály: trubky Ø108 x 14,2, cement

Prováděné práce:

- Na SO 251 zhotovení dvou mikropilot o délce 8 m na straně směr Strahařov.
- Úprava trubek pro mikropiloty (krácení, svařování)
- Kontrola zabezpečení stavby + DIO. 16:00

[redacted]

NOVÉ DŘÍKY OPĚR

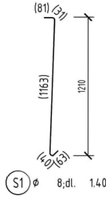

VÝKAZ VÝZTUŽE

OZN.	⌀ [mm]	DÉLKA 1 KS [mm]	KS	DÉLKA [m] ⌀ 8
S1	8	1400	120	168.00
KONSTRUKČNÍ VÝZTUŽ				50.00
DÉLKA DLE ⌀ CELKEM			[m]	218.00
HMOTNOST DLE ⌀ 1bm			[kg]	0.395
HMOTNOST DLE ⌀ CELKEM			[kg]	86.1
HMOTNOST CELKEM			[kg]	86.1

S1 ⌀ 8;dl. 1.40m; 120ks

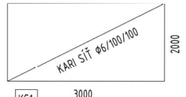

VÝKAZ KARI SÍTÍ

OZN.	⌀ [mm]	DÉLKA 1 KS [mm]	ŠÍŘKA 1 KS [mm]	HMOTNOST 1 KS [kg]	KS	CELK. HMOTNOST [kg]
KS1	⌀6/100/100	3000	2000	26.64	32	852.5

POZNÁMKA: VÝKAZ JE VČETNĚ PROŘEZŮ

VYTYČOVANÉ SOUŘADNICE

Základy kamenných křídel

č. bodu	Y [m]	X [m]	Z [m]	Pozn.
201 151	729 277,849	1 084 595,897	379,890	Levé křídlo Opěry 1
201 152	729 278,682	1 084 597,617	379,890	
201 153	729 280,751	1 084 597,147	379,890	
201 154	729 280,187	1 084 596,023	379,890	
201 155	729 271,770	1 084 598,579	380,590	Pravé křídlo Opěry 1
201 156	729 272,428	1 084 599,937	380,590	
201 157	729 270,946	1 084 600,288	380,590	
201 158	729 270,419	1 084 599,103	380,590	

č. bodu	Y [m]	X [m]	Z [m]	Pozn.
201 251	729 276,721	1 084 593,570	379,890	Levé křídlo Opěry 2
201 252	729 275,896	1 084 591,867	379,890	
201 253	729 277,543	1 084 590,549	379,890	
201 254	729 278,081	1 084 591,682	379,890	
201 255	729 270,506	1 084 595,971	380,590	Pravé křídlo Opěry 2
201 256	729 269,853	1 084 594,624	380,590	
201 257	729 268,629	1 084 595,373	380,590	
201 258	729 269,189	1 084 596,535	380,590	

POZNÁMKY:

ÚPLNÉ OZNAČENÍ VYTYČOVANÝCH BODŮ JE DÁNO ŠESTIMÍSTNÝM ČÍSLEM VE TVARU "201 XXX". NA VÝKRESE JE UVÁDĚNO POUZE KONCOVÉ TROJČÍSLÍ.

SOUŘADNÝ SYSTÉM: S-ITSK
VÝŠKOVÝ SYSTÉM: Bpv

VYTYČENÍ ZÁKLADŮ KAMENNÝCH KŘÍDEL

1:100

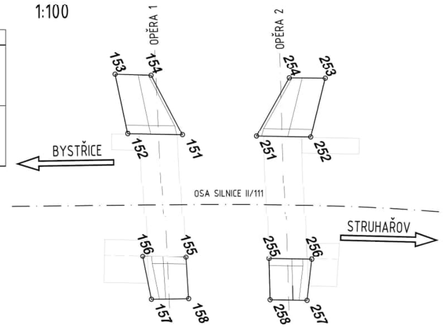

Č.	Datum	Popis	Vypracoval	Schválil
		REVIZE		

RDS

POHLED NA OPĚRU 2

1:50

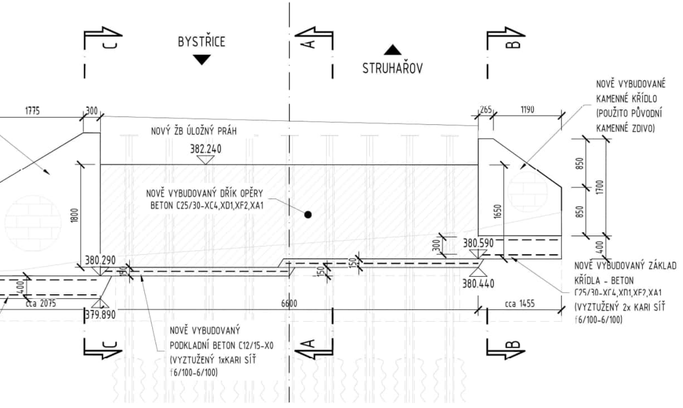

ŘEZ LEVÝM KŘÍDLEM C-C

1:50

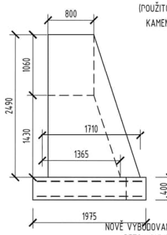

ŘEZ PRAVÝM KŘÍDLEM

1:50

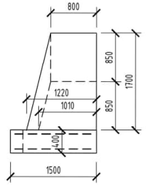

PODÉLNÝ ŘEZ A-A

1:50

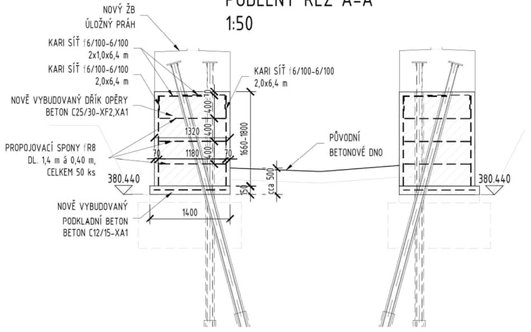

N+N – Konstrukce a dopravní stavby Litoměřice, s.r.o.
Nerudova 2215, 412 01 Litoměřice
IČ 44564287, DIČ CZ44564287, bank. spojení 497945471/0100
telefon 416 732 335, 416 737 477, 416 737 997, 416 738 692 - 3
fax 416 732 330, GSM brána 606 683 840, tel. ČD 972 432 488
e-mail nan@nanlitomerice.cz, http://www.nanlitomerice.cz
Firma je zapsaná v obchodním rejstříku u Krajského soudu v Ústí nad Labem, oddíl C, vložka 1805

N + N – KONSTRUKCE A DOPRAVNÍ STAVBY LITOMĚŘICE, S.R.O.

Vyřizuje: Ing. Lukáš Krulich, email:

Registrační číslo akce: **CZ.06.03.01/00/22_022/0006870**
Označení / číslo Smlouvy Objednatele: **SMLD-0671/00066001/2025**
Označení / číslo Smlouvy Zhotovitele: **31/25-25151**
Dílo: **II/111 Líšno, Most ev. č. 111-003 přes odpad z rybníka u obce Líšno**

Vážená paní
Nina Hrubá
Projektový manažer
Krajská správa a údržba silnic Středočeského kraje, příspěvková organizace
Zborovská 81/11,150 21 Praha 5 – Smíchov
IČO: 00066001

Věc: Včasné upozornění zhotovitele a oznámení o změnách č.2

Vážená paní Hrubá,

na základě smlouvy o dílo (číslo smlouvy Objednatele **SMLD-0671/00066001/2025**) uzavřené dne 5.5.2025 (dále jen „**SoD**“), upozorňuje včasně zhotovitel objednatele na vznik dalších okolností způsobujících dopad na rozsah díla a cenu díla: **„II/111 Líšno, Most ev. č. 111-003 přes odpad z rybníka u obce Líšno“** (dále jen „**Stavba**“).

V průběhu provádění Stavby došlo k dalším neočekávaným zjištěním, která budou vyžadovat nutnost realizace prací nad rámec stanovený zadávací dokumentací stavby. Bude nutné reagovat na skutečně zastižené podmínky a konstrukce, které byly v době zpracování zadávací projektové dokumentace zakryty jinými konstrukcemi a nebylo jejich tvar, resp. existenci možno zjistit běžnými diagnostickými metodami.

Po dokončení mikropilotového založení mostu SO 201 a opěrných zdí SO 251 byla geotechnikem TDS provedena kontrola odtěžené základové spáry před zahájením betonáže podkladního betonu obou objektů.

V úrovni základové spáry SO 251 byly zjištěny písčité jíly tuhé až měkké konzistence, v současnosti z velké části rozbředlé, nevhodné pro realizaci betonové konstrukce základu. AD souhlasí s návrhem geotechnika na odtěžení nevhodné zeminy v tl. max. 0,4 m a její náhradu drceným kamenivem fr. 32/63 k vytvoření vhodného podkladu pro realizaci podkladního betonu. Spodní úroveň podkladního betonu zůstává dle RDS ve výšce 381.290 m n.m.

www.nanlitomerice.cz

V úrovni základové spáry opěr SO 201 byly zastiženy zeminy jílovitého až jílovito-písčitého charakteru silně navlhlé a rozpadavé. V souladu s návrhem geotechnika AD souhlasí s výměnou podloží v tl. cca 0,3 m a urovnáním podkladu v tl. cca 0,2 m vrstvou drceného kameniva fr. 32/63. Tloušťka podkladního betonu bude zvětšena na 0,25 m se spodní úrovní ve výšce 380.190 m n.m., resp. 380.340 m n.m. Spodní úroveň dříků nových opěr zůstává dle RDS ve výšce 380.440 m n.m., resp.380.590 m n.m.

Při bourání nesoudržného zdiva původních opěr bylo zjištěno, že nelze provést odtěžení bez poškození betonu zpevněného dna koryta Líšeňského potoka pod mostem, a to zejména z důvodu jeho propojení s kamenným zdivem opěr. Proti předpokladu PDPS, kdy bylo uvažováno s lokálním vyspravením koryta pod mostem, bude nutno provést zpevnění koryta pod mostem v celém rozsahu nové formou dobetonování desky vyztužené KARI sítí..

Při výkopech byla také obnažena nepředpokládaná stávající betonová trouba DN300 zasahující do prostoru dna zpevnění. Tato musí být v místě podloží odbourána a v napojení obetonována.

S výše popsanými skutečnostmi je spojeno navýšení objemu zemních a bouracích prací, odvozů výkopku a suti na skládky a jejich uložení, navýšení kubatur podkladních vrstev z kameniva a podkladního betonu apod.

Zhotovitel tímto žádá objednatele o vydání písemného pokynu k určení dalšího postupu ve věci vyřešení výše popsané situace.

V Litoměřicích dne 26.08.2025

S pozdravem

.....
Ing. Lukáš Krulich,
manažer přípravy staveb

<u>Příloha:</u>
- Návrh ocenění změn
- Fotodokumentace změn
- Zápis o změně v SD

www.nanlitomerice.cz

Rekapitulace ceny

Stavba: 20038 - II/111 Líšno, Most ev. č. 111-03

Varianta: ZŘ - Základní řešení

Celková cena bez DPH: 13 579 243,58
Celková cena s DPH: 16 430 884,73

Objekt	Popis	Cena bez DPH	DPH	Cena s DPH	Druhá změna - Skutečnost v Kč bez DPH	
					Cena celkem	Rozdíl ceny proti SoD a první změně
000	Vedlejší a ostatní náklady	2 701 767,00	567 371,07	3 269 138,07	3 013 435,83	0,00
101	Úprava komunikace II/111	1 976 015,34	414 963,22	2 390 978,56	1 976 015,34	0,00
201	Most ev. č. II/111-03	4 063 675,37	853 371,83	4 917 047,20	5 446 711,97	106 004,52
251	Opěrné zdi	4 837 785,87	1 015 935,03	5 853 720,90	4 977 394,65	149 141,75
					15 413 557,79	255 146,27

Aspe

Soupis prací objektu

Stavba: 20038 II/111 Lišno, Most ev. č. 111-03
Rozpočet: 201 Most ev. č. II/111-03

						201	4 063 675,37					
Poř. číslo	Kód položky	Varianta	Název položky	MJ	Množství	Jednotková cena Jednotková	Jednotková cena Celkem	Cenová soustava	Skutečnost ke změně druhé Množství celkem	Cena celkem	Rozdíl množství	Rozdíl ceny
1	2	3	4	5	6	9	10	11				
	0		**Všeobecné konstrukce a práce**				**145 702,00**					
1	014102.R		ULOŽENÍ ODPADU ZE STAVBY NA SKLÁDKU S OPRÁVNĚNÍM K OPĚTOVNÉMU VYUŽITÍ - RECYKLAČNÍ STŘEDISKO	T	65,34	615,40	40 210,24		95,15	58 554,08	29,81	18 343,84
			17 01 01 - BETON z vybouraných konstrukcí (mosty, římsy, základy, obrubníky, propusty, panely a jiné) 17 09 04 - Směsné stavební a demoliční odpady neuvedené pod čísly 17 09 01, 17 09 02 a 17 09 03 17 03 02 - Asfaltové směsi neuvedené pod číslem 17 03 01							0,00	0,00	0,00
			*viz pol. SO 201 - 966158-bourání kcí z prost. betonu: 3.70*2.3=8,51 [A]* *viz pol. SO 201 - 966168-bourání ŽB kcí: 22.42*2.5=56,05 [B]* *viz pol. SO 201 - 966148-bourání kcí z cihel: 0.28*2.0=0,56 [C]* *viz pol. SO 201 - 97817-odstranění mostní izolace: 44.70*0.005=0,22 [D]* *Celkem: A+B+C+D=65,34 [E]*							0,00	0,00	0,00
			*Viz pol. 966154 12.96*2.3=29.808tun, celkem 65.34+29.808=95.148tun*									
			Náklad na uložení do recyklačního střediska či na skládku s oprávněním k opětovnému využití dodaného typu odpadu. Zhotovitel doloží platné oprávnění opravňující ho k nakládání s odpady. Dále předloží doklady o uložení tzv.Průvodku odpadu (s uvedením SPZ, množství-váhy, názvu odpadu, místo dalšího využí odpadu). Tuto průvodku odsouhlasí zástupci smluvních stran.							0,00	0,00	0,00
2	014103.R		ULOŽENÍ ODPADU ZE STAVBY NA SKLÁDKU S OPRÁVNĚNÍM K OPĚTOVNÉMU VYUŽITÍ - RECYKLAČNÍ STŘEDISKO	T	141,79	744,00	105 491,76		441,65	328 587,60	24,32	18 094,08
			17 05 04 - Zemina a kamení neuvedené pod číslem 17 05 03							0,00	0,00	0,00
			*viz pol. SO 201 - 132739.R: 54,88*2,0=109,76 [E]* *viz pol. SO 201 - 966138 - bourání kcí z kamene: 12.32*2.6=32,03 [F]* *Celkem: E+F=141.79 [G]*							0,00	0,00	0,00
			*Viz pol 13173, 137,77*2,00=275,54tun, celkem 275,54+141,79=417,33 tun*							0,00	0,00	0,00
			*Viz pol. 13173 12,16*2,0=24,32 tun, celkem 417,33+24,32=441,65 tun*									
			Náklad na uložení do recyklačního střediska či na skládku s oprávněním k opětovnému využití dodaného typu odpadu. Zhotovitel doloží platné oprávnění opravňující ho k nakládání s odpady. Dále předloží doklady o uložení tzv.Průvodku odpadu (s uvedením SPZ, množství-váhy, názvu odpadu, místo dalšího využí odpadu). Tuto průvodku odsouhlasí zástupci smluvních stran.							0,00	0,00	0,00
	1		**Zemní práce**				**174 744,44**			0,00	0,00	0,00
10	13173		HLOUBENÍ JAM ZAPAŽ I NEPAŽ TŘ. I	M3	73,53	307,70	22 625,18	2024_OTSKP	223,46	68 757,41	12,16	3 741,02
			výkopová jáma mostu včetně odvodnění stavební jámy							0,00	0,00	0,00
			*opěra 1: 1.30*1.80*4.50+1.50*2.00*3.80=21,93 [A]* *opěra 2: 2.00*1.80*4.50+1.50*2.00*3.80+3.00*8.00=51,60 [B]* *Celkem: A+B=73,53 [C]*							0,00	0,00	0,00
			Výkop stávajících opěr,křídel a jejich rubů: *(6,60+1,455+2,075)*2*2,00*(1,40+2,00)=10,13*2*2,00*3,4=137,769 m3. Celkem 73,53+137,769=211,298 m3*							0,00	0,00	0,00
			Výkop pro výměnu nevyhovujícího podloží dle zápisu geotechnika: *(6,6+1,455+2,075)*2*2,00*0,3=12,156, Celkem 211,30+12,156= 223,456 m3*									
			Položka zahrnuje: - vodorovnou a svislou dopravu, přemístění, přeložení, manipulace s výkopkem - kompletní provedení vykopávky nezapažené i zapažené - ošetření výkopiště po celou dobu práce v něm vč. klimatických opatření - ztížení vykopávek v blízkosti podzemního vedení, konstrukcí a objektů vč. jejich dočasného zajištění - ztížení pod vodou, v okolí výbušnin, ve stísněných prostorech a pod. - příplatek za lepivost - těžení po vrstvách, pásech a po jiných nutných částech (figurách) - čerpání vody vč. čerpacích jímek, potrubí a pohotovostní čerpací soupravy (viz ustanovení k pol. 1151,2) - potřebné snížení hladiny podzemní vody - těžení a rozpojování jednotlivých balvanů - vytahování a nošení výkopku - svahování a přesvah. svahů do konečného tvaru, výměna hornin v podloží a v pláni znehodnocené klimatickými vlivy - ruční vykopávky, odstranění kořenů a napadávek - pažení, vzepření a rozepření vč. přepažování (vyjma pažení záporového a štětových stěn) - úpravu, ochranu a očištění dna, základové spáry, stěn a svahů - odvedení nebo obvedení vody v okolí výkopiště a ve výkopišti - třídění výkopku - veškeré pomocné konstrukce umožňující provedení vykopávky (příjezdy, sjezdy, nájezdy, lešení, podpěr. konstr., přemostění, zpevněné plochy, zakrytí a pod.) Položka nezahrnuje: - uložení zeminy (na skládku, do násypu) ani poplatky za skládku, vykazují se v položce č.0141**							0,00	0,00	0,00
12	132739.R		ODVOZ VYKOPANÉ ZEMINY NA RECYKLAČNÍ SKLÁDKU	M3	54,88	120,90	6 634,99		204,81	24 761,05	12,16	1 469,78
			Odvoz na nejbližší recyklační skládku							0,00	0,00	0,00
			z pol. 12473A: 3,60=3,60 [A] *z pol.12483A: 11,25=11,25 [B]* *z pol.12960: 4,28=4,28 [C]* *z pol.13173: 73,53=73,53 [D]* *z pol.13273: 2,40=2,40 [E]* *nepoužitelná zemina z vrtů mikropilot: 3.1415*0.22*0.22/4*18*11.00=7,53 [F]* *odečtena pol.17411: -19,01=-19,01 [G]* *odečtena pol.17521: -28,70=-28,70 [H]* *Celkem: A+B+C+D+E+F+G+H=54,88 [I]*							0,00	0,00	0,00
			Viz položka 13173, 137,769, celkem 137,769+54,88=192,649 m3							0,00	0,00	0,00
			Viz pol. 13173 12,156m3, celkem 192,65+12,156=204,806 m3									
			Odvoz na nejbližší recyklační skládku							0,00	0,00	0,00
13	17120		ULOŽENÍ SYPANINY DO NÁSYPŮ A NA SKLÁDKY BEZ ZHUTNĚNÍ	M3	106,19	96,70	10 268,57	2024_OTSKP	256,12	24 766,42	12,16	1 175,58
			uložení na meziskládku							0,00	0,00	0,00
			použitelná zemina z výkopů - viz pol. 13173+13273 : 73.53+2.40=75,93 [A] *nepoužitelná zemina výkopávek z koryta - viz pol. 12473A+12483A+12960: 3.60+11.25+4.28=19,13 [B]* *nepoužitelná zemina z vrtů mikropilot: 3.1415*0.22*0.22/4*18*11.00=7,53 [C]* *zemina ze zemní hrázky: 3.60=3,60 [D]* *Celkem: A+B+C+D=106,19 [E]*							0,00	0,00	0,00
			Viz položka 13173, 137,769, celkem 137,769+106,19=243,959 m3							0,00	0,00	0,00
			Viz pol. 13173 12,156m3, celkem 243,96+12,156=256,116 m3									
			Položka zahrnuje: - kompletní provedení zemní konstrukce do předepsaného tvaru - ošetření úložiště po celou dobu práce v něm vč. klimatických opatření - ztížení v okolí vedení, konstrukcí a objektů a jejich dočasné zajištění - ztížení provádění ve ztížených podmínkách a stísněných prostorech - ztížené ukládání sypaniny pod vodu - ukládání po vrstvách a po jiných nutných částech (figurách) vč. dosypávek - spouštění a nošení materiálu - úprava, očištění a ochrana podloží a svahů - svahování, uzavírání povrchů svahů - udržování úložiště a jeho ochrana proti vodě - odvedení nebo obvedení vody v okolí úložiště a v úložišti - veškeré pomocné konstrukce umožňující provedení zemní konstrukce (příjezdy, sjezdy, nájezdy, lešení, podpěrné konstrukce, přemostění, zpevněné plochy, zakrytí a pod.) Položka nezahrnuje: - x							0,00	0,00	0,00
14	17411		ZÁSYP JAM A RÝH ZEMINOU SE ZHUTNĚNÍM	M3	19,01	1 208,80	22 979,29	2024_OTSKP	116,83	141 228,94	8,10	9 796,12
			zpětný zásyp pod HDPE fólií							0,00	0,00	0,00
			*za OP1: 1.20*1.30*5.50=8,58 [A]* *za OP2: 1.20*(2.00+1.16)/2*5.50=10,43 [B]* *Celkem: A+B=19,01 [C]*							0,00	0,00	0,00
			Zásypy za opěrami: pol13173 tj. 137,77m3-pol 272314 tj.4,24 m3-pol 333212 tj.10,9m3 - pol 333325 tj.30,14 m3-pol 451312 tj.2,77 m3=137,77-4,24-10,9-30,14-2,77=89,72 m3, celkem 89,72+19,01=108,73 m3							0,00	0,00	0,00
			*Výměna podloží pod opěrami a křídly, (6,6+1,455+2,075)*2*2,00*0,2=8,104 m3, celkem= 108,73+8,104=116,834 m3*									
			Položka zahrnuje: - kompletní provedení zemní konstrukce vč. výběru vhodného materiálu - úprava ukládaného materiálu vlhčením, tříděním, promícháním nebo vysoušením, příp. jiné úpravy za účelem zlepšení jeho mech. vlastností - hutnění i různé míry hutnění - ošetření úložiště po celou dobu práce v něm vč. klimatických opatření - ztížení v okolí vedení, konstrukcí a objektů a jejich dočasné zajištění - ztížení provádění vč. hutnění ve ztížených podmínkách a stísněných prostorech - ztížené ukládání sypaniny pod vodu - ukládání po vrstvách a po jiných nutných částech (figurách) vč. dosypávek - spouštění a nošení materiálu - výměna částí zemní konstrukce znehodnocené klimatickými vlivy - ruční hutnění - udržování úložiště a jeho ochrana proti vodě - odvedení nebo obvedení vody v okolí úložiště a v úložišti - veškeré pomocné konstrukce umožňující provedení zemní konstrukce (příjezdy, sjezdy, nájezdy, lešení, podpěrné konstrukce, přemostění, zpevněné plochy, zakrytí a pod.) Položka nezahrnuje: - x							0,00	0,00	0,00
	4		**Vodorovné konstrukce**				**629 384,47**			0,00	0,00	0,00
37	451312		PODKLADNÍ A VYPLNOVÉ VRSTVY Z PROSTÉHO BETONU C12/15	M3	5,49	3 736,30	20 512,29	2024_OTSKP	10,11	37 766,52	1,85	6 897,21
			podkladní (spádový) beton pod drenáží za opěrou a křídly podkladní beton křídel							0,00	0,00	0,00
			*podkl. bet pod drenáží: 1.10*0.25*(5.50+1.00+1.50)+* *1.10*0.25*(5.50+2.00+1.20)=4,59 [A]* *podkl. beton křídla: 4*0.25*0.90=0,90 [B]* *Celkem: A+B=5,49 [C]*							0,00	0,00	0,00
			*Podkladní betony pod opěry, 6,6*0,15*1,4*2=2,772 m3, celkem 2,772 +5,49=8,262 m3*							0,00	0,00	0,00
			*Navýšení tloušťky podkladního betonu nových opěr v místě výměny nevhodného podloží, 6,6*0,1*1,4*2=1,848 m3, celkem 8,26+1,848=10,108 m3*									

		Položka zahrnuje: - dodání čerstvého betonu (betonové směsi) požadované kvality, jeho uložení do požadovaného tvaru při jakékoliv hustotě výztuže, konzistenci čerstvého betonu a způsobu hutnění, ošetření a ochranu betonu, - zhotovení nepropustného, mrazuvzdorného betonu a betonu požadované trvanlivosti a vlastností, užití potřebných přísad a technologií výroby betonu, - zřízení pracovních a dilatačních spar, včetně potřebných úprav, výplně, vložek, opracování, očištění a ošetření, - bednění požadovaných konstr. (i ztracené) s úpravou dle požadované kvality povrchu betonu, včetně odbedňovacích a odskružovacích prostředků, nátěrů zabraňujících soudržnosti betonu a bednění, - podpěrné konstr. (skruže) a lešení všech druhů pro bednění, vč. ochranných a bezpečnostních opatření a základů těchto konstrukcí a lešení, - vytvoření kotevních čel, kapes, nálitků a sedel, zřízení všech požadovaných otvorů, výklenků, prostupů, dutin, drážek a pod., vč. ztížení práce a úprav kolem nich, - úpravy pro osazení výztuže, doplňkových konstrukcí a vybavení, - úpravy povrchu pro položení požadované izolace, povlaků a nátěrů, případně vyspravení, - ztížení práce u kabelových a injektážních trubek a ostatních zařízení osazovaných do betonu, - konstrukce betonových kloubů, upevnění kotevních prvků a doplňkových konstrukcí, - nátěry zabraňující soudržnost betonu a bednění, - výplň, těsnění a tmelení spar a spojů, - opatření povrchů betonu izolací proti zemní vlhkosti v částech, kde přijdou do styku se zeminou nebo kamenivem, - případné zřízení spojovací vrstvy u základů, - úpravy pro osazení zařízení ochrany konstrukce proti vlivu bludných proudů, Položka nezahrnuje: - x							0,00	0,00	0,00
nová	272366	VÝZTUŽ ZÁKLADŮ Z KARI SÍTÍ	T		37 306,14	0,00	2025 OTSKP	0,37	13 691,35	0,14	5 148,25
		výztuž základů nových křídel a podkladních betonů opěr ze sítí KH30, *(2*2*2,075*1,5+2*2*1,455*1,5+2*6,6*1,4)*1,3=51,558*4,44kg/1000=0,229 tuny*							0,00	0,00	0,00
		*Výztuž do desky nového koryta (6,6+1,455)*2,955*1,3*4,44/1000=0,137 tuny, celkem 0,23+0,137=0,367tuny*									
		Položka zahrnuje: - veškerý materiál, výrobky a polotovary, včetně mimostaveništní a vnitrostaveništní dopravy (rovněž přesuny), včetně naložení a složení, případně s uložením - dodání betonářské výztuže v požadované kvalitě, stříhání, řezání, ohýbání a spojování do všech požadovaných tvarů (vč. armakošů) a uložení s požadovaným zajištěním polohy a krytí výztuže betonem, - veškeré svary nebo jiné spoje výztuže, - pomocné konstrukce a práce pro osazení a upevnění výztuže, - zednické výpomoci pro montáž betonářské výztuže, - úpravy výztuže pro osazení doplňkových konstrukcí, - ochranu výztuže do doby jejího zabetonování, - úpravy výztuže pro zřízení železobetonových kloubů, kotevních prvků, závěsných ok a doplňkových konstrukcí, - veškerá opatření pro zajištění soudržnosti výztuže a betonu, - vodivé propojení výztuže, které je součástí ochrany konstrukce proti vlivům bludných proudů, vyvedení do měřicích skříní nebo míst pro měření bludných proudů (vlastní měřicí skříně se uvádějí položkami SD 74), - povrchovou antikorozní úpravu výztuže, - separaci výztuže, - osazení měřicích zařízení a úpravy pro ně, - osazení měřicích skříní nebo míst pro měření bludných proudů. Položka nezahrnuje: - x							0,00	0,00	0,00
									0,00	0,00	0,00
38	451314	PODKLADNÍ A VYPLŇOVÉ VRSTVY Z PROSTÉHO BETONU C25/30	M3	14,59	4 835,20	70 545,57	2024 OTSKP	19,35	93 565,96	4,76	23 020,39
		zpevnění koryta na výtoku (vodostavebný beton) a podkladní beton dlažeb tl. 0,15m							0,00	0,00	0,00
		zpevnění koryta na výtoku: *půdorysná plocha: 15m2=15,00 [A]* *prům. tloušťka: 0.75m=0,75 [B]* *A*B=11,25 [C]* *podkladní beton dlažeb tl. 0.15m:* *berma u křídla 1L: 2.20*0.15=0,33 [E]* *svah u křídla 1L: 2.80*1.40*0.15=0,59 [F]* *svah u křídla 2L: 4.50*1.40*0.15=0,95 [G]* *berma u křídla 2L: 2.00*0.15=0,30 [H]* *svahový kužel u křídla 2L: 3.00*1.20*0.15=0,54 [I]* *přídlažba za křídlem 2L: 2.00*0.15=0,30 [J]* *zpevnění koryta za příčným prahem: 0.885*2.50*0.15=0,33 [K]* *Celkem podklad. bet.: E+F+G+H+I+J+K=3,34 [L]* *Celkem: C+L=14,59 [M]*							0,00	0,00	0,00
		*Nový beton v koryte (6,6+1,455)*2,955*0,2=4,761 m3, celkem 14,59+4,761=19,351 m3*									
		Položka zahrnuje: - dodání čerstvého betonu (betonové směsi) požadované kvality, jeho uložení do požadovaného tvaru při jakékoliv hustotě výztuže, konzistenci čerstvého betonu a způsobu hutnění, ošetření a ochranu betonu, - zhotovení nepropustného, mrazuvzdorného betonu a betonu požadované trvanlivosti a vlastností, užití potřebných přísad a technologií výroby betonu, - zřízení pracovních a dilatačních spar, včetně potřebných úprav, výplně, vložek, opracování, očištění a ošetření, - bednění požadovaných konstr. (i ztracené) s úpravou dle požadované kvality povrchu betonu, včetně odbedňovacích a odskružovacích prostředků, nátěrů zabraňujících soudržnosti betonu a bednění, - podpěrné konstr. (skruže) a lešení všech druhů pro bednění, vč. ochranných a bezpečnostních opatření a základů těchto konstrukcí a lešení, - vytvoření kotevních čel, kapes, nálitků a sedel, zřízení všech požadovaných otvorů, výklenků, prostupů, dutin, drážek a pod., vč. ztížení práce a úprav kolem nich, - úpravy pro osazení výztuže, doplňkových konstrukcí a vybavení, - úpravy povrchu pro položení požadované izolace, povlaků a nátěrů, případně vyspravení, - ztížení práce u kabelových a injektážních trubek a ostatních zařízení osazovaných do betonu, - konstrukce betonových kloubů, upevnění kotevních prvků a doplňkových konstrukcí, - nátěry zabraňující soudržnost betonu a bednění, - výplň, těsnění a tmelení spar a spojů, - opatření povrchů betonu izolací proti zemní vlhkosti v částech, kde přijdou do styku se zeminou nebo kamenivem, - případné zřízení spojovací vrstvy u základů, - úpravy pro osazení zařízení ochrany konstrukce proti vlivu bludných proudů, Položka nezahrnuje: - x							0,00	0,00	0,00
	9	**Ostatní konstrukce a práce**				**469 843,87**			0,00	0,00	0,00
90	96615A	BOURÁNÍ KONSTRUKCÍ Z PROSTÉHO BETONU - BEZ DOPRAVY	M3	3,70	1 978,00	7 318,60	2024 OTSKP	12,96	25 636,86	9,26	18 318,26
									0,00	0,00	0,00
		*základ dřevěného plotu parc. č. 50: 0,20*1.00*3.00=0,60 [A]* *základ plotového sloupku parc. č. 50: 0.35*0.70*0.60=0,15 [B]* *odbourání zbytků opevnění koryta na výtoku u OP1 vlevo: 1.00*1.50*0.30=0,45 [C]* *bourání přechodových klínů (odhad - čerpat dle skutečnosti): 2*2.50*0.50=2,50 [D]* *Celkem: A+B+C+D=3,70 [E]*							0,00	0,00	0,00
		*Vybourání původního dna koryta mezi opěrami: (6,6+1,455)*2,955*0,2=4,761 m3 a obetonávky původního vtoku do soukromého rybníku na sousedním pozemku: 1,0*1,5*3,0=4,5 m3, Celkem 3,7+4,761+4,5=12,961 m3*									
		Položka zahrnuje: - rozbourání konstrukce bez ohledu na použitou technologii - veškeré pomocné konstrukce (lešení a pod.) - veškerou manipulaci s vybouranou sutí a hmotami, kromě vodorovné dopravy, včetně uložení na skládku - veškeré další práce plynoucí z technologického předpisu a z platných předpisů Položka nezahrnuje: - vodorovnou dopravu - poplatek za skládku, který se vykazuje v položce 0141** (s výjimkou malého množství bouraného materiálu, kde je možné poplatek zahrnout do jednotkové ceny bourání – tento fakt musí být uveden v doplňujícím textu k položce)							0,00	0,00	0,00
									5 446 711,97		106 004,52

Soupis prací objektu

Stavba: 20038 II/111 Líšno, Most ev. č. 111-03
Rozpočet: 251 Opěrné zdi

									Skutečnost			
Poř. číslo	Kód položky	Varianta	Název položky	MJ	Množství	Jednotková cena Jednotková	Jednotková cena Celkem	Cenová soustava	Množství celkem	Cena celkem	Rozdíl množství	Rozdíl ceny
1	2	3	4	5	6	9	10	11				
						251	4 837 785,87					
	0		**Všeobecné konstrukce a práce**				**177 534,09**					
2	014103.R		ULOŽENÍ ODPADU ZE STAVBY NA SKLÁDKU S OPRÁVNĚNÍM K OPĚTOVNÉMU VYUŽITÍ - RECYKLAČNÍ STŘEDISKO	T	236,76	744,00	176 149,44		324,63	241 524,72	87,87	65 375,28
			17 05 04 - Zemina a kamení neuvedené pod číslem 17 05 03							0,00	0,00	0,00
			*viz pol. SO 251 - 132739.R: 118,38*2,0=236,76 [A]*							0,00	0,00	0,00
			*viz. pol. 13173 43,935*2=87,87 tun, celkem 236,76+87,87=324,63 tun*							0,00	0,00	0,00
			Náklad na uložení do recyklačního střediska či na skládku s oprávněním k opětovnému využití dodaného typu odpadu. Zhotovitel doloží platné oprávnění opravňující ho k nakládání s odpady. Dále předloží doklady o uložení tzv.Průvodku odpadu (s uvedením SPZ, množství-váhy, názvu odpadu, místo dalšího využí odpadu). Tuto průvodku odsouhlasí zástupci smluvních stran.							0,00	0,00	0,00
	1		**Zemní práce**				**250 306,64**			0,00	0,00	0,00
7	13173		HLOUBENÍ JAM ZAPAŽ I NEPAŽ TŘ. I	M3	217,00	307,70	66 770,90	2024_OTSKP	260,94	80 289,70	43,94	13 518,80
			včetně odvodnění stavební jámy							0,00	0,00	0,00
			*16.00m*7.00m2=112,00 [A]* *4.50m*14.00m2=63,00 [B]* *6.00m*7.00m2=42,00 [C]* *Celkem: A+B+C=217,00 [D]*							0,00	0,00	0,00
			Odkop pro výměnu nevhodného podloží dle zápisu geologa: *(19,35*3,75+5,5*3,65+4,3*4,0)*0,4=43,935 m3, celkem 217,00+43,935=260,935 m3*							0,00		
			Položka zahrnuje: - vodorovnou a svislou dopravu, přemístění, přeložení, manipulace s výkopkem - kompletní provedení vykopávky nezapažené i zapažené - ošetření výkopiště po celou dobu práce v něm vč. klimatických opatření - ztížení vykopávek v blízkosti podzemního vedení, konstrukcí a objektů vč. jejich dočasného zajištění - ztížení pod vodou, v okolí výbušnin, ve stísněných prostorech a pod. - příplatek za lepivost - těžení po vrstvách, pásech a po jiných nutných částech (figurách) - čerpání vody vč. čerpacích jímek, potrubí a pohotovostní čerpací soupravy (viz ustanovení k pol. 1151,2) - potřebné snížení hladiny podzemní vody - těžení a rozpojování jednotlivých balvanů - vytahování a nošení výkopku - svahování a přesvah. svahů do konečného tvaru, výměna hornin v podloží a v pláni znehodnocené klimatickými vlivy - ruční vykopávky, odstranění kořenů a napadávek - pažení, vzepření a rozepření vč. přepažování (vyjma pažení záporového a štětových stěn) - úpravu, ochranu a očištění dna, základové spáry, stěn a svahů - odvedení nebo obvedení vody v okolí výkopiště a ve výkopišti - třídění výkopku - veškeré pomocné konstrukce umožňující provedení vykopávky (příjezdy, sjezdy, nájezdy, lešení, podpěr. konstr., přemostění, zpevněné plochy, zakrytí a pod.) Položka nezahrnuje: - uložení zeminy (na skládku, do násypu) ani poplatky za skládku, vykazují se v položce č.0141**							0,00	0,00	0,00
8	132739.R		ODVOZ VYKOPANÉ ZEMINY NA RECYKLAČNÍ SKLÁDKU	M3	118,38	324,20	38 378,80		162,32	52 622,52	43,94	14 243,73
			Odvoz na nejbližší recyklační skládku							0,00	0,00	0,00
			z pol.13173: 217,00=217,00 [A] *nepoužitelná zemina z vrtů mikropilot: 3.1415*0.22*0.22/4*(18*8.00+10*7.00)=8,13 [B]* *odečtena pol.17411: -73,75=-73,75 [C]* *odečtena pol.17521: -33,00=-33,00 [D]* *Celkem: A+B+C+D=118,38 [E]*							0,00	0,00	0,00
			viz. pol. 13173 43,935 m3, celkem 118,38+43,935=162,315 m3 m3							0,00		
			Odvoz na nejbližší recyklační skládku							0,00	0,00	0,00
9	17120		ULOŽENÍ SYPANINY DO NÁSYPU A NA SKLÁDKY BEZ ZHUTNĚNÍ	M3	225,13	65,90	14 836,07	2024_OTSKP	269,07	17 731,38	43,94	2 895,32
			uložení na meziskládku.							0,00	0,00	0,00
			použitelná zemina z výkopů - viz pol. 131738: 217,00=217,00 [A] *nepoužitelná zemina z vrtů mikropilot: 3.1415*0.22*0.22/4*(18*8.00+10*7.00)=8,13 [B]* *Celkem: A+B=225,13 [C]*							0,00	0,00	0,00
			viz. pol. 13173 43,935 m3, celkem 225,13+43,935=269,065 m3							0,00		
			Položka zahrnuje: - kompletní provedení zemní konstrukce do předepsaného tvaru - ošetření úložiště po celou dobu práce v něm vč. klimatických opatření - ztížení v okolí vedení, konstrukcí a objektů a jejich dočasné zajištění - ztížení provádění ve ztížených podmínkách a stísněných prostorech - ztížené ukládání sypaniny pod vodu - ukládání po vrstvách a po jiných nutných částech (figurách) vč. dosypávek - spouštění a nošení materiálu - úprava, očištění a ochrana podloží a svahů - svahování, uzavírání povrchů svahů - udržování úložiště a jeho ochrana proti vodě - odvedení nebo obvedení vody v okolí úložiště a v úložišti - veškeré pomocné konstrukce umožňující provedení zemní konstrukce (příjezdy, sjezdy, nájezdy, lešení, podpěrné konstrukce, přemostění, zpevněné plochy, zakrytí a pod.) Položka nezahrnuje: - x							0,00	0,00	0,00
30	45157		PODKLADNÍ A VÝPLŇOVÉ VRSTVY Z KAMENIVA TĚŽENÉHO	M3	40,80	1 208,80	49 319,04	2024_OTSKP	84,74	102 427,67	43,94	53 108,63
			ochrana těsnící HDPE fólie (vrstva 300mm nad fólií + 300mm pod fólií)							0,00	0,00	0,00
			*2,90*2,50*0,60=4,35 [A]* *2,70*(18,00+4,50)*0,60=36,45 [B]* *Celkem: A+B=40,80 [C]*							0,00	0,00	0,00
			Výměna nevhodného podloží dle zápisu geologa: *(19,35*3,75+5,5*3,65+4,3*4,0)*0,4=43,935 m3, celkem 40,8+43,935=260,935 m3*							0,00		
			Položka zahrnuje: - dodávku předepsaného kameniva - mimostaveništní a vnitrostaveništní dopravu a jeho uložení - není-li v zadávací dokumentaci uvedeno jinak, jedná se o nakupovaný materiál Položka nezahrnuje: - x							0,00	0,00	0,00
										4 977 394,65		149 141,75

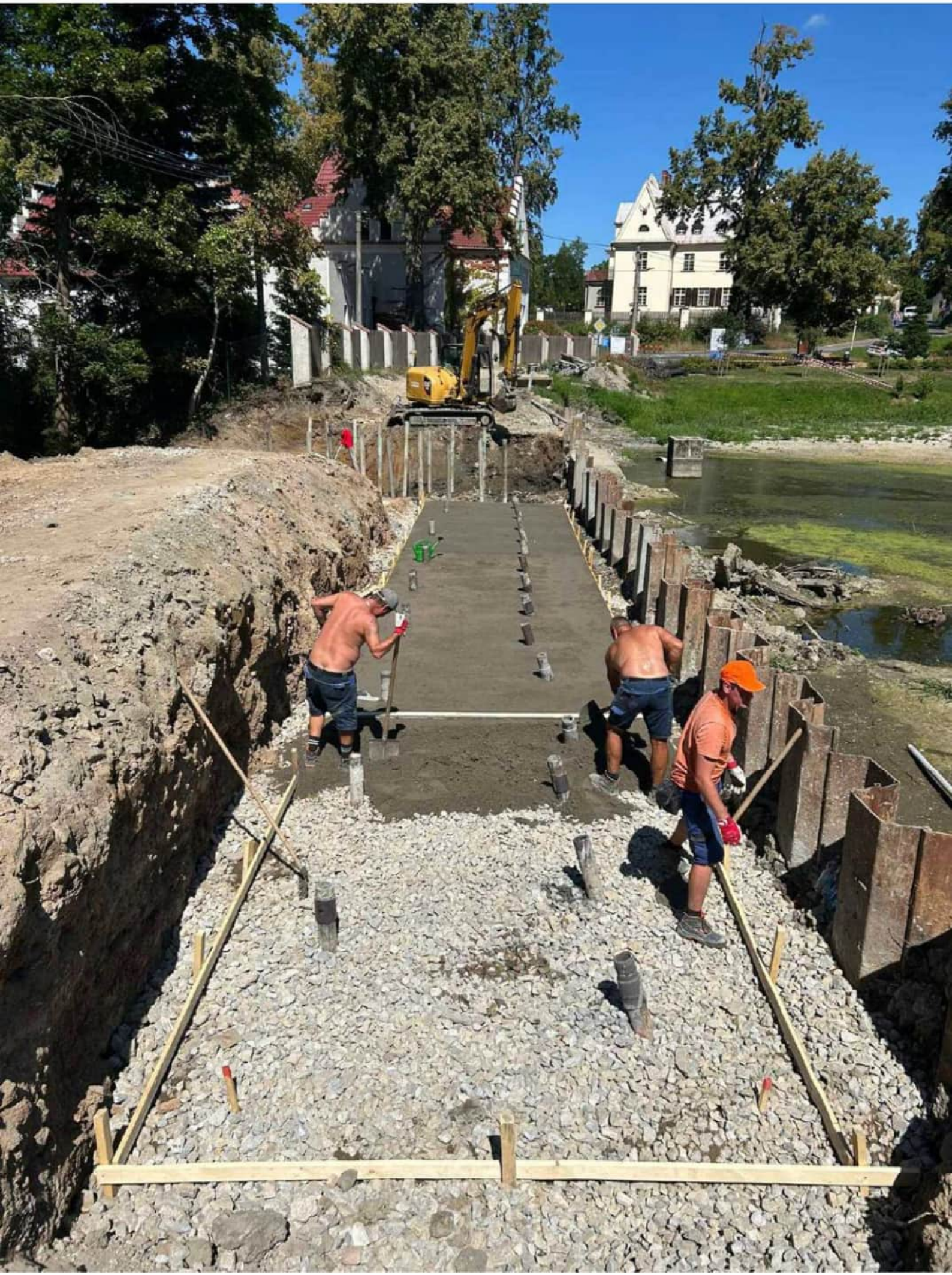

Denní záznamy stavby: List č. 003421 Datum:

Počasí: Zataženo 18°C / 30°C
Pracovní doba: 7:00 – 16:00 hod
Pracovníci: J. Hrabovský, J. Veselý, P. Malík, M. Dolinský, P. Novák, P. Lukáš
Mechanizmy: 1x Kolesový bagr, 1x Pásový bagr, 1x Valec
Dodávky: betonářská ocel B500B + B10B
Provedené práce:
- Na SO 201 kopání výkopů pro nové kanaly, kvůli ne stabilní hladině. Zapažení dle statického posudku B2T03 a zhutňování vibrační deskou 250 kg.
- Na SO 251 a SO 201 čištění mikropilot od nánosů a jiných nečistot.
- Zabezpečení staveniště + DIO 11ºº hod

22.8.2025 Pátek

22.8.2025

ZÁPIS FOTOVIDEO:
NA ZÁKLADĚ DOPORUČENÍ GEOTECHNIKA
VIZ. ZÁPIS Z 12.8.2025 VYDAL AD SOUHLASNÉ
STANOVISKO K PODDOBETNOVÁNÍ NÁVRHU
STAVBY VÍTĚNY PODJEZD SO 201 A SO 251
A POSTUPU PRACÍ OPĚRNÉ ZDI SO 201. FOTOVIDEO
PROVEDO TYTO PRÁCE NAD RÁMEC PŮVODNÍ
SOD. FOTĚNA ZNOV DVĚMA FORMA
VARSTVY JRV DLE MOTODIOV OBSOBNÁ

Věc: SO 201 Most ev. č. 111-003

Vyjádření AD ke změně rozsahu výstavby mostních opěr

V době zpracování projektu DÚR a DSP výše uvedené stavby nebyly známy skutečné rozměry mostních opěr řešeného mostu. Projekt DÚR a DSP stanovil tvar kamenných mostních opěr původního mostu v tloušťce dle zkušenosti projektanta a jeho znalostí staveb obdobného charakteru.

V rámci projektu byly jako hlavní nosný prvek spodní stavby navrženy úložné prahy založené na mikropilotovém roštu s délkou zainjektovaného kořene 11,0 m. Spodní část opěr byla uvažována pouze jako podkladní nenosný prvek.

V průběhu projekčních prací byly v úvodu zvažovány 2 varianty řešení, jedna s kompletním odstraněním mostu a provedením výkopové jámy na hloubku základové spáry nového mostu a druhá s pouze částečným vybouráním a zbudováním nových úložných prahů podepřených mikropilotovým roštěm. Sohledem na komplikované prostorové poměry v okolí mostu, v jehož bezprostřední blízkosti se nachází soukromý zastavěný pozemek a rybník „Pod sladovnou“, bylo zvoleno řešení s novými úložnými prahy podepřenými mikropilotami.

Návrh technického řešení mostu byl zvolen jednak z důvodu významných prostorových omezení a současně byl veden snahou o maximální úsporu finančních prostředků při volbě technicky vhodného řešení zajišťujícího dlouhodobou životnost.

Významným faktorem bylo i to, že v době přípravy stavby nebylo možné uvažovat se snížením vodní hladiny rybníka „Pod sladovnou“, tehdejší vlastník spol. Líšno, a.s. trval na zachování běžné úrovně hladiny rybníka. Zvolené technické řešení představovalo významné omezení výkopů s minimalizací zásahu do tělesa hráze rybníka.

Po odstranění původní nosné konstrukce a po již částečném ubourávání opěr bylo zjištěno, že zdivo původních opěr je zcela zdegradováno a opěru tvoří pouze 1 řada kamenného zdiva tl. cca 0,50-0,60 m. Lze důvodně předpokládat, že při realizaci mikropilotového založení nových úložných prahů mostu dojde ke kompletní destrukci kamenného zdiva a bude nutno přikročit k nahrazení původních dříků opěr dříky novými.

AD navrhuje provést nové dříky opěr ze slabě vyztuženého betonu na vrstvě podkladního betonu zbudovaného pod úrovní zpevněného dna koryta Líšeňského potoka. Současně s novými dříky opěr budou nahrazena i značně porušená mostní křídla. Budou provedeny nové betonové základy křídel vyztužené dvěma vrstvami KARI sítě, na nichž budou provedena nová kamenná křídla s využitím kamenného zdiva z původního mostu.

Zpracovatel RDS předložil výkres s návrhem upraveného technického řešení, AD s tímto řešením souhlasí.

V Líšně 14.07.2025

4roads s.r.o.

Věc: Vyjádření AD k závěrům geotechnického posouzení základové spáry SO 201 a SO 251

Po dokončení mikropilotového založení mostu SO 201 a opěrných zdí SO 251 byla geotechnikem TDI provedena kontrola základové spáry před zahájením betonáže podkladního betonu obou objektů.

V úrovni základové spáry SO 251 byly zjištěny písčité jíly tuhé až měkké konzistence, v současnosti z velké části rozbředlé, nevhodné pro realizaci betonové konstrukce základu. AD souhlasí s návrhem geotechnika na odtěžení nevhodné zeminy v tl. max. 0,4 m a její náhradu drceným kamenivem fr. 32/63 k vytvoření vhodného podkladu pro realizaci podkladního betonu. Spodní úroveň podkladního betonu zůstává dle RDS ve výšce 381.290 m n.m.

V úrovni základové spáry opěr SO 201 byly zastiženy zeminy jílovitého až jílovito-písčitého charakteru silně navlhlé a rozpadavé. V souladu s návrhem geotechnika AD souhlasí s výměnou podloží v tl. cca 0,3 m a urovnáním podkladu v tl. cca 0,2 m vrstvou drceného kameniva fr. 32/63. Tloušťka podkladního betonu bude zvětšena na 0,25 m se spodní úrovní ve výšce 380.190 m n.m., resp. 380.340 m n.m. Spodní úroveň dříků nových opěr zůstává dle RDS ve výšce 380.440 m n.m., resp. 380.590 m n.m.

Při bourání nesoudržného zdiva původních opěr došlo k poškození betonu zpevněného dna koryta Líšeňského potoka pod mostem, a to zejména z důvodu jeho částečného propojení s kamenným zdivem opěr. Proti předpokladu PDPS, kdy bylo uvažováno s lokálním vyspravením koryta pod mostem, bude nutno provést zpevnění koryta pod mostem v celém rozsahu nové. Dojde-li k poškození odpadní betonové roury DN300 pode dnem zpevnění, bude tato roura obnovena.

V Líšně 19.08.2025

4roads s.r.o.

Krajská správa a údržba silnic Středočeského kraje, IČO 00066001
příspěvková organizace
Zborovská 11
150 21 PRAHA 5

Dodavatel stavby: N+N – Konstrukce a dopravní stavby Litoměřice, s.r.o., IČO: 44564287
se sídlem: Nerudova 2215, 412 01 Litoměřice

Číslo Smlouvy Objednatele: SMLD-0671/00066001/2025

Číslo Smlouvy Zhotovitele: 31/25-25151

Registrační číslo akce: CZ.06.03.01/00/22_022/0006870

Vyjádření TDS k probíhajícím stavebním pracím a ZBL na akci:

Stavba: II/111 Líšno, Most ev.č. 111-003 přes odpad z rybníka u obce Líšno

Předmětem díla je přestavba stávajícího mostu s rozšířením komunikace na mostě na 5,50 m mezi zvýšenými obrubami, jež vyvolá úpravu navazujících částí komunikace a zbudování opěrných zdí zajištující stabilitu násypového tělesa komunikace.

Při stavebních pracích, kdy došlo k odstranění jak asfaltových vrstev, tak konstrukčních vrstev bylo zjištěno, u opěr naprosto nevyhovující stav, který není možno ponechat. Následně při vrtání pilot byl tento stav již v naprosto nevyhovujícím stavu. Při vrtání pilot u opěr tyto opěry se sami se hroutily.

Bylo rozhodnuto autorským dozorem a TDS doporučeno úplné odstranění opěr. Na základě těchto doporučení, toto bylo předloženo ke schválení objednateli.

Tyto stavební práce, které jsou nad rámec smlouvy o dílo budou mít za následek navýšení ceny.

TDS bylo předloženo ZBV č. 1, č. 2 a č. 3 (Most, Opěrné zdi a DIO) (změna běhen výstavby) a po řádném prostudování a odsouhlasení autorským dozorem souhlasím s ZBV. č. 1, č. 2 a č. 3 (Most, Opěrné zdi a DIO).

Za TDS

Mgr. Martin Ujhelyi

Naše značka: 50563/2025-KSÚS
Naše číslo jednací: 958/25/KSUS/OI/CER

N+N – Konstrukce a dopravní stavby Litoměřice, s.r.o.
Nerudova 2215,
412 01 Litoměřice
IČO: 44564287
IDDS: mxjqdw3

Vyřizuje: Nina Hrubá

Věc: akceptace změny vč. pokynu ke zpracování ZBV akce II/111 Líšno, Most ev. č. 111-003 přes odpad z rybníka u obce Líšno

Číslo Smlouvy Objednatele: SMLD-0671/00066001/2025
Číslo Smlouvy Zhotovitele: 31/25-25151
Registrační číslo akce: CZ.06.03.01/00/22_022/0006870

Krajská správa a údržba silnic Středočeského kraje, p. o., jako Objednatel akce II/111 Líšno, Most ev. č. 111-003 přes odpad z rybníka u obce Líšno, v souladu se stanoviskem AD a TDI stavby bere na vědomí ohlášení změn na základě aktuálně zjištěných skutečností při realizaci výše zmíněné stavby.

Na základě ohlášení změny Zhotovitelem ze dne 12.8.2025 a ze dne 26.8.2025 s dopadem na rozsah, cenu a termín plnění Díla dle Smlouvy o Dílo, Vás tímto žádám k předložení zpracovaných Změnových listů.

Popis zjištěných změn:

V průběhu provádění Stavby došlo k neočekávaným zjištěním, která budou vyžadovat nutnost realizace prací nad rámec stanovený zadávací dokumentací stavby. Bude nutné reagovat na skutečně zastižené podmínky a konstrukce, které byly v době zpracování zadávací projektové dokumentace zakryty jinými konstrukcemi a nebylo jejich tvar, resp. existenci možno zjistit běžnými diagnostickými metodami.

Po odstranění vozovkových vrstev a po zahájení zemních prací bylo zjištěno, že zdivo původních opěr je zcela zdegradováno a opěry tvoří pouze 1 řada kamenného zdiva tl. cca 0,50-0,60 m. Původní opěry v tomto stavu nelze s ohledem na realizaci mikropilotového založení nových úložných prahů zachovat, dojde ke kompletní destrukci kamenného zdiva stávajících opěr a bude nutno přikročit k nahrazení původních dříků opěr dříky novými.

Po dokončení mikropilotového založení mostu SO 201 a opěrných zdí SO 251 provedl geotechnik TDS kontrolu základové spáry před betonáží podkladního betonu.
V SO 251 byly zjištěny nevhodné, rozbředlé písčité jíly. AD souhlasí s jejich odtěžením v max. tl. 0,4 m a nahrazením drceným kamenivem fr. 32/63. Spodní úroveň podkladního betonu zůstává dle RDS ve výšce 381,290 m n. m.

V SO 201 byly zastiženy silně navlhlé jílovité zeminy. AD souhlasí s jejich výměnou v tl. cca 0,3 m a urovnáním kamenivem fr. 32/63 v tl. cca 0,2 m. Podkladní beton bude silný 0,25 m, spodní úroveň bude 380,190 m n. m., resp. 380,340 m n. m. Spodní úroveň dříků opěr zůstává dle RDS.

Při bourání starých opěr bylo zjištěno, že nelze odtěžit zdivo bez poškození betonu zpevněného dna potoka, proto bude nutné provést celoplošné dobetonování desky s KARI sítí. Dále byla objevena nepředpokládaná betonová trouba DN300, která musí být v podloží odbourána a napojení obetonováno.

Tyto skutečnosti znamenají navýšení objemu zemních a bouracích prací, odvozů, uložení materiálu a objemu podkladních vrstev.

<u>Návrh zapracování změn:</u>
AD navrhuje provést nové dříky opěr ze slabě vyztuženého betonu na vrstvě podkladního betonu zbudovaného pod úrovní zpevněného dna koryta Líšeňského potoka.

Současně s novými dříky opěr budou nahrazena i značně porušená mostní křídla. Budou provedeny nové betonové základy křídel vyztužené dvěma vrstvami KARI sítě, na nichž budou provedena nová kamenná křídla s využitím kamenného zdiva z původního mostu.

SO 251 - AD souhlasí s návrhem geotechnika na odtěžení nevhodné zeminy v tl. max. 0,4 m a její náhradu drceným kamenivem fr. 32/63 k vytvoření vhodného podkladu pro realizaci podkladního betonu.

V souladu s návrhem geotechnika SO 201 AD souhlasí s výměnou podloží v tl. cca 0,3 m a urovnáním podkladu v tl. cca 0,2 m vrstvou drceného kameniva fr. 32/63. Tloušťka podkladního betonu bude zvětšena dle výše popsaného návrhu.

S výše popsanými skutečnostmi je spojeno navýšení objemu zemních a bouracích prací, odvozů výkopku a suti na skládky a jejich uložení, navýšení kubatur podkladních vrstev z kameniva a podkladního betonu, nových betonových konstrukcí a zdiva z kamene, izolace nových opěr apod.

Návrh řešení nových opěr zhotovitel zpracuje navíc v rámci RDS. Navýšení rozsahu prací má také dopad na lhůty provádění díla, z toho plynou i další náklady na pronájem dočasného dopravního značení objízdných tras. atd.

Jelikož je v současné době již zpracována RDS monolitických konstrukcí mostu i opěrných stěn a je známá finální hmotnost výztuže veškerých prvků, dojde v rámci změn k narovnání množství výztuže oproti předpokladu v PDPS.

Zjištěné skutečnosti, které nemohl Objednatel ani Zhotovitel předvídat, budou mít vliv na rozsah, celkovou cenu a termín plnění Díla.

Navržené změny budou řešeny formou ZBV, které zpracuje Zhotovitel Díla.

Posouzení správnosti ZBV zajistí supervize. Finální schválení spadá do kompetence vedení KSÚS.

S pozdravem,

Nina Hrubá, projektový manažer

TVAR A VÝZTUŽ ŘÍMS

PŮDORYS 1:50

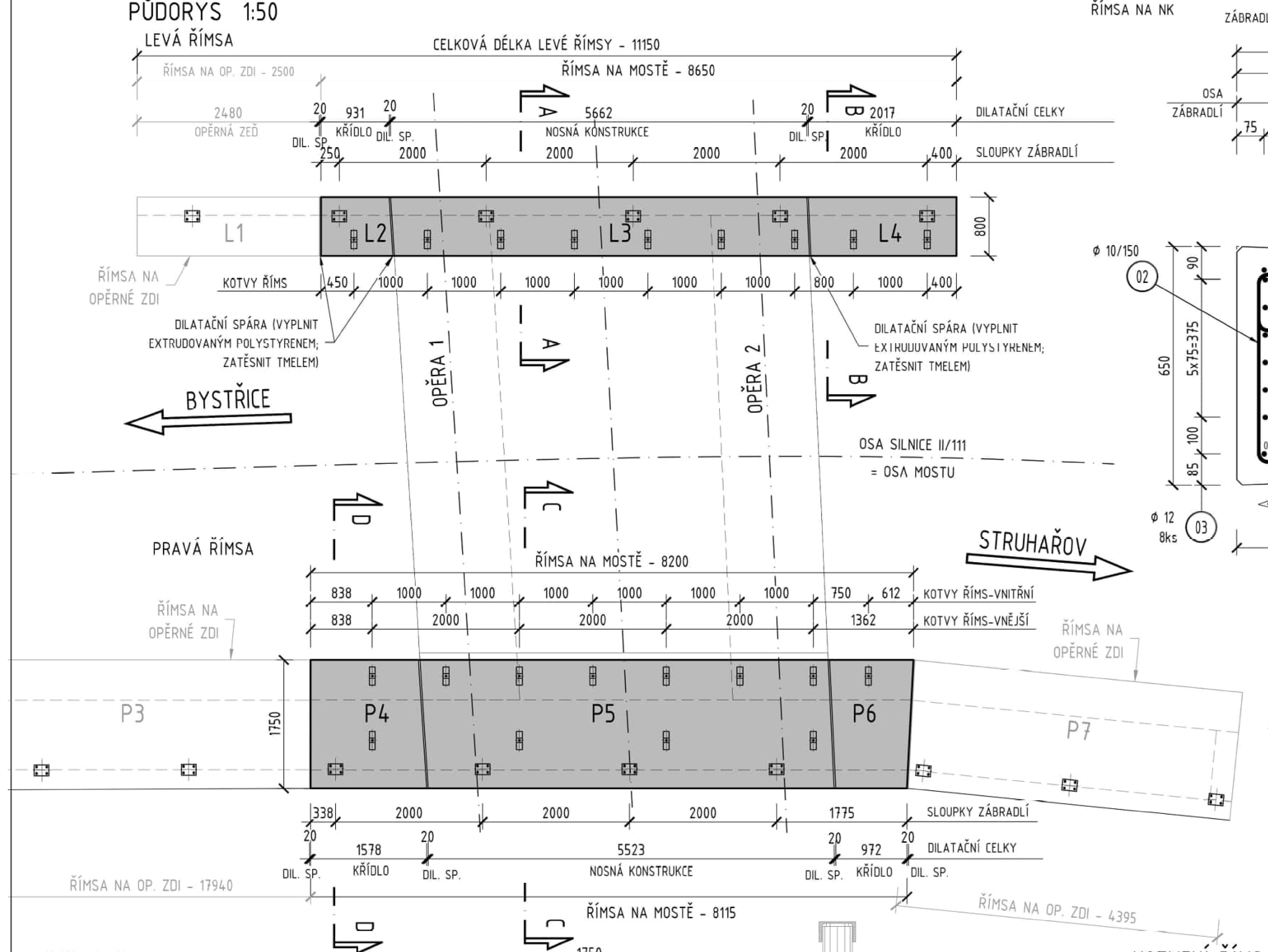

PŘÍČNÝ ŘEZ A-A 1:10

ŘÍMSA NA NK

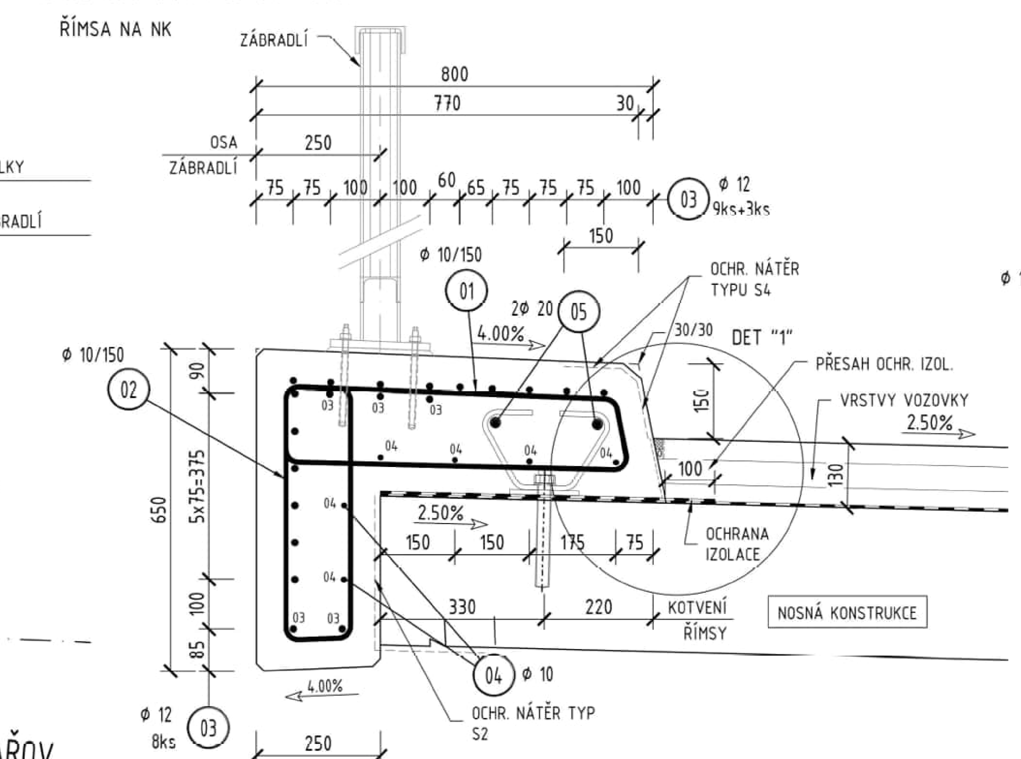

PŘÍČNÝ ŘEZ B-B 1:10

ŘÍMSA NA KŘÍDLE

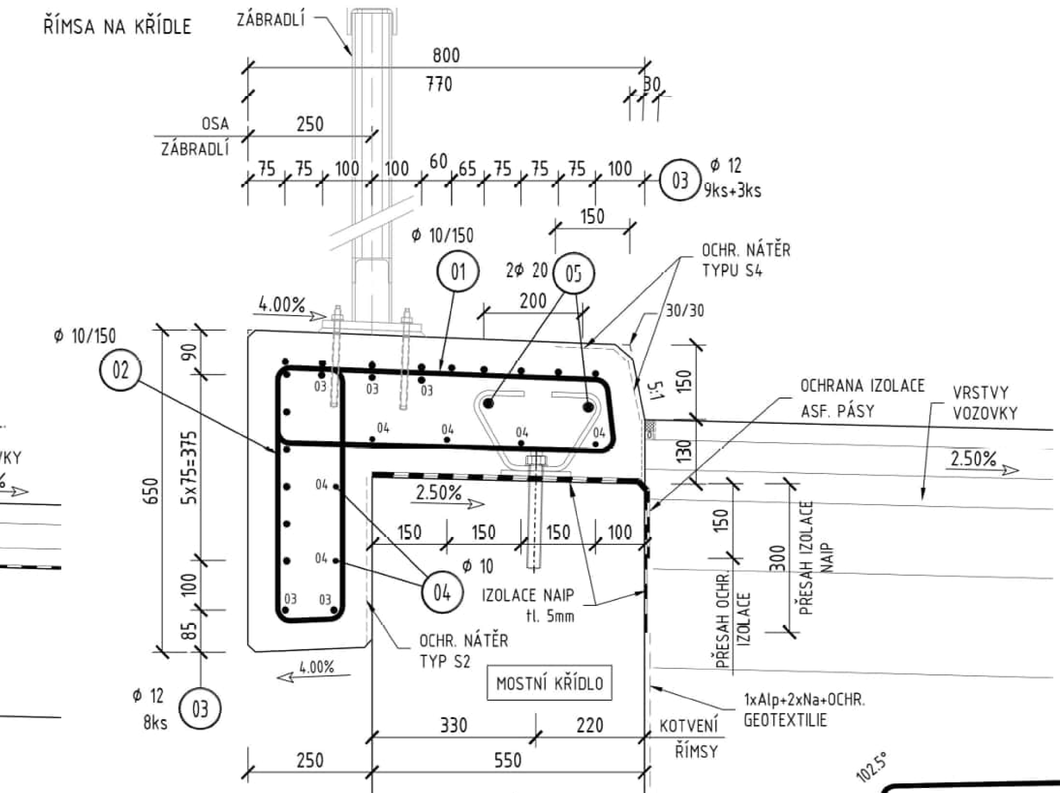

DETAIL "1" 1:5

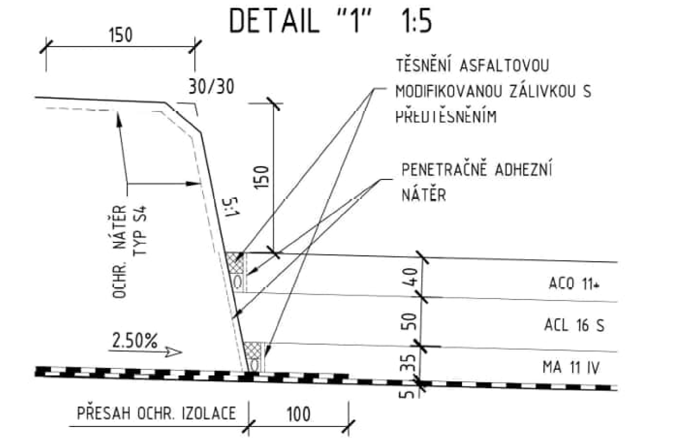

DETAIL "2" 1:5

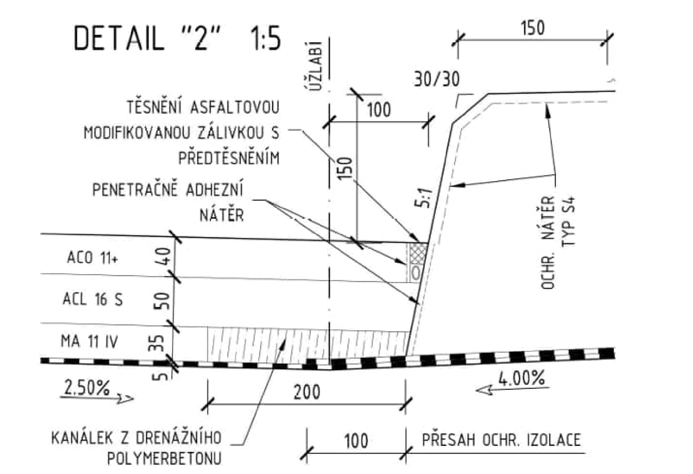

TĚSNĚNÍ DILAT. SPÁRY DETAIL 1:5

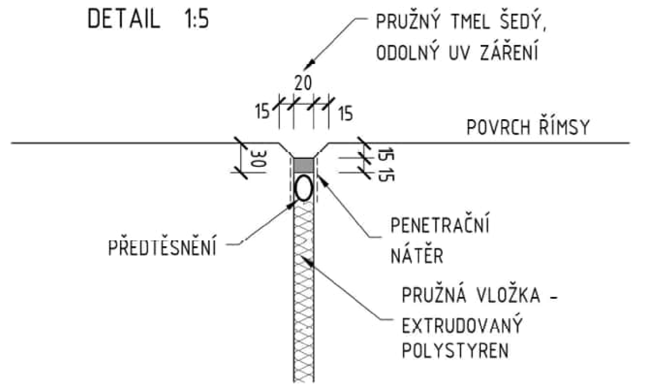

VÝPIS VÝZTUŽE

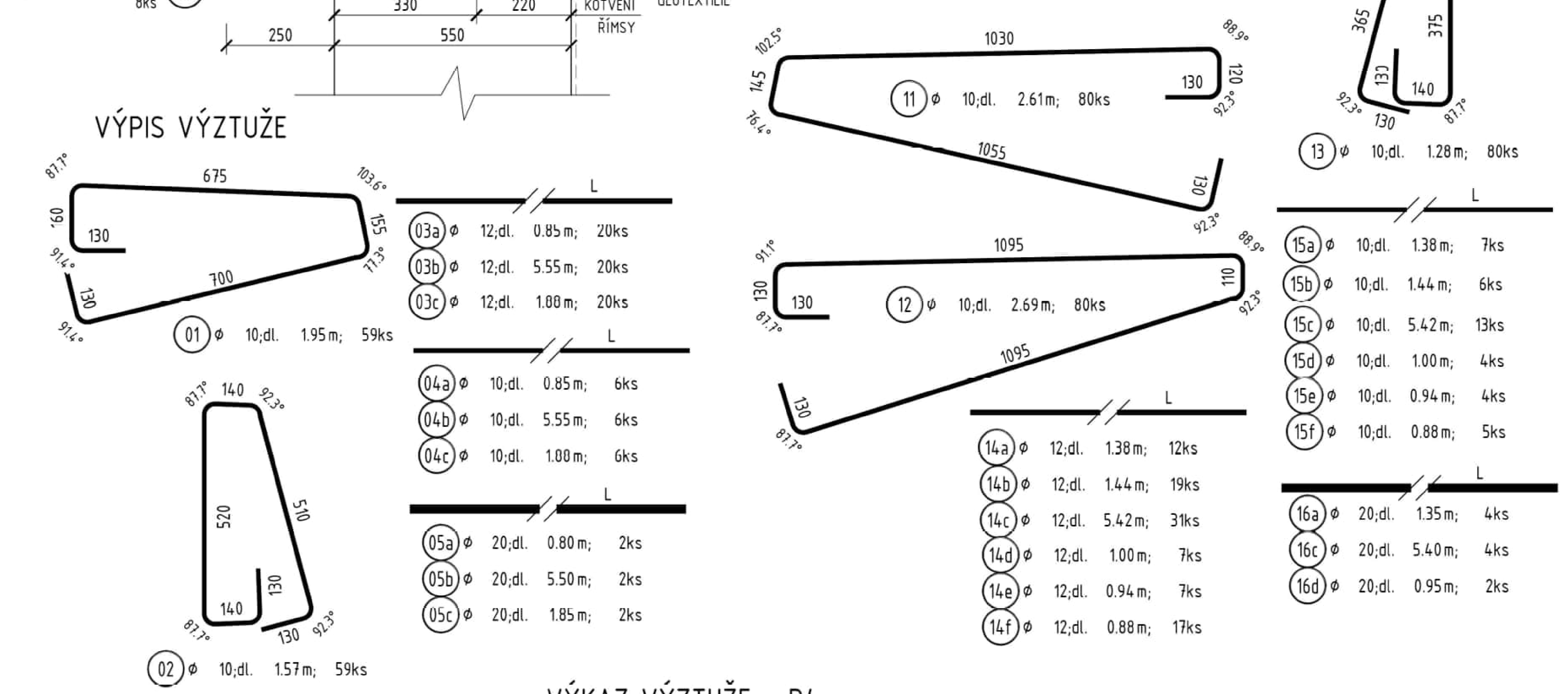

MINIMÁLNÍ PRŮMĚRY ZAKŘIVENÍ :

(PRO ŽEBÍRKOVOU VÝZTUŽ)

PRŮMĚR VLOŽKY	HÁKY, SMYČKY A OHYBY
D ≤ 16 mm	d_r = 4 D
D > 16 mm	d_r = 7 D

- DÉLKOVÉ ROZMĚRY POPISUJÍCÍ VÝZTUŽ JSOU VZTAŽENÉ NA VNĚJŠÍ POVRCH VLOŽKY
- VYKÁZANÉ CELKOVÉ DÉLKY PRUTŮ JSOU SKUTEČNÉ OSOVÉ DÉLKY (METODA B dle ČSN EN ISO 3766)

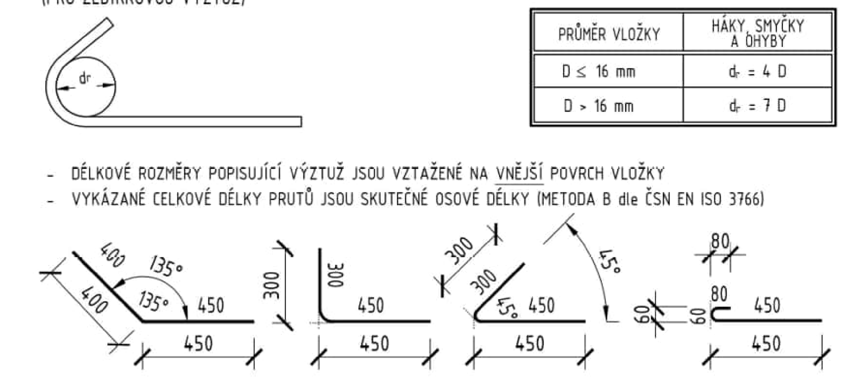

VÝZTUŽ: B500B
BETON C 30/37-XC4,XD3,XF4
KRYTÍ MINIMÁLNÍ 45 mm
KRYTÍ JMENOVITÉ 55 mm

VÝZTUŽ KÓTOVÁNA NA VNĚJŠÍ POVRCH VLOŽKY

PŘÍČNÝ ŘEZ C-C 1:10

ŘÍMSA NA NK

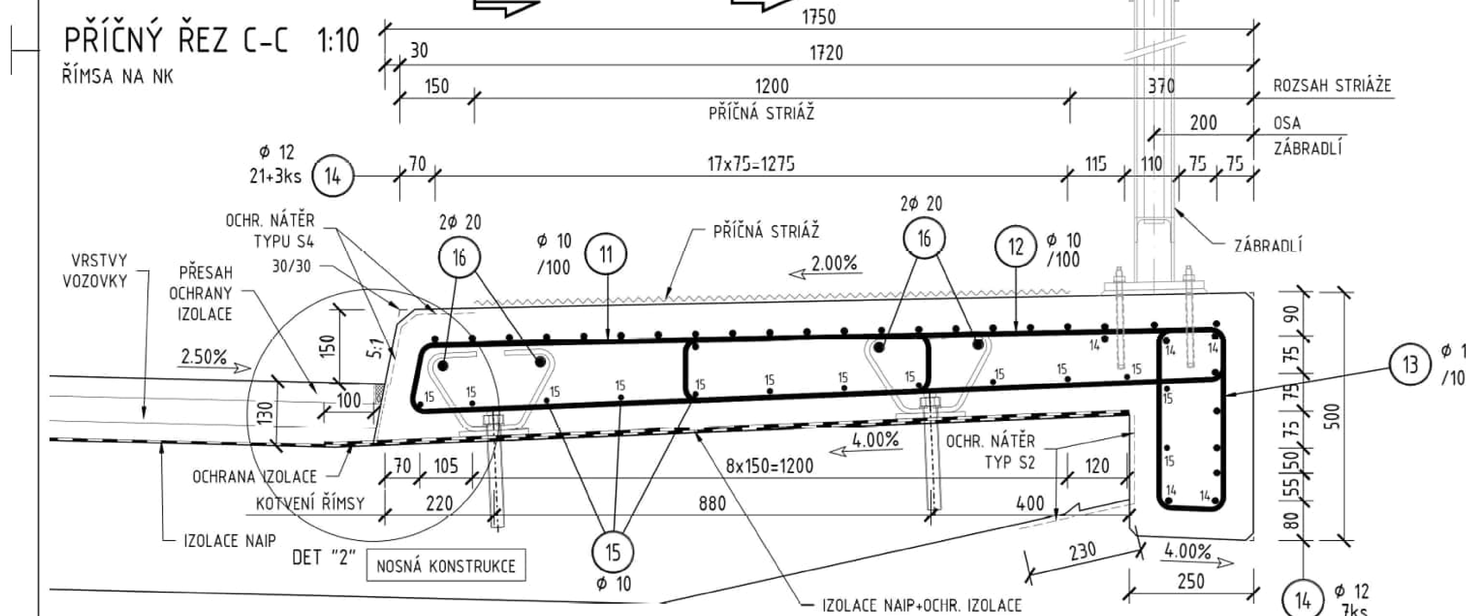

PŘÍČNÝ ŘEZ D-D 1:10

ŘÍMSA NA KŘÍDLE

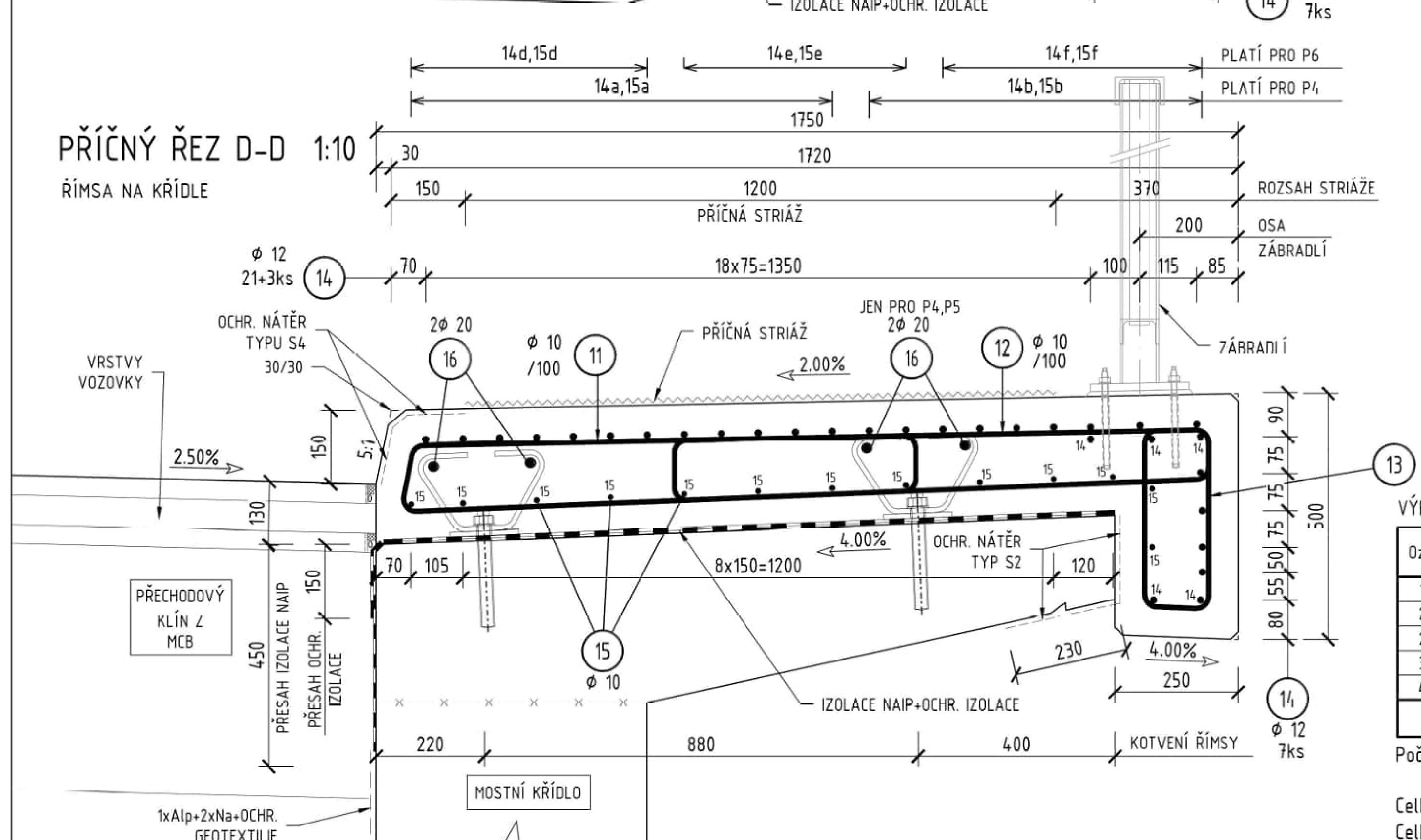

KOTVENÍ ŘÍMS DO VÝVRTU

SVISLÝ ŘEZ E-E (PŘÍČNÝ ŘEZ ŘÍMSOU) 1:10

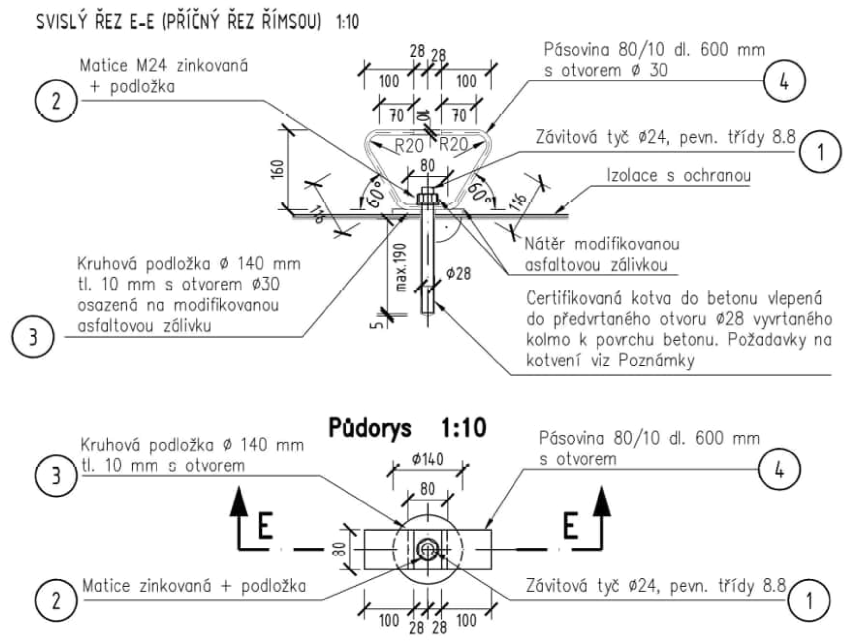

Třída oceli pro kotevní přípravek: S235

POVRCHOVÁ OCHRANA KOTVENÍ ŘÍMS :

Protikorozní ochrana pol. 1+2+3 provedena systémem IIIE tj. žárovým zinkováním ponorem dle ČSN EN ISO 1461 pro předpokládaný stupeň korozní agresivity C4+K9 a životnost povlaku velmi vysokou min. 15 let dle TKP 19B.
- Matice + podložka (pol. 2 a 3): minimální průměrná tloušťka povlaku 85 μm
- Závitová tyč (pol. 1): průměrná tloušťka povlaku 50 μm

Mašle (pol. 4) bude bez korozní ochrany, případně postačí pouze ochrana základním nátěrem

VÝKAZ MATERIÁLU PRO 1 KS KOTVENÍ ŘÍMS

Ozn.	Popis	ks	Hmotnost 1 ks [kg]
1	Závitová tyč M24x250 zinkovaná	1	0,888
2	Matice M24 zinkovaná	1	0,107
2	Podložka ϕ 44 mm, tl. 4 mm, zinkovaná	1	0,032
3	Kruhová podložka ϕ 140 mm tl. 10 mm	1	1,208
4	Tyč plochá 80x10-600 mm s otvorem	1	3,768
	Celková hmotnost pro 1 ks kotvení říms		6,00 kg

Počet kotevních přípravků - levá římsa 9 ks
- pravá římsa 12 ks

Celkem 21 ks
Celková hmotnost 126,00 kg

POZNÁMKY:
- Závitová tyč bude do vývrtu vlepena lepicí hmotou HILTI HIT-HY 200-A
- Vývrt musí být před osazením tyče řádně vyčištěn od prachu !!!
- Podložka bude osazena na modifikovanou asfaltovou zálivku a po utažení matice natřena modifikovaným asfaltovým nátěrem
- Mašle budou provázány 2 doplňkovými pruty výztuže ϕ20

VÝKAZ VÝZTUŽE - L2

OZN.	ϕ [mm]	DÉLKA 1 KS [mm]	KS	DÉLKA DLE ϕ [m] ϕ 10	ϕ 12	ϕ 20
01	10	1950	7	13.65		
02	10	1570	7	10.99		
03a	12	850	20		17.00	
04a	10	850	6	5.10		
05a	20	800	2			1.60
DÉLKA DLE ϕ CELKEM			[m]	29.74	17.00	1.60
HMOTNOST DLE ϕ 1bm			[kg]	0.617	0.888	2.466
HMOTNOST DLE ϕ CELKEM			[kg]	18.3	15.1	3.9
HMOTNOST CELKEM			[kg]	37.4		

VÝKAZ VÝZTUŽE - L3

OZN.	ϕ [mm]	DÉLKA 1 KS [mm]	KS	DÉLKA DLE ϕ [m] ϕ 10	ϕ 12	ϕ 20
01	10	1950	38	74.10		
02	10	1570	38	59.66		
03b	12	5500	20		110.00	
04b	10	5500	6	33.00		
05b	20	5500	2			11.00
DÉLKA DLE ϕ CELKEM			[m]	166.76	110.00	11.00
HMOTNOST DLE ϕ 1bm			[kg]	0.617	0.888	2.466
HMOTNOST DLE ϕ CELKEM			[kg]	102.9	97.7	27.1
HMOTNOST CELKEM			[kg]	227.7		

VÝKAZ VÝZTUŽE - L4

OZN.	ϕ [mm]	DÉLKA 1 KS [mm]	KS	DÉLKA DLE ϕ [m] ϕ 10	ϕ 12	ϕ 20
01	10	1950	14	27.30		
02	10	1570	14	21.98		
03c	12	1880	20		37.60	
04c	10	1880	6	11.28		
05c	20	1850	2			3.70
DÉLKA DLE ϕ CELKEM			[m]	60.56	37.60	3.70
HMOTNOST DLE ϕ 1bm			[kg]	0.617	0.888	2.466
HMOTNOST DLE ϕ CELKEM			[kg]	37.4	33.4	9.1
HMOTNOST CELKEM			[kg]	79.9		

VÝKAZ VÝZTUŽE - P4

OZN.	ϕ [mm]	DÉLKA 1 KS [mm]	KS	DÉLKA DLE ϕ [m] ϕ 10	ϕ 12	ϕ 20
11	10	2610	15	39.15		
12	10	2690	15	40.35		
13	10	1280	15	19.20		
14a	12	1380	12		16.56	
14b	12	1440	19		27.36	
15a	10	1380	7	9.66		
15b	10	1440	7	10.08		
16a	20	1350	4			5.40
DÉLKA DLE ϕ CELKEM			[m]	118.44	43.92	5.40
HMOTNOST DLE ϕ 1bm			[kg]	0.617	0.888	2.466
HMOTNOST DLE ϕ CELKEM			[kg]	73.1	39.0	13.3
HMOTNOST CELKEM			[kg]	125.4		

VÝKAZ VÝZTUŽE - P5

OZN.	ϕ [mm]	DÉLKA 1 KS [mm]	KS	DÉLKA DLE ϕ [m] ϕ 10	ϕ 12	ϕ 20
11	10	2610	55	143.55		
12	10	2690	55	147.95		
13	10	1280	55	70.40		
14c	12	5420	31		168.02	
15c	10	5420	13	70.46		
16c	20	5400	4			21.60
DÉLKA DLE ϕ CELKEM			[m]	432.36	168.02	21.60
HMOTNOST DLE ϕ 1bm			[kg]	0.617	0.888	2.466
HMOTNOST DLE ϕ CELKEM			[kg]	266.8	149.2	53.3
HMOTNOST CELKEM			[kg]	469.2		

VÝKAZ VÝZTUŽE - P6

OZN.	ϕ [mm]	DÉLKA 1 KS [mm]	KS	DÉLKA DLE ϕ [m] ϕ 10	ϕ 12	ϕ 20
11	10	2610	10	26.10		
12	10	2690	10	26.90		
13	10	1280	10	12.80		
14d	12	1000	7		7.00	
14e	12	940	7		6.58	
14f	12	880	17		14.96	
15d	10	1000	4	4.00		
15e	10	940	4	3.76		
15f	10	880	5	4.40		
16d	20	950	2			1.90
DÉLKA DLE ϕ CELKEM			[m]	77.96	28.54	1.90
HMOTNOST DLE ϕ 1bm			[kg]	0.617	0.888	2.466
HMOTNOST DLE ϕ CELKEM			[kg]	48.1	25.3	4.7
HMOTNOST CELKEM			[kg]	78.1		

SOUHRNNÝ VÝKAZ VÝZTUŽE

OZN.	ϕ [mm]	DÉLKA 1 KS [mm]	KS	DÉLKA DLE ϕ [m] ϕ 10	ϕ 12	ϕ 20
01	10	1950	59	115.05		
02	10	1570	59	92.63		
03a	12	850	20		17.00	
03b	12	5550	20		111.00	
03c	12	1880	20		37.60	
04a	10	850	6	5.10		
04b	10	5550	6	33.30		
04c	10	1880	6	11.28		
05a	20	800	2			1.60
05b	20	5500	2			11.00
05c	20	1850	2			3.70
11	10	2610	80	208.80		
12	10	2690	80	215.20		
13	10	1280	80	102.40		
14a	12	1380	12		16.56	
14b	12	1440	19		27.36	
14c	12	5420	31		168.02	
14d	12	1000	7		7.00	
14e	12	940	7		6.58	
14f	12	880	17		14.96	
15a	10	1380	7	9.66		
15b	10	1440	6	8.64		
15c	10	5420	13	70.46		
15d	10	1000	4	4.00		
15e	10	940	4	3.76		
15f	10	880	5	4.40		
16a	20	1350	4			5.40
16c	20	5400	4			21.60
16d	20	950	2			1.90
PROSTŘIHY A KONSTRUKČNÍ VÝZTUŽ				140.22	97.43	
DÉLKA DLE ϕ CELKEM			[m]	1024.9	503.51	45.20
HMOTNOST DLE ϕ 1bm			[kg]	0.617	0.888	2.466
HMOTNOST DLE ϕ CELKEM			[kg]	632.4	447.1	111.5
HMOTNOST CELKEM			[kg]	1191.0		

CELKOVÁ HMOTNOST VÝZTUŽE: 1,19 t

Č.	Datum	Popis	Vypracoval	Schválil
a	08/25	SNÍŽENÍ OBRUBNÍKU KONCOVÝCH ČÁSTÍ PRAVÉ ŘÍMSY	ING. ZAPLETALOVÁ	

REVIZE

RDS

VÝZTUŽ NOSNÉ KONSTRUKCE

PODÉLNÝ ŘEZ A-A 1:20

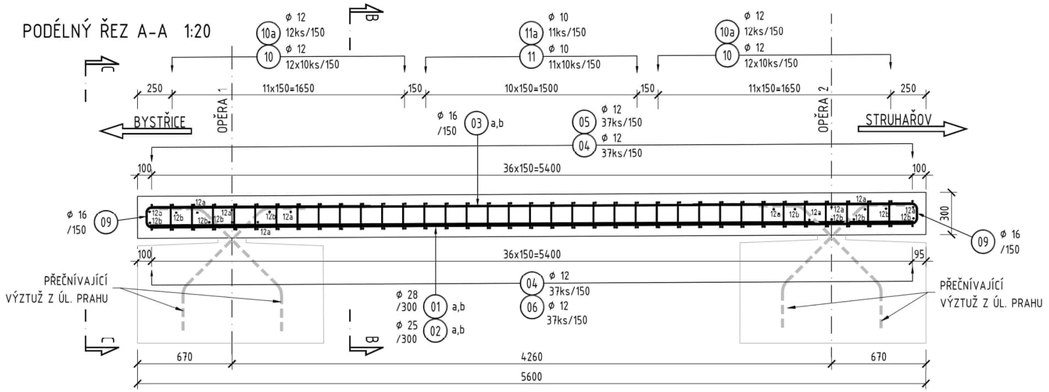

PŘÍČNÝ ŘEZ B-B 1:20

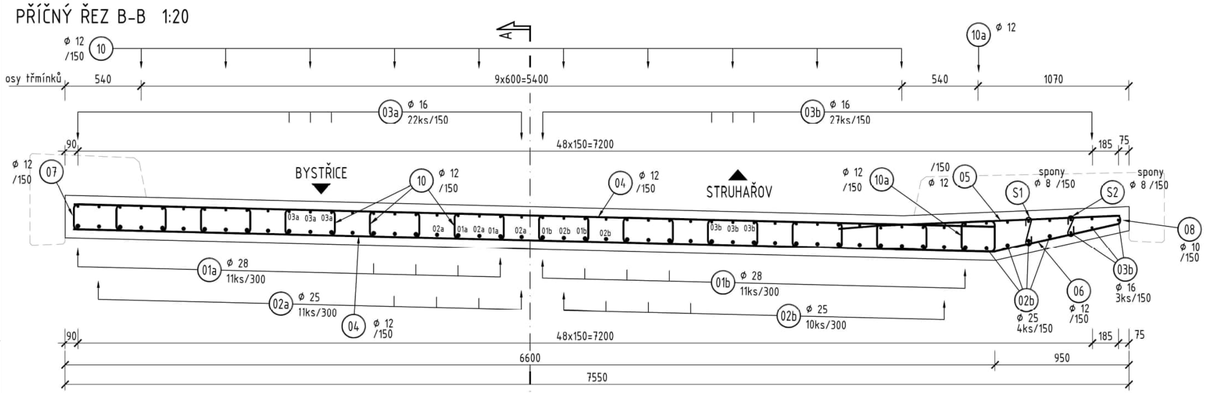

ČELNÍ POHLED C-C 1:20

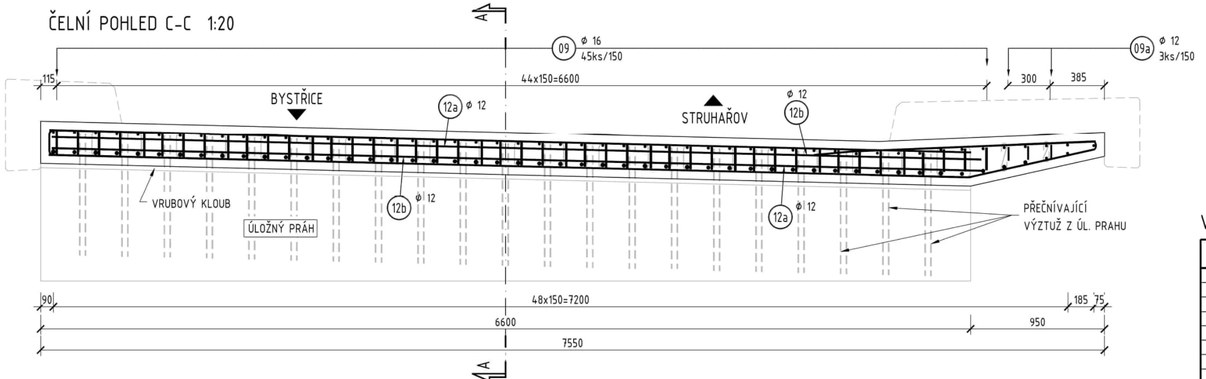

KLADENÍ SESTAV PŘÍČNÉ VÝZTUŽE

PŮDORYS 1:50

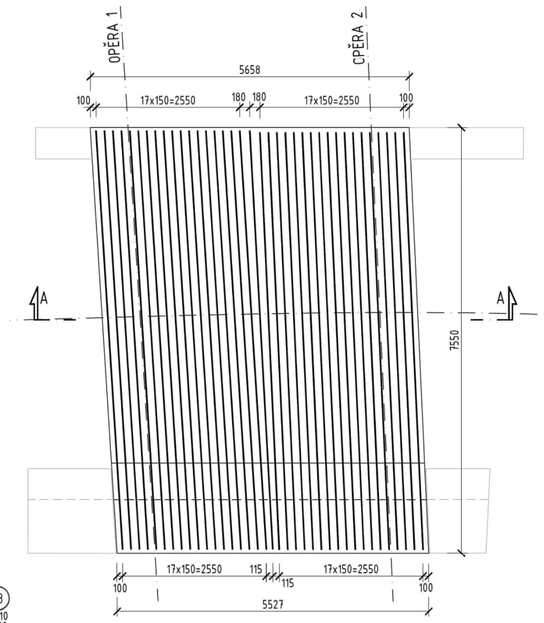

MINIMÁLNÍ PRŮMĚRY ZAKŘIVENÍ :

(PRO ŽEBÍRKOVOU VÝZTUŽ)

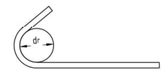

PRŮMĚR VLOŽKY	HÁKY, SMYČKY A OHYBY
D ≤ 16 mm	d_r = 4 D
D > 16 mm	d_r = 7 D

- DÉLKOVÉ ROZMĚRY POPISUJÍCÍ VÝZTUŽ JSOU VZTAŽENÉ NA VNĚJŠÍ POVRCH VLOŽKY
- VYKÁZANÉ CELKOVÉ DÉLKY PRUTŮ JSOU SKUTEČNÉ OSOVÉ DÉLKY (METODA B dle ČSN EN ISO 3766)

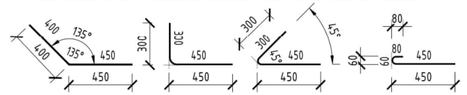

VÝZTUŽ:	B500B
BETON	C 35/45-XC4,XD1,XF2
KRYTÍ MINIMÁLNÍ	45 mm
KRYTÍ JMENOVITÉ	55 mm

VÝZTUŽ KÓTOVÁNA NA VNĚJŠÍ POVRCH VLOŽKY

Č.	Datum	Popis	Vypracoval	Schválil
		REVIZE		

RDS

VÝPIS VÝZTUŽE

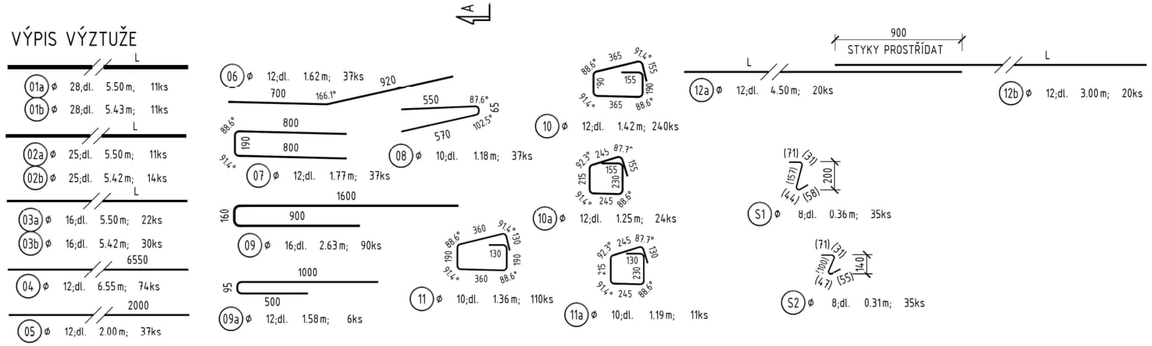

VÝKAZ VÝZTUŽE

OZN.	ϕ [mm]	DÉLKA 1 KS [mm]	KS	DÉLKA DLE ϕ [m] ϕ 8	ϕ 10	ϕ 12	ϕ 16	ϕ 25	ϕ 28
01a	28	5500	11						60.50
01b	28	5430	11						59.73
02a	25	5500	11					60.50	
02b	25	5420	14					75.88	
03a	16	5500	22				121.00		
03b	16	5420	30				162.60		
04	12	6550	74			484.70			
05	12	2000	37			74.00			
06	12	1620	37			59.94			
07	12	1770	37			65.49			
08	10	1180	37		43.66				
09	16	2630	90				236.70		
09a	12	1580	6			9.48			
10	12	1420	240			340.80			
10a	12	1250	24			30.00			
11	10	1360	110		149.60				
11a	10	1190	11		13.09				
12a	12	4500	20			90.00			
12b	12	3000	20			60.00			
S1	8	360	35	12.60					
S2	8	310	35	10.85					
PROSTŘÍHY A KONSTRUKČNÍ VÝZTUŽ						601.64			
DÉLKA DLE ϕ CELKEM			[m]	23.45	206.35	1816.05	520.30	136.38	120.23
HMOTNOST DLE ϕ 1bm			[kg]	0.395	0.617	0.888	1.578	3.853	4.834
HMOTNOST DLE ϕ CELKEM			[kg]	9.3	127.3	1612.7	821.0	525.5	581.2
HMOTNOST CELKEM			[kg]	3677.0					

NOVÉ DŘÍKY OPĚR

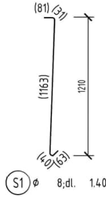

VÝKAZ VÝZTUŽE

OZN.	⌀ [mm]	DÉLKA 1 KS [mm]	KS	DÉLKA [m] ⌀ 8
S1	8	1400	120	168.00
KONSTRUKČNÍ VÝZTUŽ				50.00
DÉLKA DLE ⌀ CELKEM			[m]	218.00
HMOTNOST DLE ⌀ 1bm			[kg]	0.395
HMOTNOST DLE ⌀ CELKEM			[kg]	86.1
HMOTNOST CELKEM			[kg]	86.1

S1 ⌀ 8;dl. 1.40m; 120ks

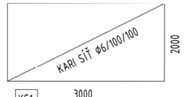

VÝKAZ KARI SÍTÍ

OZN.	⌀ [mm]	DÉLKA 1 KS [mm]	ŠÍŘKA 1 KS [mm]	HMOTNOST 1 KS [kg]	KS	CELK. HMOTNOST [kg]
KS1	⌀6/100/100	3000	2000	26.64	32	852.5

POZNÁMKA: VÝKAZ JE VČETNĚ PROŘEZŮ

VYTYČOVANÉ SOUŘADNICE

Základy kamenných křídel

č. bodu	Y [m]	X [m]	Z [m]	Pozn.
201 151	729 277,849	1 084 595,897	379,890	Levé křídlo Opěry 1
201 152	729 278,682	1 084 597,617	379,890	
201 153	729 280,751	1 084 597,147	379,890	
201 154	729 280,187	1 084 596,023	379,890	
201 155	729 271,770	1 084 598,579	380,590	Pravé křídlo Opěry 1
201 156	729 272,428	1 084 599,937	380,590	
201 157	729 270,946	1 084 600,288	380,590	
201 158	729 270,419	1 084 599,103	380,590	

č. bodu	Y [m]	X [m]	Z [m]	Pozn.
201 251	729 276,721	1 084 593,570	379,890	Levé křídlo Opěry 2
201 252	729 275,896	1 084 591,867	379,890	
201 253	729 277,543	1 084 590,549	379,890	
201 254	729 278,081	1 084 591,682	379,890	
201 255	729 270,506	1 084 595,971	380,590	Pravé křídlo Opěry 2
201 256	729 269,853	1 084 594,624	380,590	
201 257	729 268,629	1 084 595,373	380,590	
201 258	729 269,189	1 084 596,535	380,590	

POZNÁMKY:

ÚPLNÉ OZNAČENÍ VYTYČOVANÝCH BODŮ JE DÁNO ŠESTIMÍSTNÝM ČÍSLEM VE TVARU "201 XXX". NA VÝKRESE JE UVÁDĚNO POUZE KONCOVÉ TROJČÍSLÍ.

SOUŘADNÝ SYSTÉM: S-ITSK
VÝŠKOVÝ SYSTÉM: Bpv

VYTYČENÍ ZÁKLADŮ KAMENNÝCH KŘÍDEL

1:100

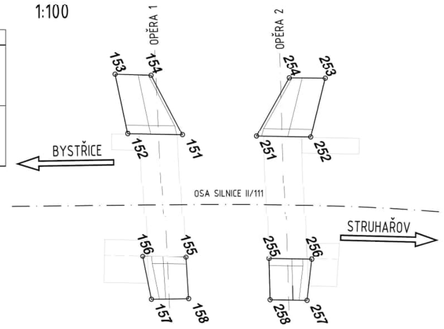

Č.	Datum	Popis	Vypracoval	Schválil
		REVIZE		

RDS

POHLED NA OPĚRU 2

1:50

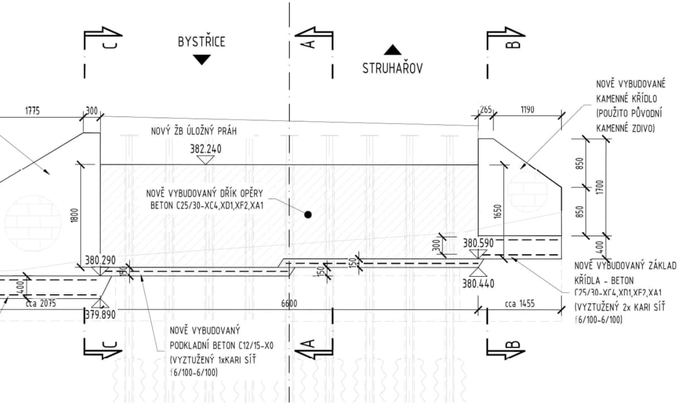

ŘEZ LEVÝM KŘÍDLEM C-C

1:50

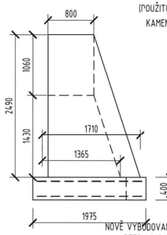

ŘEZ PRAVÝM KŘÍDLEM

1:50

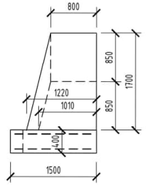

PODÉLNÝ ŘEZ A-A

1:50

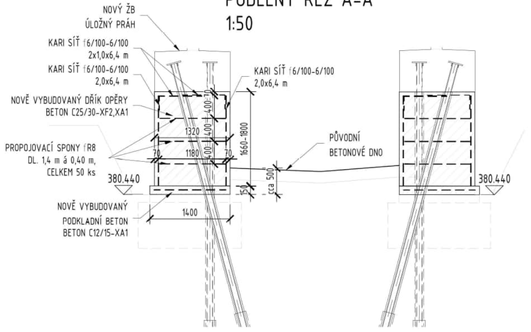

VÝZTUŽ OPĚRY 1

ÚLOŽNÝ PRÁH
ČELNÍ POHLED 1:20

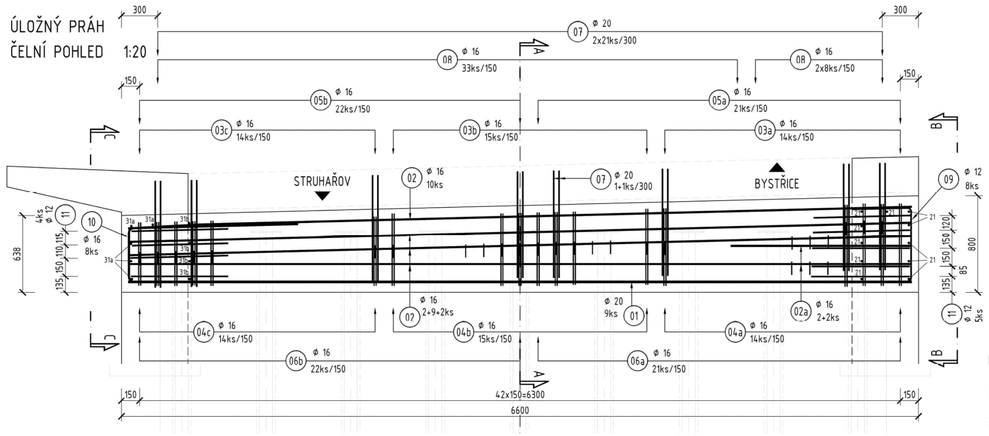

ÚLOŽNÝ PRÁH
ŘEZ A-A 1:20

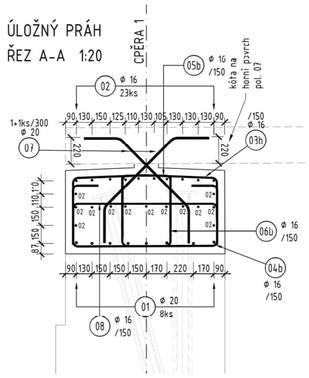

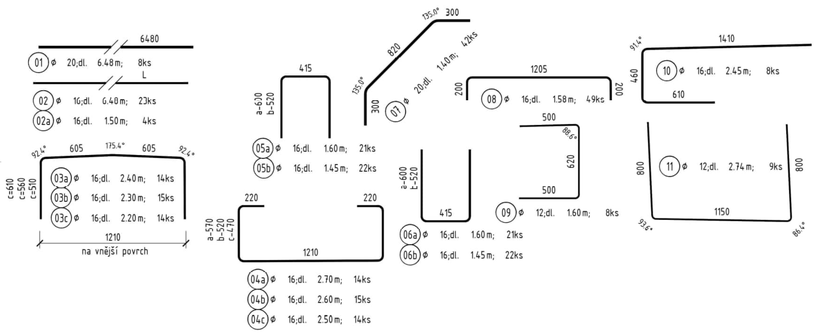

POZNÁMKY:

- PŘI KOLIZI VÝZTUŽE S MIKROPILOTOU PŘÍČNOU VÝZTUŽ POSUNOUT VPRAVO ČI VLEVO OD MIKROPILOTY; PODÉLNOU VÝZTUŽ (pol. č. 02) POSUNOUT ČI PŘERUŠIT
- V MÍSTĚ PROSTUPU DRENÁŽE ZA OPĚROU PŘÍČNOU VÝZTUŽ POSUNOUT VPRAVO ČI VLEVO OD DRENÁŽE; PODÉLNOU VÝZTUŽ (POL. Č. 02) POSUNOUT ČI PŘERUŠIT

VÝKAZ VÝZTUŽE - ÚLOŽNÝ PRÁH

OZN.	ϕ [mm]	DÉLKA 1 KS [mm]	KS	DÉLKA DLE ϕ [m] ϕ 12	ϕ 16	ϕ 20
01	20	6480	8			51.84
02	16	6480	23		149.04	
02a	16	1500	4		6.00	
03a	16	2400	14		33.60	
03b	16	2300	15		34.50	
03c	16	2200	14		30.80	
04a	16	2700	14		37.80	
04b	16	2600	15		39.00	
04c	16	2500	14		35.00	
05a	16	1600	21		33.60	
05b	16	1450	22		31.90	
06a	16	1600	21		33.60	
06b	16	1450	22		31.90	
07	20	1400	42			58.80
08	16	1580	49		77.42	
09	12	1600	8	12.80		
10	16	2450	8		19.60	
11	12	2740	9	24.66		
PROSTŘÍHY A KONSTRUKČNÍ VÝZTUŽ					133.92	
DÉLKA DLE ϕ CELKEM		[m]		37.46	727.68	110.64
HMOTNOST DLE ϕ 1bm		[kg]		0.888	1.578	2.466
HMOTNOST DLE ϕ CELKEM		[kg]		33.3	1148.3	272.8
HMOTNOST CELKEM		[kg]			1454.4	

MINIMÁLNÍ PRŮMĚRY ZAKŘIVENÍ :
(PRO ŽEBÍRKOVOU VÝZTUŽ)

PRŮMĚR VLOŽKY	HÁKY, SMYČKY A OHYBY
D ≤ 16 mm	d_b = 4 D
D > 16 mm	d_b = 7 D

- DÉLKOVÉ ROZMĚRY POPISUJÍCÍ VÝZTUŽ JSOU VZTAŽENÉ NA VNĚJŠÍ POVRCH VLOŽKY
- VYKÁZANÉ CELKOVÉ DÉLKY PRUTŮ JSOU SKUTEČNÉ OSOVÉ DÉLKY (METODA B dle ČSN EN ISO 3766)

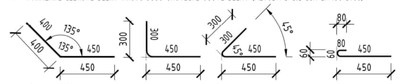

VÝZTUŽ: B500B
BETON C 30/37-XC4,XD3,XF4
KRYTÍ MINIMÁLNÍ 45 mm
KRYTÍ JMENOVITÉ 55 mm

VÝZTUŽ KÓTOVÁNA NA VNĚJŠÍ POVRCH VLOŽKY

CELKOVÁ HMOTNOST VÝZTUŽE: 1,84 t

POHLED B-B 1:20

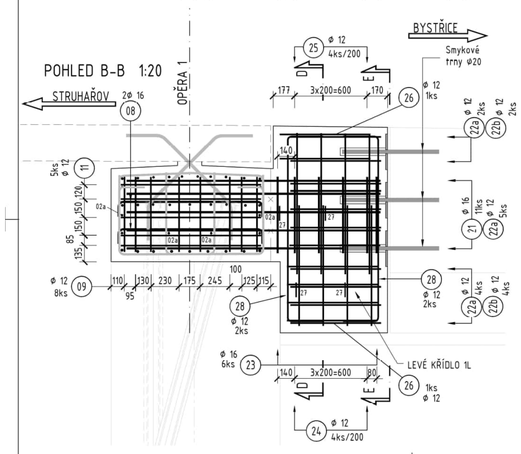

LEVÉ KŘÍDLO 1L
ŘEZ D-D 1:20

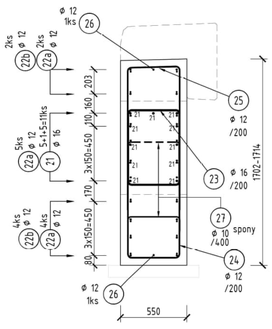

LEVÉ KŘÍDLO 1L
POHLED E-E 1:20

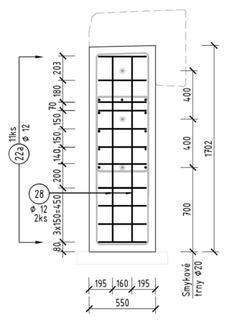

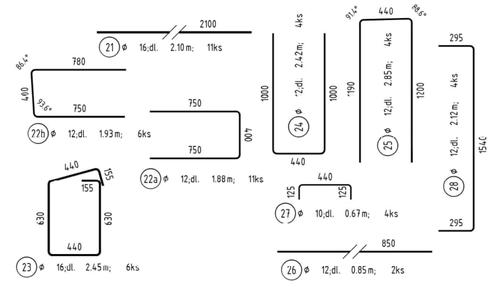

VÝKAZ VÝZTUŽE - LEVÉ KŘÍDLO

OZN.	ϕ [mm]	DÉLKA 1 KS [mm]	KS	DÉLKA DLE ϕ [m] ϕ 10	ϕ 12	ϕ 16
21	16	2100	11			23.10
22a	12	1880	11		20.68	
22b	12	1930	6		11.58	
23	16	2450	6			14.70
24	12	2420	4		9.68	
25	12	2850	4		11.40	
26	12	850	2		1.70	
27	10	670	4	2.68		
28	12	2120	4		8.48	
PROSTŘÍHY A KONSTRUKČNÍ VÝZTUŽ					22.53	
DÉLKA DLE ϕ CELKEM		[m]		2.68	86.05	37.80
HMOTNOST DLE ϕ 1bm		[kg]		0.617	0.888	1.578
HMOTNOST DLE ϕ CELKEM		[kg]		1.7	76.4	59.6
HMOTNOST CELKEM		[kg]			137.7	

Č.	Datum	Popis	Vypracoval	Schválil
		REVIZE		

RDS

POHLED C-C 1:20
POLOŽKA Č. 41 NEVYKRESLENA

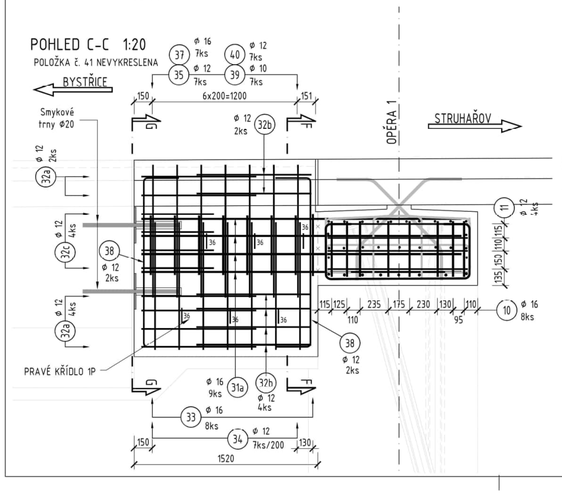

PRAVÉ KŘÍDLO 1P
ŘEZ F-F 1:20

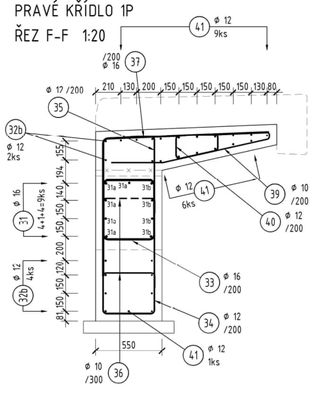

PRAVÉ KŘÍDLO 1P
POHLED G-G 1:20

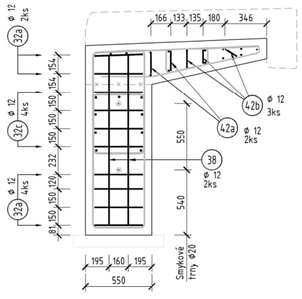

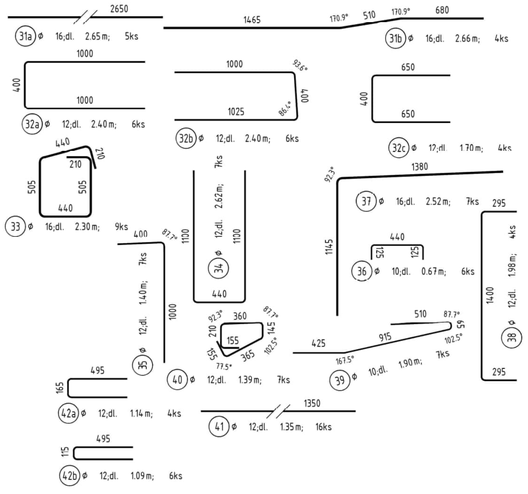

VÝKAZ VÝZTUŽE - PRAVÉ KŘÍDLO

OZN.	ϕ [mm]	DÉLKA 1 KS [mm]	KS	DÉLKA DLE ϕ [m] ϕ 10	ϕ 12	ϕ 16
31a	16	2650	5			13.25
31b	16	2660	4			10.64
32a	12	2400	6		14.40	
32b	12	2400	6		14.40	
32c	12	1700	4		6.80	
33	16	2300	9			20.70
34	12	2620	7		18.34	
35	12	1400	7		9.80	
36	10	670	6	4.02		
37	16	2520	7			17.64
38	12	1980	4		7.92	
39	10	1900	7	13.30		
40	12	1390	7		9.73	
41	12	1350	16		21.60	
42a	12	1140	4		4.56	
42b	12	1090	6		6.54	
PROSTŘÍHY A KONSTRUKČNÍ VÝZTUŽ					40.24	
DÉLKA DLE ϕ CELKEM		[m]		17.32	154.33	62.23
HMOTNOST DLE ϕ 1bm		[kg]		0.617	0.888	1.578
HMOTNOST DLE ϕ CELKEM		[kg]		10.7	137.05	98.2
HMOTNOST CELKEM		[kg]		245.95		

VÝZTUŽ OPĚRY 2

ÚLOŽNÝ PRÁH
ČELNÍ POHLED 1:20

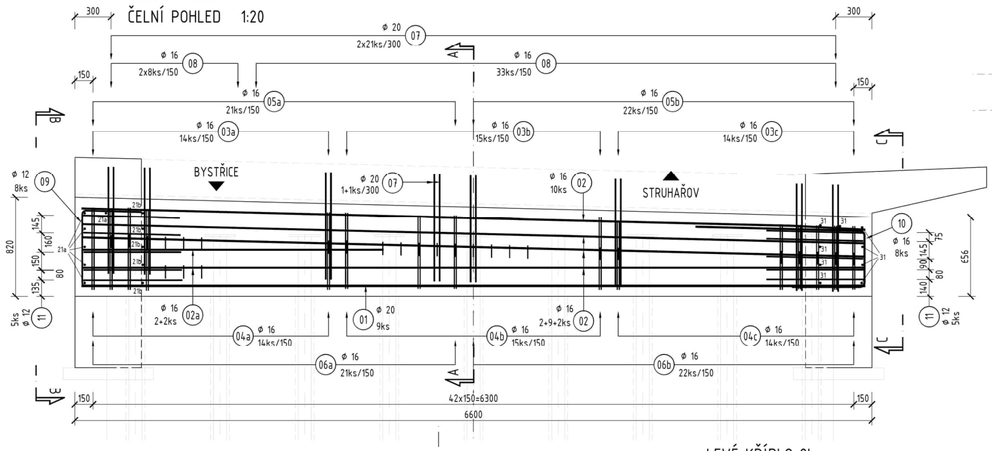

ÚLOŽNÝ PRÁH
ŘEZ A-A 1:20

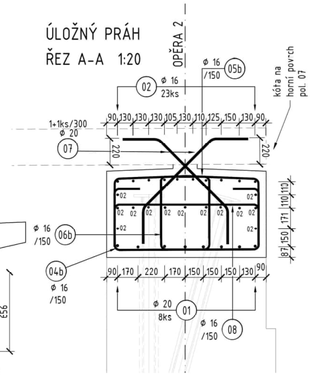

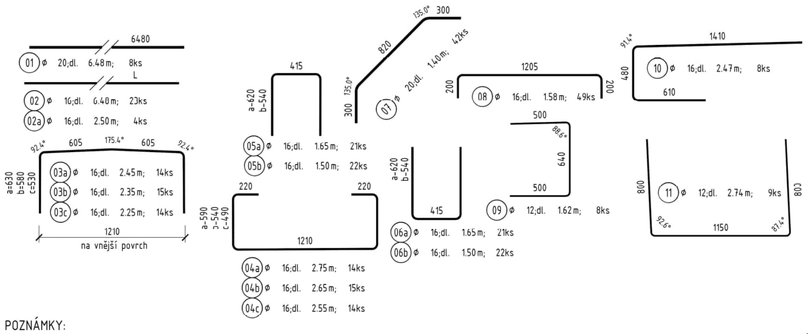

POZNÁMKY:

- PŘI KOLIZI VÝZTUŽE S MIKROPILOTOU PŘÍČNOU VÝZTUŽ POSUNOUT VPRAVO ČI VLEVO OD MIKROPILOTY; PODÉLNOU VÝZTUŽ (POL. Č. 02) POSUNOUT ČI PŘERUŠIT
- V MÍSTĚ PROSTUPU DRENÁŽE ZA OPĚROU PŘÍČNOU VÝZTUŽ POSUNOUT VPRAVO ČI VLEVO OD DRENÁŽE; PODÉLNOU VÝZTUŽ (POL. Č. 02) POSUNOUT ČI PŘERUŠIT

VÝKAZ VÝZTUŽE - ÚLOŽNÝ PRÁH

OZN.	ϕ [mm]	DÉLKA 1 KS [mm]	KS	DÉLKA DLE ϕ [m]		
				ϕ 12	ϕ 16	ϕ 20
01	20	6480	8			51.84
02	16	6480	23		149.04	
02a	16	2500	4		10.00	
03a	16	2450	14		34.30	
03b	16	2350	15		35.25	
03c	16	2250	14		31.50	
04a	16	2750	14		38.50	
04b	16	2650	15		39.75	
04c	16	2550	14		35.70	
05a	16	1650	21		34.65	
05b	16	1500	22		33.00	
06a	16	1650	21		34.65	
06b	16	1500	22		33.00	
07	20	1400	42			58.80
08	16	1580	49		77.42	
09	12	1620	8	12.96		
10	16	2470	8		19.76	
11	12	2740	9	24.66		
PROSTŘÍHY A KONSTRUKČNÍ VÝZTUŽ					136.10	
DÉLKA DLE ϕ CELKEM [m]				37.62	742.62	110.64
HMOTNOST DLE ϕ 1bm [kg]				0.888	1.578	2.466
HMOTNOST DLE ϕ CELKEM [kg]				33.4	1171.9	272.8
HMOTNOST CELKEM [kg]				1478.1		

MINIMÁLNÍ PRŮMĚRY ZAKŘIVENÍ :

(PRO ŽEBÍRKOVOU VÝZTUŽ)

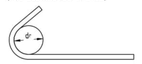

PRŮMĚR VLOŽKY	HÁKY SMYČKY A OHYBY
D ≤ 16 mm	d_b = 4 D
D > 16 mm	d_b = 7 D

- DÉLKOVÉ ROZMĚRY POPISUJÍCÍ VÝZTUŽ JSOU VZTAŽENÉ NA VNĚJŠÍ POVRCH VLOŽKY
- VYKÁZANÉ CELKOVÉ DÉLKY PRUTŮ JSOU SKUTEČNÉ OSOVÉ DÉLKY (METODA B dle ČSN EN ISO 3766)

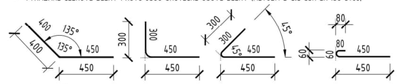

VÝZTUŽ: B500B
BETON C 30/37-XC4,XD3,XF4
KRYTÍ MINIMÁLNÍ 45 mm
KRYTÍ JMENOVITÉ 55 mm

VÝZTUŽ KÓTOVÁNA NA VNĚJŠÍ POVRCH VLOŽKY

CELKOVÁ HMOTNOST VÝZTUŽE: 1,90 t

POHLED B-B 1:20

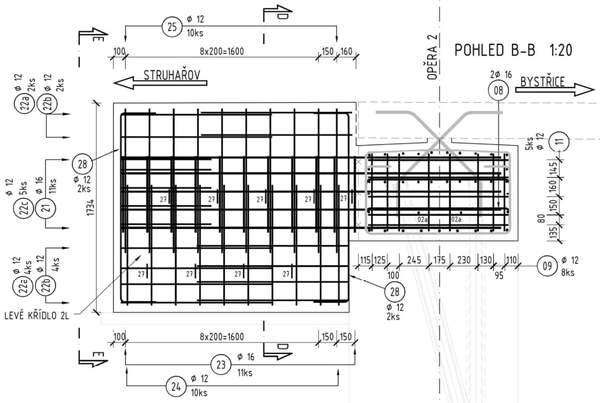

LEVÉ KŘÍDLO 2L
ŘEZ D-D 1:20

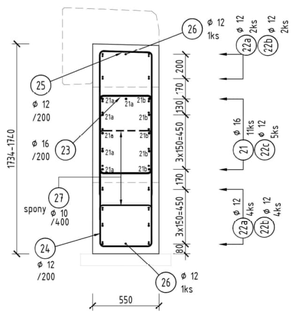

LEVÉ KŘÍDLO 2L
POHLED E-E 1:20

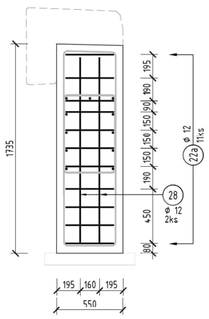

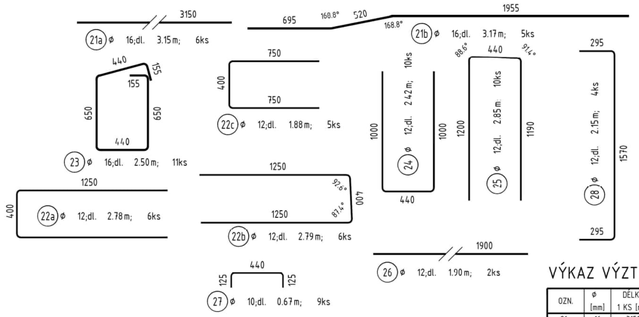

VÝKAZ VÝZTUŽE - LEVÉ KŘÍDLO

OZN.	ϕ [mm]	DÉLKA 1 KS [mm]	KS	DÉLKA DLE ϕ [m]		
				ϕ 10	ϕ 12	ϕ 16
21a	16	3150	6			18.90
21b	16	3170	5			15.85
22a	12	2780	6		16.68	
22b	12	2790	6		16.74	
22c	12	1880	5		9.40	
23	16	2500	11			27.50
24	12	2420	10		24.20	
25	12	2850	10		28.50	
26	12	1900	2		3.80	
27	10	670	9	6.03		
28	12	2150	4		8.60	
PROSTŘÍHY A KONSTRUKČNÍ VÝZTUŽ					37.87	
DÉLKA DLE ϕ CELKEM [m]				6.03	145.79	62.25
HMOTNOST DLE ϕ 1bm [kg]				0.617	0.888	1.578
HMOTNOST DLE ϕ CELKEM [kg]				3.7	129.5	98.2
HMOTNOST CELKEM [kg]				231.4		

Č.	Datum	Popis	Vypracoval	Schválil
		REVIZE		

RDS

POHLED C-C 1:20

POLOŽKA Č. 41 NEVYKRESLENA

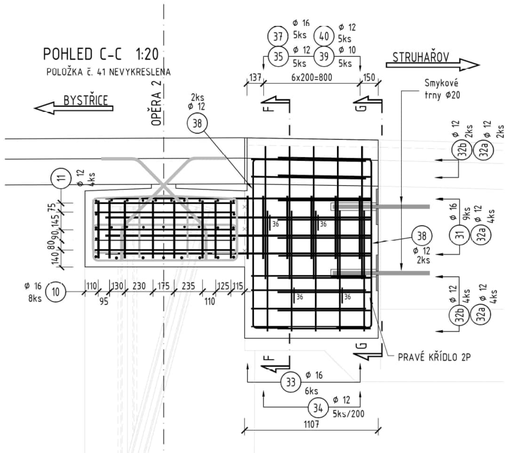

PRAVÉ KŘÍDLO 2P
ŘEZ F-F 1:20

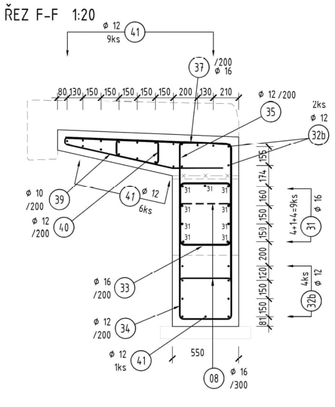

PRAVÉ KŘÍDLO 2P
POHLED G-G 1:20

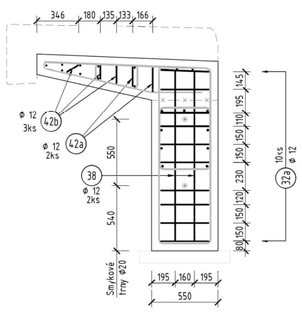

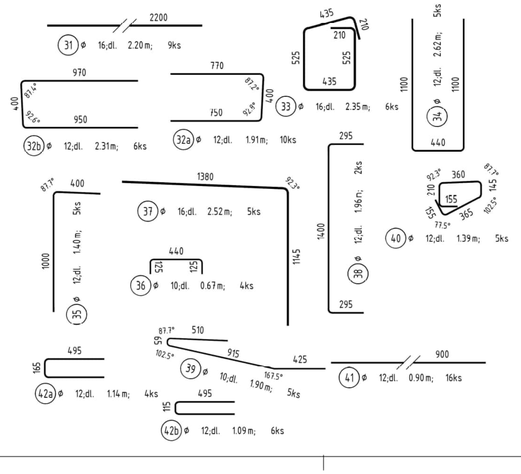

VÝKAZ VÝZTUŽE - PRAVÉ KŘÍDLO

OZN.	ϕ [mm]	DÉLKA 1 KS [mm]	KS	DÉLKA DLE ϕ [m]		
				ϕ 10	ϕ 12	ϕ 16
31	16	2200	9			19.80
32a	12	1910	10		19.10	
32b	12	2310	6		13.86	
33	16	2350	6			14.10
34	12	2620	5		13.10	
35	12	1400	5		7.00	
36	10	670	4	2.68		
37	16	2520	5			12.60
38	12	1960	2		3.92	
39	10	1900	5	9.50		
40	12	1390	5		6.95	
41	12	900	16		14.40	
42a	12	1140	4		4.56	
42b	12	1090	6		6.54	
PROSTŘÍHY A KONSTRUKČNÍ VÝZTUŽ					30.69	
DÉLKA DLE ϕ CELKEM [m]				12.18	120.12	46.50
HMOTNOST DLE ϕ 1bm [kg]				0.617	0.888	1.578
HMOTNOST DLE ϕ CELKEM [kg]				7.5	106.7	73.4
HMOTNOST CELKEM [kg]				187.6		

FOXGeo s.r.o.
Za Tratí 928/6
196 00, Praha 9 - Čakovice
tel. +420 602 141 505
IČ: 05090709, DIČ: CZ05090709

TECHNICKÁ ZPRÁVA *č. 2-kub/2025*

1. **Stavba: „MOST EV. Č. 111-003 PŘES ODPAD Z RYBNÍKA U OBCE LÍŠNO“**

2. **Úsek, SO, PS, (+staničení) : výpočet kubatury výkopu pro opěry, předpolí a sanace podloží mostu.**

3. **Použité přístroje a pomůcky :** GNSS aparatura TRIMBLE R8, TS TRIMBLE S5

4. **Zaměřil :** Karel Hůja

5. **Zpracoval :** Aleš Harant

---

6. **Poznámky:**

Na výzvu objednatele (firma N+N Litoměřice), bylo dne 14.8.2025 provedeno zaměření terénu po provedení výkopových prací na výše uvedeném SO. Z naměřených dat byl následně vytvořen DMT, ten byl následně porovnán s DMT vytvořeném ze zaměření mapového podkladu pro projekt stavby. Výsledkem je kubatura odtěženého materiálu

Terénní práce jsou provedeny kombinovaně metodou GNSS s využitím sítě referenčních stanic TRIMBLE VRS NOW a terestricky s připojením na ověřenou vytyčovací síť stavby.

Z výsledků vyplývá následující:

- **Objem vytěženého materiálu je roven 205m^3**

- **Protokol o výpočtu :**

```
                    VÝSLEDNÝ OBJEM :

                V[+] =                2.48
                V[-] =             -204.81
          V[+] + V[-] =            -202.32
 abs(V[+]) + abs(V[-]) =             207.29

        CELKOVÁ PLOCHA :

                A[+] =                5.14
                A[-] =              117.84
                A[0] =                0.00
                -------------------------
                                    122.98

         POVRCH MODELU :

    Hlavní m.  S[celk] =            159.46
Srovnávací m.  S[celk] =            172.19
```

FOXGeo s.r.o.
Za Trati 928/6
196 00, Praha 9 - Čakovice
tel. +420 602 141 505
IČ: 05090709, DIČ: CZ05090709

7. Situace :

8. Přílohy : *bez příloh*

9. Technickou zprávu vyhotovil : Aleš Harant
2.10.2022

Náležitostmi a přesností odpovídá právním předpisům
a podmínkám písemně dohodnutým s objednatelem

Denní záznamy stavby: List č. 003416 Datum:

Počasí: Slunečno 18°C/29°C
Pracovní doba: 7:00 – 17:00 hod
Pracovníci: P. Novotný, M. Bílý, Z. Tajtich
Mechanizmy: 1x Bagr pásový, 1x Jeřáb
Materiály: Stavební deník 32/63
Provádění prací:
- Na SO 251 Betonování bednění a výztuže po vyvrtaných mikropilotách na desku 310,890, s ohledem na mrazíděnní.
- Provádění geodez. zaměření dle Stavebního deníku 32/63 dle požadavků Geodeta p. Novák a Projektanta p. Zapletalové tl. min 400mm.
- kontrola zabezpečení stavby + Pá 17:00 hod

12.1.2025 Úterý

Zápis geodezíka:
Dnes bylo provedeno geodetické posouzení základové spáry pro podkladní beton SO 251 Opěrné zdi. V úrovni základové spáry byly zastiženy zeminy tř. F4 CS – jíly písčité. Konzistenci zemin lze klasifikovat jako tuhou až měkkou, což koresponduje s sondou z inženýrsko-geologického průzkumu. Vzhledem k tomu, že opěrná zeď je založena na mikropilotách není projektovou dokumentací definován žádný požadavek z hlediska únosnosti podkladního betonu však není možné realizovat do zemin rozbředlých, s měkkou konzistencí. Doporučuji tak provést odtěžení nevhodných zemin v mocnosti cca 0,4 m a jejich nahrazení vhodným drenážním kamenivem. Podkladní beton pak bude realizován do suché a do prostředí dostatečně únosných zemin.
Dále bylo provedeno posouzení podloží v prostoru

12.1.2025 Úterý

Denní záznamy stavby: List č. 003417 Datum:

mostních opěr po odtěžení původních rozpadlých dříví se základem. Také zde byly zastiženy zeminy jílovité až jílovito-písčité povahy, silně vlhké, se sníženou únosností.
Pod nově budovanými podkladními betonovými vyztuženými tělesy doporučuji provést dosypání z vhodného drceného kamenivá (např. frakce 32/63 mm v tl. 0,2 m) dokonalého sypaninou s plynulou křivkou zrnitosti (např. ŠD 0/63 v tl. 0,1 m). Alternativně ke vrstvě ŠD 0/63 nahradit tenkou podkladním betonem tak, aby vlivem hutnicích prací nedošlo k „rozhoupání" základové spáry.
Výše uvedené práce budou provedeny až po odsouhlasení TDI.

Zapsal: Michael NOVÁK DiS.
Geotechnik

[redacted]

18.20

TDS souhlasím
13.1.2025
Střída

Počasí: Jasno 18°C / 31°C
Pracovní doba: 7:00 – 17:00 hod
Pracovníci: P. Hajnovič, M. Bačík, P. Trojánek
Mechanizmy: 1x Bagr pásový, 1x Jeřáb
Materiál: Štěrkodrť frakce 32/63
Prováděné práce:
- Na SO 251 Dokončení zpevnění dna štěrkem frakce 32/63 a zhutnění vibrační deskou o váze 350 kg
- Na SO 241 Bourání výkopu pažil mikropilot nevyšlo opěrných zdí s ukotvením výkopku na mezideponii
- Kontrola zabezpečení stavby + Dio 17:00 hod