Monitorovací systém v HaDivadle

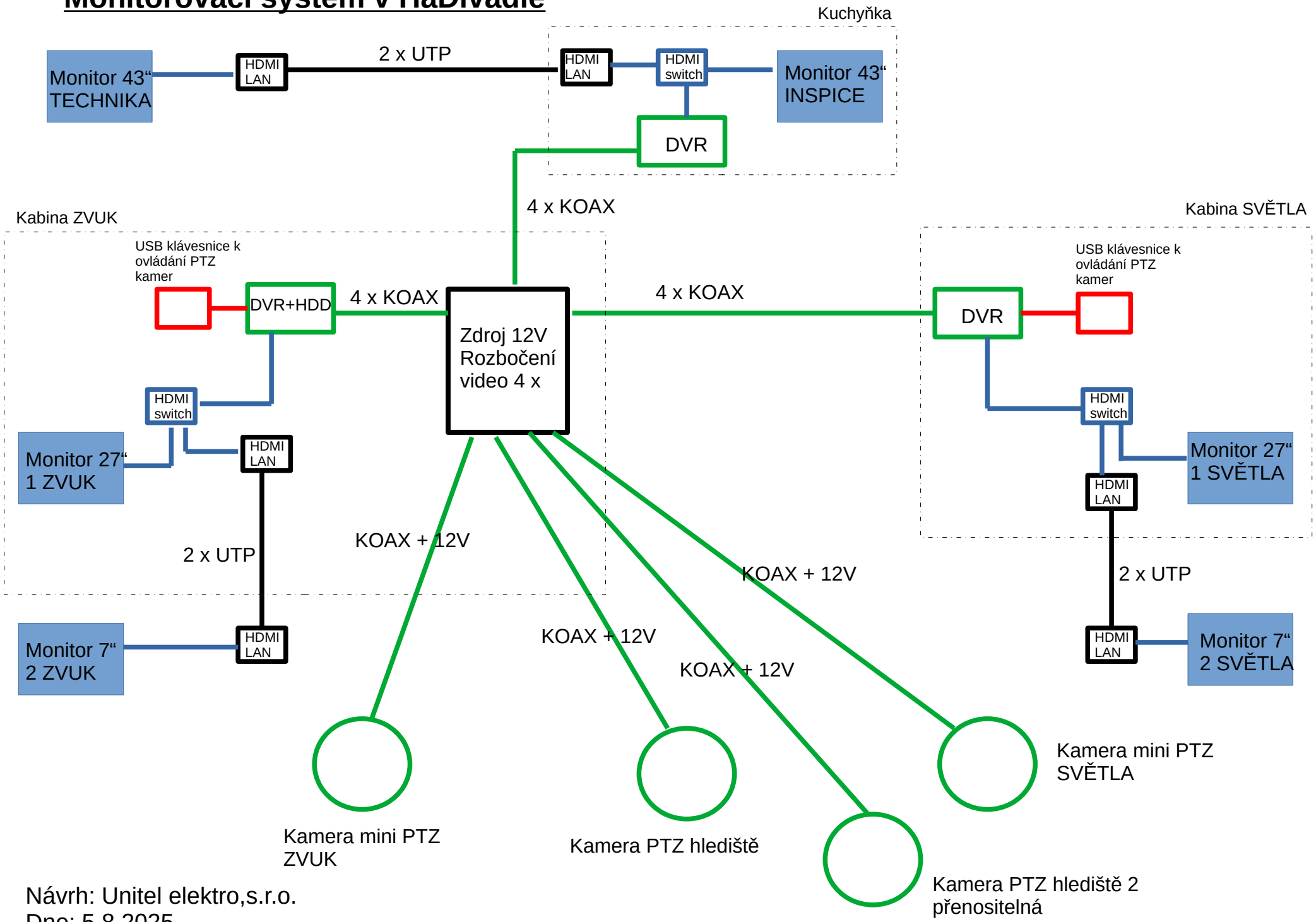

Návrh: Unitel elektro,s.r.o.
Dne: 5.8.2025