ZPRACOVATEL: Projektová kancelář Vlčková Kolářová s.r.o., IČO: 086 09 985 U Hostavického potoka 787/37, Praha 14, 198 00		
ZODP. PROJEKTANT	VYPRACOVAL	HLAVNÍ INŽENÝR PROJEKTU : Ing. arch. Kateřina KOLÁŘOVÁ
Ing. arch. Kateřina Kolářová	Ing. arch. K. Kolářová	
MÍSTO STAVBY: Areál Psychiatrické nemocnice Bohnice, Ústavní č.p. 131, Praha 8, 181 00		
OBJEDNATEL: Psychiatrická nemocnice Bohnice, Ústavní č.p. 91/7, Praha 8, 181 00, IČO: 000 64 220		

STAVBA: **Bytový dům č.p. 131 v areálu PNB** **Výměna oken a repase vchodových dveří**	STUPEŇ PD	DSP
	ČÍSLO ZAKÁZKY	24_25
	DATUM	06/2024
	MĚŘÍTKO	
VÝKRES :	ČÁST	ČÍSLO PŘÍLOHY

ZPRACOVATEL: Projektová kancelář Vlčková Kolářová s.r.o., IČO: 086 09 985 U Hostavického potoka 787/37, Praha 14, 198 00		
ZODP. PROJEKTANT	VYPRACOVAL	HLAVNÍ INŽENÝR PROJEKTU : Ing. arch. Kateřina KOLÁŘOVÁ
Ing. arch. Kateřina Kolářová	Ing. arch. K. Kolářová	
MÍSTO STAVBY: Areál Psychiatrické nemocnice Bohnice, Ústavní č.p. 131, Praha 8, 181 00		
OBJEDNATEL: Psychiatrická nemocnice Bohnice, Ústavní č.p. 91/7, Praha 8, 181 00, IČO: 000 64 220		

STAVBA: **Bytový dům č.p. 131 v areálu PNB** **Výměna oken a repase vchodových dveří**	STUPEŇ PD	DSP
	ČÍSLO ZAKÁZKY	24_25
	DATUM	06/2024
	MĚŘÍTKO	
VÝKRES : **PRŮVODNÍ A SOUHRNNÁ TECHNICKÁ ZPRÁVA**	ČÁST **A+B**	ČÍSLO PŘÍLOHY

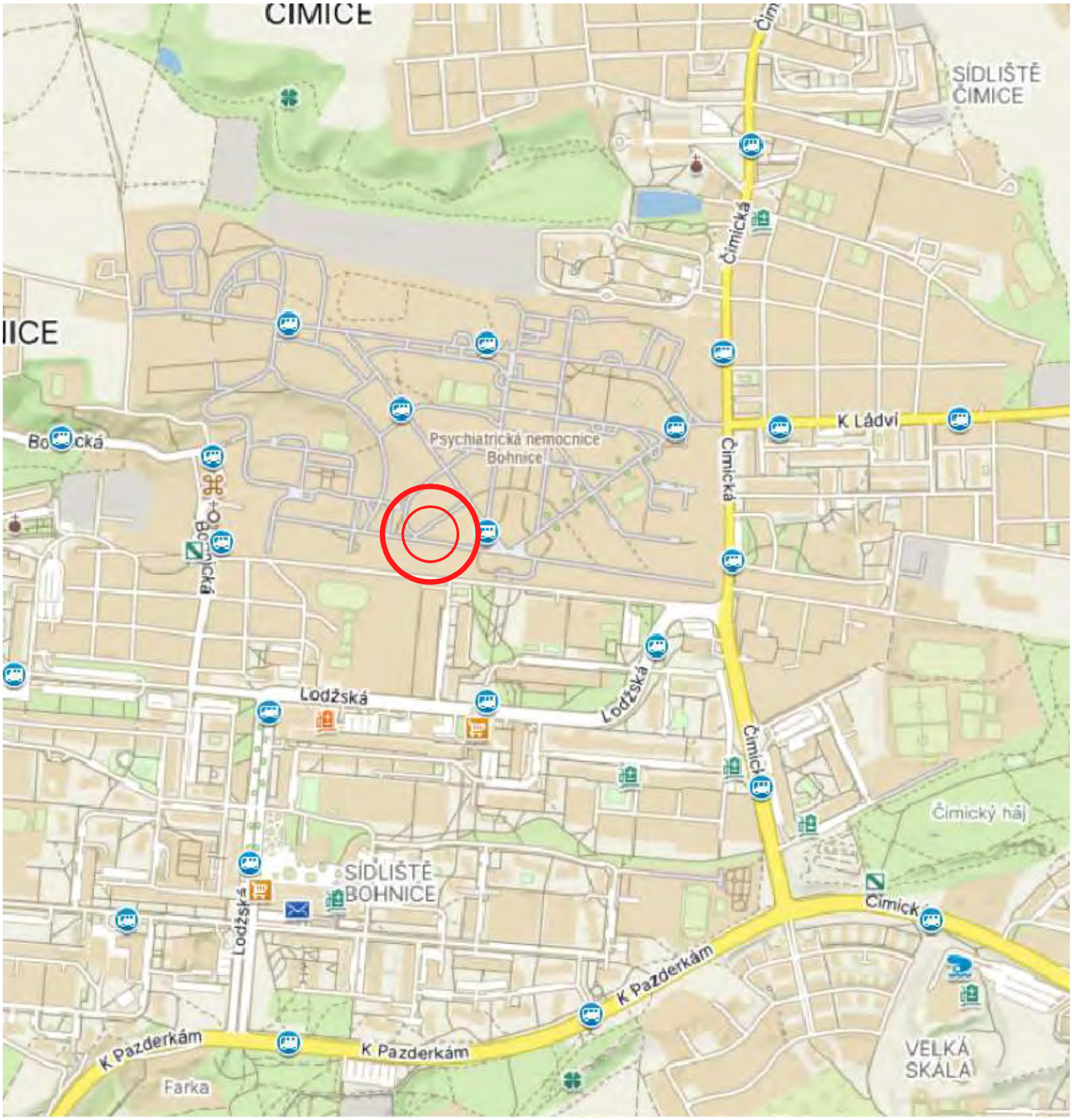

ZPRACOVATEL: Projektová kancelář Vlčková Kolářová s.r.o., IČO: 086 09 985 U Hostavického potoka 787/37, Praha 14, 198 00		
ZODP. PROJEKTANT Ing. arch. Kateřina Kolářová	VYPRACOVAL Ing. arch. K. Kolářová	HLAVNÍ INŽENÝR PROJEKTU : Ing. arch. Kateřina KOLÁŘOVÁ
MÍSTO STAVBY: Areál Psychiatrické nemocnice Bohnice, Ústavní č.p. 131, Praha 8, 181 00		
OBJEDNATEL: Psychiatrická nemocnice Bohnice, Ústavní č.p. 91/7, Praha 8, 181 00, IČO: 000 64 220		
STAVBA: **Bytový dům č.p. 131 v areálu PNB** **Výměna oken a repase vchodových dveří**	STUPEŇ PD	DSP
	ČÍSLO ZAKÁZKY	24_25
	DATUM	06/2024
	MĚŘÍTKO	1:1000
VÝKRES : **SITUACE ŠIRŠÍCH VZTAHŮ**	ČÁST **C**	ČÍSLO PŘÍLOHY **01**

S

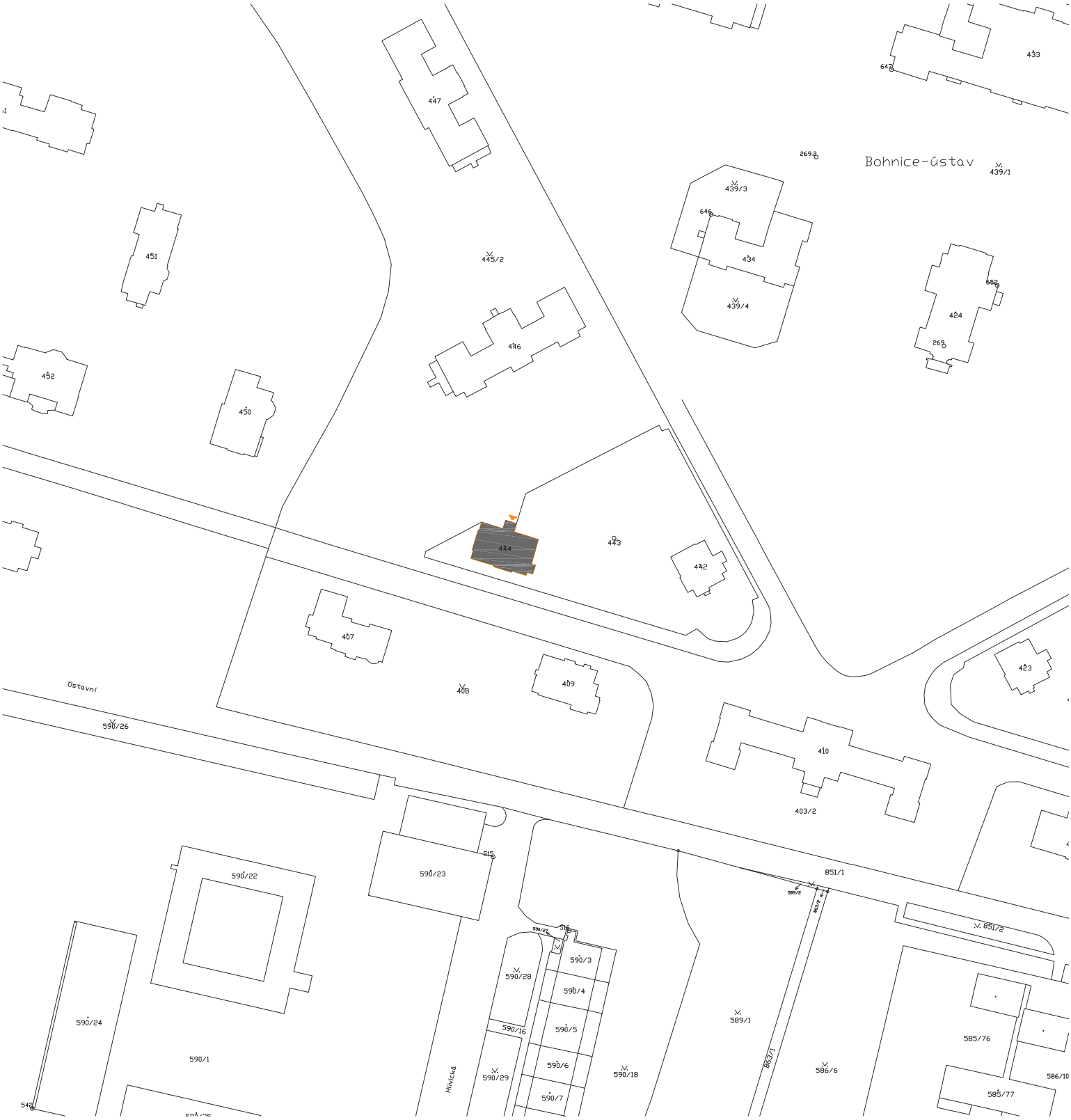

S

ZPRACOVATEL: Projektová kancelář Vlčková Kolářová s.r.o., IČO: 086 09 985 U Hostavického potoka 787/37, Praha 14, 198 00		
ZODP. PROJEKTANT	VYPRACOVAL	HLAVNÍ INŽENÝR PROJEKTU : Ing. arch. Kateřina KOLÁŘOVÁ
Ing. arch. Kateřina Kolářová	Ing. arch. K. Kolářová	
MÍSTO STAVBY: Areál Psychiatrické nemocnice Bohnice, Ústavní č.p. 131, Praha 8, 181 00		
OBJEDNATEL: Psychiatrická nemocnice Bohnice, Ústavní č.p. 91/7, Praha 8, 181 00, IČO: 000 64 220		
STAVBA: **Bytový dům č.p. 131 v areálu PNB** **Výměna oken a repase vchodových dveří**	STUPEŇ PD	DSP
	ČÍSLO ZAKÁZKY	24_25
	DATUM	06/2024
	MĚŘÍTKO	1:2000
VÝKRES : **KATASTRÁLNÍ SITUACE**	ČÁST **C**	ČÍSLO PŘÍLOHY **02**

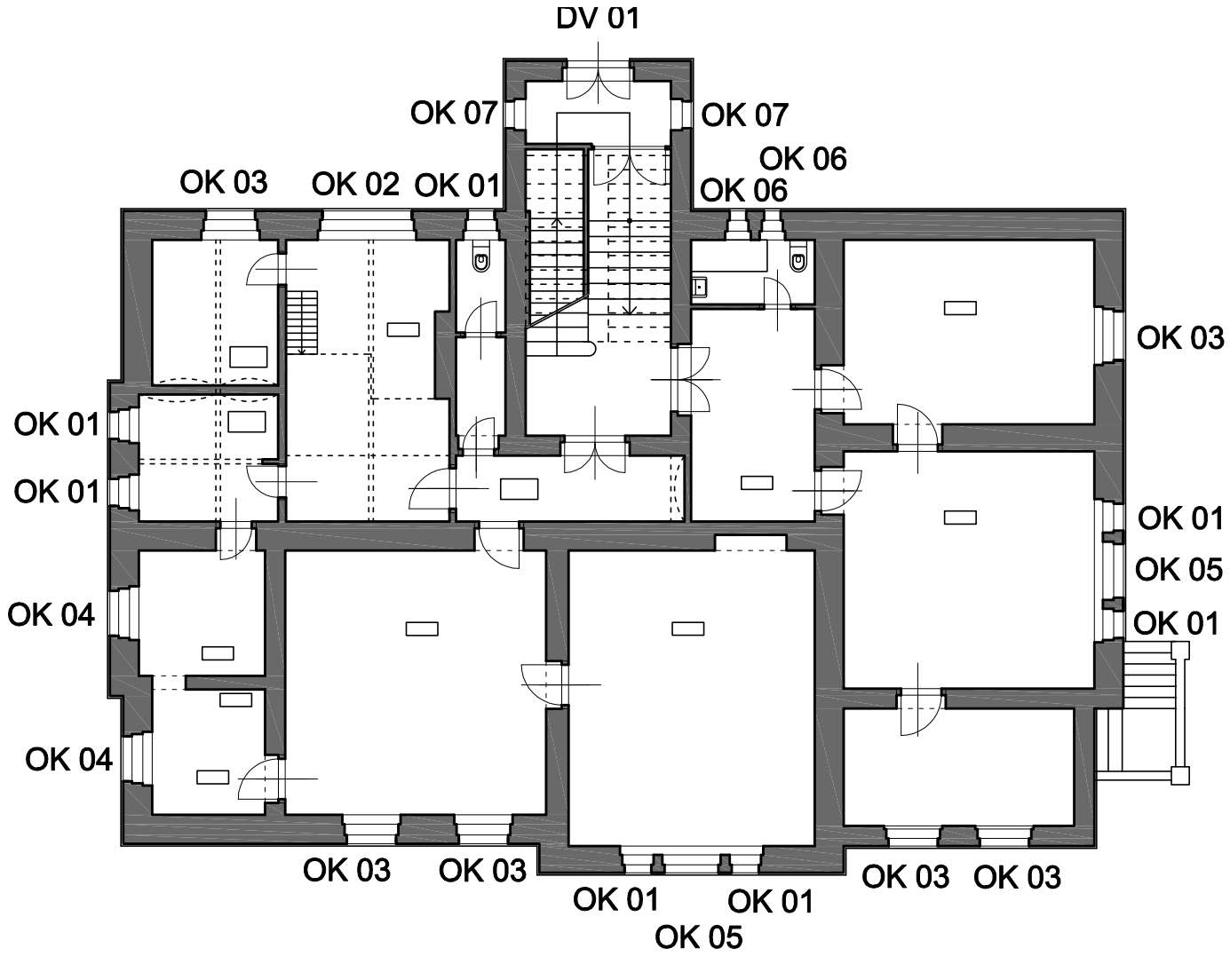

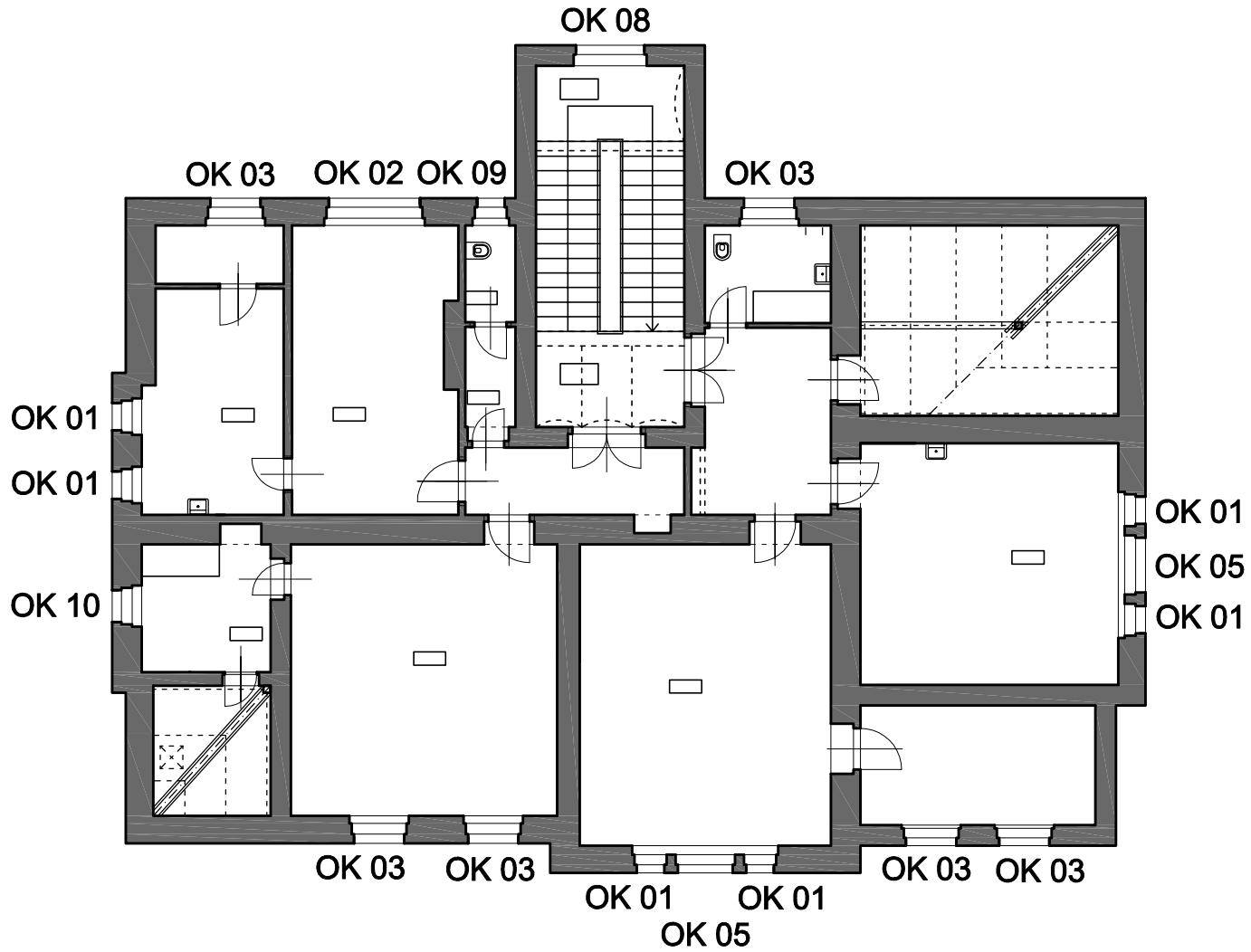

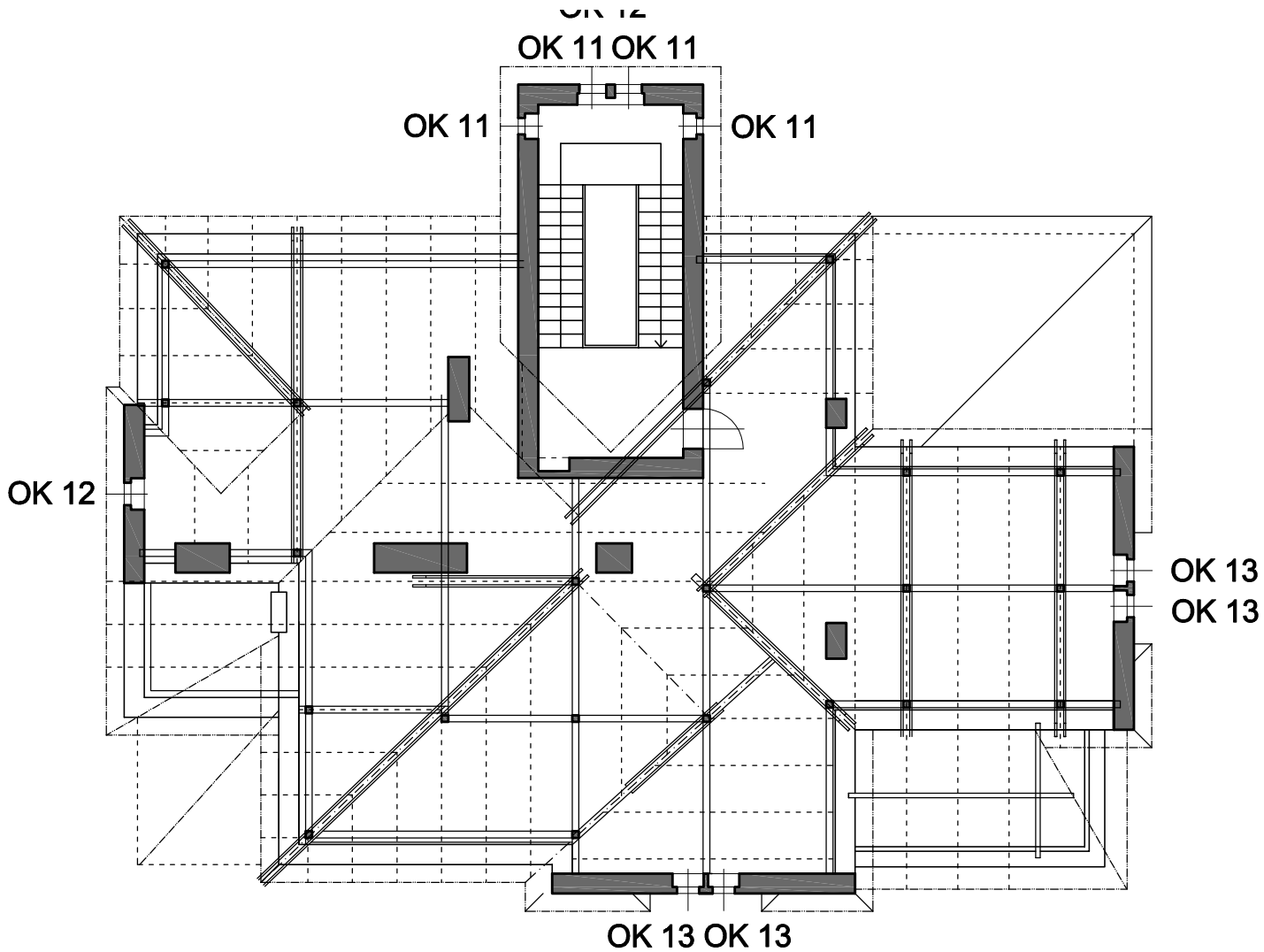

ZPRACOVATEL:
Projektová kancelář Vlčková Kolářová s.r.o., IČO: 086 09 985
U Hostavického potoka 787/37, Praha 14, 198 00

ZODP. PROJEKTANT	VYPRACOVAL	HLAVNÍ INŽENÝR PROJEKTU :
Ing. arch. Kateřina Kolářová	Ing. arch. K. Kolářová	Ing. arch. Kateřina KOLÁŘOVÁ

MÍSTO STAVBY: Areál Psychiatrické nemocnice Bohnice, Ústavní č.p. 131, Praha 8, 181 00
OBJEDNATEL: Psychiatrická nemocnice Bohnice, Ústavní č.p. 91/7, Praha 8, 181 00, IČO: 000 64 220

STAVBA:
Bytový dům č.p. 131 v areálu PNB
Výměna oken a repase vchodových dveří

STUPEŇ PD	DSP
ČÍSLO ZAKÁZKY	24_25
DATUM	06/2024
MĚŘÍTKO	–

VÝKRES :
POLOHA OKEN

ČÁST	ČÍSLO PŘÍLOHY
D.1.1	01

ZPRACOVATEL: Projektová kancelář Vlčková Kolářová s.r.o., IČO: 086 09 985 U Hostavického potoka 787/37, Praha 14, 198 00		
ZODP. PROJEKTANT	VYPRACOVAL	HLAVNÍ INŽENÝR PROJEKTU : Ing. arch. Kateřina KOLÁŘOVÁ
Ing. arch. Kateřina Kolářová	Ing. arch. K. Kolářová	
MÍSTO STAVBY: Areál Psychiatrické nemocnice Bohnice, Ústavní č.p. 131, Praha 8, 181 00		
OBJEDNATEL: Psychiatrická nemocnice Bohnice, Ústavní č.p. 91/7, Praha 8, 181 00, IČO: 000 64 220		

STAVBA: **Bytový dům č.p. 131 v areálu PNB** **Výměna oken a repase vchodových dveří**	STUPEŇ PD	DSP
	ČÍSLO ZAKÁZKY	24_25
	DATUM	06/2024
	MĚŘÍTKO	
VÝKRES : **TECHNICKÁ ZPRÁVA**	ČÁST **D.1.1**	ČÍSLO PŘÍLOHY **01**

POHLED Z EXTERIÉRU

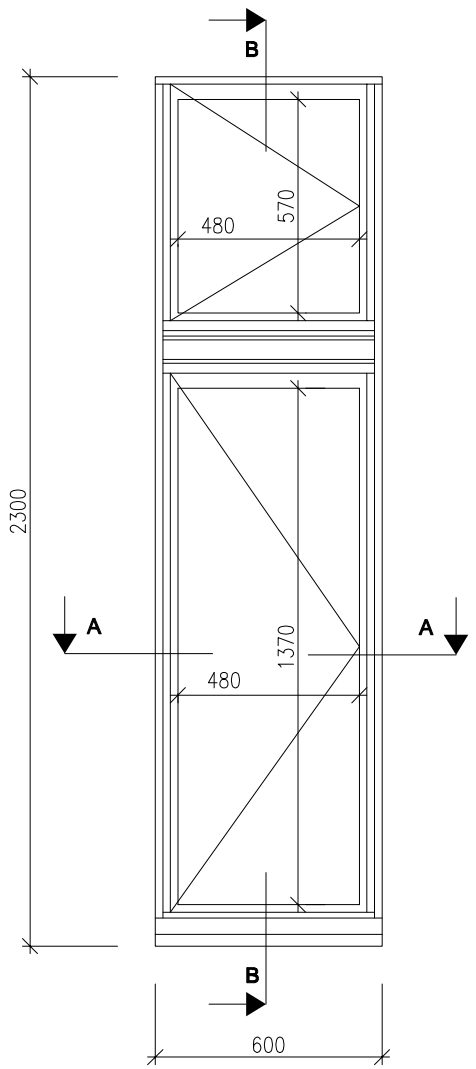

SVISLÝ ŘEZ B-B

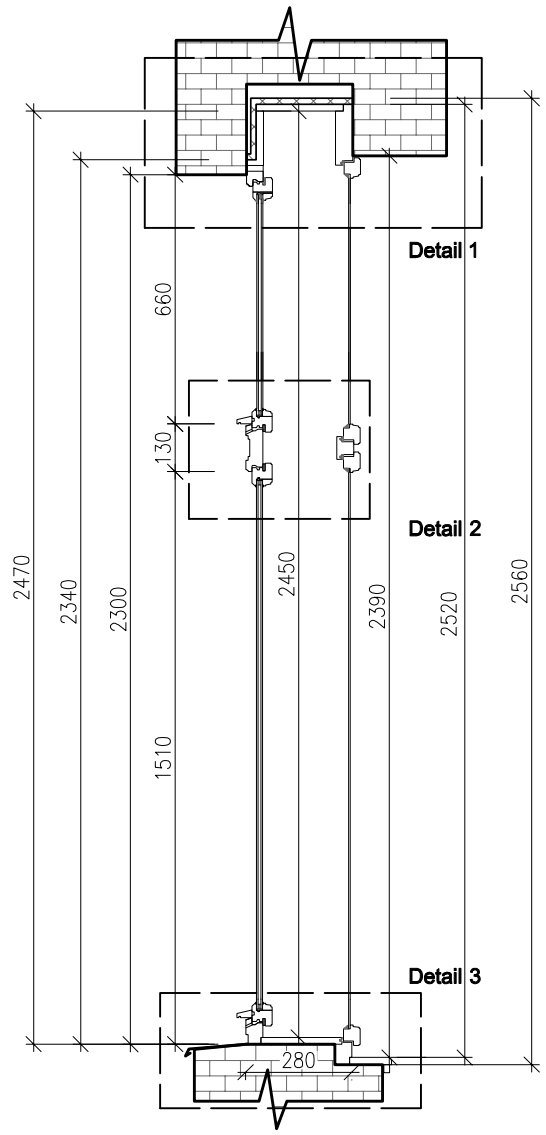

VODOROVNÝ ŘEZ A-A

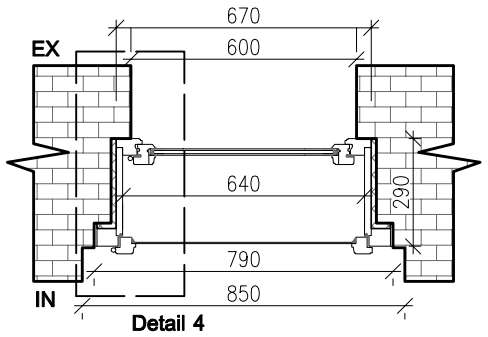

Označení:	**OK 01**
Popis:	JEDNOKŘÍDLÉ OKNO S NADSVĚTLÍKEM
Počet:	13 ks
Výrobní profil:	špaletové okno - složitá profilace křídel
Materiál:	smrk cink
Povrch. úprava:	EXT: zelená RAL 6011
	INT: bílá RAL 1014
Výplň:	Vnější: izolační dvojsklo 4-8-4, distanční rámeček bílý
	Vnitřní: 4mm sklo do tmelu
Kování:	
Kličky:	Typ Individual (BERNAT) - surová mosaz
Závěsy:	Typ věžičkové ROTO A55, v barvě okna
Záskočka:	V barvě oken
Nárazník:	Surová mosaz
Skoba:	Šroubovací - v barvě oken
Parapet vnitřní:	Smrk, v barvě okna
Parapet vnější:	Pozink + nátěr
Profilace:	Složitá profilace křídel, klapačky, hrana křídla a frézovaný profil na poutci viz detail

ZPRACOVATEL:
Projektová kancelář Vlčková Kolářová s.r.o., IČO: 086 09 985
U Hostavického potoka 787/37, Praha 14, 198 00

ZODP. PROJEKTANT	VYPRACOVAL	HLAVNÍ INŽENÝR PROJEKTU :
Ing. arch. Kateřina Kolářová	Ing. arch. K. Kolářová	Ing. arch. Kateřina KOLÁŘOVÁ

MÍSTO STAVBY: Areál Psychiatrické nemocnice Bohnice, Ústavní č.p. 131, Praha 8, 181 00

OBJEDNATEL: Psychiatrická nemocnice Bohnice, Ústavní č.p. 91/7, Praha 8, 181 00, IČO: 000 64 220

STAVBA:

Bytový dům č.p. 131 v areálu PNB

Výměna oken a repase vchodových dveří

STUPEŇ PD	DSP
ČÍSLO ZAKÁZKY	24_25
DATUM	06/2024
MĚŘÍTKO	1:20

VÝKRES :

OKNO 01 – VÝKRES

ČÁST	ČÍSLO PŘÍLOHY
D.1.1	02

Obsah dokumentace je duševním vlastnictvím zpracovatele a je chráněn v rozsahu zákona č. 121/2000 Sb., o právu autorském.Tato dokumentace se smí používat pouze pro ty účely a činnosti, pro které byla zpracována. Zpracovatel dokumentace nepřijímá žádnou zodpovědnost za tuto dokumentaci vůči jiné straně než té, která ji zadala.

Detail 1

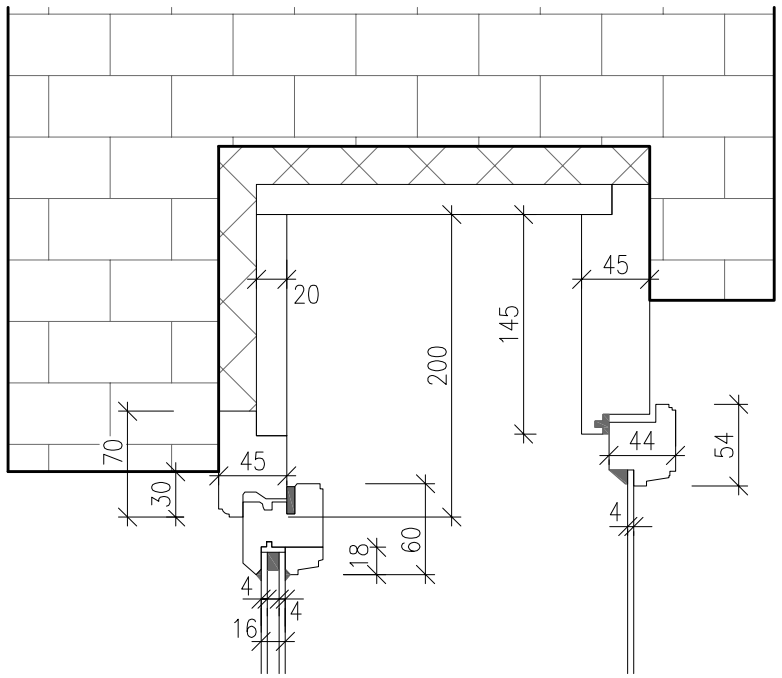

Detail 4

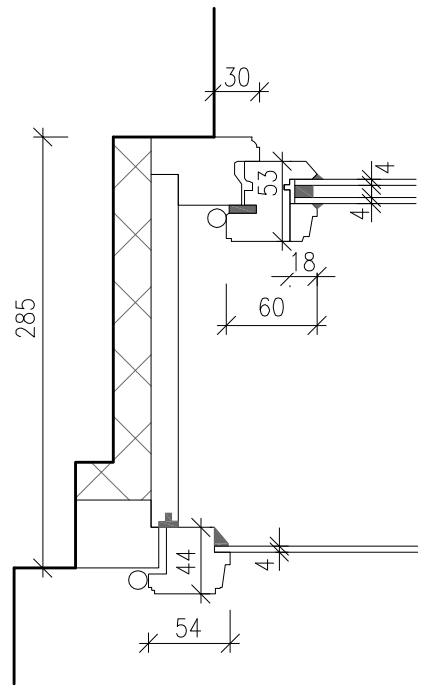

Detail 5

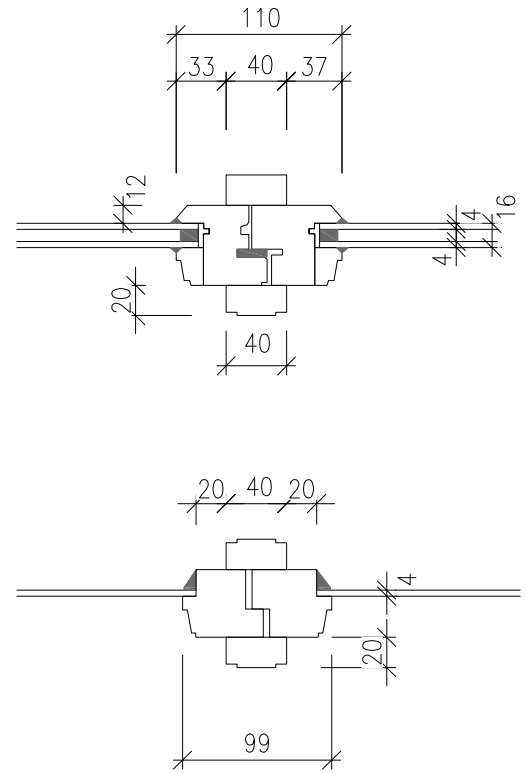

Detail 2

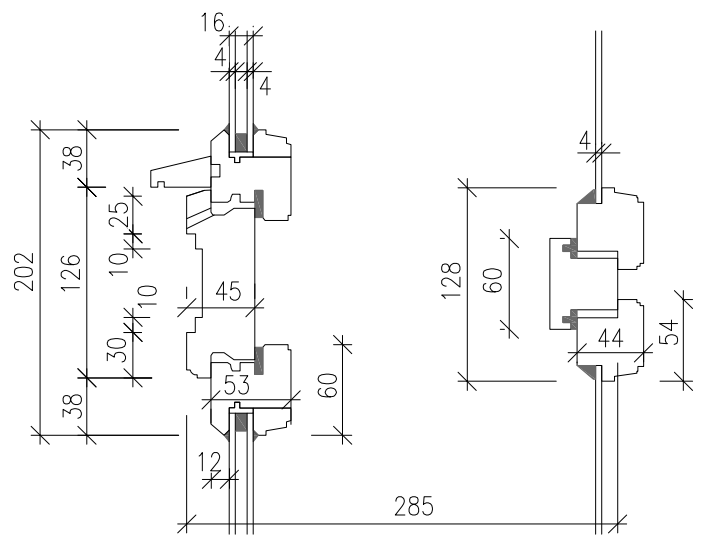

Detail 3

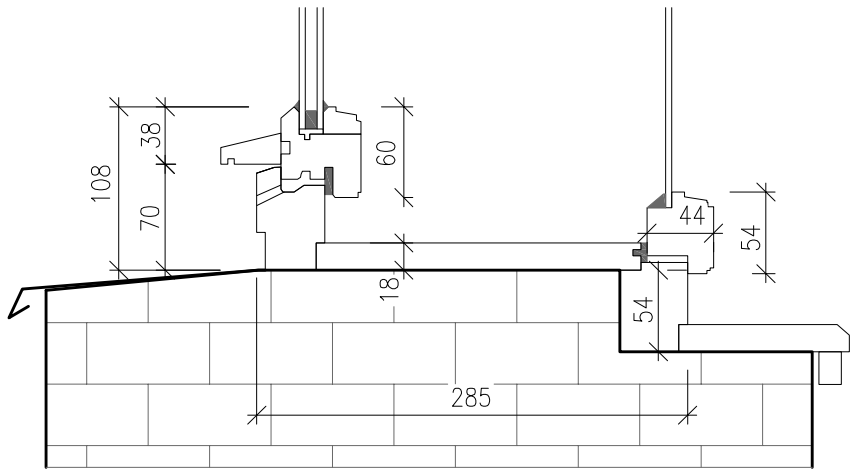

ZPRACOVATEL:
Projektová kancelář Vlčková Kolářová s.r.o., IČO: 086 09 985
U Hostavického potoka 787/37, Praha 14, 198 00

ZODP. PROJEKTANT	VYPRACOVAL	HLAVNÍ INŽENÝR PROJEKTU :
Ing. arch. Kateřina Kolářová	Ing. arch. K. Kolářová	Ing. arch. Kateřina KOLÁŘOVÁ

MÍSTO STAVBY: Areál Psychiatrické nemocnice Bohnice, Ústavní č.p. 131, Praha 8, 181 00

OBJEDNATEL: Psychiatrická nemocnice Bohnice, Ústavní č.p. 91/7, Praha 8, 181 00, IČO: 000 64 220

STAVBA:

Bytový dům č.p. 131 v areálu PNB

Výměna oken a repase vchodových dveří

STUPEŇ PD	DSP
ČÍSLO ZAKÁZKY	24_25
DATUM	06/2024
MĚŘÍTKO	1:5

VÝKRES :

OKNO 03 – DETAIL

ČÁST	ČÍSLO PŘÍLOHY
D.1.1	07

Obsah dokumentace je duševním vlastnictvím zpracovatele a je chráněn v rozsahu zákona č. 121/2000 Sb., o právu autorském.Tato dokumentace se smí používat pouze pro ty účely a činnosti, pro které byla zpracována. Zpracovatel dokumentace nepřijímá žádnou zodpovědnost za tuto dokumentaci vůči jiné straně než té, která ji zadala.

POHLED Z EXTERIÉRU

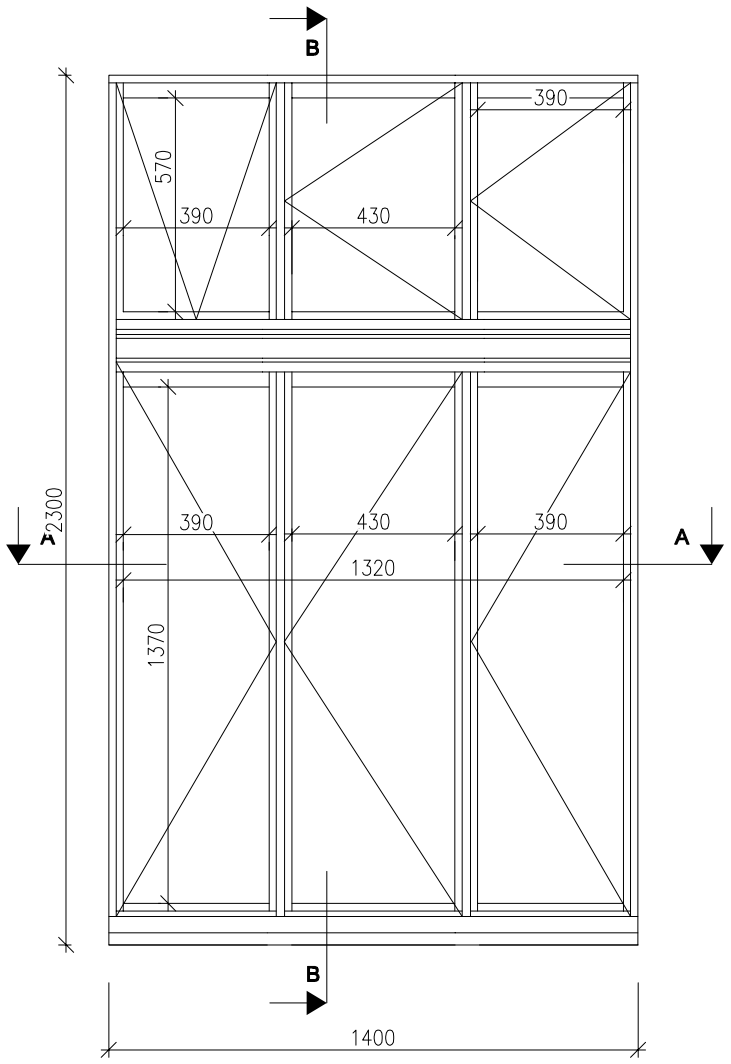

SVISLÝ ŘEZ B-B

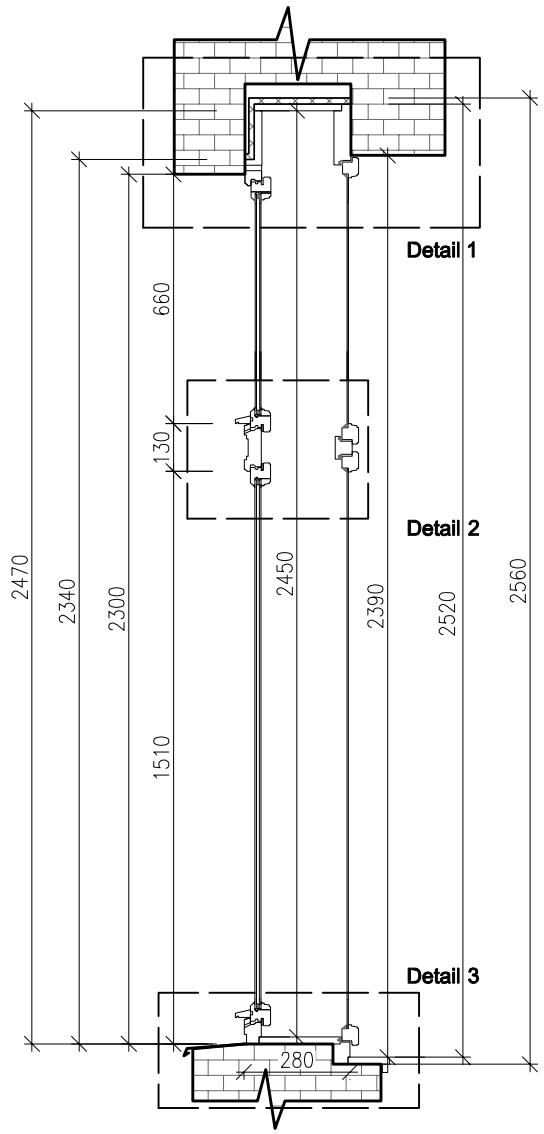

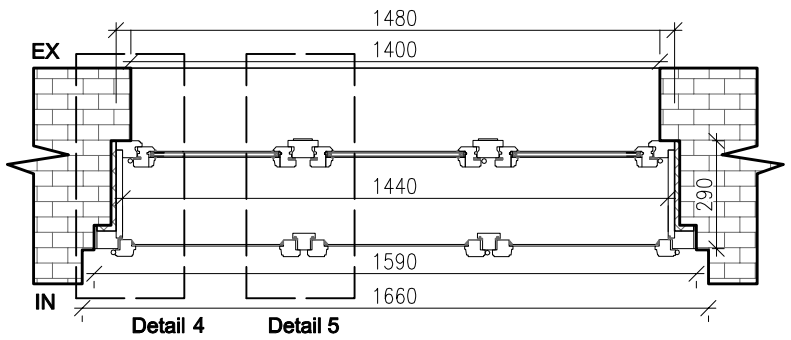

Označení:	**OK 02**
Popis:	TROJKŘÍDLÉ OKNO S TROJKŘÍDLÝM NADSVĚTLÍKEM
Počet:	2 ks
Výrobní profil:	špaletové okno - složitá profilace křídel
Materiál:	smrk cink
Povrch. úprava:	EXT: zelená RAL 6011 INT: bílá RAL 1014
Výplň:	Vnější: izolační dvojsklo 4-8-4, distanční rámeček bílý Vnitřní: 4mm sklo do tmelu
Kování:	
Kličky:	Typ Individual (BERNAT) - surová mosaz
Závěsy:	Typ věžičkové ROTO A55, v barvě okna
Záskočka:	V barvě oken
Nárazník:	Surová mosaz
Skoba:	Šroubovací - v barvě oken
Parapet vnitřní:	Smrk, v barvě okna
Parapet vnější:	Pozink + nátěr
Profilace:	Složitá profilace křídel, klapačky, hrana křídla a frézovaný profil na poutci viz detail

ZPRACOVATEL:
Projektová kancelář Vlčková Kolářová s.r.o., IČO: 086 09 985
U Hostavického potoka 787/37, Praha 14, 198 00

ZODP. PROJEKTANT	VYPRACOVAL	HLAVNÍ INŽENÝR PROJEKTU :
Ing. arch. Kateřina Kolářová	Ing. arch. K. Kolářová	Ing. arch. Kateřina KOLÁŘOVÁ

MÍSTO STAVBY: Areál Psychiatrické nemocnice Bohnice, Ústavní č.p. 131, Praha 8, 181 00

OBJEDNATEL: Psychiatrická nemocnice Bohnice, Ústavní č.p. 91/7, Praha 8, 181 00, IČO: 000 64 220

STAVBA:
Bytový dům č.p. 131 v areálu PNB
Výměna oken a repase vchodových dveří

STUPEŇ PD	DSP
ČÍSLO ZAKÁZKY	24_25
DATUM	06/2024
MĚŘÍTKO	1:20

VÝKRES :
OKNO 02 – VÝKRES

ČÁST	ČÍSLO PŘÍLOHY
D.1.1	04

Obsah dokumentace je duševním vlastnictvím zpracovatele a je chráněn v rozsahu zákona č. 121/2000 Sb., o právu autorském. Tato dokumentace se smí používat pouze pro ty účely a činnosti, pro které byla zpracována. Zpracovatel dokumentace nepřijímá žádnou zodpovědnost za tuto dokumentaci vůči jiné straně než té, která ji zadala.

Detail 1

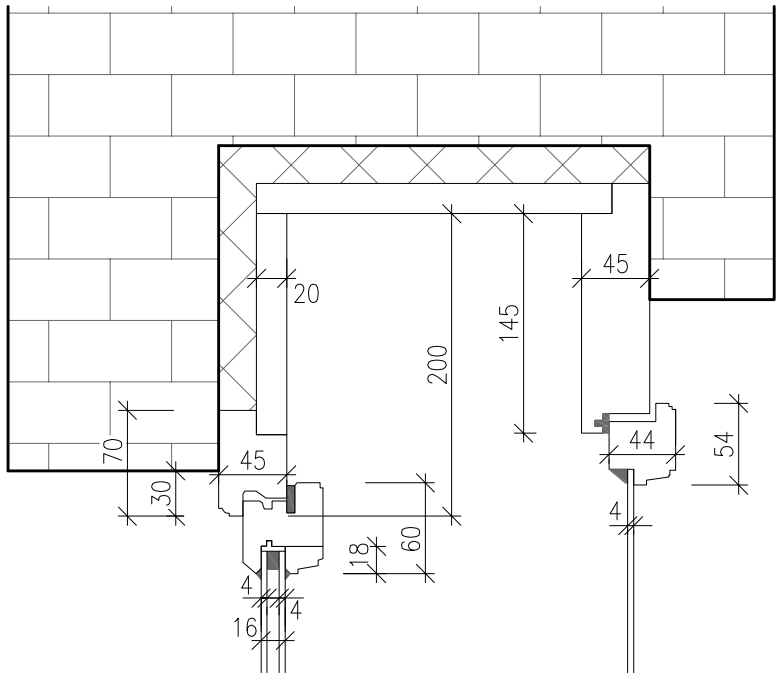

Detail 4

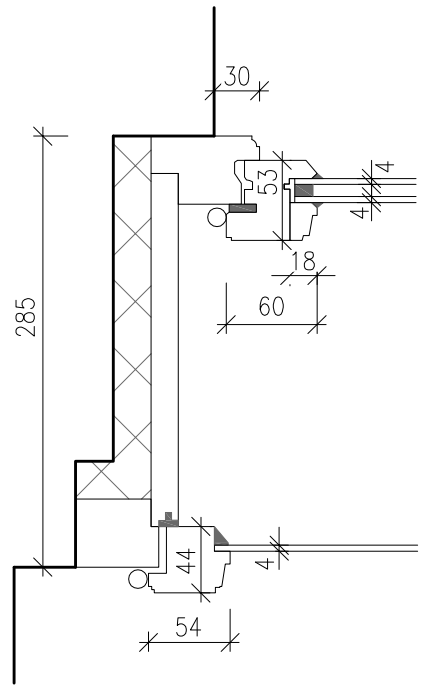

Detail 5

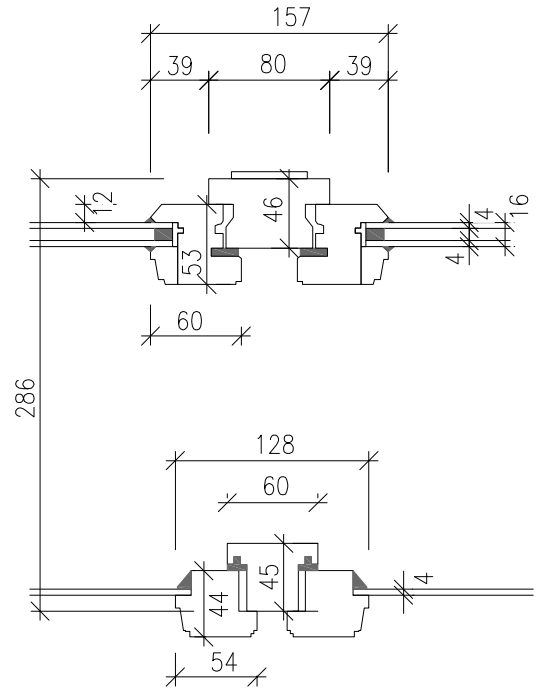

Detail 2

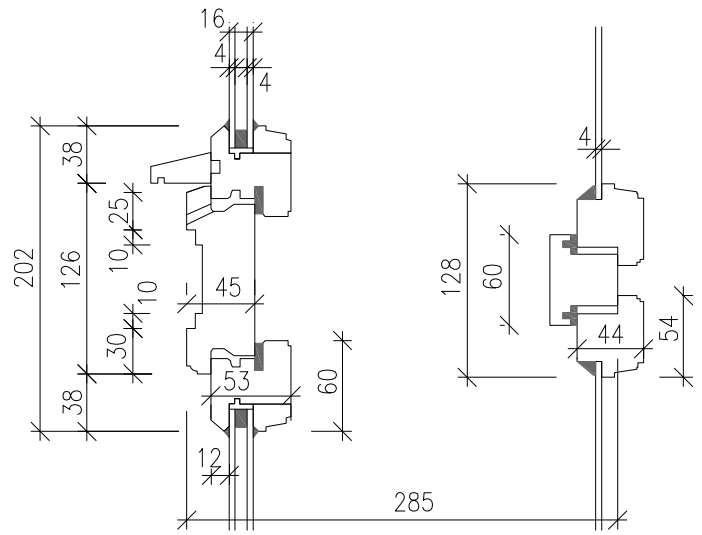

Detail 3

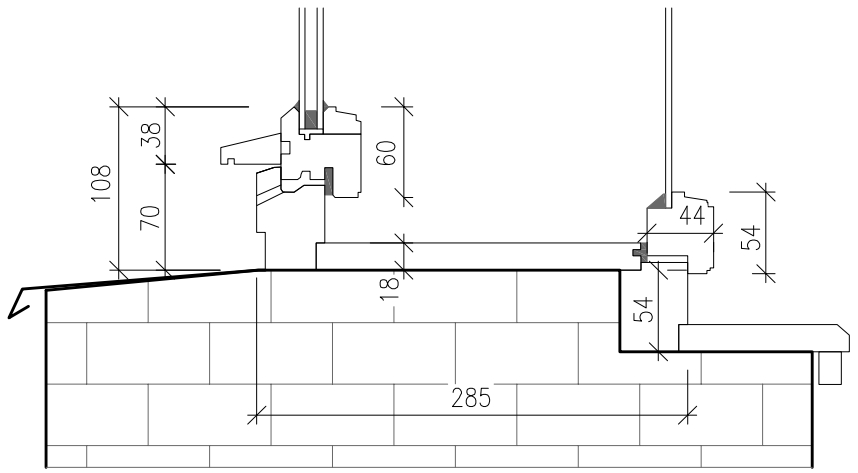

ZPRACOVATEL:
Projektová kancelář Vlčková Kolářová s.r.o., IČO: 086 09 985
U Hostavického potoka 787/37, Praha 14, 198 00

ZODP. PROJEKTANT	VYPRACOVAL	HLAVNÍ INŽENÝR PROJEKTU :
Ing. arch. Kateřina Kolářová	Ing. arch. K. Kolářová	Ing. arch. Kateřina KOLÁŘOVÁ

MÍSTO STAVBY: Areál Psychiatrické nemocnice Bohnice, Ústavní č.p. 131, Praha 8, 181 00

OBJEDNATEL: Psychiatrická nemocnice Bohnice, Ústavní č.p. 91/7, Praha 8, 181 00, IČO: 000 64 220

STAVBA:

Bytový dům č.p. 131 v areálu PNB

Výměna oken a repase vchodových dveří

STUPEŇ PD	DSP
ČÍSLO ZAKÁZKY	24_25
DATUM	06/2024
MĚŘÍTKO	1:5

VÝKRES :

OKNO 02 – DETAIL

ČÁST	ČÍSLO PŘÍLOHY
D.1.1	05

Obsah dokumentace je duševním vlastnictvím zpracovatele a je chráněn v rozsahu zákona č. 121/2000 Sb., o právu autorském.Tato dokumentace se smí používat pouze pro ty účely a činnosti, pro které byla zpracována. Zpracovatel dokumentace nepřijímá žádnou zodpovědnost za tuto dokumentaci vůči jiné straně než té, která ji zadala.

POHLED Z EXTERIÉRU

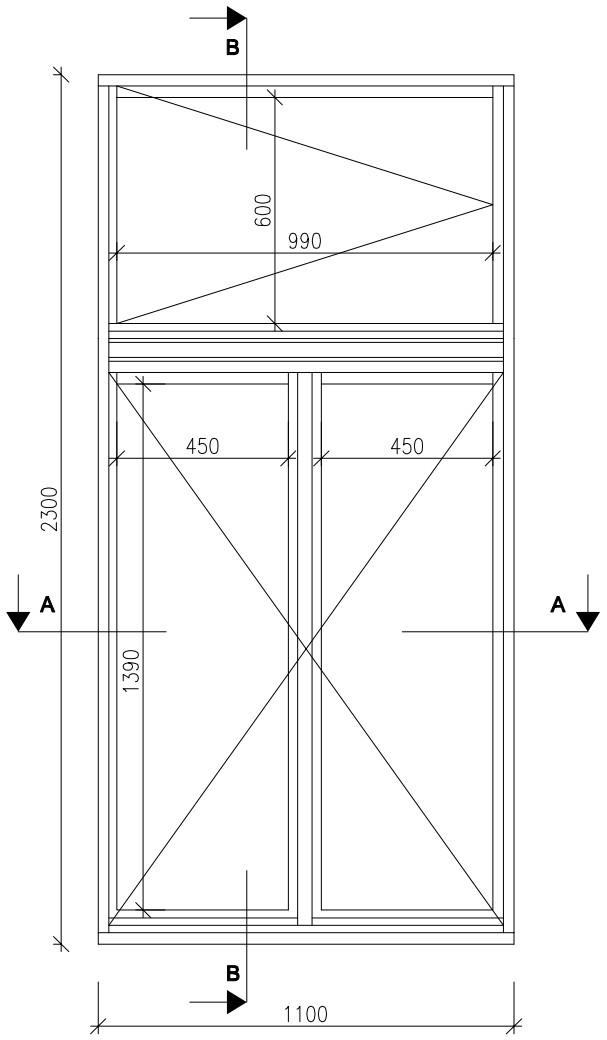

SVISLÝ ŘEZ B-B

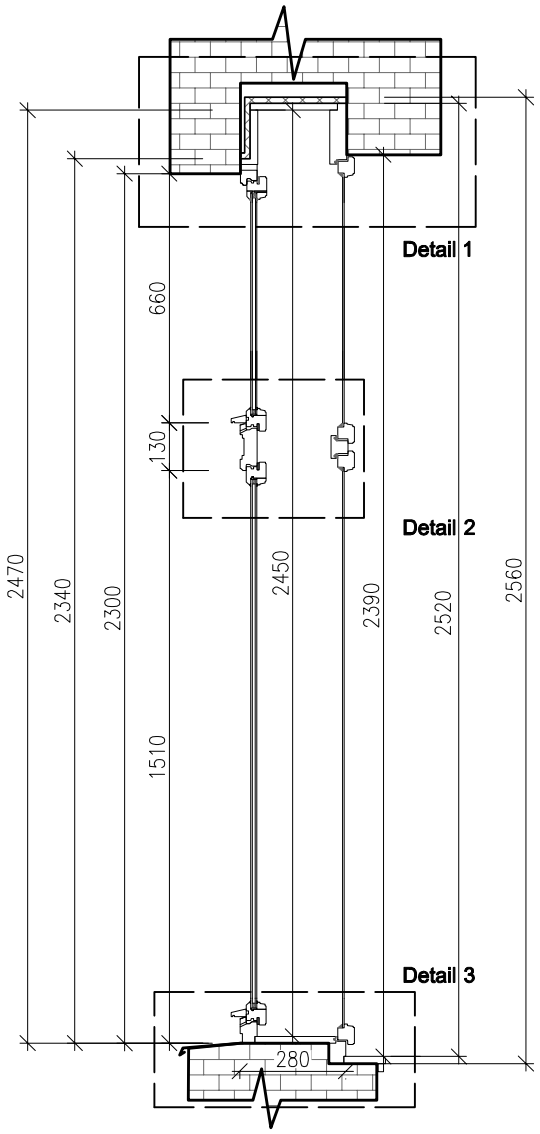

VODOROVNÝ ŘEZ A-A

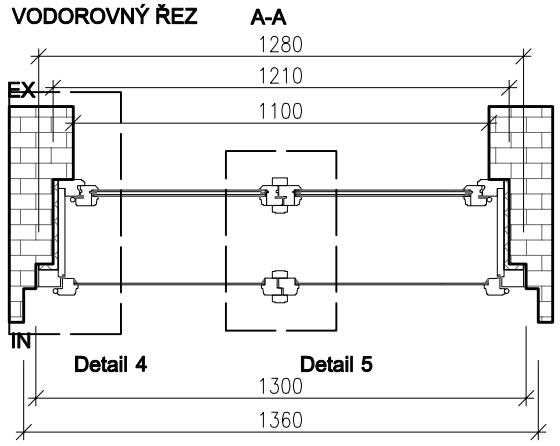

Označení:	**OK 03**
Popis:	DVOUKŘÍDLÉ OKNO S NADSVĚTLÍKEM
Počet:	12 ks
Výrobní profil:	špaletové okno - složitá profilace křídel
Materiál:	smrk cink
Povrch. úprava:	EXT: zelená RAL 6011 INT: bílá RAL 1014
Výplň:	Vnější: izolační dvojsklo 4-8-4, distanční rámeček bílý Vnitřní: 4mm sklo do tmelu
Kování:	
Kličky:	Typ Individual (BERNAT) - surová mosaz
Závěsy:	Typ věžičkové ROTO A55, v barvě okna
Záskočka:	V barvě oken
Nárazník:	Surová mosaz
Skoba:	Šroubovací - v barvě oken
Parapet vnitřní:	Smrk, v barvě okna
Parapet vnější:	Pozink + nátěr
Profilace:	Složitá profilace křídel, klapačky, hrana křídla a frézovaný profil na poutci viz detail

ZPRACOVATEL:
Projektová kancelář Vlčková Kolářová s.r.o., IČO: 086 09 985
U Hostavického potoka 787/37, Praha 14, 198 00

ZODP. PROJEKTANT	VYPRACOVAL	HLAVNÍ INŽENÝR PROJEKTU :
Ing. arch. Kateřina Kolářová	Ing. arch. K. Kolářová	Ing. arch. Kateřina KOLÁŘOVÁ

MÍSTO STAVBY: Areál Psychiatrické nemocnice Bohnice, Ústavní č.p. 131, Praha 8, 181 00
OBJEDNATEL: Psychiatrická nemocnice Bohnice, Ústavní č.p. 91/7, Praha 8, 181 00, IČO: 000 64 220

STAVBA:
Bytový dům č.p. 131 v areálu PNB
Výměna oken a repase vchodových dveří

STUPEŇ PD	DSP
ČÍSLO ZAKÁZKY	24_25
DATUM	06/2024
MĚŘÍTKO	1:20

VÝKRES :
OKNO 03 – VÝKRES

ČÁST	ČÍSLO PŘÍLOHY
D.1.1	06

Obsah dokumentace je duševním vlastnictvím zpracovatele a je chráněn v rozsahu zákona č. 121/2000 Sb., o právu autorském. Tato dokumentace se smí používat pouze pro ty účely a činnosti, pro které byla zpracována. Zpracovatel dokumentace nepřijímá žádnou zodpovědnost za tuto dokumentaci vůči jiné straně než té, která ji zadala.

Detail 1

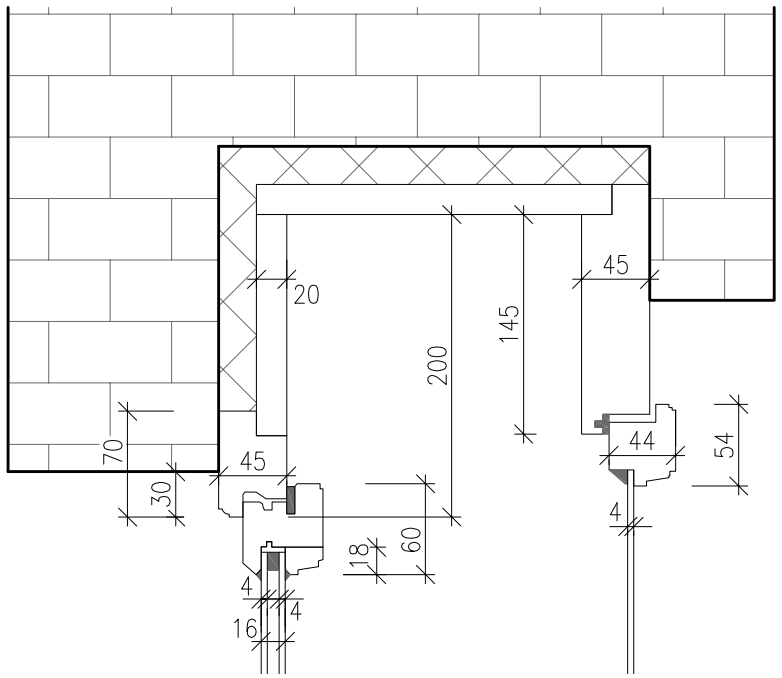

Detail 4

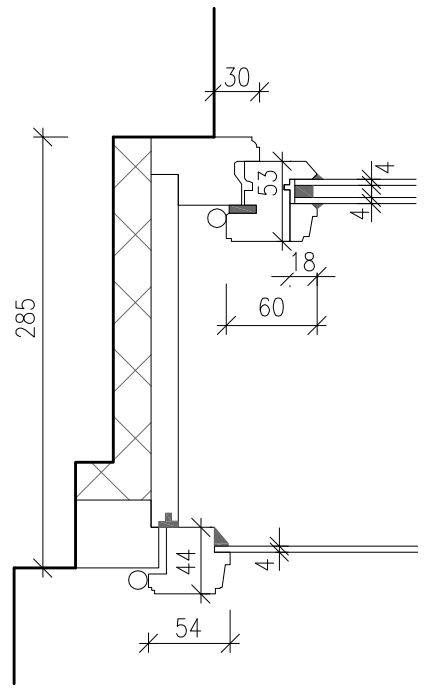

Detail 5

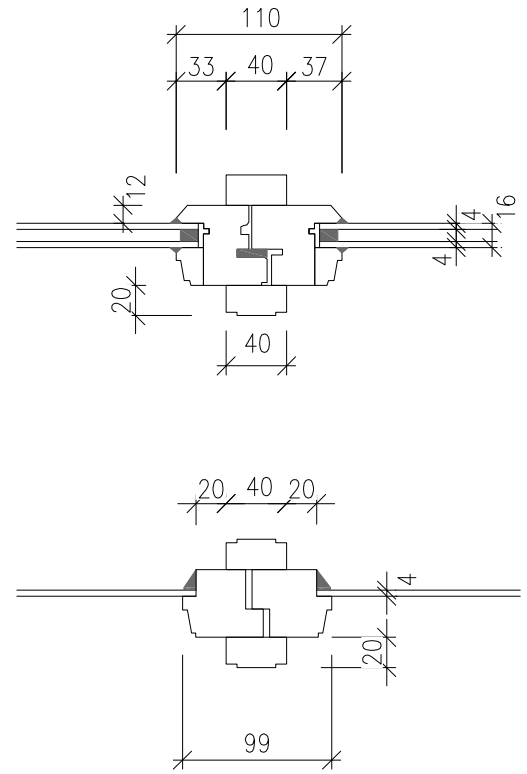

Detail 2

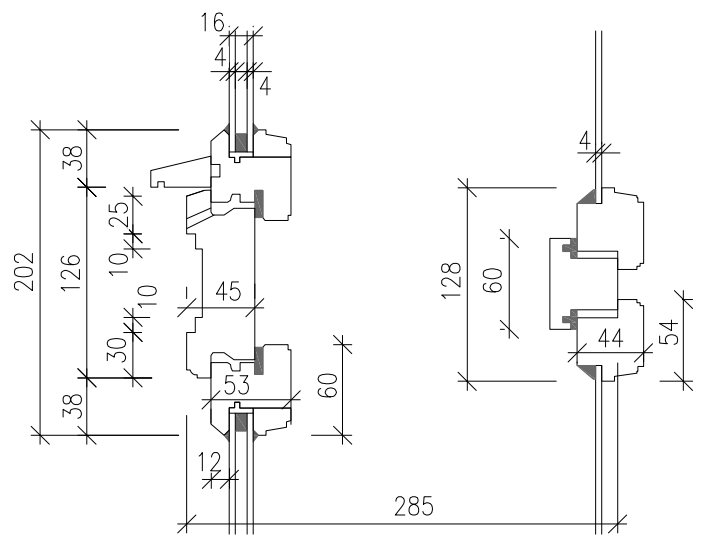

Detail 3

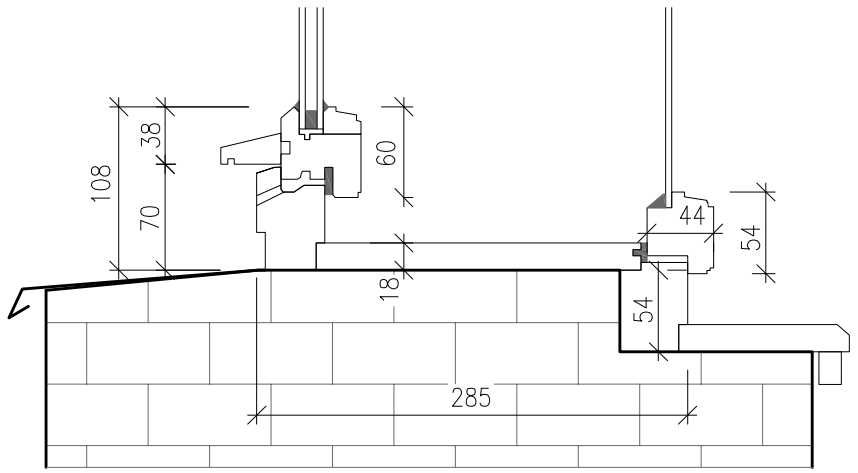

ZPRACOVATEL:
Projektová kancelář Vlčková Kolářová s.r.o., IČO: 086 09 985
U Hostavického potoka 787/37, Praha 14, 198 00

ZODP. PROJEKTANT	VYPRACOVAL	HLAVNÍ INŽENÝR PROJEKTU :
Ing. arch. Kateřina Kolářová	Ing. arch. K. Kolářová	Ing. arch. Kateřina KOLÁŘOVÁ

MÍSTO STAVBY: Areál Psychiatrické nemocnice Bohnice, Ústavní č.p. 131, Praha 8, 181 00

OBJEDNATEL: Psychiatrická nemocnice Bohnice, Ústavní č.p. 91/7, Praha 8, 181 00, IČO: 000 64 220

STAVBA:

Bytový dům č.p. 131 v areálu PNB

Výměna oken a repase vchodových dveří

STUPEŇ PD	DSP
ČÍSLO ZAKÁZKY	24_25
DATUM	06/2024
MĚŘÍTKO	1:5

VÝKRES :

OKNO 03 – DETAIL

ČÁST	ČÍSLO PŘÍLOHY
D.1.1	07

Obsah dokumentace je duševním vlastnictvím zpracovatele a je chráněn v rozsahu zákona č. 121/2000 Sb., o právu autorském.Tato dokumentace se smí používat pouze pro ty účely a činnosti, pro které byla zpracována. Zpracovatel dokumentace nepřijímá žádnou zodpovědnost za tuto dokumentaci vůči jiné straně než té, která ji zadala.

POHLED Z EXTERIÉRU

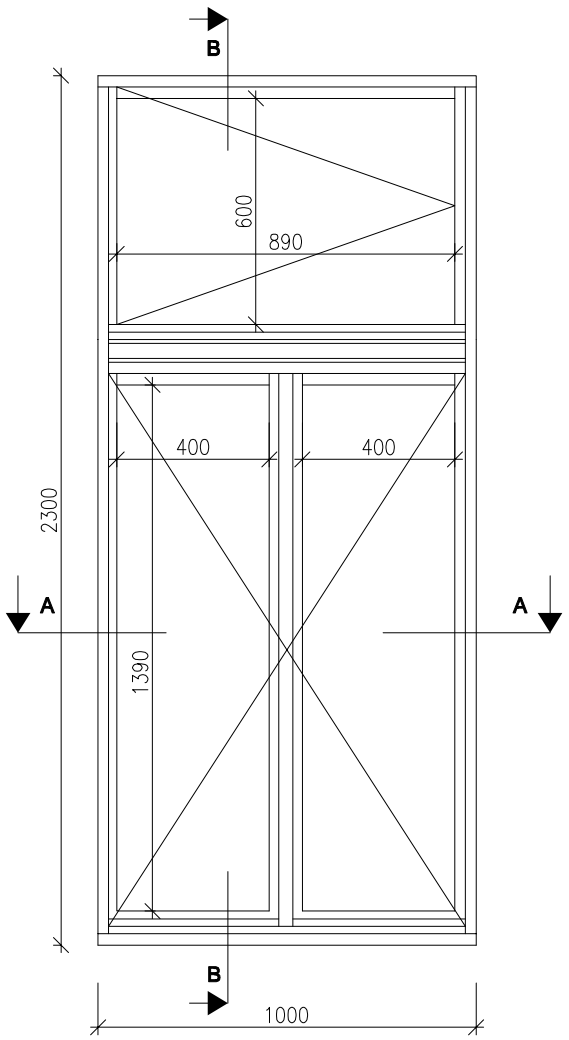

SVISLÝ ŘEZ B-B

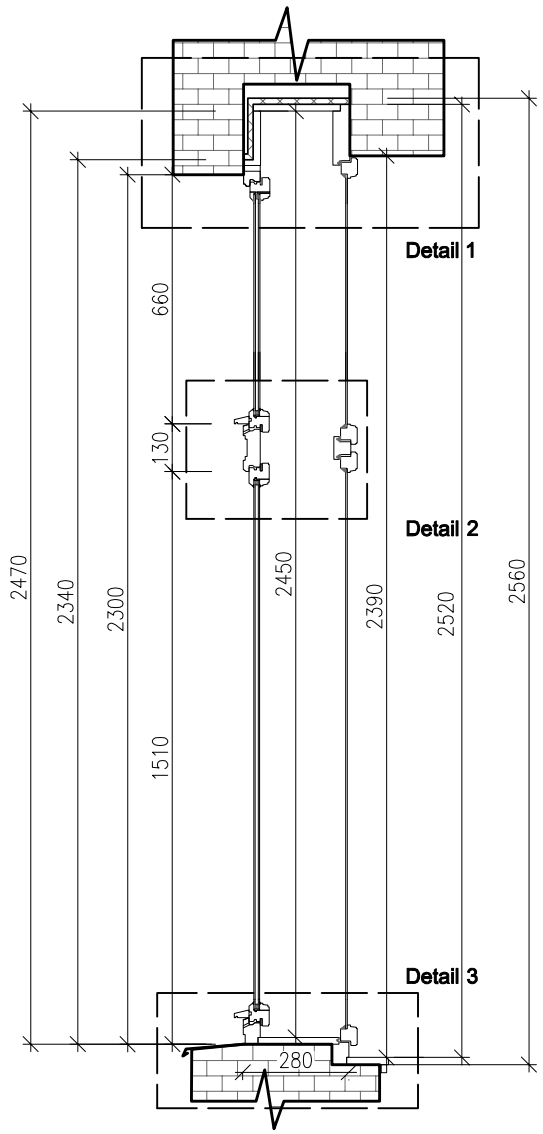

VODOROVNÝ ŘEZ A-A

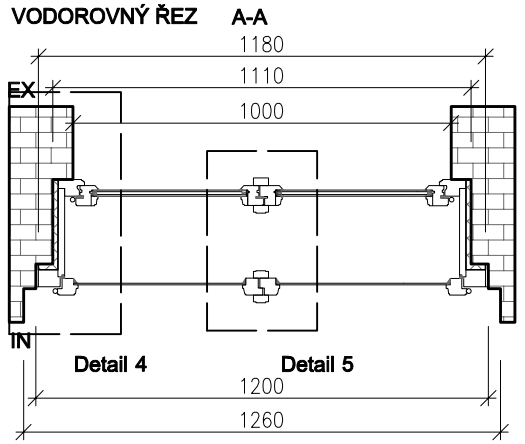

Označení:	**OK 04**
Popis:	DVOUKŘÍDLÉ OKNO S NADSVĚTLÍKEM
Počet:	2 ks
Výrobní profil:	špaletové okno - složitá profilace křídel
Materiál:	smrk cink
Povrch. úprava:	EXT: zelená RAL 6011 INT: bílá RAL 1014
Výplň:	Vnější: izolační dvojsklo 4-8-4, distanční rámeček bílý Vnitřní: 4mm sklo do tmelu
Kování:	
Kličky:	Typ Individual (BERNAT) - surová mosaz
Závěsy:	Typ věžičkové ROTO A55, v barvě okna
Záskočka:	V barvě oken
Nárazník:	Surová mosaz
Skoba:	Šroubovací - v barvě oken
Parapet vnitřní:	Smrk, v barvě okna
Parapet vnější:	Pozink + nátěr
Profilace:	Složitá profilace křídel, klapačky, hrana křídla a frézovaný profil na poutci viz detail

ZPRACOVATEL:
Projektová kancelář Vlčková Kolářová s.r.o., IČO: 086 09 985
U Hostavického potoka 787/37, Praha 14, 198 00

ZODP. PROJEKTANT	VYPRACOVAL	HLAVNÍ INŽENÝR PROJEKTU :
Ing. arch. Kateřina Kolářová	Ing. arch. K. Kolářová	Ing. arch. Kateřina KOLÁŘOVÁ

MÍSTO STAVBY: Areál Psychiatrické nemocnice Bohnice, Ústavní č.p. 131, Praha 8, 181 00

OBJEDNATEL: Psychiatrická nemocnice Bohnice, Ústavní č.p. 91/7, Praha 8, 181 00, IČO: 000 64 220

STAVBA:

Bytový dům č.p. 131 v areálu PNB

Výměna oken a repase vchodových dveří

STUPEŇ PD	DSP
ČÍSLO ZAKÁZKY	24_25
DATUM	06/2024
MĚŘÍTKO	1:20

VÝKRES :

OKNO 04 – VÝKRES

ČÁST	ČÍSLO PŘÍLOHY
D.1.1	08

Obsah dokumentace je duševním vlastnictvím zpracovatele a je chráněn v rozsahu zákona č. 121/2000 Sb., o právu autorském.Tato dokumentace se smí používat pouze pro ty účely a činnosti, pro které byla zpracována. Zpracovatel dokumentace nepřijímá žádnou zodpovědnost za tuto dokumentaci vůči jiné straně než té, která ji zadala.

Detail 1

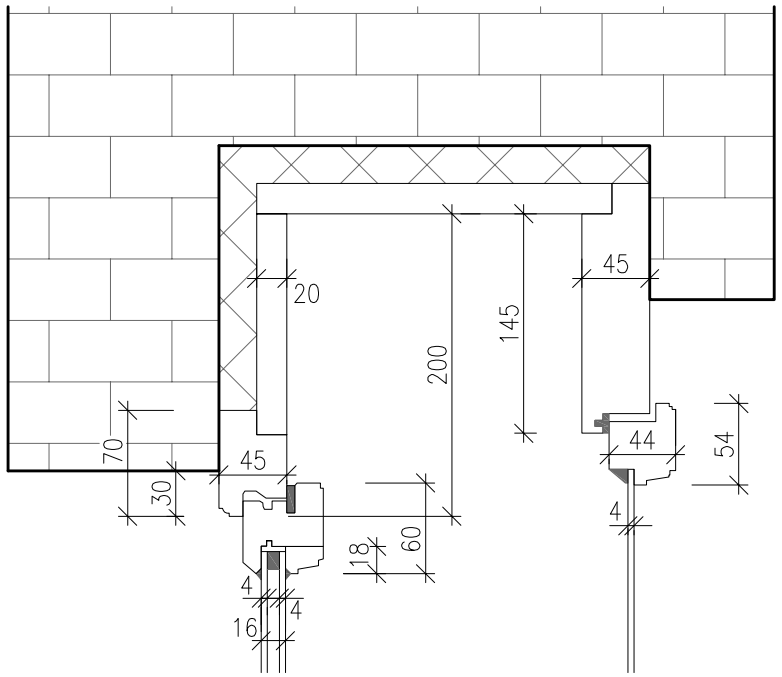

Detail 4

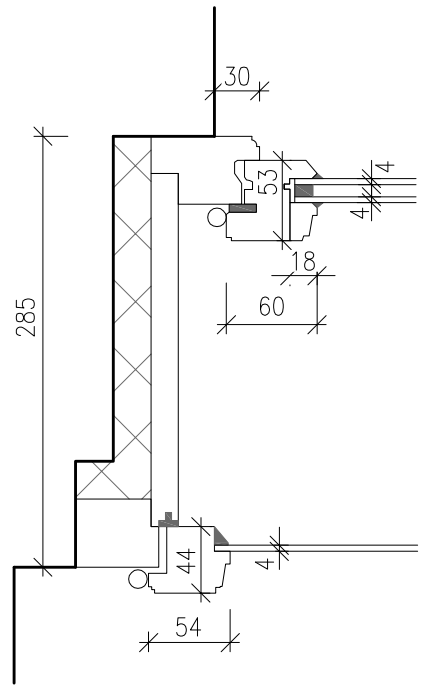

Detail 5

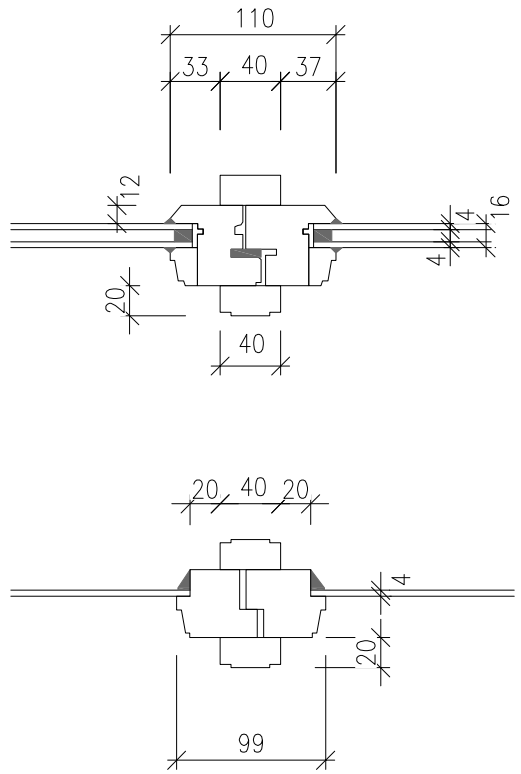

Detail 2

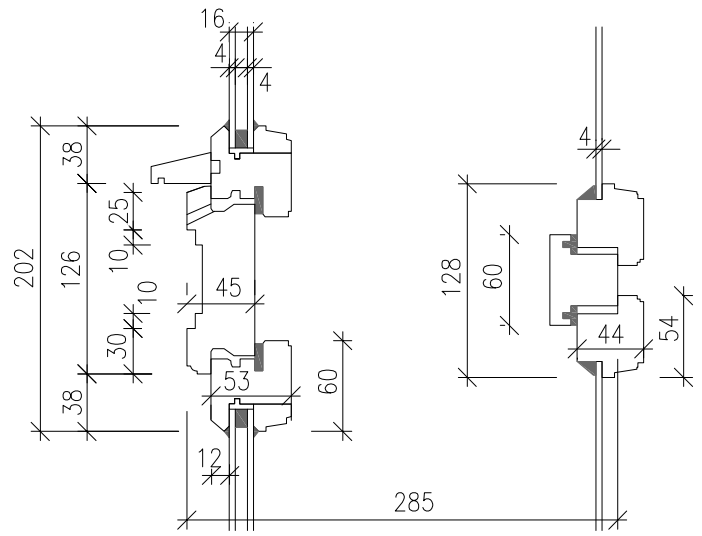

Detail 3

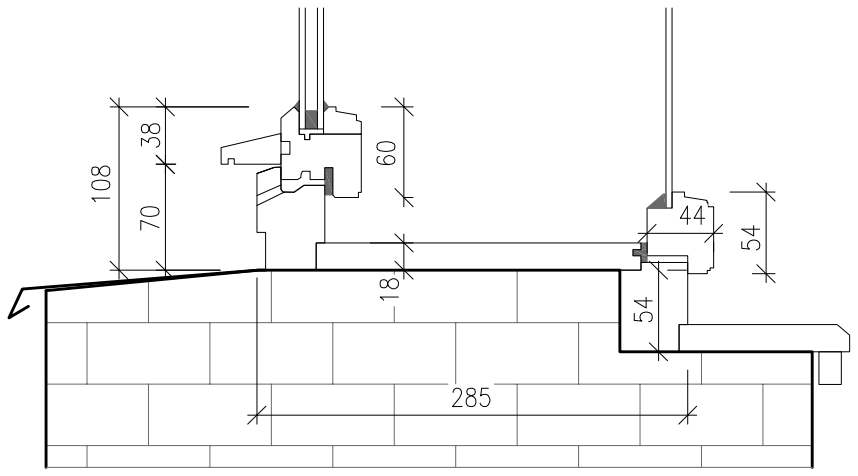

ZPRACOVATEL: Projektová kancelář Vlčková Kolářová s.r.o., IČO: 086 09 985 U Hostavického potoka 787/37, Praha 14, 198 00		
ZODP. PROJEKTANT Ing. arch. Kateřina Kolářová	VYPRACOVAL Ing. arch. K. Kolářová	HLAVNÍ INŽENÝR PROJEKTU : Ing. arch. Kateřina KOLÁŘOVÁ
MÍSTO STAVBY: Areál Psychiatrické nemocnice Bohnice, Ústavní č.p. 131, Praha 8, 181 00		
OBJEDNATEL: Psychiatrická nemocnice Bohnice, Ústavní č.p. 91/7, Praha 8, 181 00, IČO: 000 64 220		
STAVBA: **Bytový dům č.p. 131 v areálu PNB** **Výměna oken a repase vchodových dveří**	STUPEŇ PD	DSP
	ČÍSLO ZAKÁZKY	24_25
	DATUM	06/2024
	MĚŘÍTKO	1:5
VÝKRES : **OKNO 04 – DETAIL**	ČÁST **D.1.1**	ČÍSLO PŘÍLOHY **09**

Obsah dokumentace je duševním vlastnictvím zpracovatele a je chráněn v rozsahu zákona č. 121/2000 Sb., o právu autorském.Tato dokumentace se smí používat pouze pro ty účely a činnosti, pro které byla zpracována. Zpracovatel dokumentace nepřijímá žádnou zodpovědnost za tuto dokumentaci vůči jiné straně než té, která ji zadala.

POHLED Z EXTERIÉRU

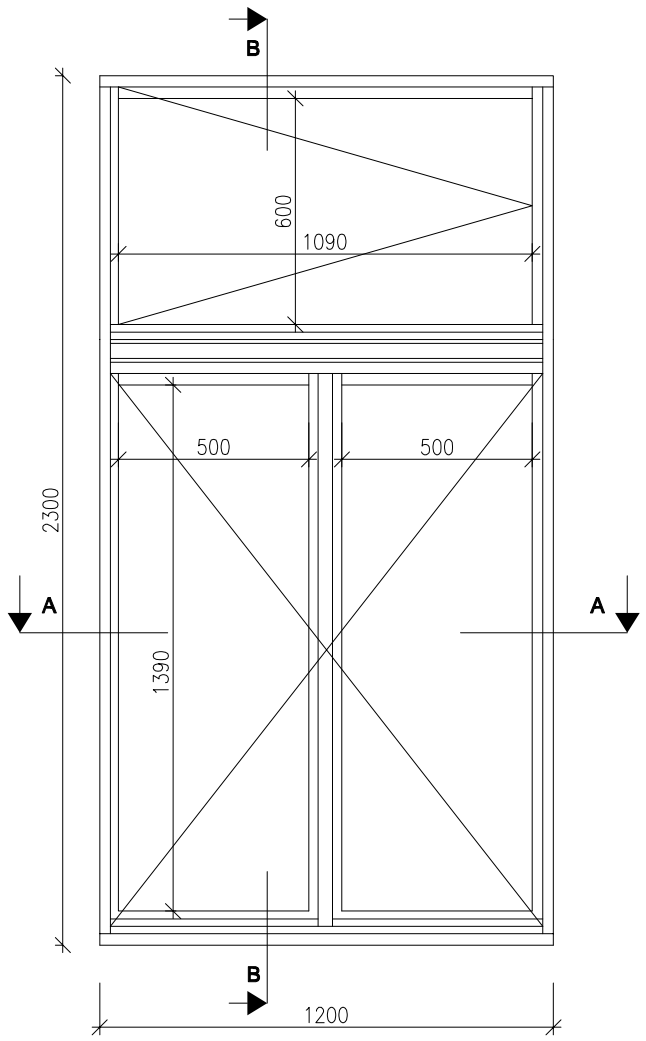

SVISLÝ ŘEZ B-B

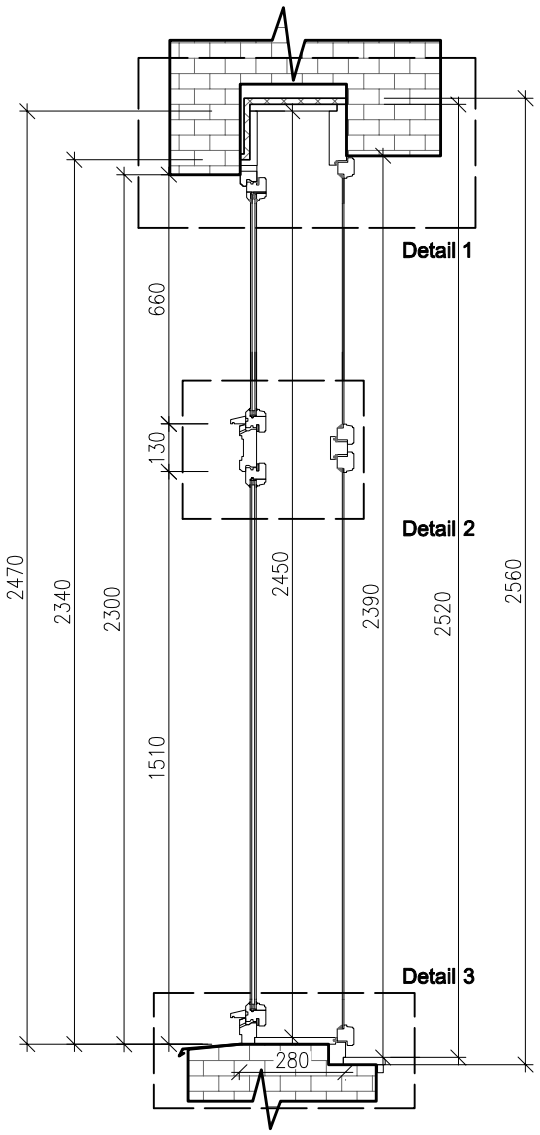

VODOROVNÝ ŘEZ A-A

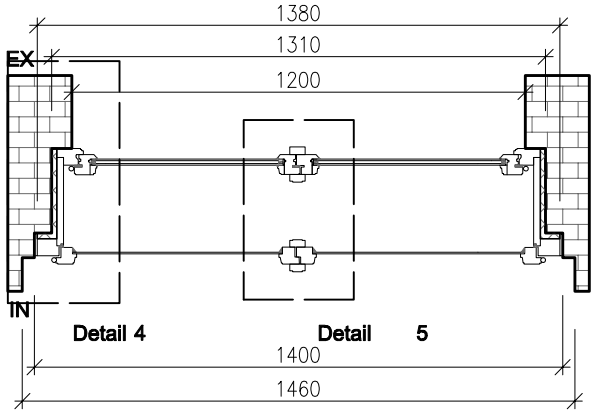

Označení:	**OK 05**
Popis:	DVOUKŘÍDLÉ OKNO S NADSVĚTLÍKEM
Počet:	4 ks
Výrobní profil:	špaletové okno - složitá profilace křídel
Materiál:	smrk cink
Povrch. úprava:	EXT: zelená RAL 6011 INT: bílá RAL 1014
Výplň:	Vnější: izolační dvojsklo 4-8-4, distanční rámeček bílý Vnitřní: 4mm sklo do tmelu
Kování:	
Kličky:	Typ Individual (BERNAT) - surová mosaz
Závěsy:	Typ věžičkové ROTO A55, v barvě okna
Záskočka:	V barvě oken
Nárazník:	Surová mosaz
Skoba:	Šroubovací - v barvě oken
Parapet vnitřní:	Smrk, v barvě okna
Parapet vnější:	Pozink + nátěr
Profilace:	Složitá profilace křídel, klapačky, hrana křídla a frézovaný profil na poutci viz detail

ZPRACOVATEL:
Projektová kancelář Vlčková Kolářová s.r.o., IČO: 086 09 985
U Hostavického potoka 787/37, Praha 14, 198 00

ZODP. PROJEKTANT	VYPRACOVAL	HLAVNÍ INŽENÝR PROJEKTU :
Ing. arch. Kateřina Kolářová	Ing. arch. K. Kolářová	Ing. arch. Kateřina KOLÁŘOVÁ

MÍSTO STAVBY: Areál Psychiatrické nemocnice Bohnice, Ústavní č.p. 131, Praha 8, 181 00

OBJEDNATEL: Psychiatrická nemocnice Bohnice, Ústavní č.p. 91/7, Praha 8, 181 00, IČO: 000 64 220

STAVBA:

Bytový dům č.p. 131 v areálu PNB

Výměna oken a repase vchodových dveří

STUPEŇ PD	DSP
ČÍSLO ZAKÁZKY	24_25
DATUM	06/2024
MĚŘÍTKO	1:20

VÝKRES :

OKNO 05 – VÝKRES

ČÁST	ČÍSLO PŘÍLOHY
D.1.1	10

Obsah dokumentace je duševním vlastnictvím zpracovatele a je chráněn v rozsahu zákona č. 121/2000 Sb., o právu autorském. Tato dokumentace se smí používat pouze pro ty účely a činnosti, pro které byla zpracována. Zpracovatel dokumentace nepřijímá žádnou zodpovědnost za tuto dokumentaci vůči jiné straně než té, která ji zadala.

Detail 1

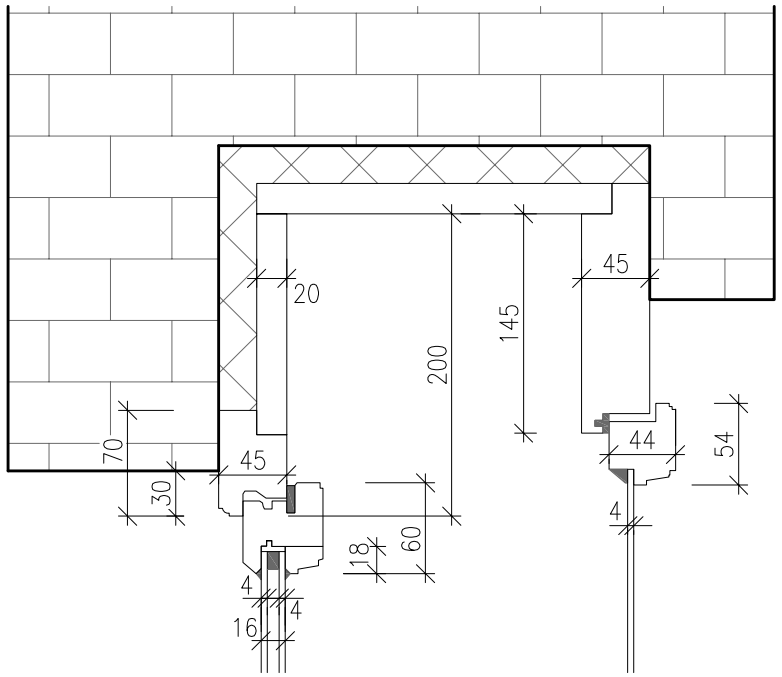

Detail 4

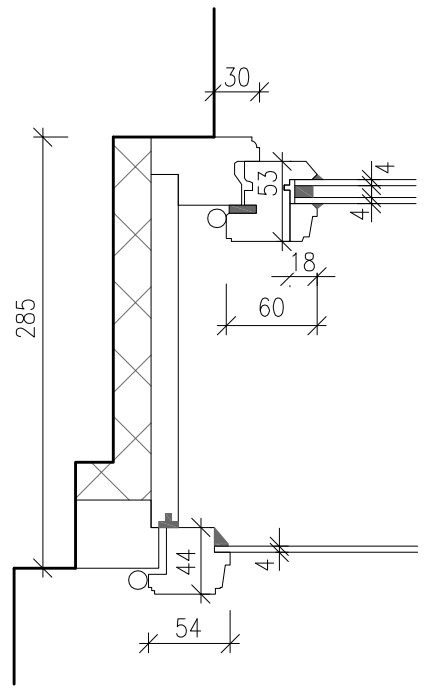

Detail 5

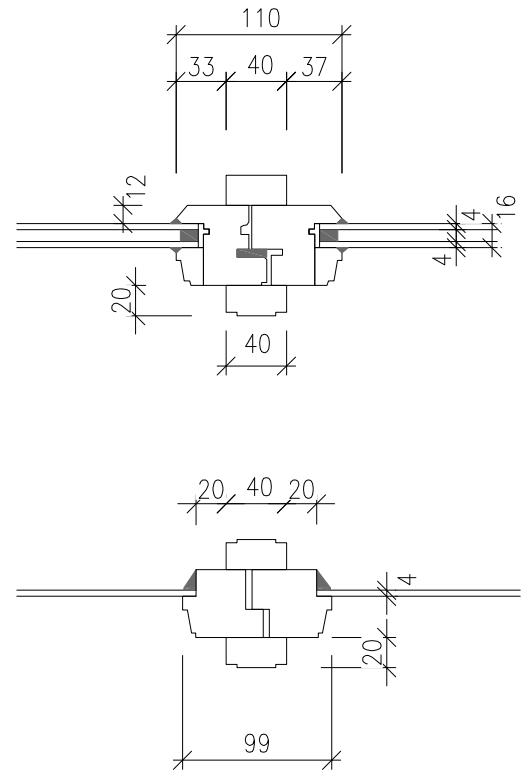

Detail 2

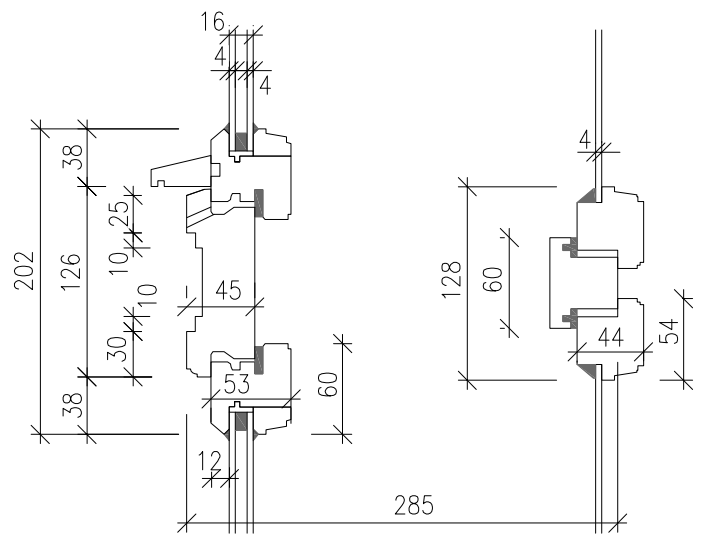

Detail 3

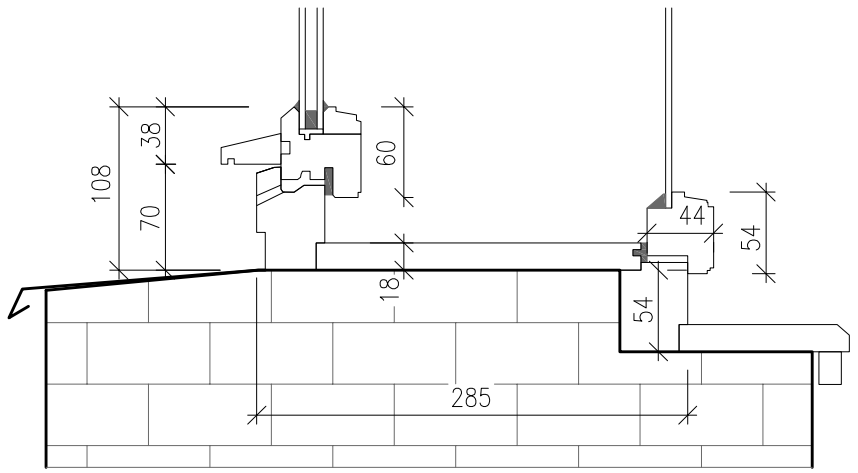

ZPRACOVATEL:
Projektová kancelář Vlčková Kolářová s.r.o., IČO: 086 09 985
U Hostavického potoka 787/37, Praha 14, 198 00

ZODP. PROJEKTANT	VYPRACOVAL	HLAVNÍ INŽENÝR PROJEKTU :
Ing. arch. Kateřina Kolářová	Ing. arch. K. Kolářová	Ing. arch. Kateřina KOLÁŘOVÁ

MÍSTO STAVBY: Areál Psychiatrické nemocnice Bohnice, Ústavní č.p. 131, Praha 8, 181 00

OBJEDNATEL: Psychiatrická nemocnice Bohnice, Ústavní č.p. 91/7, Praha 8, 181 00, IČO: 000 64 220

STAVBA:

Bytový dům č.p. 131 v areálu PNB

Výměna oken a repase vchodových dveří

STUPEŇ PD	DSP
ČÍSLO ZAKÁZKY	24_25
DATUM	06/2024
MĚŘÍTKO	1:5

VÝKRES :

OKNO 05 – DETAIL

ČÁST	ČÍSLO PŘÍLOHY
D.1.1	11

Obsah dokumentace je duševním vlastnictvím zpracovatele a je chráněn v rozsahu zákona č. 121/2000 Sb., o právu autorském.Tato dokumentace se smí používat pouze pro ty účely a činnosti, pro které byla zpracována. Zpracovatel dokumentace nepřijímá žádnou zodpovědnost za tuto dokumentaci vůči jiné straně než té, která ji zadala.

POHLED Z EXTERIÉRU

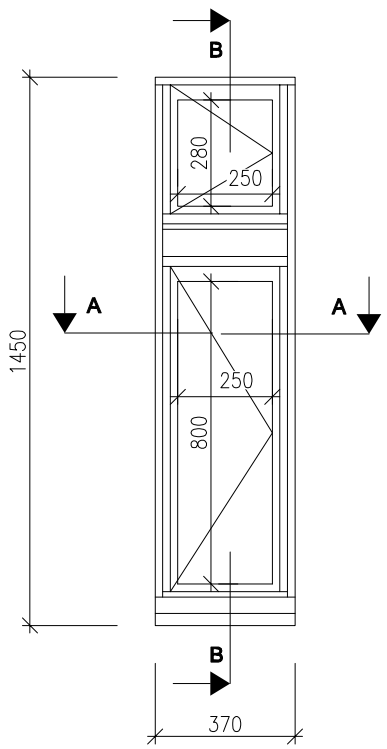

SVISLÝ ŘEZ B-B

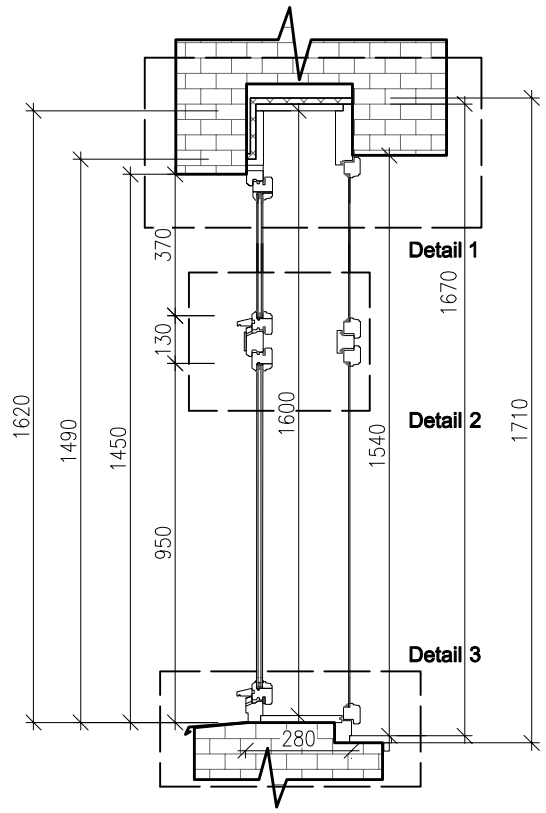

VODOROVNÝ ŘEZ A-A

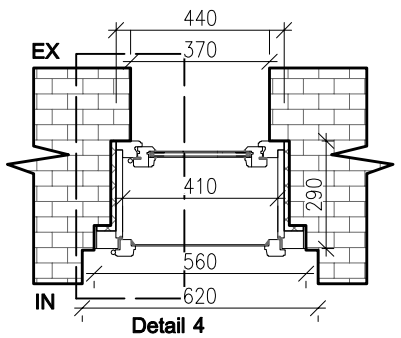

Označení:	**OK 06**
Popis:	JEDNOKŘÍDLÉ OKNO S NADSVĚTLÍKEM
Počet:	2 ks
Výrobní profil:	špaletové okno - složitá profilace křídel
Materiál:	smrk cink
Povrch. úprava:	EXT: zelená RAL 6011 INT: bílá RAL 1014
Výplň:	Vnější: izolační dvojsklo 4-8-4, distanční rámeček bílý Vnitřní: 4mm sklo do tmelu
Kování:	
Kličky:	Typ Individual (BERNAT) - surová mosaz
Závěsy:	Typ věžičkové ROTO A55, v barvě okna
Záskočka:	V barvě oken
Nárazník:	Surová mosaz
Skoba:	Šroubovací - v barvě oken
Parapet vnitřní:	Smrk, v barvě okna
Parapet vnější:	Pozink + nátěr
Profilace:	Složitá profilace křídel, klapačky, hrana křídla a frézovaný profil na poutci viz detail

ZPRACOVATEL:
Projektová kancelář Vlčková Kolářová s.r.o., IČO: 086 09 985
U Hostavického potoka 787/37, Praha 14, 198 00

ZODP. PROJEKTANT	VYPRACOVAL	HLAVNÍ INŽENÝR PROJEKTU :
Ing. arch. Kateřina Kolářová	Ing. arch. K. Kolářová	Ing. arch. Kateřina KOLÁŘOVÁ

MÍSTO STAVBY: Areál Psychiatrické nemocnice Bohnice, Ústavní č.p. 131, Praha 8, 181 00

OBJEDNATEL: Psychiatrická nemocnice Bohnice, Ústavní č.p. 91/7, Praha 8, 181 00, IČO: 000 64 220

STAVBA:
Bytový dům č.p. 131 v areálu PNB
Výměna oken a repase vchodových dveří

STUPEŇ PD	DSP
ČÍSLO ZAKÁZKY	24_25
DATUM	06/2024
MĚŘÍTKO	1:20

VÝKRES :
OKNO 06 – VÝKRES

ČÁST	ČÍSLO PŘÍLOHY
D.1.1	12

Obsah dokumentace je duševním vlastnictvím zpracovatele a je chráněn v rozsahu zákona č. 121/2000 Sb., o právu autorském. Tato dokumentace se smí používat pouze pro ty účely a činnosti, pro které byla zpracována. Zpracovatel dokumentace nepřijímá žádnou zodpovědnost za tuto dokumentaci vůči jiné straně než té, která ji zadala.

Detail 1

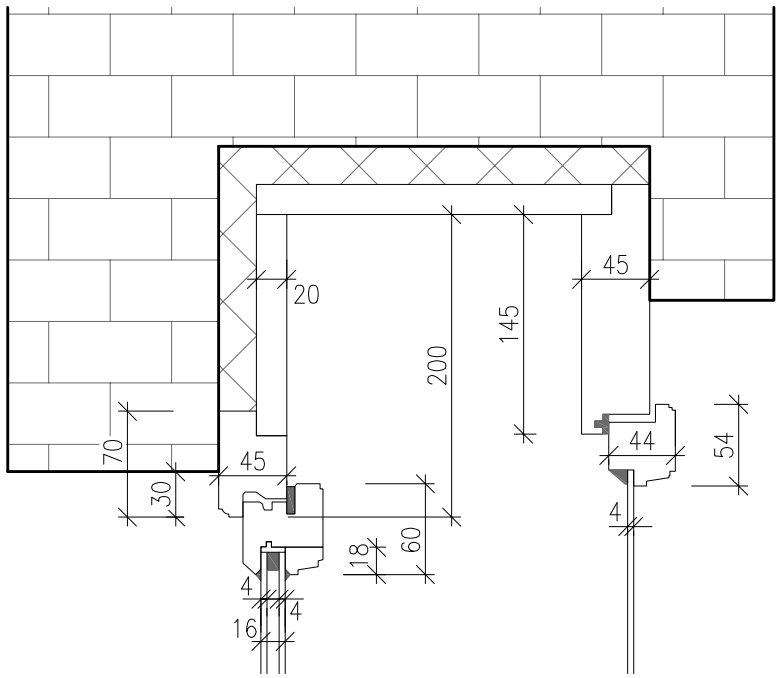

Detail 4

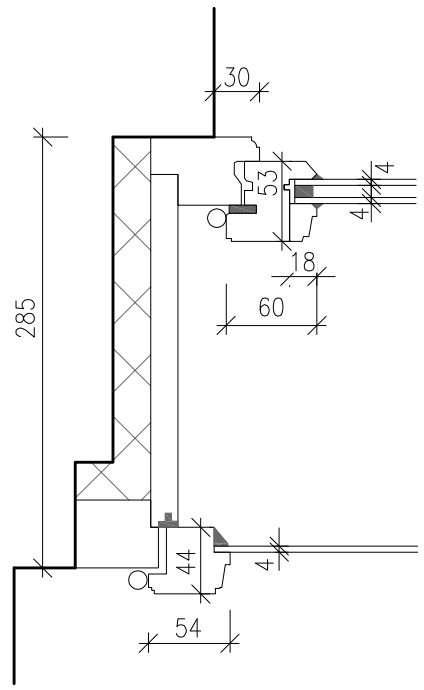

Detail 2

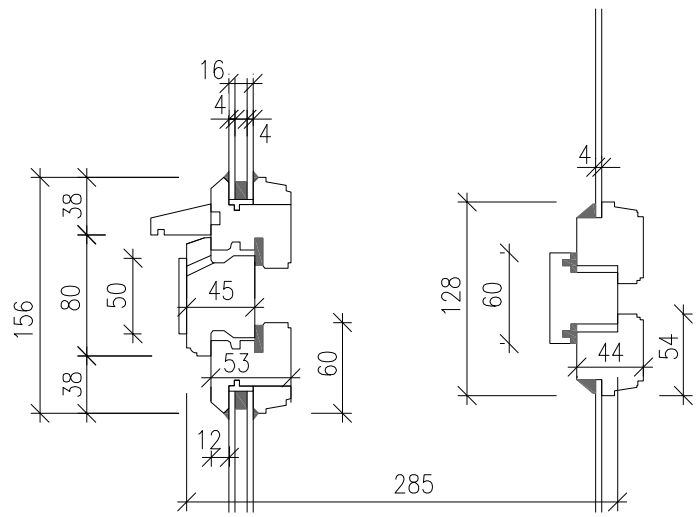

Detail 3

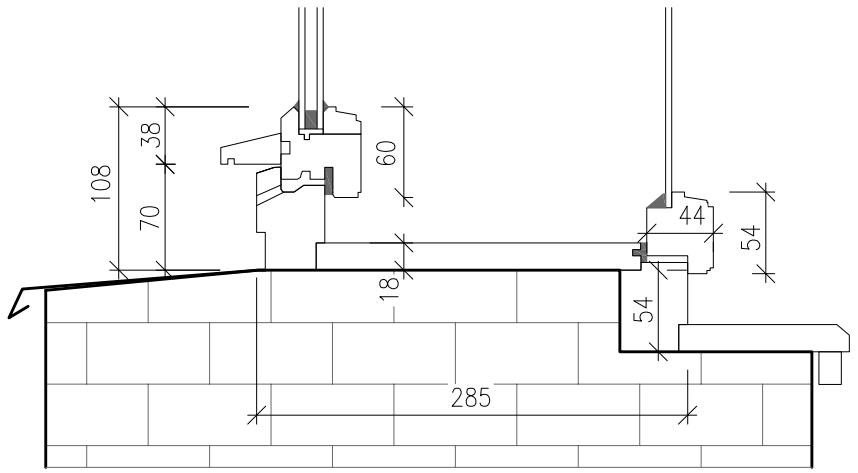

ZPRACOVATEL: Projektová kancelář Vlčková Kolářová s.r.o., IČO: 086 09 985 U Hostavického potoka 787/37, Praha 14, 198 00		
ZODP. PROJEKTANT Ing. arch. Kateřina Kolářová	VYPRACOVAL Ing. arch. K. Kolářová	HLAVNÍ INŽENÝR PROJEKTU : Ing. arch. Kateřina KOLÁŘOVÁ
MÍSTO STAVBY: Areál Psychiatrické nemocnice Bohnice, Ústavní č.p. 131, Praha 8, 181 00		
OBJEDNATEL: Psychiatrická nemocnice Bohnice, Ústavní č.p. 91/7, Praha 8, 181 00, IČO: 000 64 220		
STAVBA: **Bytový dům č.p. 131 v areálu PNB** **Výměna oken a repase vchodových dveří**	STUPEŇ PD	DSP
	ČÍSLO ZAKÁZKY	24_25
	DATUM	06/2024
	MĚŘÍTKO	1:5
VÝKRES : **OKNO 06 – DETAIL**	ČÁST **D.1.1**	ČÍSLO PŘÍLOHY **13**

Obsah dokumentace je duševním vlastnictvím zpracovatele a je chráněn v rozsahu zákona č. 121/2000 Sb., o právu autorském.Tato dokumentace se smí používat pouze pro ty účely a činnosti, pro které byla zpracována. Zpracovatel dokumentace nepřijímá žádnou zodpovědnost za tuto dokumentaci vůči jiné straně než té, která ji zadala.

POHLED Z EXTERIÉRU

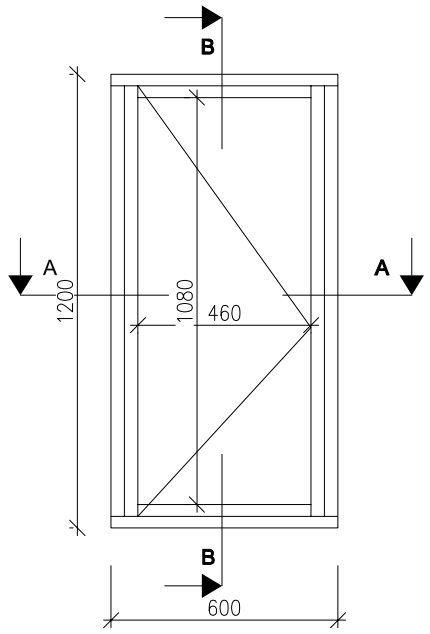

SVISLÝ ŘEZ B-B

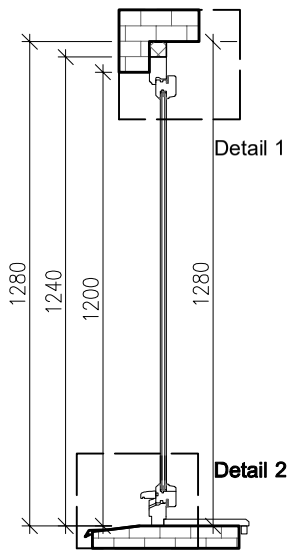

VODOROVNÝ ŘEZ A-A

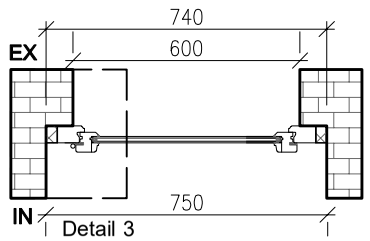

Označení:	**OK 07**
Popis:	JEDNOKŘÍDLÉ OKNO
Počet:	2 ks
Výrobní profil:	jednoduché okno - složitá profilace křídel
Materiál:	smrk cink
Povrch. úprava:	EXT: zelená RAL 6011
	INT: bílá RAL 1014
Výplň:	izolační dvojsklo 4-8-4, distanční rámeček bílý
Kování:	
Kličky:	Typ Individual (BERNAT) - surová mosaz
Závěsy:	Typ věžičkové ROTO A55, v barvě okna
Parapet vnitřní:	Smrk, v barvě okna
Parapet vnější:	Pozink + nátěr
Profilace:	Složitá profilace křídel, klapačky, hrana křídla a frézovaný profil na poutci viz detail

ZPRACOVATEL:
Projektová kancelář Vlčková Kolářová s.r.o., IČO: 086 09 985
U Hostavického potoka 787/37, Praha 14, 198 00

ZODP. PROJEKTANT	VYPRACOVAL	HLAVNÍ INŽENÝR PROJEKTU :
Ing. arch. Kateřina Kolářová	Ing. arch. K. Kolářová	Ing. arch. Kateřina KOLÁŘOVÁ

MÍSTO STAVBY: Areál Psychiatrické nemocnice Bohnice, Ústavní č.p. 131, Praha 8, 181 00

OBJEDNATEL: Psychiatrická nemocnice Bohnice, Ústavní č.p. 91/7, Praha 8, 181 00, IČO: 000 64 220

STAVBA:
Bytový dům č.p. 131 v areálu PNB
Výměna oken a repase vchodových dveří

STUPEŇ PD	DSP
ČÍSLO ZAKÁZKY	24_25
DATUM	06/2024
MĚŘÍTKO	1:20

VÝKRES :
OKNO 07 – VÝKRES

ČÁST	ČÍSLO PŘÍLOHY
D.1.1	**14**

Obsah dokumentace je duševním vlastnictvím zpracovatele a je chráněn v rozsahu zákona č. 121/2000 Sb., o právu autorském. Tato dokumentace se smí používat pouze pro ty účely a činnosti, pro které byla zpracována. Zpracovatel dokumentace nepřijímá žádnou zodpovědnost za tuto dokumentaci vůči jiné straně než té, která ji zadala.

Detail 1

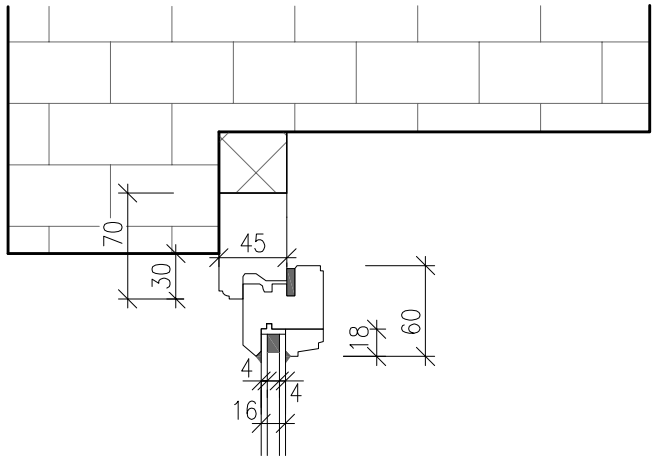

Detail 4

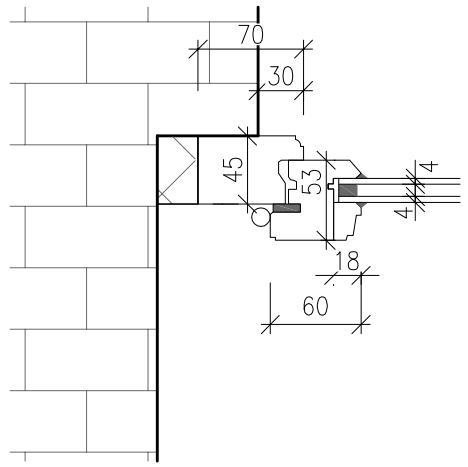

Detail 2

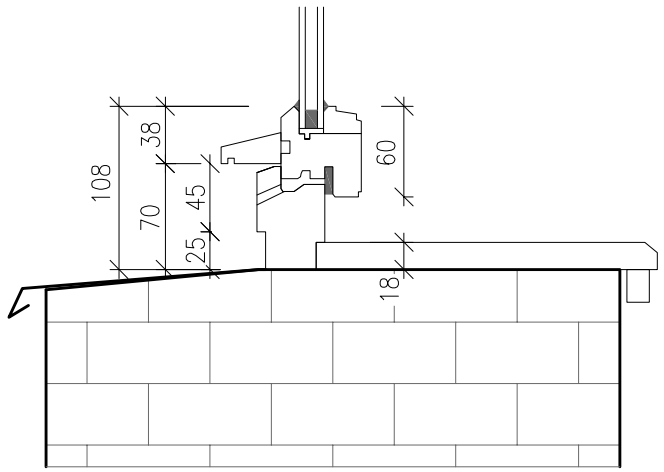

ZPRACOVATEL:
Projektová kancelář Vlčková Kolářová s.r.o., IČO: 086 09 985
U Hostavického potoka 787/37, Praha 14, 198 00

ZODP. PROJEKTANT	VYPRACOVAL	HLAVNÍ INŽENÝR PROJEKTU :
Ing. arch. Kateřina Kolářová	Ing. arch. K. Kolářová	Ing. arch. Kateřina KOLÁŘOVÁ

MÍSTO STAVBY: Areál Psychiatrické nemocnice Bohnice, Ústavní č.p. 131, Praha 8, 181 00

OBJEDNATEL: Psychiatrická nemocnice Bohnice, Ústavní č.p. 91/7, Praha 8, 181 00, IČO: 000 64 220

STAVBA:

Bytový dům č.p. 131 v areálu PNB

Výměna oken a repase vchodových dveří

STUPEŇ PD	DSP
ČÍSLO ZAKÁZKY	24_25
DATUM	06/2024
MĚŘÍTKO	1:5

VÝKRES :

OKNO 07 – DETAIL

ČÁST	ČÍSLO PŘÍLOHY
D.1.1	15

Obsah dokumentace je duševním vlastnictvím zpracovatele a je chráněn v rozsahu zákona č. 121/2000 Sb., o právu autorském.Tato dokumentace se smí používat pouze pro ty účely a činnosti, pro které byla zpracována. Zpracovatel dokumentace nepřijímá žádnou zodpovědnost za tuto dokumentaci vůči jiné straně než té, která ji zadala.

POHLED Z EXTERIÉRU

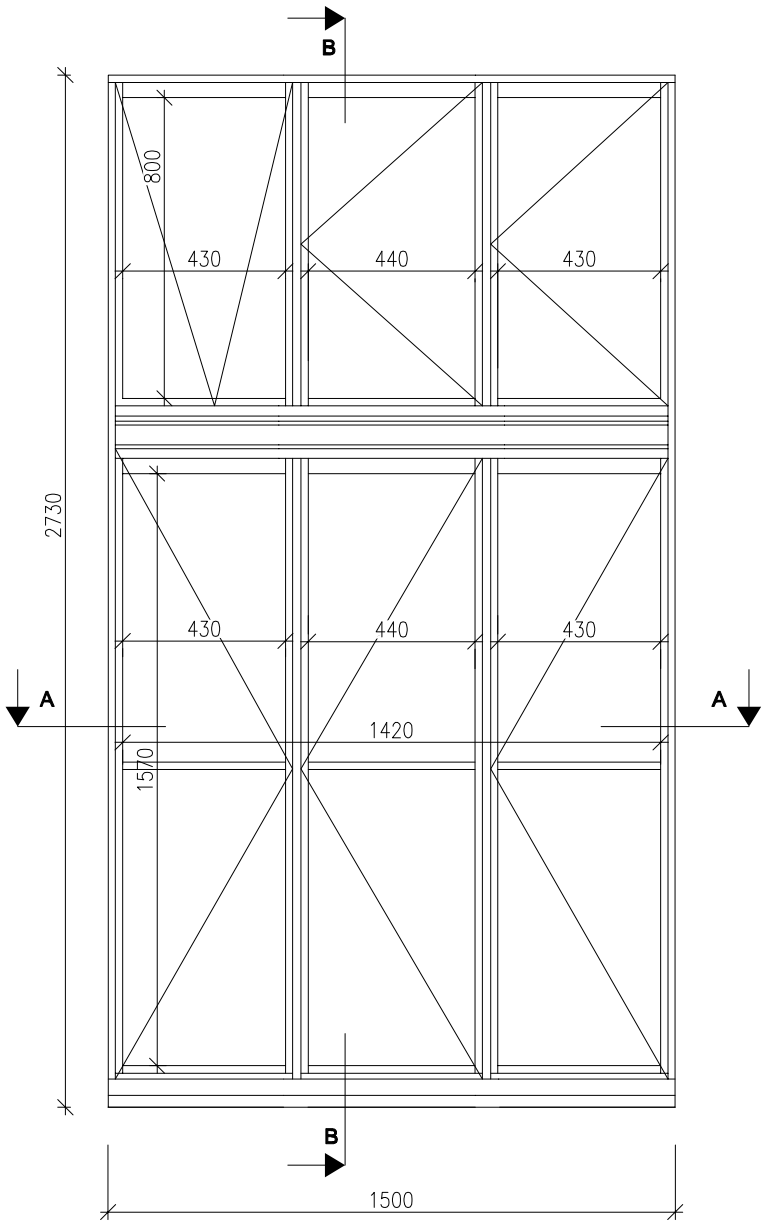

SVISLÝ ŘEZ B-B

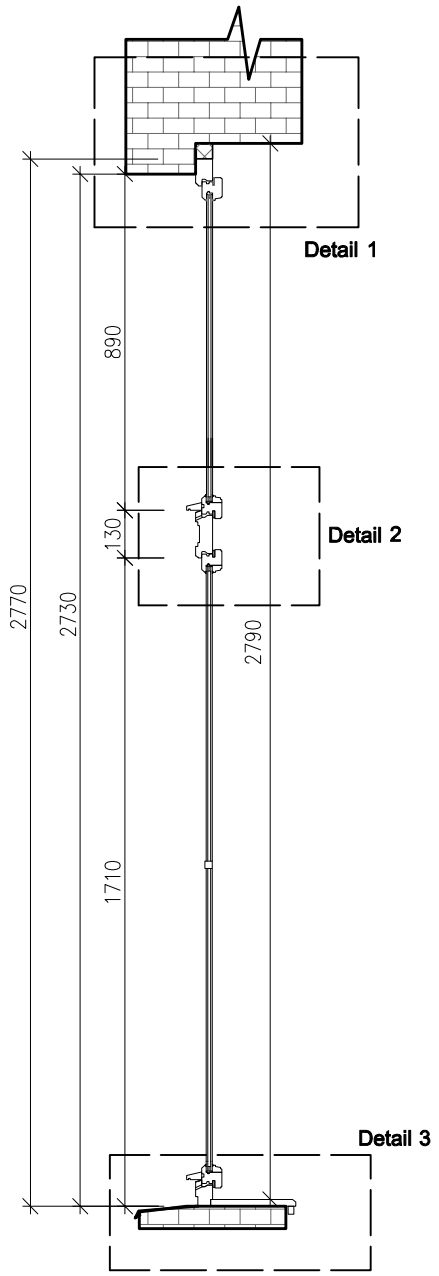

Označení:	**OK 08**
Popis:	TROJKŘÍDLÉ OKNO S TROJITÝM NADSVĚTLÍKEM
Počet:	1 ks
Výrobní profil:	jednoduché okno - složitá profilace křídel
Materiál:	smrk cink
Povrch. úprava:	EXT: zelená RAL 6011
	INT: bílá RAL 1014
Výplň:	izolační dvojsklo 4-8-4, distanční rámeček bílý
Kování:	
Kličky:	Typ Individual (BERNAT) - surová mosaz
Závěsy:	Typ věžičkové ROTO A55, v barvě okna
Parapet vnitřní:	Smrk, v barvě okna
Parapet vnější:	Pozink + nátěr
Profilace:	Složitá profilace křídel, klapačky, hrana křídla a frézovaný profil na poutci viz detail

VODOROVNÝ ŘEZ A-A

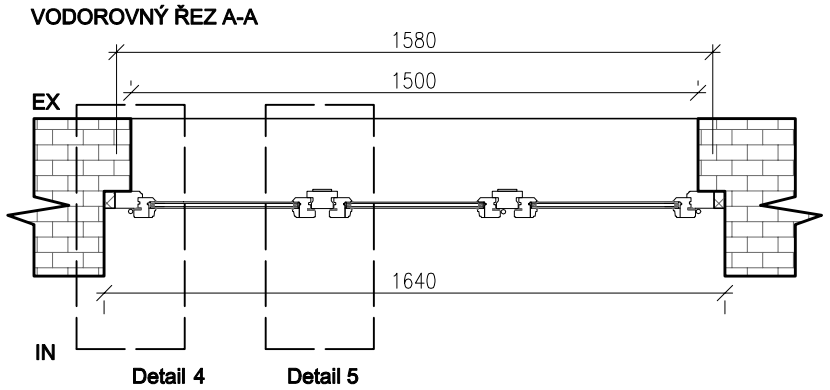

ZPRACOVATEL:
Projektová kancelář Vlčková Kolářová s.r.o., IČO: 086 09 985
U Hostavického potoka 787/37, Praha 14, 198 00

ZODP. PROJEKTANT	VYPRACOVAL	HLAVNÍ INŽENÝR PROJEKTU :
Ing. arch. Kateřina Kolářová	Ing. arch. K. Kolářová	Ing. arch. Kateřina KOLÁŘOVÁ

MÍSTO STAVBY: Areál Psychiatrické nemocnice Bohnice, Ústavní č.p. 131, Praha 8, 181 00

OBJEDNATEL: Psychiatrická nemocnice Bohnice, Ústavní č.p. 91/7, Praha 8, 181 00, IČO: 000 64 220

STAVBA:
Bytový dům č.p. 131 v areálu PNB
Výměna oken a repase vchodových dveří

STUPEŇ PD	DSP
ČÍSLO ZAKÁZKY	24_25
DATUM	06/2024
MĚŘÍTKO	1:20

VÝKRES :
OKNO 08 – VÝKRES

ČÁST	ČÍSLO PŘÍLOHY
D.1.1	16

Obsah dokumentace je duševním vlastnictvím zpracovatele a je chráněn v rozsahu zákona č. 121/2000 Sb., o právu autorském.Tato dokumentace se smí používat pouze pro ty účely a činnosti, pro které byla zpracována. Zpracovatel dokumentace nepřijímá žádnou zodpovědnost za tuto dokumentaci vůči jiné straně než té, která ji zadala.

Detail 1

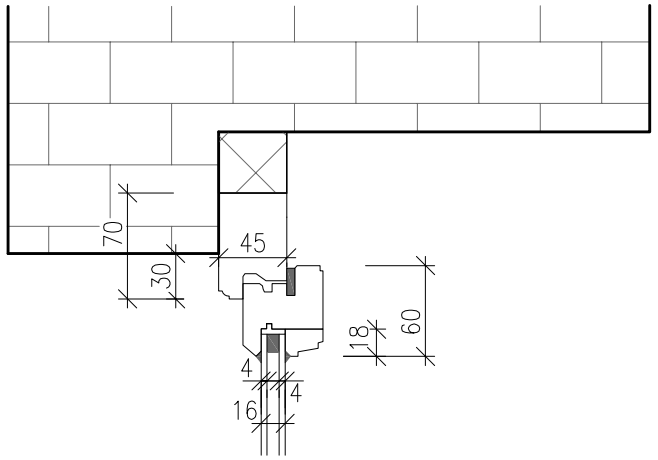

Detail 4

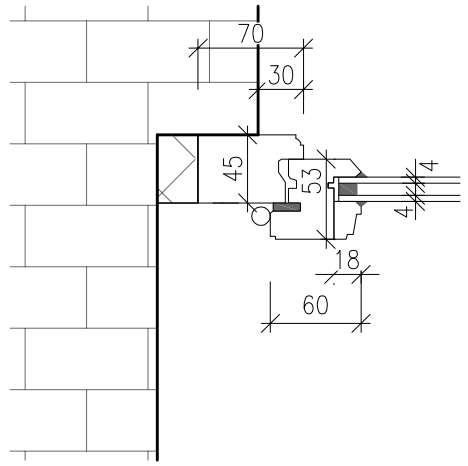

Detail 5

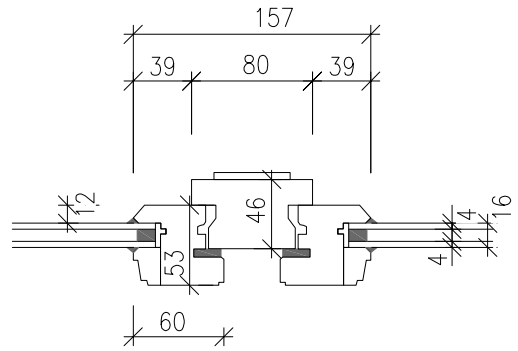

Detail 2

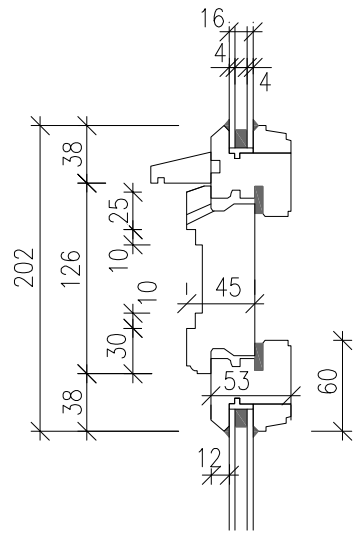

Detail 3

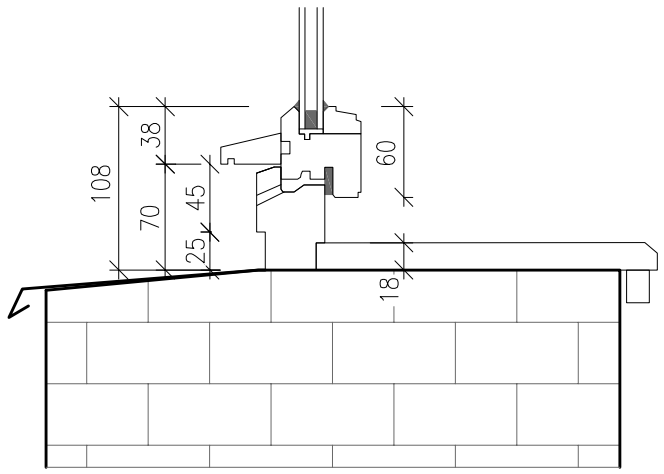

ZPRACOVATEL:
Projektová kancelář Vlčková Kolářová s.r.o., IČO: 086 09 985
U Hostavického potoka 787/37, Praha 14, 198 00

ZODP. PROJEKTANT	VYPRACOVAL	HLAVNÍ INŽENÝR PROJEKTU :
Ing. arch. Kateřina Kolářová	Ing. arch. K. Kolářová	Ing. arch. Kateřina KOLÁŘOVÁ

MÍSTO STAVBY: Areál Psychiatrické nemocnice Bohnice, Ústavní č.p. 131, Praha 8, 181 00

OBJEDNATEL: Psychiatrická nemocnice Bohnice, Ústavní č.p. 91/7, Praha 8, 181 00, IČO: 000 64 220

STAVBA:

Bytový dům č.p. 131 v areálu PNB

Výměna oken a repase vchodových dveří

STUPEŇ PD	DSP
ČÍSLO ZAKÁZKY	24_25
DATUM	06/2024
MĚŘÍTKO	1:5

VÝKRES :

OKNO 08 – DETAIL

ČÁST	ČÍSLO PŘÍLOHY
D.1.1	17

Obsah dokumentace je duševním vlastnictvím zpracovatele a je chráněn v rozsahu zákona č. 121/2000 Sb., o právu autorském. Tato dokumentace se smí používat pouze pro ty účely a činnosti, pro které byla zpracována. Zpracovatel dokumentace nepřijímá žádnou zodpovědnost za tuto dokumentaci vůči jiné straně než té, která ji zadala.

POHLED Z EXTERIÉRU

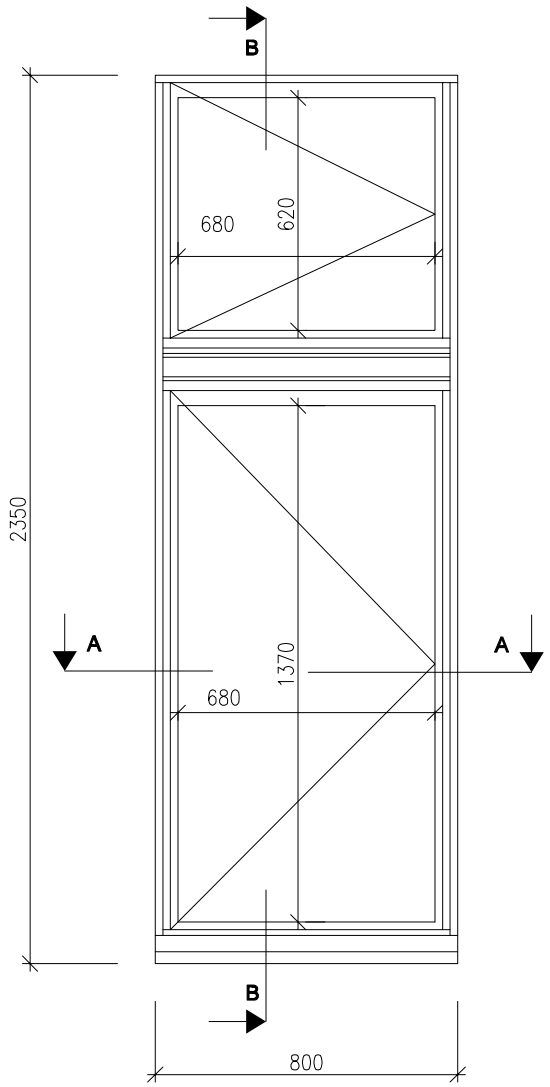

SVISLÝ ŘEZ B-B

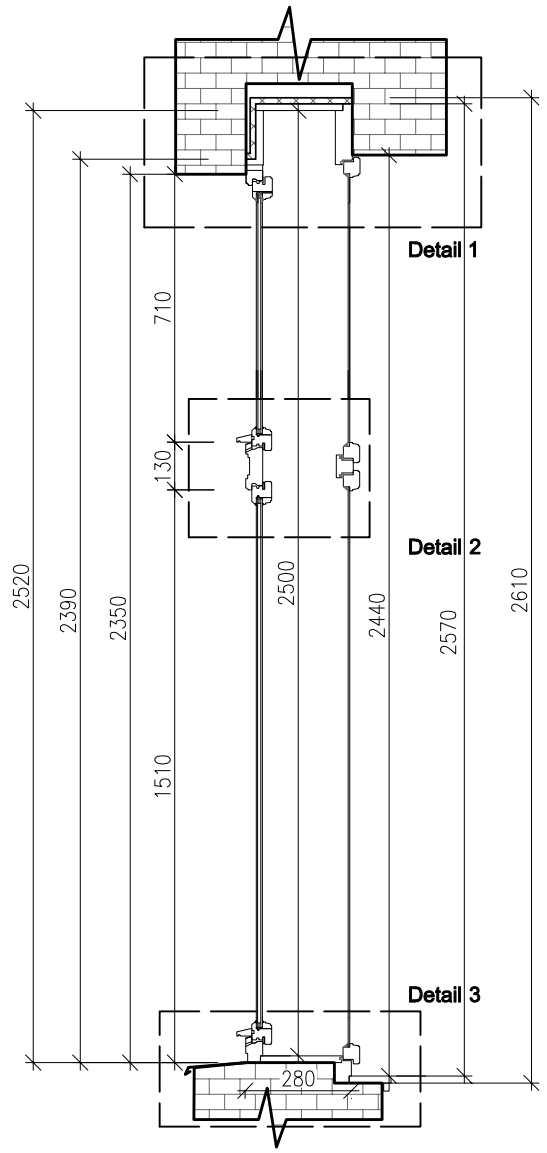

VODOROVNÝ ŘEZ A-A

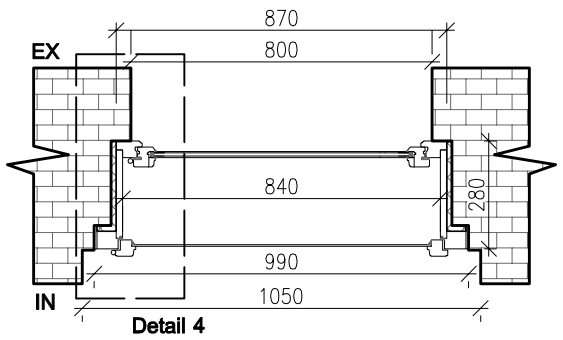

Detail 4

Označení:	**OK 09**
Popis:	JEDNOKŘÍDLÉ OKNO S NADSVĚTLÍKEM
Počet:	1 ks
Výrobní profil:	špaletové okno - složitá profilace křídel
Materiál:	smrk cink
Povrch. úprava:	EXT: zelená RAL 6011 INT: bílá RAL 1014
Výplň:	Vnější: izolační dvojsklo 4-8-4, distanční rámeček bílý Vnitřní: 4mm sklo do tmelu
Kování:	
Kličky:	Typ Individual (BERNAT) - surová mosaz
Závěsy:	Typ věžičkové ROTO A55, v barvě okna
Záskočka:	V barvě oken
Nárazník:	Surová mosaz
Skoba:	Šroubovací - v barvě oken
Parapet vnitřní:	Smrk, v barvě okna
Parapet vnější:	Pozink + nátěr
Profilace:	Složitá profilace křídel, klapačky, hrana křídla a frézovaný profil na poutci viz detail

ZPRACOVATEL:
Projektová kancelář Vlčková Kolářová s.r.o., IČO: 086 09 985
U Hostavického potoka 787/37, Praha 14, 198 00

ZODP. PROJEKTANT	VYPRACOVAL	HLAVNÍ INŽENÝR PROJEKTU :
Ing. arch. Kateřina Kolářová	Ing. arch. K. Kolářová	Ing. arch. Kateřina KOLÁŘOVÁ

MÍSTO STAVBY: Areál Psychiatrické nemocnice Bohnice, Ústavní č.p. 131, Praha 8, 181 00

OBJEDNATEL: Psychiatrická nemocnice Bohnice, Ústavní č.p. 91/7, Praha 8, 181 00, IČO: 000 64 220

STAVBA:
Bytový dům č.p. 131 v areálu PNB
Výměna oken a repase vchodových dveří

STUPEŇ PD	DSP
ČÍSLO ZAKÁZKY	24_25
DATUM	06/2024
MĚŘÍTKO	1:20

VÝKRES :
OKNO 09 – VÝKRES

ČÁST	ČÍSLO PŘÍLOHY
D.1.1	18

Obsah dokumentace je duševním vlastnictvím zpracovatele a je chráněn v rozsahu zákona č. 121/2000 Sb., o právu autorském. Tato dokumentace se smí používat pouze pro ty účely a činnosti, pro které byla zpracována. Zpracovatel dokumentace nepřijímá žádnou zodpovědnost za tuto dokumentaci vůči jiné straně než té, která ji zadala.

Detail 1

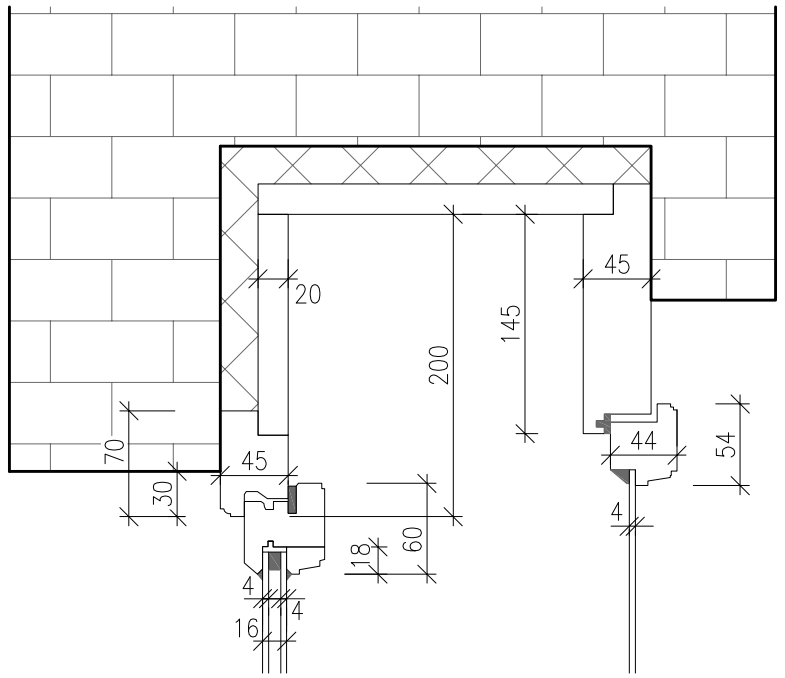

Detail 4

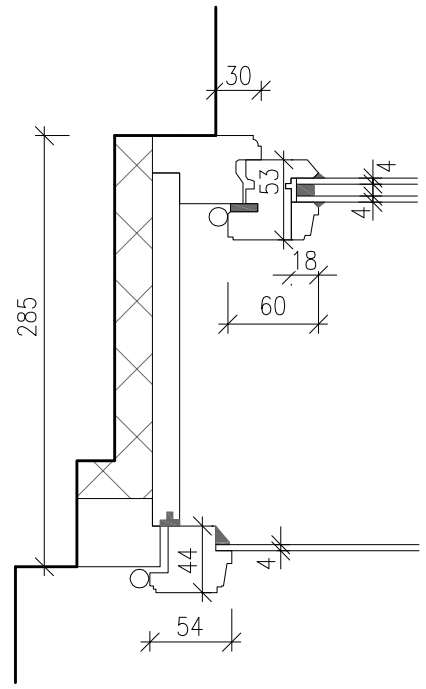

Detail 2

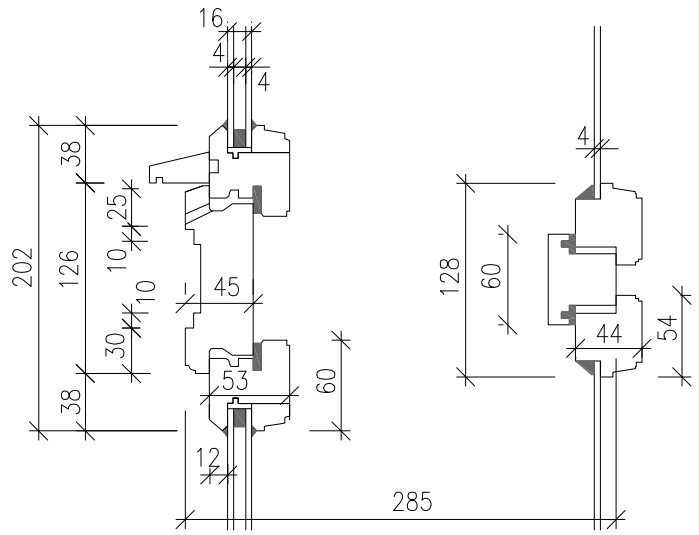

Detail 3

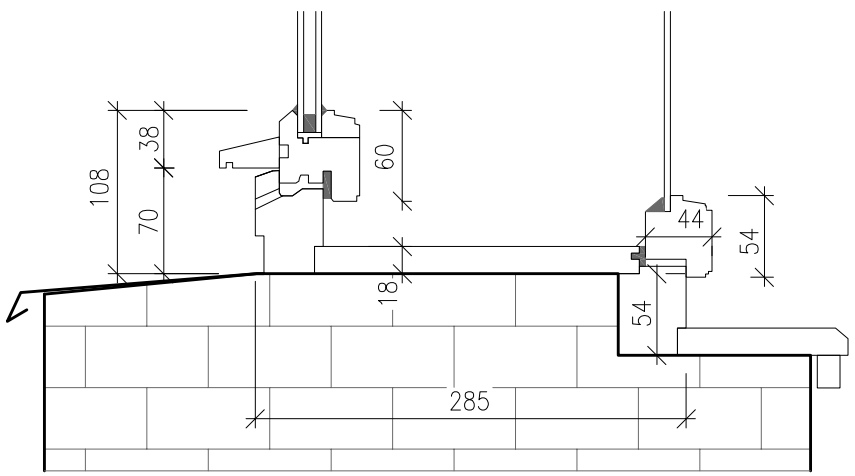

ZPRACOVATEL:
Projektová kancelář Vlčková Kolářová s.r.o., IČO: 086 09 985
U Hostavického potoka 787/37, Praha 14, 198 00

ZODP. PROJEKTANT	VYPRACOVAL	HLAVNÍ INŽENÝR PROJEKTU :
Ing. arch. Kateřina Kolářová	Ing. arch. K. Kolářová	Ing. arch. Kateřina KOLÁŘOVÁ

MÍSTO STAVBY: Areál Psychiatrické nemocnice Bohnice, Ústavní č.p. 131, Praha 8, 181 00

OBJEDNATEL: Psychiatrická nemocnice Bohnice, Ústavní č.p. 91/7, Praha 8, 181 00, IČO: 000 64 220

STAVBA:
Bytový dům č.p. 131 v areálu PNB
Výměna oken a repase vchodových dveří

STUPEŇ PD	DSP
ČÍSLO ZAKÁZKY	24_25
DATUM	06/2024
MĚŘÍTKO	1:5

VÝKRES :
OKNO 09 – DETAIL

ČÁST	ČÍSLO PŘÍLOHY
D.1.1	19

Obsah dokumentace je duševním vlastnictvím zpracovatele a je chráněn v rozsahu zákona č. 121/2000 Sb., o právu autorském.Tato dokumentace se smí používat pouze pro ty účely a činnosti, pro které byla zpracována. Zpracovatel dokumentace nepřijímá žádnou zodpovědnost za tuto dokumentaci vůči jiné straně než té, která ji zadala.

POHLED Z EXTERIÉRU

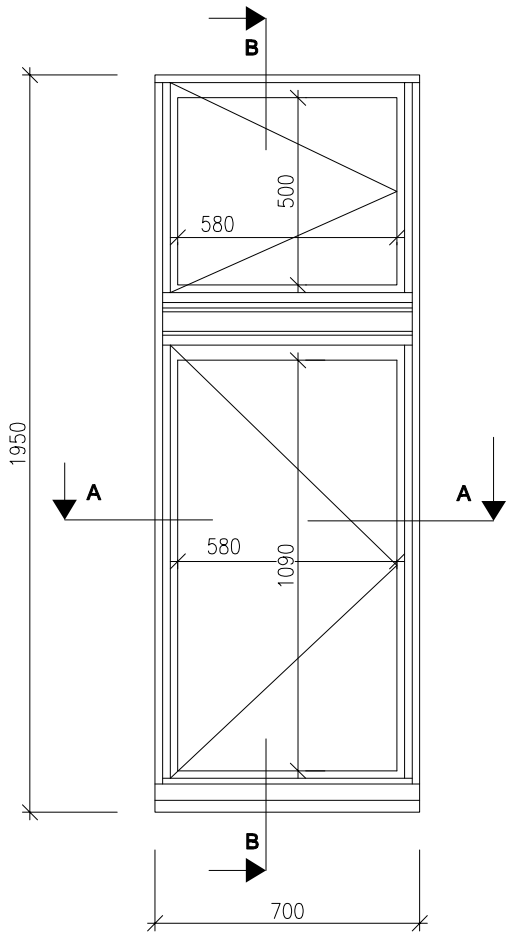

SVISLÝ ŘEZ B-B

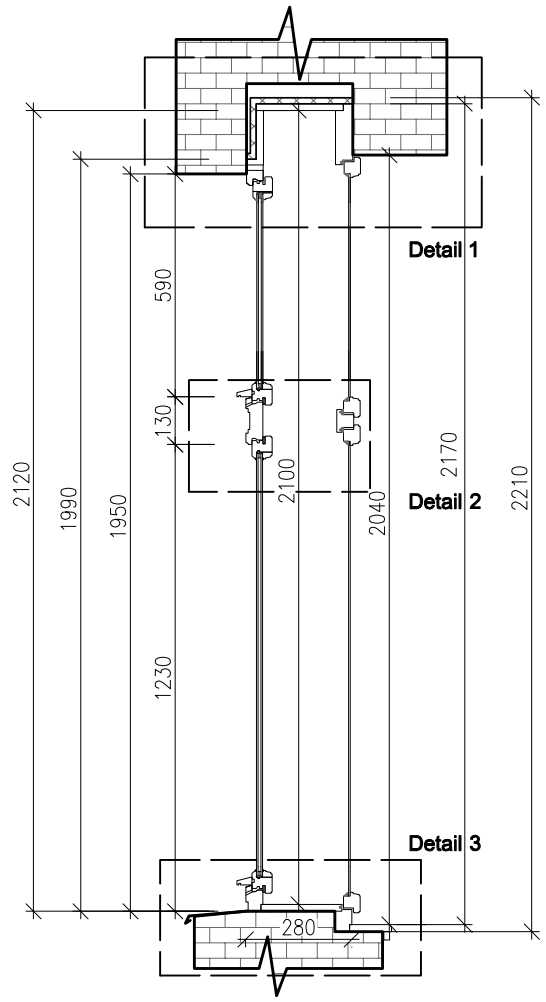

VODOROVNÝ ŘEZ A-A

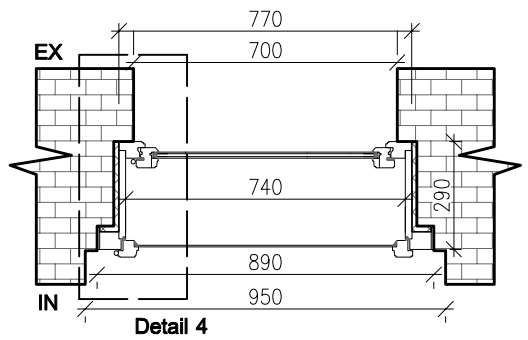

Označení:	**OK 10**
Popis:	JEDNOKŘÍDLÉ OKNO S NADSVĚTLÍKEM
Počet:	1 ks
Výrobní profil:	špaletové okno - složitá profilace křídel
Materiál:	smrk cink
Povrch. úprava:	EXT: zelená RAL 6011
	INT: bílá RAL 1014
Výplň:	Vnější: izolační dvojsklo 4-8-4, distanční rámeček bílý
	Vnitřní: 4mm sklo do tmelu
Kování:	
Kličky:	Typ Individual (BERNAT) - surová mosaz
Závěsy:	Typ věžičkové ROTO A55, v barvě okna
Záskočka:	V barvě oken
Nárazník:	Surová mosaz
Skoba:	Šroubovací - v barvě oken
Parapet vnitřní:	Smrk, v barvě okna
Parapet vnější:	Pozink + nátěr
Profilace:	Složitá profilace křídel, klapačky, hrana křídla a frézovaný profil na poutci viz detail

ZPRACOVATEL:
Projektová kancelář Vlčková Kolářová s.r.o., IČO: 086 09 985
U Hostavického potoka 787/37, Praha 14, 198 00

ZODP. PROJEKTANT	VYPRACOVAL	HLAVNÍ INŽENÝR PROJEKTU :
Ing. arch. Kateřina Kolářová	Ing. arch. K. Kolářová	Ing. arch. Kateřina KOLÁŘOVÁ

MÍSTO STAVBY: Areál Psychiatrické nemocnice Bohnice, Ústavní č.p. 131, Praha 8, 181 00

OBJEDNATEL: Psychiatrická nemocnice Bohnice, Ústavní č.p. 91/7, Praha 8, 181 00, IČO: 000 64 220

STAVBA:

Bytový dům č.p. 131 v areálu PNB

Výměna oken a repase vchodových dveří

STUPEŇ PD	DSP
ČÍSLO ZAKÁZKY	24_25
DATUM	06/2024
MĚŘÍTKO	1:20

VÝKRES :

OKNO 10 – VÝKRES

ČÁST	ČÍSLO PŘÍLOHY
D.1.1	**20**

Obsah dokumentace je duševním vlastnictvím zpracovatele a je chráněn v rozsahu zákona č. 121/2000 Sb., o právu autorském.Tato dokumentace se smí používat pouze pro ty účely a činnosti, pro které byla zpracována. Zpracovatel dokumentace nepřijímá žádnou zodpovědnost za tuto dokumentaci vůči jiné straně než té, která ji zadala.

Detail 1

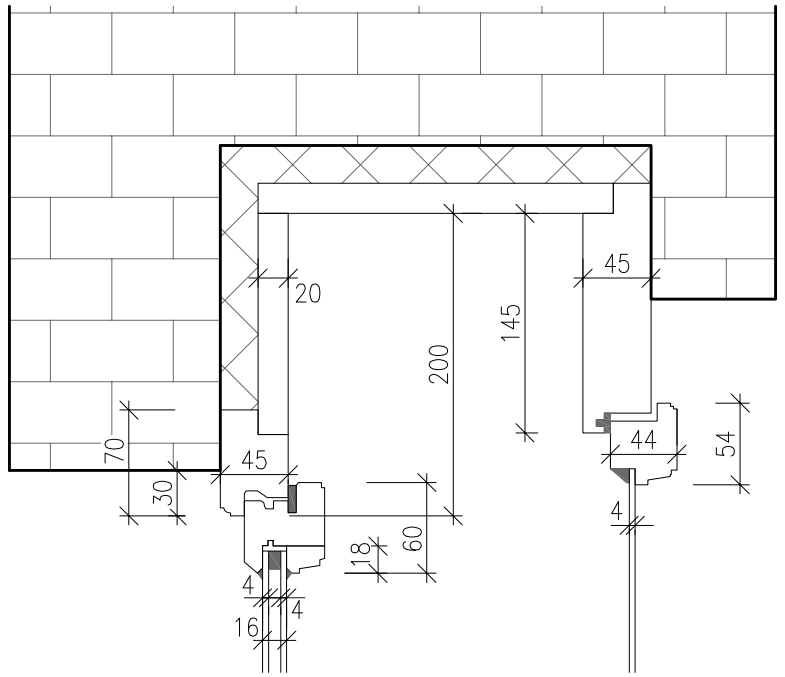

Detail 4

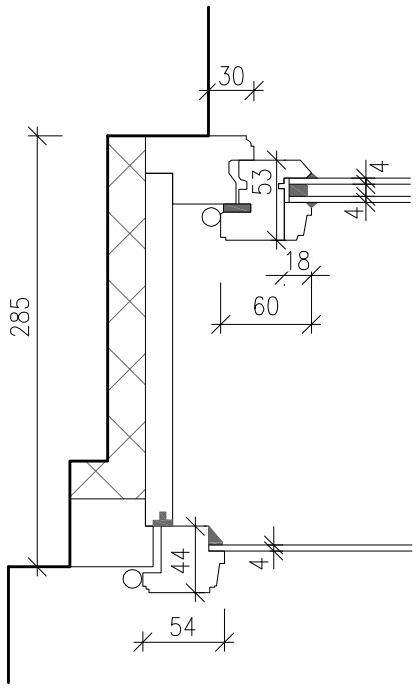

Detail 2

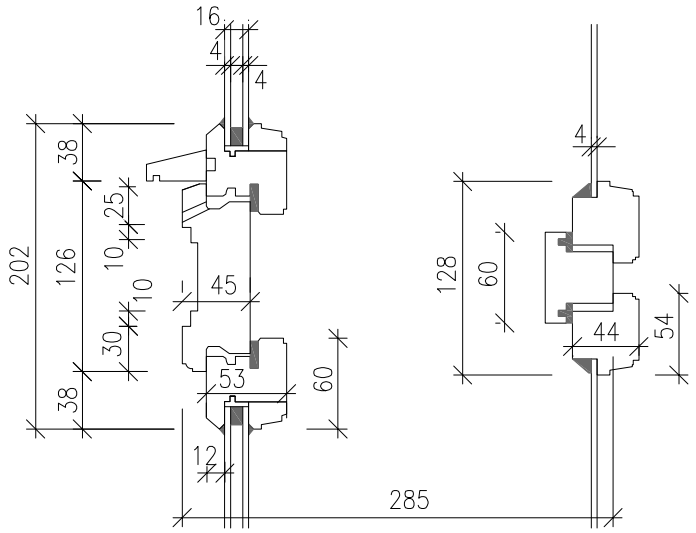

Detail 3

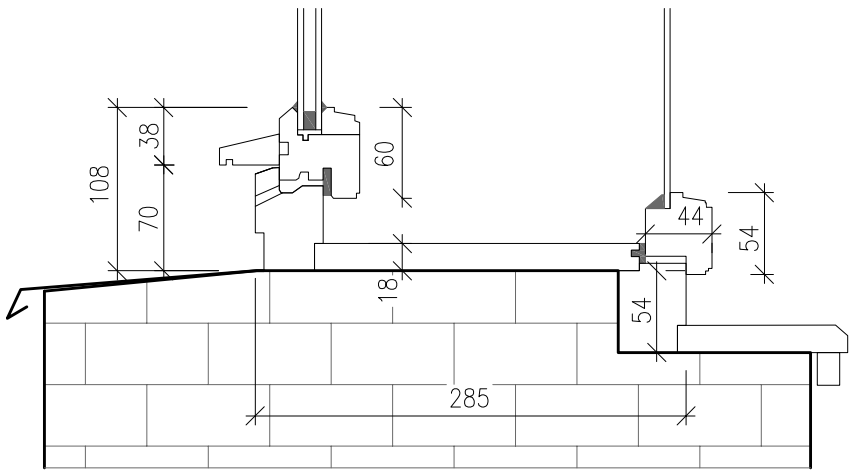

ZPRACOVATEL:
Projektová kancelář Vlčková Kolářová s.r.o., IČO: 086 09 985
U Hostavického potoka 787/37, Praha 14, 198 00

ZODP. PROJEKTANT	VYPRACOVAL	HLAVNÍ INŽENÝR PROJEKTU :
Ing. arch. Kateřina Kolářová	Ing. arch. K. Kolářová	Ing. arch. Kateřina KOLÁŘOVÁ

MÍSTO STAVBY: Areál Psychiatrické nemocnice Bohnice, Ústavní č.p. 131, Praha 8, 181 00

OBJEDNATEL: Psychiatrická nemocnice Bohnice, Ústavní č.p. 91/7, Praha 8, 181 00, IČO: 000 64 220

STAVBA:
Bytový dům č.p. 131 v areálu PNB
Výměna oken a repase vchodových dveří

STUPEŇ PD	DSP
ČÍSLO ZAKÁZKY	24_25
DATUM	06/2024
MĚŘÍTKO	1:5

VÝKRES :
OKNO 10 – DETAIL

ČÁST	ČÍSLO PŘÍLOHY
D.1.1	21

Obsah dokumentace je duševním vlastnictvím zpracovatele a je chráněn v rozsahu zákona č. 121/2000 Sb., o právu autorském.Tato dokumentace se smí používat pouze pro ty účely a činnosti, pro které byla zpracována. Zpracovatel dokumentace nepřijímá žádnou zodpovědnost za tuto dokumentaci vůči jiné straně než té, která ji zadala.

POHLED Z EXTERIÉRU

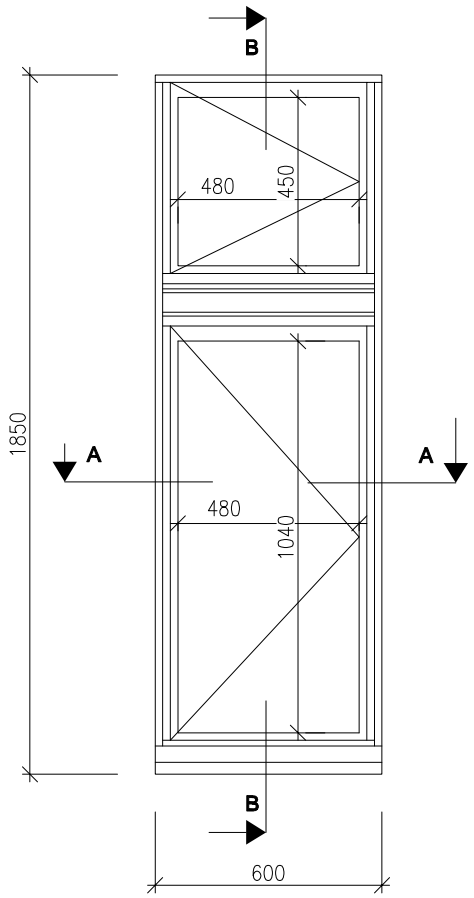

SVISLÝ ŘEZ B-B

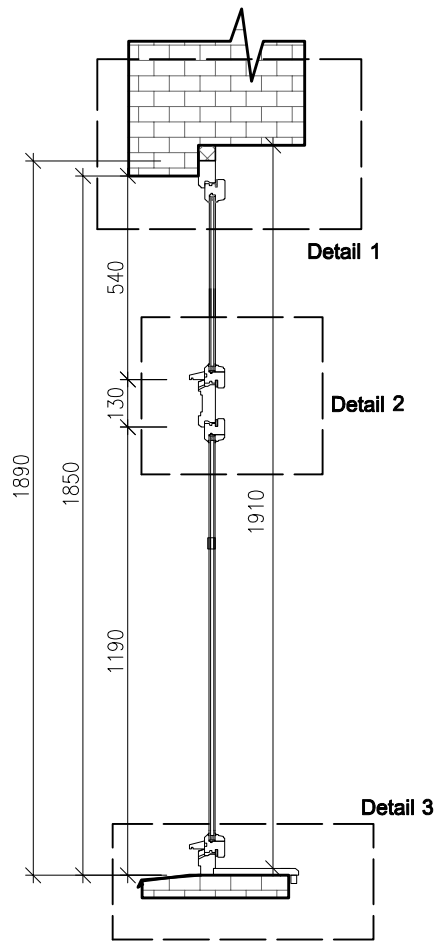

VODOROVNÝ ŘEZ A-A

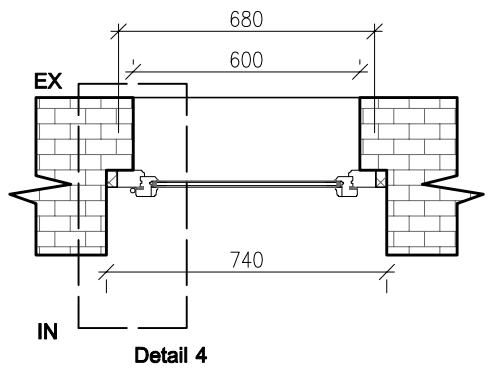

Označení:	**OK 11**
Popis:	JEDNOKŘÍDLÉ OKNO S NADSVĚTLÍKEM
Počet:	4 ks
Výrobní profil:	jednoduché okno - složitá profilace křídel
Materiál:	smrk cink
Povrch. úprava:	EXT: zelená RAL 6011
	INT: bílá RAL 1014
Výplň:	izolační dvojsklo 4-8-4, distanční rámeček bílý
Kování:	
Kličky:	Typ Individual (BERNAT) - surová mosaz
Závěsy:	Typ věžičkové ROTO A55, v barvě okna
Parapet vnitřní:	Smrk, v barvě okna
Parapet vnější:	Pozink + nátěr
Profilace:	Složitá profilace křídel, klapačky, hrana křídla a frézovaný profil na poutci viz detail

ZPRACOVATEL:
Projektová kancelář Vlčková Kolářová s.r.o., IČO: 086 09 985
U Hostavického potoka 787/37, Praha 14, 198 00

ZODP. PROJEKTANT	VYPRACOVAL	HLAVNÍ INŽENÝR PROJEKTU :
Ing. arch. Kateřina Kolářová	Ing. arch. K. Kolářová	Ing. arch. Kateřina KOLÁŘOVÁ

MÍSTO STAVBY: Areál Psychiatrické nemocnice Bohnice, Ústavní č.p. 131, Praha 8, 181 00

OBJEDNATEL: Psychiatrická nemocnice Bohnice, Ústavní č.p. 91/7, Praha 8, 181 00, IČO: 000 64 220

STAVBA:

Bytový dům č.p. 131 v areálu PNB

Výměna oken a repase vchodových dveří

STUPEŇ PD	DSP
ČÍSLO ZAKÁZKY	24_25
DATUM	06/2024
MĚŘÍTKO	1:20

VÝKRES :

OKNO 11 – VÝKRES

ČÁST	ČÍSLO PŘÍLOHY
D.1.1	**22**

Obsah dokumentace je duševním vlastnictvím zpracovatele a je chráněn v rozsahu zákona č. 121/2000 Sb., o právu autorském.Tato dokumentace se smí používat pouze pro ty účely a činnosti, pro které byla zpracována. Zpracovatel dokumentace nepřijímá žádnou zodpovědnost za tuto dokumentaci vůči jiné straně než té, která ji zadala.

Detail 1

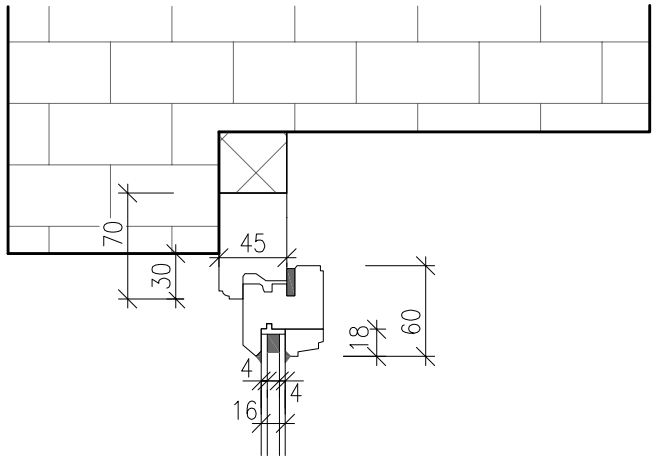

Detail 4

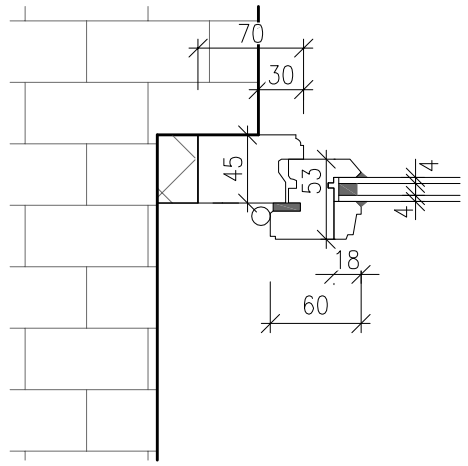

Detail 2

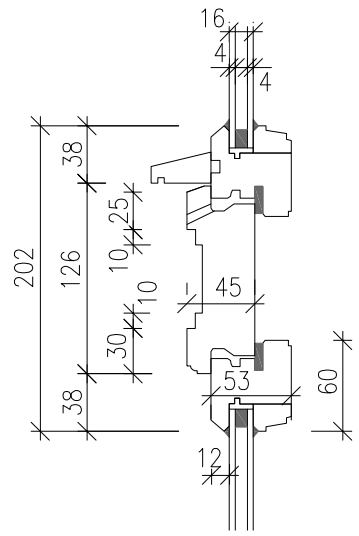

Detail 3

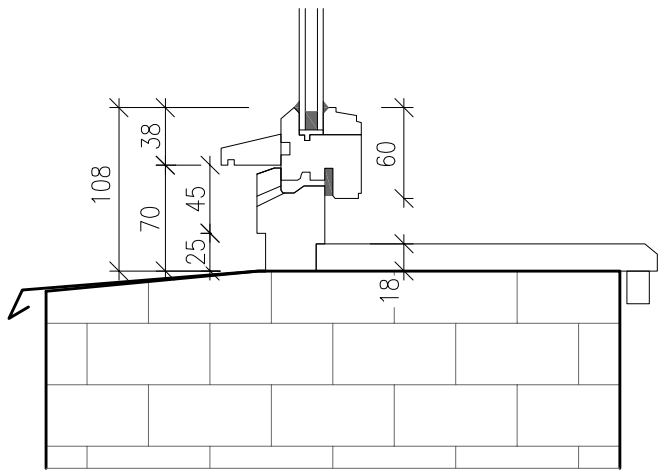

ZPRACOVATEL:
Projektová kancelář Vlčková Kolářová s.r.o., IČO: 086 09 985
U Hostavického potoka 787/37, Praha 14, 198 00

ZODP. PROJEKTANT	VYPRACOVAL	HLAVNÍ INŽENÝR PROJEKTU :
Ing. arch. Kateřina Kolářová	Ing. arch. K. Kolářová	Ing. arch. Kateřina KOLÁŘOVÁ

MÍSTO STAVBY: Areál Psychiatrické nemocnice Bohnice, Ústavní č.p. 131, Praha 8, 181 00

OBJEDNATEL: Psychiatrická nemocnice Bohnice, Ústavní č.p. 91/7, Praha 8, 181 00, IČO: 000 64 220

STAVBA:

Bytový dům č.p. 131 v areálu PNB

Výměna oken a repase vchodových dveří

STUPEŇ PD	DSP
ČÍSLO ZAKÁZKY	24_25
DATUM	06/2024
MĚŘÍTKO	1:5

VÝKRES :

OKNO 11 – DETAIL

ČÁST	ČÍSLO PŘÍLOHY
D.1.1	23

Obsah dokumentace je duševním vlastnictvím zpracovatele a je chráněn v rozsahu zákona č. 121/2000 Sb., o právu autorském. Tato dokumentace se smí používat pouze pro ty účely a činnosti, pro které byla zpracována. Zpracovatel dokumentace nepřijímá žádnou zodpovědnost za tuto dokumentaci vůči jiné straně než té, která ji zadala.

VÝKRES 1:20

POHLED Z EXTERIÉRU

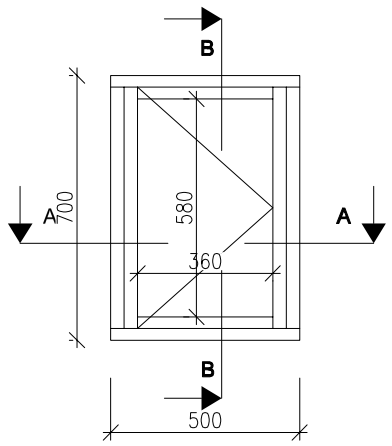

SVISLÝ ŘEZ B-B

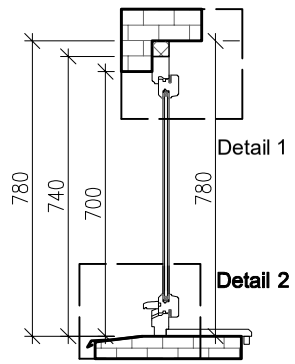

VODOROVNÝ ŘEZ A-A

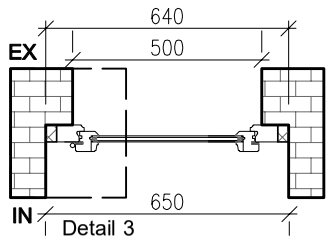

Označení:	**OK 12**
Popis:	JEDNOKŘÍDLÉ OKNO
Počet:	2 ks
Výrobní profil:	jednoduché okno - složitá profilace křídel
Materiál:	smrk cink
Povrch. úprava:	EXT: zelená RAL 6011
	INT: bílá RAL 1014
Výplň:	izolační dvojsklo 4-8-4, distanční rámeček bílý
Kování:	
Kličky:	Typ Individual (BERNAT) - surová mosaz
Závěsy:	Typ věžičkové ROTO A55, v barvě okna
Parapet vnitřní:	Smrk, v barvě okna
Parapet vnější:	Pozink + nátěr
Profilace:	Složitá profilace křídel, klapačky, hrana křídla a frézovaný profil na poutci viz detail

DETAILY 1:5

Detail 1

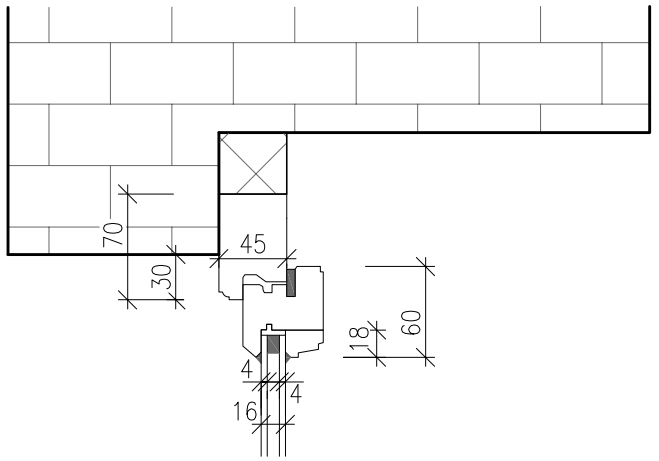

Detail 4

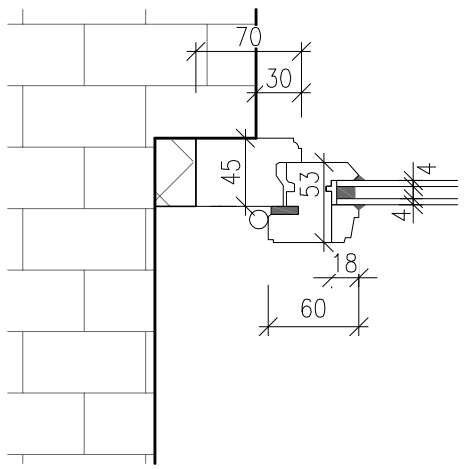

Detail 2

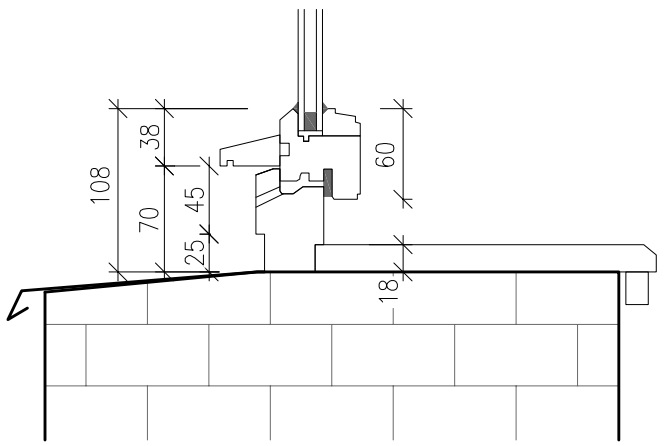

ZPRACOVATEL:
Projektová kancelář Vlčková Kolářová s.r.o., IČO: 086 09 985
U Hostavického potoka 787/37, Praha 14, 198 00

ZODP. PROJEKTANT	VYPRACOVAL	HLAVNÍ INŽENÝR PROJEKTU :
Ing. arch. Kateřina Kolářová	Ing. arch. K. Kolářová	Ing. arch. Kateřina KOLÁŘOVÁ

MÍSTO STAVBY: Areál Psychiatrické nemocnice Bohnice, Ústavní č.p. 131, Praha 8, 181 00

OBJEDNATEL: Psychiatrická nemocnice Bohnice, Ústavní č.p. 91/7, Praha 8, 181 00, IČO: 000 64 220

STAVBA:
Bytový dům č.p. 131 v areálu PNB
Výměna oken a repase vchodových dveří

STUPEŇ PD	DSP
ČÍSLO ZAKÁZKY	24_25
DATUM	06/2024
MĚŘÍTKO	1:20, 1:5

VÝKRES :
OKNO 12 – VÝKRES

ČÁST	ČÍSLO PŘÍLOHY
D.1.1	24

Obsah dokumentace je duševním vlastnictvím zpracovatele a je chráněn v rozsahu zákona č. 121/2000 Sb., o právu autorském. Tato dokumentace se smí používat pouze pro ty účely a činnosti, pro které byla zpracována. Zpracovatel dokumentace nepřijímá žádnou zodpovědnost za tuto dokumentaci vůči jiné straně než té, která ji zadala.

VÝKRES 1:20

POHLED Z EXTERIÉRU

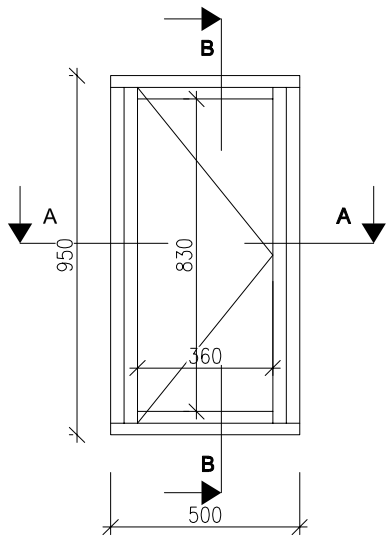

SVISLÝ ŘEZ B-B

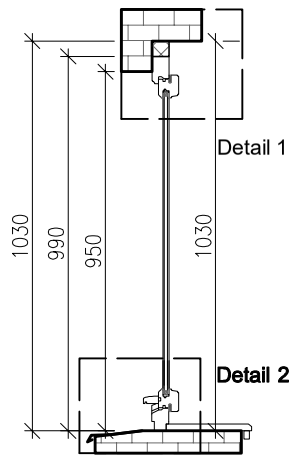

VODOROVNÝ ŘEZ A-A

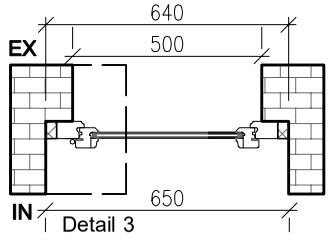

Označení:	**OK 13**
Popis:	JEDNOKŘÍDLÉ OKNO
Počet:	4 ks
Výrobní profil:	jednoduché okno - složitá profilace křídel
Materiál:	smrk cink
Povrch. úprava:	EXT: zelená RAL 6011
	INT: bílá RAL 1014
Výplň:	izolační dvojsklo 4-8-4, distanční rámeček bílý
Kování:	
Kličky:	Typ Individual (BERNAT) - surová mosaz
Závěsy:	Typ věžičkové ROTO A55, v barvě okna
Parapet vnitřní:	Smrk, v barvě okna
Parapet vnější:	Pozink + nátěr
Profilace:	Složitá profilace křídel, klapačky, hrana křídla a frézovaný profil na poutci viz detail

DETAILY 1:5

Detail 1

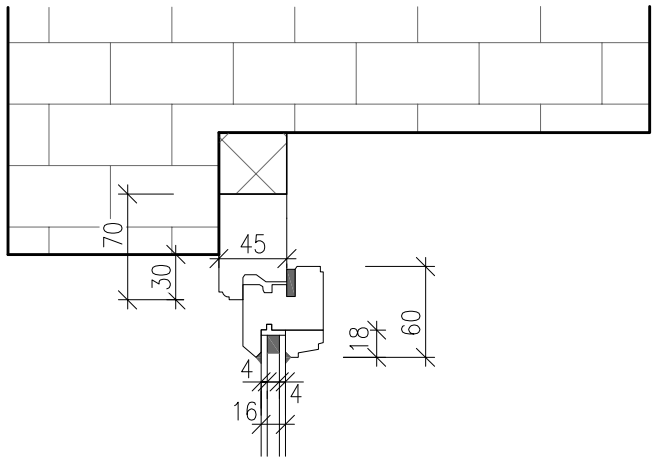

Detail 4

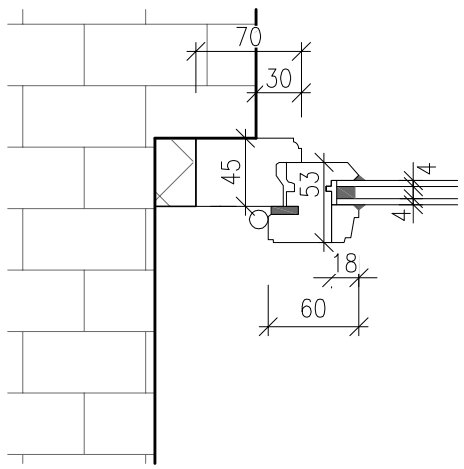

Detail 2

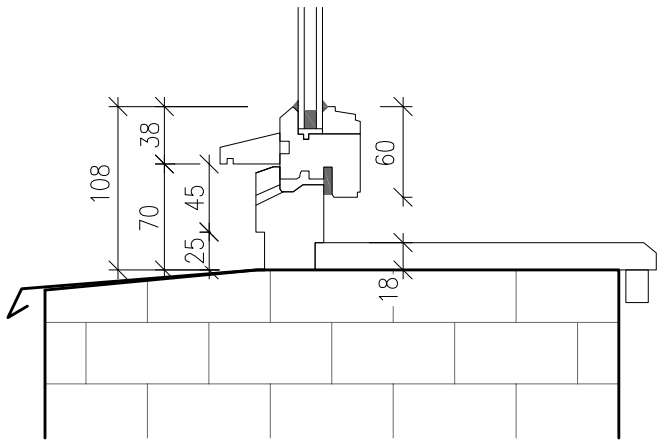

ZPRACOVATEL:
Projektová kancelář Vlčková Kolářová s.r.o., IČO: 086 09 985
U Hostavického potoka 787/37, Praha 14, 198 00

ZODP. PROJEKTANT	VYPRACOVAL	HLAVNÍ INŽENÝR PROJEKTU :
Ing. arch. Kateřina Kolářová	Ing. arch. K. Kolářová	Ing. arch. Kateřina KOLÁŘOVÁ

MÍSTO STAVBY: Areál Psychiatrické nemocnice Bohnice, Ústavní č.p. 131, Praha 8, 181 00

OBJEDNATEL: Psychiatrická nemocnice Bohnice, Ústavní č.p. 91/7, Praha 8, 181 00, IČO: 000 64 220

STAVBA:
Bytový dům č.p. 131 v areálu PNB
Výměna oken a repase vchodových dveří

STUPEŇ PD	DSP
ČÍSLO ZAKÁZKY	24_25
DATUM	06/2024
MĚŘÍTKO	1:20, 1:5

VÝKRES :
OKNO 13 – VÝKRES

ČÁST	ČÍSLO PŘÍLOHY
D.1.1	25

Obsah dokumentace je duševním vlastnictvím zpracovatele a je chráněn v rozsahu zákona č. 121/2000 Sb., o právu autorském. Tato dokumentace se smí používat pouze pro ty účely a činnosti, pro které byla zpracována. Zpracovatel dokumentace nepřijímá žádnou zodpovědnost za tuto dokumentaci vůči jiné straně než té, která ji zadala.