Dodatek č.2 ke Smlouvě o dílo

ID: 173637

uzavřené dne 20.12.2023 dle § 2586 a násl. zákona č. 89/2012 Sb.,
občanský zákoník, ve znění pozdějších předpisů (dále jen „občanský zákoník“)
na akci

„Domov důchodců Proseč u Pošné – Rekonstrukce EPS“

I. Smluvní strany

Objednatel:	**Kraj Vysočina**
se sídlem:	Jihlava, Žižkova 1882/57, PSČ 586 01
zastoupený:	Ing. Martinem Kuklou, hejtmanem kraje
zástupce pro věci smluvní:	Ing. Martin Kukla, hejtman kraje
k podpisu smlouvy pověřen:	Ing. Martin Kukla, hejtman kraje
zástupce pro věci technické:	Martin Kocmánek, Ing. Jan Kalina, odbor majetkový KrÚ Kraje Vysočina
Tel:	+420 564602214; +420 56460419
IČO:	708 90 749
DIČ:	CZ70890749
bankovní spojení:	Komerční banka, a.s.
číslo účtu:	123-6403810267/0100

Zhotovitel:	**SPACE COM spol. s r.o.**
se sídlem:	Humpolec, Na Závodí 1668, PSČ 396 01
zastoupený:	Liborem Pavlasem, jednatelem
zástupce pro věci smluvní:	Libor Pavlas, jednatel
zástupce pro věci technické:	Libor Pavlas, jednatel
osoba pověřená vedením stavby:	Jiří Kos, Ing. František Šedivý
tel./email:	+420 565650650/info@spacecom.cz
IČO:	260 25 337
DIČ:	CZ26025337
bankovní spojení:	Raiffeisenbank, a.s.
číslo účtu:	166801668/5500
zápis v obchodním rejstříku:	vedeného u Krajského soudu v Českých Budějovicích, vložka C 9713

II. Předmět dodatku

Předmětem tohoto Dodatku č. 2 ke Smlouvě o dílo ze dne 20. 12. 2023 ve znění Dodatku č.1 ze dne 7.2. 2024 je úprava předmětu díla a ceny díla v důsledku nutnosti provedení dodatečných stavebních prací.
Jedná se o změny:

a) dle § 222 odst. 4 ZZVZ blíže popsané ve změnovém listu č. 04, 05, 06, 07, 08, 09, 10, 14 a 15, a
b) dle § 222 odst. 6 ZZVZ blíže popsané ve změnovém listu č. 01, 02, 03, 11, 12, 13, 16, 17, 18, 19 a 20,

jejichž potřeba vznikla v průběhu realizace díla a které jsou nezbytné pro dokončení akce. Tyto změny nemění celkovou povahu předmětu plnění a jsou proto posouzeny jako nepodstatné změny původního závazku.

Smluvní strany se proto dohodly v souladu s čl. 14., odst. 14.1. Smlouvy o dílo na uzavření Dodatku č. 2, kterým se mění níže uvedená ustanovení Smlouvy o dílo takto:

1) **Článek 1 – Smluvní strany**

Na straně objednatele se mění zástupce Kraje Vysočina : Ing. Martin Kukla, hejtman kraje

Ostatní údaje o objednateli se nemění.

2) **Článek 2 – Předmět smlouvy**

Předmět díla se mění v rozsahu víceprací a méněprací uvedených ve Změnových listech, které jsou nedílnou součástí tohoto Dodatku č. 2.

3) V **Článku 4 - Cena za dílo,** se **odst. 4.2.** v plném rozsahu ***ruší a nahrazuje*** novým:

Cena za provedení díla je sjednaná takto:

Cena díla celkem bez DPH činí:	**9 147 451,31 Kč**
DPH 12 %:	1 097 694,16 Kč
Cena díla celkem s DPH činí:	**10 245 145,47 Kč**

slovy: deset milionů dvě stě čtyřicet pět tisíc sto čtyřicet pět korun českých a čtyřicet sedm haléřů

Rekapitulace ceny:

Cena díla před uzavřením Dodatku č. 2

Cena díla celkem bez DPH:	**9 751 779,84 Kč**

Cena víceprací a méněprací dle ust. § 222 odst. 4 ZZVZ

Cena víceprací bez DPH:	**+ 711 440,86 Kč**
Cena méněprací bez DPH:	**- 0,00 Kč**
Cena víceprací-méněpráce bez DPH:	**+ 711 440,86 Kč**

Cena víceprací a méněprací dle ust. § 222 odst. 6 ZZVZ

Cena víceprací bez DPH:	**+ 1 538 716,98 Kč**
Cena méněprací bez DPH:	**- 2 854 486,37 Kč**
Cena víceprací-méněpráce bez DPH:	**- 1 315 769,39 Kč**

Bližší specifikace ceny díla je vymezena v přiložených změnových listech.

III. Závěrečná ustanovení

Ostatní ujednání shora citované Smlouvy tímto Dodatkem č. 2 nedotčená se nemění. Obě strany potvrzují svým podpisem, že se seznámily s celým obsahem tohoto Dodatku č. 2 a souhlasí s ním.

Tento Dodatek č. 2 nabývá platnosti dnem podpisu a účinnosti dnem uveřejnění v informačním systém veřejné správy – Registru smluv. Zhotovitel výslovně souhlasí se zveřejněním celého textu tohoto Dodatku č. 2 včetně podpisů v informačním systému veřejné správy – Registru smluv. Smluvní strany se dohodly, že zákonnou povinnost dle § 5 odst. 2 zákona č. 340/2015 Sb., o zvláštních podmínkách účinnosti některých smluv, uveřejňování těchto smluv a o registru smluv (zákon o registru smluv) ve znění pozdějších předpisů, splní objednatel. Smluvní strany současně berou na vědomí, že nebyla-li smlouva, na niž se vztahuje povinnost uveřejnění prostřednictvím registru smluv, uveřejněna prostřednictvím registru smluv ani do tří měsíců ode dne, kdy byla uzavřena, platí, že je zrušena od počátku.

Dodatek č. 2 je vyhotoven v elektronické podobě, a to se zaručenými elektronickými podpisy zástupců smluvních stran založenými na kvalifikovaném certifikátu.

Přílohy:
– změnové listy č. 01 – 20

Za zhotovitele	Za objednatele
Digitally signed by Libor Pavlas DN: C=CZ, CN=Libor Pavlas, SN=Pavlas, G=Libor, SERIALNUMBER=P798674 Reason: I am the author of this document Location: HUMPOLEC Date: 2024.11.25 16:13:37+01'00' Foxit PDF Reader Version: 2024.3.0	Ing. Martin Kukla Digitálně podepsal Ing. Martin Kukla Datum: 2024.11.29 07:40:53 +01'00'
……	……
Libor Pavlas jednatel společnosti	Ing. Martin Kukla hejtman kraje

Evidenční list změny stavby

Název stavby :	Označení změnového listu :
Domov důchodců Proseč u Pošné - rekonstrukce EPS	ZL01
Smlouva o dílo (SoD) ze dne 3.10.2023	

Smluvní strany :
Objednatel : Kraj vysočina, Žižkova 188/57, Jihlava, 586 01
Zhotovitel : SPACE COM spol. s r.o., Na Závodí 1668, Humpolec, 396 01

Obsah (seznam příloh) :	
☑	Položkový rozpočet
☐	Výkresová část
☑	Další doklady - doplňující podklady k položkovému rozpočtu - nabídky pro individuální položky

Popis změny, technické řešení :
Změna v dodávce požárních dveří oproti zadávací dokumentaci dle požadavků NPÚ a projektové dokumentace

Původní řešení dle smluvní dokumentace :
Projektový rozpočet řeší 3x dveře jednokřídlé dřevotřískové protipožární EI (EW) 30 D3 povrch laminátový plné 800x1970mm + 2x dveře jednokřídlé dřevotřískové protipožární EI (EW) 30 D3 povrch laminátový plné 1000x1970mm.

Navržené řešení :
Na základě projektové dokumentace (tabulky PSV) a v návaznosti na požadavky NPÚ je však požadováno dodání 3x plných hladkých falcovýh dveří (vč. 2 ocelových zárubní, které byly rozpočtovány) a 3x plných masívních dřevěných kazetových falcových kopií historických dveří s požární odolností vč. dřevěných obložek, samozavírače. Všechny dveře pak mají mít kování klika / klika v provedení (designu) Alt-Wien, staromosaz

Zdůvodnění změny :
Změna vychází z projektové dokumentace, reálné situace v objektu a z požadavků ze strany Národního památkového ústavu vzhledem k památkové povaze objektu

Dopad do termínu : ~~ANO~~ - NE

Cena navrhovaných méněprací (bez DPH)	Cena navrhovaných víceprací (bez DPH)	Cena navrhovaných méněprací a víceprací celkem (bez DPH)	Poznámka
0,00 Kč	290 444,00 Kč	290 444,00 Kč	**ceny jsou uvedeny bez DPH**

Objednatel a Zhotovitel se dohodli, že bude provedena změna, jež je popsána v tomto ZL. Podpis vyjadřuje souhlas se změnou a její zahrnutí do dodatku smlouvy o dílo.

		Datum	Podpis
Za objednatele	Martin Kocmánek	18.11.2024	
Za zhotovitele	Libor Pavlas	14. 11. 2024	
Za TDS	Jiří Lukšíček	14. 11. 2024	
Za projektanta	Jakub Rybář	14. 11. 2024	

Kraj Vysočina
Žižkova 1882/57
58601 Jihlava

CENOVÁ NABÍDKA

ZAKÁZKA

Číslo:
Zakázka: DD Prosec ZL01 - Vícepráce - Změna v dodávce požárních dveří oproti zadávací dokumentaci
Komentář:

FIRMY

Zhotovitel: SPACE COM spol. s r.o.

REALIZAČNÍ TÝM

---: ---

ROZPOČET

Celkem (bez DPH):	**290 444**	**Kč**
DPH:	34 853	Kč
Celkem včetně DPH:	325 297	Kč

DD Prosec ZL01 - Vícepráce - Změna v dodávce požárních dveří oproti zadávací dokumentaci - Verze 2

Popis	Cena
2024050: Domov důchodců Proseč u Pošné - rekonstrukce EPS	**290 444**
SO-01: Domov důchodců	***290 444***
SO-01.: Domov důchodců	**290 444**
PSV: Práce a dodávky PSV	***290 444***
766_00: Konstrukce truhlářské, okna a dveře	***290 444***
Celkem (bez DPH)	**290 444**
DPH	**34 853**
DPH 12 % ze základny: 290 444	34 853
Celkem (včetně DPH)	**325 297**

DD Prosec ZL01 - Vícepráce - Změna v dodávce požárních dveří oproti zadávací dokumentaci - Verze 2

Místnosti: 2.27, 2.45

Poř.	Typ	Kód	Popis	MJ	Výměra	Jedn. Cena	Cena	Cenová soustava
	Stavba		**2024050: Domov důchodců Proseč u Pošné - rekonstrukce EPS**				**290 444**	
	Objekt		***SO-01: Domov důchodců***				***290 444***	
	Podobjekt		**SO-01.: Domov důchodců**				**290 444**	
	Skupina		***PSV: Práce a dodávky PSV***				***290 444***	
	Oddíl		***766_00: Konstrukce truhlářské, okna a dveře***				***290 444***	
1	SUB	968062455R00	Vybourání dřevěných dveřních zárubní pl. do 2 m2	m2	2,000	250,00	500	SoD
2	SUB	766661422R00	Montáž dveří protipožárních 1křid. nad 80 cm jednokřídlých do obložkové zárubně	kus	1,000	1 710,00	1 710	SoD
3	SUB	766660717	Montáž samozavírače na ocelovou zárubeň a dveřní křídlo	kus	1,000	300,00	300	SoD
4	SUB	766660718	Montáž stavěče dveřního křídla	kus	1,000	100,00	100	SoD
5	SUB	766660725A1	Montáž zajišťovací odpružené střelky	ks	1,000	500,00	500	SoD
6	SUB	766660728	Montáž dveřního interiérového kování - zámku	ks	1,000	100,00	100	SoD
7	SUB	766660729	Montáž dveřního interiérového kování - štítku s klikou	kus	1,000	200,00	200	SoD
8	SUB	766682211	Montáž zárubní obložkových protipožárních pro dveře jednokřídlové tl stěny do 170 mm	ks	1,000	2 000,00	2 000	SoD
10	SUB	54914124	Dveřní kování ochrané ALT WIEN (staromosaz) - klika (pár)	ks	6,000	2 814,00	16 884	NAB
11	SUB	54916362	Kování dveřní stavěč dveří	ks	1,000	150,00	150	SoD
12	SUB	54917250A	Samozavírač dveří s hřebenovou technologií (C2=10000 cyklů)	ks	1,000	2 000,00	2 000	SoD
13	SUB	54924011	Zámek	ks	1,000	200,00	200	SoD
14	SUB	553-001	Zajišťovací odpružená střelka	ks	1,000	1 800,00	1 800	SoD
15	SUB	55341451	Dveře plné kazetové falcové masív, PO EI 30 DP3/C,S 1000x1970mm, dřevěna obložková zárubeň	kus	2,000	88 840,00	177 680	NAB
16	SUB	55341452.AR	Dveře plné kazetové falcové masív, PO EI 30 DP3/C 1000x1970mm, dřevěna obložková zárubeň	kus	1,000	86 320,00	86 320	NAB

Evidenční list změny stavby

Název stavby :	Označení změnového listu :
Domov důchodců Proseč u Pošné - rekonstrukce EPS	ZL02
Smlouva o dílo (SoD) ze dne 3.10.2023	

Smluvní strany :

Objednatel : Kraj vysočina, Žižkova 188/57, Jihlava, 586 01

Zhotovitel : SPACE COM spol. s r.o., Na Závodí 1668, Humpolec, 396 01

Obsah (seznam příloh) :

- [x] Položkový rozpočet
- [ ] Výkresová část
- [ ] Další doklady

Popis změny, technické řešení :
Řešení SDK požárního úseku pro ústřednu EPS místo protipožárního rozvaděče

Původní řešení dle smluvní dokumentace :
Nástěnná skříň protipožární 1200x 600x 300 jednokřídlé dveře pro ústřednu EPS - box EI 60 DP1/ dveře EI 30 DP3

Navržené řešení :
Protipožární skříň bude zaměněna za nehořlavou SDK příčku s revizními dvířky a odpovídajícími parametry z hlediska požární odolnosti a certifikace

Zdůvodnění změny :
Důvodem je nedostatečná prostorová kapacita rozpočtované skříně vůči reálnému požadavku. Sekundárním důvodem je eliminace kolizního zasahování do prostoru činnosti provozních zaměstnanců v místě realizace

Dopad do termínu : ~~ANO~~ - NE

Cena navrhovaných méněprací (bez DPH)	Cena navrhovaných víceprací (bez DPH)	Cena navrhovaných méněprací a víceprací celkem (bez DPH)	Poznámka
0,00 Kč	44 118,05 Kč	44 118,05 Kč	**ceny jsou uvedeny bez DPH**

Objednatel a Zhotovitel se dohodli, že bude provedena změna, jež je popsána v tomto ZL. Podpis vyjadřuje souhlas se změnou a její zahrnutí do dodatku smlouvy o dílo.

		Datum	Podpis
Za objednatele	Martin Kocmánek	18.11.2024	
Za zhotovitele	Libor Pavlas	14.11.2024	
Za TDS	Jiří Lukšíček	14.11.2024	
Za projektanta	Jakub Rybář	14.11.2024	

Kraj Vysočina
Žižkova 1882/57
58601 Jihlava

CENOVÁ NABÍDKA

ZAKÁZKA

Číslo:
Zakázka: DD Prosec ZL02 - řešení SDK požárního úseku pro ústřednu EPS místo protipožárního rozvaděče
Komentář:

FIRMY

Zhotovitel: SPACE COM spol. s r.o.

REALIZAČNÍ TÝM

---: ---

ROZPOČET

Celkem (bez DPH):	**44 118,05**	**Kč**
DPH:	5 294,17	Kč
Celkem včetně DPH:	49 412,22	Kč

řešení SDK požárního úseku pro ústřednu EPS místo protipožárního rozvaděče - Verze URS 2

Popis	Cena
S: Stavba	**44 118,05**
S	***44 118,05***
SO: 01 - Domov důchodců	**44 118,05**
01_00: 1 - Architektonicko-stavební řešení	***44 118,05***
M: Práce a dodávky M	–
922: Slaboproud	–
922.: Slaboproud	–
PSV: Práce a dodávky PSV	***44 118,05***
763: Konstrukce suché výstavby	44 118,05
763.: Konstrukce montované	*31 351,22*
7631: Konstrukce montované - z desek sádrokartonových	*12 766,84*
Celkem (bez DPH)	**44 118,05**
DPH	**5 294,17**
DPH 12 % ze základny: 44 118	5 294,17
Celkem (včetně DPH)	**49 412,22**

DD Prosec ZL02 - řešení SDK požárního úseku pro ústřednu EPS místo protipožárního rozvaděče - Verze URS 24-II

Místnosti: 1.17

Poř.	Typ	Kód	Popis	MJ	Výměra	Jedn. Cena	Cena	Cenová soustava
	Stavba		**S: Stavba**				**44 118,05**	
	Skupina objektů		***S***				***44 118,05***	
	Objekt		**SO: 01 - Domov důchodců**				**44 118,05**	
	Podobjekt		***01_00: 1 - Architektonicko-stavební řešení***				***44 118,05***	
	Skupina		***PSV: Práce a dodávky PSV***				***44 118,05***	
	Oddíl		763: Konstrukce suché výstavby				44 118,05	
	Pododdíl		*763.: Konstrukce montované*				*31 351,22*	
28	SP	998763303	Přesun hmot tonážní pro konstrukce montované z desek v objektech v přes 12 do 24 m	t	0,060	1 350,00	81,22	URS 24-II
71	H	59030765	dvířka revizní protipožární pro stěny a podhledy EI 30 600x800 mm	kus	2,000	11 500,00	23 000,00	URS 24-II
78	H	59030763	dvířka revizní protipožární pro stěny a podhledy EI 30 600x600 mm	kus	1,000	8 270,00	8 270,00	URS 24-II
	Pododdíl		*7631: Konstrukce montované - z desek sádrokartonových*				*12 766,84*	
20	SUB	763111314	SDK příčka tl 100 mm profil CW+UW 75 desky 1xA 12,5 s izolací EI 30 Rw do 45 dB	m2	9,000	1 060,00	9 540,00	SoD
69	SP	763172418	Montáž dvířek revizních protipožárních SDK kcí vel. 600 x 600 mm pro příčky a předsazené stěny	kus	1,000	1 075,61	1 075,61	URS 24-II
69	SP	763172417	Montáž dvířek revizních protipožárních SDK kcí vel. 600 x 800 mm pro příčky a předsazené stěny	kus	2,000	1 075,61	2 151,23	URS 24-II

Evidenční list změny stavby

Název stavby :	Označení změnového listu :
Domov důchodců Proseč u Pošné - rekonstrukce EPS	ZL03
Smlouva o dílo (SoD) ze dne 3.10.2023	

Smluvní strany :
Objednatel : Kraj vysočina, Žižkova 188/57, Jihlava, 586 01
Zhotovitel : SPACE COM spol. s r.o., Na Závodí 1668, Humpolec, 396 01

Obsah (seznam příloh) :

- [x] Položkový rozpočet
- [ ] Výkresová část
- [ ] Další doklady

Popis změny, technické řešení :
Přidání optických hlásičů - m. č. 2.63, 1.35a

Původní řešení dle smluvní dokumentace :
Nebylo zadávací dokumentací řešeno

Navržené řešení :
Přidání optického hlásiče

Zdůvodnění změny :
S ohledem na odpovídající legislativu je nutné předmětné prostory dovybavit technologií pro zebezpečení systémem EPS

Dopad do termínu : ~~ANO~~ - NE

Cena navrhovaných méněprací (bez DPH)	Cena navrhovaných víceprací (bez DPH)	Cena navrhovaných méněprací a víceprací celkem (bez DPH)	Poznámka
0,00 Kč	15 185,40 Kč	15 185,40 Kč	**ceny jsou uvedeny bez DPH**

Objednatel a Zhotovitel se dohodli, že bude provedena změna, jež je popsána v tomto ZL. Podpis vyjadřuje souhlas se změnou a její zahrnutí do dodatku smlouvy o dílo.

		Datum	Podpis
Za objednatele	Martin Kocmánek	18.11.2024	
Za zhotovitele	Libor Pavlas	14.11.2024	
Za TDS	Jiří Lukšíček	14.11.2024	
Za projektanta	Jakub Rybář	14.11.2024	

Kraj Vysočina
Žižkova 1882/57
58601 Jihlava

CENOVÁ NABÍDKA

ZAKÁZKA

Číslo:
Zakázka: DD Prosec ZL03 - Přidání optických hlásičů - Verze URS 24-II
Komentář: Místnosti: 2.63, 1.35a

FIRMY

Zhotovitel: SPACE COM spol. s r.o.

REALIZAČNÍ TÝM

---: ---

ROZPOČET

Celkem (bez DPH):	**15 185,40**	**Kč**
DPH:	1 822,25	Kč
Celkem včetně DPH:	17 007,65	Kč

DD Prosec ZL03 - Přidání optických hlásičů - Verze URS 24-II

Popis	Cena
S: Stavba	**15 185,40**
S	***15 185,40***
SO: 01 - Domov důchodců	**15 185,40**
01: 0 - Bourací práce	***863,20***
HSV: Práce a dodávky HSV	***791,20***
6: Úpravy povrchů, podlahy a osazování výplní	464,00
6.: Úpravy povrchů, podlahy a osazování výplní	*464,00*
96: Bourání konstrukcí	245,20
96.: Bourání konstrukcí	*245,20*
997: Přesun sutě	40,00
997.: Přesun sutě	*40,00*
998: Přesun hmot	42,00
998.: Přesun hmot	*42,00*
PSV: Práce a dodávky PSV	***72,00***
784: Dokončovací práce - malby a tapety	72,00
784.: Malby a tapety	*72,00*
01_00: 1 - Architektonicko-stavební řešení	***1 352,00***
HSV: Práce a dodávky HSV	***1 082,00***
61: Úprava povrchů vnitřních	1 040,00
61.: Úprava povrchů vnitřních	*1 040,00*
998: Přesun hmot	42,00
998.: Přesun hmot	*42,00*
PSV: Práce a dodávky PSV	***270,00***
784: Dokončovací práce - malby a tapety	270,00
784.: Malby a tapety	*270,00*
01_02: 04E - Elektrická požární signalizace - EPS	***12 970,20***
D1: Kabelové trasy, instalační materiál	***1 199,60***
D1.: Kabelové trasy, instalační materiál	1 199,60
D1..: Kabelové trasy, instalační materiál	*1 199,60*
D2: Kabely	***1 155,00***
D2.: Kabely	1 155,00
D2..: Kabely	*1 155,00*
D3: Ústředna, požární hlásiče, sirény a příslušenství (Komponenty musí být plně kompatibilní se stávají	***4 665,60***
D3.: Ústředna, požární hlásiče, sirény a příslušenství (Komponenty musí být plně kompatibilní se stávají	4 665,60
D3..: Ústředna, požární hlásiče, sirény a příslušenství (Komponenty musí být plně kompatibilní se stávají	*4 665,60*
D4: Ostatní servis a služby	***5 950,00***
D4.: Ostatní servis a služby	5 950,00
D4..: Ostatní servis a služby	*5 950,00*
Celkem (bez DPH)	**15 185,40**
DPH	**1 822,25**
DPH 12 % ze základny: 15 185	1 822,25
Celkem (včetně DPH)	**17 007,65**

DD Prosec ZL03 - Přidání optických hlásičů - Verze URS 24-II

Místnosti: 2.63, 1.35a

Poř.	Typ	Kód	Popis	MJ	Výměra	Jedn. Cena	Cena	Cenová soustava
	Stavba		**S: Stavba**				**15 185,40**	
	Skupina objektů		***S***				***15 185,40***	
	Objekt		**SO: 01 - Domov důchodců**				**15 185,40**	
	Podobjekt		***01: 0 - Bourací práce***				***863,20***	
	Skupina		***HSV: Práce a dodávky HSV***				***791,20***	
	Oddíl		6: Úpravy povrchů, podlahy a osazování výplní				464,00	
	Pododdíl		*6.: Úpravy povrchů, podlahy a osazování výplní*				*464,00*	
1	SUB	619991011	Obalení konstrukcí a prvků fólií přilepenou lepicí páskou včetně pozdějšího odkrytí	m2	4,000	42,00	168,00	SoD
2	SUB	619996145	Ochrana konstrukcí nebo samostatných prvků obalením geotextilií včetně pozdějšího odstranění	m2	4,000	49,00	196,00	SoD
3	SUB	619991001	Zakrytí podlah fólií přilepenou lepicí páskou včetně pozdějšího odkrytí	m2	4,000	25,00	100,00	SoD
	Oddíl		96: Bourání konstrukcí				245,20	
	Pododdíl		*96.: Bourání konstrukcí*				*245,20*	
9	SUB	978011121	Otlučení (osekání) vnitřní vápenné nebo vápenocementové omítky stropů v rozsahu přes 5 do 10 %	m2	2,000	12,80	25,60	SoD
10	SUB	978013121	Otlučení (osekání) vnitřní vápenné nebo vápenocementové omítky stěn v rozsahu přes 5 do 10 %	m2	2,000	12,80	25,60	SoD
11	SUB	978035117	Odstranění tenkovrstvé omítky nebo štuku tl do 2 mm obroušením v rozsahu přes 50 do 100 %	m2	2,000	97,00	194,00	SoD
	Oddíl		997: Přesun sutě				40,00	
	Pododdíl		*997.: Přesun sutě*				*40,00*	
13	SUB	997013214	Vnitrostaveništní doprava suti a vybouraných hmot pro budovy v přes 12 do 15 m ručně	t	0,020	2 000,00	40,00	SoD
	Oddíl		998: Přesun hmot				42,00	
	Pododdíl		*998.: Přesun hmot*				*42,00*	
20	SUB	998018003	Přesun hmot ruční pro budovy v přes 12 do 24 m	t	0,020	2 100,00	42,00	SoD
	Skupina		***PSV: Práce a dodávky PSV***				***72,00***	
	Oddíl		784: Dokončovací práce - malby a tapety				72,00	
	Pododdíl		*784.: Malby a tapety*				*72,00*	
26	SUB	784121001	Oškrabání malby v mísnostech v do 3,80 m	m2	2,000	36,00	72,00	SoD
	Podobjekt		***01_00: 1 - Architektonicko-stavební řešení***				***1 352,00***	
	Skupina		***HSV: Práce a dodávky HSV***				***1 082,00***	
	Oddíl		61: Úprava povrchů vnitřních				1 040,00	
	Pododdíl		*61.: Úprava povrchů vnitřních*				*1 040,00*	
1	SUB	611311131	Potažení vnitřních rovných stropů vápenným štukem tloušťky do 3 mm	m2	2,000	230,00	460,00	SoD
2	SUB	611315411	Oprava vnitřní vápenné hladké omítky stropů v rozsahu plochy přes do 10 %	m2	2,000	120,00	240,00	SoD
5	SUB	612311131	Potažení vnitřních stěn vápenným štukem tloušťky do 3 mm	m2	2,000	170,00	340,00	SoD
	Oddíl		998: Přesun hmot				42,00	
	Pododdíl		*998.: Přesun hmot*				*42,00*	
18	SUB	998018003	Přesun hmot ruční pro budovy v přes 12 do 24 m	t	0,020	2 100,00	42,00	SoD
	Skupina		***PSV: Práce a dodávky PSV***				***270,00***	
	Oddíl		784: Dokončovací práce - malby a tapety				270,00	
	Pododdíl		*784.: Malby a tapety*				*270,00*	
59	SUB	784181001	Jednonásobné pačokování v místnostech v do 3,80 m	m2	2,000	20,00	40,00	SoD
60	SUB	784312021	Dvojnásobné bílé vápenné malby v místnostech v do 3,80 m	m2	2,000	40,00	80,00	SoD
61	SUB	784181101	Základní akrylátová jednonásobná bezbarvá penetrace podkladu v místnostech v do 3,80 m	m2	2,000	20,00	40,00	SoD
62	SUB	784211121	Dvojnásobné bílé malby ze směsí za mokra středně oděruvzdorných v místnostech v do 3,80 m	m2	2,000	55,00	110,00	SoD
	Podobjekt		***01_02: 04E - Elektrická požární signalizace - EPS***				***12 970,20***	
	Skupina		***D1: Kabelové trasy, instalační materiál***				***1 199,60***	
	Oddíl		D1.: Kabelové trasy, instalační materiál				1 199,60	
	Pododdíl		*D1..: Kabelové trasy, instalační materiál*				*1 199,60*	

Poř.	Typ	Kód	Popis	MJ	Výměra	Jedn. Cena	Cena	Cenová soustava
1	SUB	Pol1	Trubka 1423, 320N, pod omítku	m	25,000	32,00	800,00	SoD
12	SUB	Pol12	Pomocný stavební a instalační materiál	set	0,044	9 000,00	399,60	SoD
	Skupina		***D2: Kabely***				***1 155,00***	
	Oddíl		D2.: Kabely				1 155,00	
	Pododdíl		*D2..: Kabely*				*1 155,00*	
13	SUB	Pol13	Bezhalogenový kabel kruhové linky, stíněný - 1x2x0,8	m	35,000	33,00	1 155,00	SoD
	Skupina		***D3: Ústředna, požární hlásiče, sirény a příslušenství (Komponenty musí být plně kompatibilní se stávají***				***4 665,60***	
	Oddíl		D3.. Ústředna, požární hlásiče, sirény a příslušenství (Komponenty musí být plně kompatibilní se stávají				4 665,60	
	Pododdíl		*D3... Ústředna, požární hlásiče, sirény a příslušenství (Komponenty musí být plně kompatibilní se stávají*				*4 665,60*	
28	SUB	Pol26	Opticko-kouřový hlásič	ks	2,000	1 748,40	3 496,80	SoD
29	SUB	Pol27	Patice pro hlásiče	ks	2,000	584,40	1 168,80	SoD
	Skupina		***D4: Ostatní servis a služby***				***5 950,00***	
	Oddíl		D4 : Ostatní servis a služby				5 950,00	
	Pododdíl		*D4... Ostatní servis a služby*				*5 950,00*	
44	SUB	Pol40	Stavební příprava	hod	2,000	500,00	1 000,00	SoD
46	SUB	Pol42	Zednické připomoce (sekání, zapravení drážek)	hod	2,000	500,00	1 000,00	SoD
47	SUB	Pol43	Průrazy zdivem 100/100 do tl. Zdiva 400, vč. zapravení	ks	2,000	1 500,00	3 000,00	SoD
54	SUB	Pol50	Oživení a naprogramování systému	hod	1,000	950,00	950,00	SoD

Evidenční list změny stavby

Název stavby :	Označení změnového listu :
Domov důchodců Proseč u Pošné - rekonstrukce EPS	ZL04
Smlouva o dílo (SoD) ze dne 3.10.2023	

Smluvní strany :
Objednatel : Kraj vysočina, Žižkova 188/57, Jihlava, 586 01
Zhotovitel : SPACE COM spol. s r.o., Na Závodí 1668, Humpolec, 396 01

Obsah (seznam příloh) :

- [x] Položkový rozpočet
- [ ] Výkresová část
- [ ] Další doklady

Popis změny, technické řešení :
Příprava rozvodů pro WIFI

Původní řešení dle smluvní dokumentace :
Zadávací dokumemntace tento požadavek neřeší

Navržené řešení :
Příprava přípojných míst pro WIFI m.č. 2.32, 2.53, 2.57

Zdůvodnění změny :
Požadavek provozu za koordinace jeho dodavatele / správce SYSCORE PACOV

Dopad do termínu : ~~ANO~~ - NE

Cena navrhovaných méněprací (bez DPH)	Cena navrhovaných víceprací (bez DPH)	Cena navrhovaných méněprací a víceprací celkem (bez DPH)	Poznámka
0,00 Kč	18 149,86 Kč	18 149,86 Kč	**ceny jsou uvedeny bez DPH**

Objednatel a Zhotovitel se dohodli, že bude provedena změna, jež je popsána v tomto ZL. Podpis vyjadřuje souhlas se změnou a její zahrnutí do dodatku smlouvy o dílo.

		Datum	Podpis
Za objednatele	Martin Kocmánek	18.11.2024	
Za zhotovitele	Libor Pavlas	14.11.2024	
Za TDS	Jiří Lukšíček	14.11.2024	
Za projektanta	Jakub Rybář	14.11.2024	

Kraj Vysočina
Žižkova 1882/57
58601 Jihlava

CENOVÁ NABÍDKA

ZAKÁZKA

Číslo:
Zakázka: DD Prosec ZL04 - Příprava rozvodů pro WIFI
Komentář:

FIRMY

Zhotovitel: SPACE COM spol. s r.o.

REALIZAČNÍ TÝM

---: ---

ROZPOČET

Celkem (bez DPH):	**18 149,86**	**Kč**
DPH:	2 177,98	Kč
Celkem včetně DPH:	20 327,84	Kč

DD Prosec ZL04 - Příprava rozvodů pro WIFI - Verze URS 24-II

Popis	Cena
S: Stavba	**18 149,86**
SO: 01 - Domov důchodců	***18 149,86***
01_01: 04D - Zařízení silnoproudé elektroinstalace	18 149,86
M: Práce a dodávky M	*8 100,00*
46-M: Zemní práce při extr.mont.pracích	*8 100,00*
PSV: Práce a dodávky PSV	*10 049,86*
741: Elektroinstalace - silnoproud	*10 049,86*
Celkem (bez DPH)	**18 149,86**
DPH	**2 177,98**
DPH 12 % ze základny: 18 150	2 177,98
Celkem (včetně DPH)	**20 327,84**

DD Prosec ZL04 - Příprava rozvodů pro WIFI - Verze URS 24-II

Místnosti: 1.28a, 2.32, 2.53, 2.57

Poř.	Typ	Kód	Popis	MJ	Výměra	Jedn. Cena	Cena	Cenová soustava
	Stavba		**S: Stavba**				**18 149,86**	
	Objekt		***SO: 01 - Domov důchodců***				***18 149,86***	
	Podobjekt		**01_01: 04D - Zařízení silnoproudé elektroinstalace**				**18 149,86**	
	Skupina		***M: Práce a dodávky M***				***8 100,00***	
	Oddíl		***46-M: Zemní práce při extr.mont.pracích***				***8 100,00***	
61	SUB	PR3	Ostatní drobný el. montážní materiál	kpl	0,200	2 500,00	500,00	SoD
63	SUB	X016	Zednické práce,zapravení, začistění drážek a prostupů apod.	kpl	0,020	380 000,00	7 600,00	SoD
	Skupina		***PSV: Práce a dodávky PSV***				***10 049,86***	
	Oddíl		***741: Elektroinstalace - silnoproud***				***10 049,86***	
1	SUB	741110002	Montáž trubka plastová tuhá D přes 23 do 35 mm uložená pevně	m	110,000	20,00	2 200,00	SoD
2	SUB	34571073	trubka elektroinstalační ohebná z PVC (EN) 2325	m	110,000	9,46	1 040,16	SoD
4	SUB	741112101	Montáž rozvodka zapuštěná plastová kruhová	kus	5,000	50,00	250,00	SoD
5	SUB	34571458	krabice pod omítku PVC odbočná kruhová D 100mm s víčkem	kus	5,000	33,60	168,00	SoD
16	SUB	741122016	Montáž kabel Cu bez ukončení uložený pod omítku plný kulatý 3x2,5 až 6 mm2 (např. CYKY)	m	230,000	15,00	3 450,00	SoD
68	H	ADI.0051250.URS	Kabel UTP drát CAT6 SOLARIX, PVC, cívka 500m, šedý	m	230,000	12,79	2 941,70	SoD

Evidenční list změny stavby

Název stavby :	Označení změnového listu :
Domov důchodců Proseč u Pošné - rekonstrukce EPS	ZL05
Smlouva o dílo (SoD) ze dne 3.10.2023	

Smluvní strany :
Objednatel : Kraj vysočina, Žižkova 188/57, Jihlava, 586 01
Zhotovitel : SPACE COM spol. s r.o., Na Závodí 1668, Humpolec, 396 01

Obsah (seznam příloh) :

- [x] Položkový rozpočet
- [ ] Výkresová část
- [ ] Další doklady

Popis změny, technické řešení :
Přípravy tras pro GSM (m.č. 1.24a, 1.27a, 1.31a, 1.32a, 1.33a, 1.34a, 1.46)

Původní řešení dle smluvní dokumentace :
Zadávací dokumentace neřeší tento požadavek

Navržené řešení :
Příprava tras (chráničky) pro posilovače GSM v rámci předmětného objektu

Zdůvodnění změny :
Požadavek vychází z provozu areálu za koordinace správce SYSCORE PACOV

Dopad do termínu : ~~ANO~~ - NE

Cena navrhovaných méněprací (bez DPH)	Cena navrhovaných víceprací (bez DPH)	Cena navrhovaných méněprací a víceprací celkem (bez DPH)	Poznámka
0,00 Kč	39 702,08 Kč	39 702,08 Kč	**ceny jsou uvedeny bez DPH**

Objednatel a Zhotovitel se dohodli, že bude provedena změna, jež je popsána v tomto ZL. Podpis vyjadřuje souhlas se změnou a její zahrnutí do dodatku smlouvy o dílo.

		Datum	Podpis
Za objednatele	Martin Kocmánek	18.11.2024	
Za zhotovitele	Libor Pavlas	14.11.2024	
Za TDS	Jiří Lukšíček	14. 11. 2024	
Za projektanta	Jakub Rybář	14.11.2024	

Kraj Vysočina
Žižkova 1882/57
58601 Jihlava

CENOVÁ NABÍDKA

ZAKÁZKA

Číslo:
Zakázka: DD Prosec ZL05 - Přípravy tras pro GSM- Verze URS 24-II
Komentář:

FIRMY

Zhotovitel: SPACE COM spol. s r.o.

REALIZAČNÍ TÝM

---: ---

ROZPOČET

Celkem (bez DPH):	**39 702,08**	**Kč**
DPH:	4 764,25	Kč
Celkem včetně DPH:	44 466,33	Kč

DD Prosec ZL05 - Přípravy tras pro GSM- Verze URS 24-II

Popis	Cena
S: Stavba	**39 702,08**
SO: 01 - Domov důchodců	***34 330,40***
01: 0 - Bourací práce	875,40
HSV: Práce a dodávky HSV	*875,40*
6: Úpravy povrchů, podlahy a osazování výplní	*875,40*
96: Bourání konstrukcí	*329,40*
997: Přesun sutě	*82,00*
998: Přesun hmot	*42,00*
01_00: 1 - Architektonicko-stavební řešení	1 737,00
HSV: Práce a dodávky HSV	*1 104,00*
61: Úprava povrchů vnitřních	*765,00*
95: Různé dokončovací konstrukce a práce pozemních staveb	*297,00*
998: Přesun hmot	*42,00*
PSV: Práce a dodávky PSV	*675,00*
784: Dokončovací práce - malby a tapety	*675,00*
01_01: 04D - Zařízení silnoproudé elektroinstalace	31 718,00
M: Práce a dodávky M	*28 020,00*
46-M: Zemní práce při extr.mont.pracích	*28 020,00*
PSV: Práce a dodávky PSV	*3 698,00*
741: Elektroinstalace - silnoproud	*3 698,00*
SO 01: Stavební objekt 01	***5 371,68***
SO 01-01: Podobjekt 01 SO 01	5 371,68
M: Práce a dodávky M	*5 371,68*
922: Slaboproud	*5 371,68*
Celkem (bez DPH)	**39 702,08**
DPH	**4 764,25**
DPH 12 % ze základny: 39 702	4 764,25
Celkem (včetně DPH)	**44 466,33**

DD Prosec ZL05 - Přípravy tras pro GSM- Verze URS 24-II

Místnosti: 1.24a, 1.27a, 1.31a, 1.32a, 1.33a, 1.34a, 1.46

Poř.	Typ	Kód	Popis	MJ	Výměra	Jedn. Cena	Cena	Cenová soustava
	Stavba		**S: Stavba**				**39 702,08**	
	Objekt		***SO: 01 - Domov důchodců***				***34 330,40***	
	Podobjekt		**01: 0 - Bourací práce**				**875,40**	
	Skupina		***HSV: Práce a dodávky HSV***				***875,40***	
	Oddíl		***6: Úpravy povrchů, podlahy a osazování výplní***				***875,40***	
1	SUB	619991011	Obalení konstrukcí a prvků fólií přilepenou lepicí páskou včetně pozdějšího odkrytí	m2	4,000	42,00	168,00	SoD
2	SUB	619996145	Ochrana konstrukci nebo samostatných prvků obalením geotextilií včetně pozdějšího odstranění	m2	4,000	49,00	196,00	SoD
3	SUB	619991001	Zakrytí podlah fólií přilepenou lepicí páskou včetně pozdějšího odkrytí	m2	4,000	25,00	100,00	SoD
	Oddíl		***96: Bourání konstrukcí***				***329,40***	SoD
10	SUB	978013121	Otlučení (osekání) vnitřní vápenné nebo vápenocementové omítky stěn v rozsahu přes 5 do 10 %	m2	3,000	12,80	38,40	SoD
11	SUB	978035117	Odstranění tenkovrstvé omítky nebo štuku tl do 2 mm obroušením v rozsahu přes 50 do 100 %	m2	3,000	97,00	291,00	SoD
	Oddíl		***997: Přesun sutě***				***82,00***	SoD
13	SUB	997013214	Vnitrostaveništní doprava suti a vybouraných hmot pro budovy v přes 12 do 15 m ručně	t	0,020	2 000,00	40,00	SoD
	Oddíl		***998: Přesun hmot***				***42,00***	SoD
18	SUB	998018003	Přesun hmot ruční pro budovy v přes 12 do 24 m	t	0,020	2 100,00	42,00	SoD
	Podobjekt		**01_00: 1 - Architektonicko-stavební řešení**				**1 737,00**	SoD
	Skupina		***HSV: Práce a dodávky HSV***				***1 062,00***	SoD
	Oddíl		***61: Úprava povrchů vnitřních***				***765,00***	SoD
5	SUB	612311131	Potažení vnitřních stěn vápenným štukem tloušťky do 3 mm	m2	3,000	170,00	510,00	SoD
9	SUB	612315411	Oprava vnitřní vápenné hladké omítky stěn v rozsahu plochy do 10 %	m2	3,000	85,00	255,00	SoD
	Oddíl		***95: Různé dokončovací konstrukce a práce pozemních staveb***				***297,00***	SoD
15	SUB	952901111	Vyčištění budov bytové a občanské výstavby při výšce podlaží do 4 m	m2	3,000	85,00	255,00	SoD
	Oddíl		***998: Přesun hmot***				***42,00***	SoD
20	SUB	998018003	Přesun hmot ruční pro budovy v přes 12 do 24 m	t	0,020	2 100,00	42,00	SoD
	Skupina		***PSV: Práce a dodávky PSV***				***675,00***	SoD
	Oddíl		***784: Dokončovací práce - malby a tapety***				***675,00***	SoD
59	SUB	784181001	Jednonásobné pačokování v místnostech v do 3,80 m	m2	5,000	20,00	100,00	SoD
60	SUB	784312021	Dvojnásobné bílé vápenné malby v místnostech v do 3,80 m	m2	5,000	40,00	200,00	SoD
61	SUB	784181101	Základní akrylátová jednonásobná bezbarvá penetrace podkladu v místnostech v do 3,80 m	m2	5,000	20,00	100,00	SoD
62	SUB	784211121	Dvojnásobné bílé malby ze směsí za mokra středně oděruvzdorných v místnostech v do 3,80 m	m2	5,000	55,00	275,00	SoD
	Podobjekt		**01_01: 04D - Zařízení silnoproudé elektroinstalace**					SoD
	Skupina		***M: Práce a dodávky M***				**31 718,00**	SoD
	Oddíl		***46-M: Zemní práce při extr.mont.pracích***				***28 020,00***	SoD
61	SUB	PR3	Ostatní drobný el. montážní materiál	kpl	0,500	2 500,00	1 250,00	SoD
63	SUB	X016	Zednické práce,zapravení, začistění drážek a prostupů apod.	kpl	0,067	380 000,00	25 270,00	SoD
64	SUB	X018.1	Drobný materiál k zapravení, začistění drážek, prostupů apod.	kpl	0,050	30 000,00	1 500,00	SoD
	Skupina		***PSV: Práce a dodávky PSV***				***3 698,00***	SoD
	Oddíl		***741: Elektroinstalace - silnoproud***				***3 698,00***	SoD
1	SUB	741110002	Montáž trubka plastová tuhá D přes 23 do 35 mm uložená pevně	m	100,000	20,00	2 000,00	SoD

Poř.	Typ	Kód	Popis	MJ	Výměra	Jedn. Cena	Cena	Cenová soustava
2	SUB	34571073	trubka elektroinstalační ohebná z PVC (EN) 2325	m	100,000	9,46	945,60	SoD
4	SUB	741112101	Montáž rozvodka zapuštěná plastová kruhová	kus	9,000	50,00	450,00	SoD
5	SUB	34571458	krabice pod omítku PVC odbočná kruhová D 100mm s víčkem	kus	9,000	33,60	302,40	SoD
								SoD
	Objekt		***SO 01: Stavební objekt 01***				***5 371,68***	SoD
	Podobjekt		**SO 01-01: Podobjekt 01 SO 01**				**5 371,68**	SoD
	Skupina		***M: Práce a dodávky M***				***5 371,68***	SoD
	Oddíl		***922: Slaboproud***				***5 371,68***	SoD
1	MP	228370421	Demontáž jednotky zesilovače 100 W ze stojanu	kus	1,000	775,42	775,42	SoD
2	MP	220370421	Montáž jednotky zesilovače 100 W	kus	1,000	1 938,54	1 938,54	SoD
5	MP	220460251	Oživení a přezkoušení přenašečů včetně změření provozního útlumu první relace v každém směru	kus	1,000	2 657,72	2 657,72	SoD

Evidenční list změny stavby

Název stavby :	Označení změnového listu :
Domov důchodců Proseč u Pošné - rekonstrukce EPS	ZL06
Smlouva o dílo (SoD) ze dne 3.10.2023	

Smluvní strany :
Objednatel : Kraj vysočina, Žižkova 188/57, Jihlava, 586 01
Zhotovitel : SPACE COM spol. s r.o., Na Závodí 1668, Humpolec, 396 01

Obsah (seznam příloh) :

- [x] Položkový rozpočet
- [ ] Výkresová část
- [ ] Další doklady

Popis změny, technické řešení :
Příprava trasy pro novou ohlašovnu požáru

Původní řešení dle smluvní dokumentace :
V zadávací dokumentaci byla uvažována ohlašovna požáru v jiné místnosti

Navržené řešení :
Doplnění trasy pro odpovíající kabeláž do místnosti, kde bude nově zřízena ohlašovna požáru

Zdůvodnění změny :
Vzhledem k požadavku z provozu areálu bylo dohodnuto a schváleno na KD, že ohlašovna požáru bude v jiné místnosti, než uvažovala zadávací dokumentace; Autorský dohled v koordinaci se Zadavatelem tuto skutečnost zároveň zlegalizoval na HZS

Dopad do termínu : ~~ANO~~ - NE

Cena navrhovaných méněprací (bez DPH)	Cena navrhovaných víceprací (bez DPH)	Cena navrhovaných méněprací a víceprací celkem (bez DPH)	Poznámka
0,00 Kč	12 307,20 Kč	12 307,20 Kč	**ceny jsou uvedeny bez DPH**

Objednatel a Zhotovitel se dohodli, že bude provedena změna, jež je popsána v tomto ZL. Podpis vyjadřuje souhlas se změnou a její zahrnutí do dodatku smlouvy o dílo.

		Datum	Podpis
Za objednatele	Martin Kocmánek	18.11.2024	
Za zhotovitele	Libor Pavlas	14.11.2024	
Za TDS	Jiří Lukšíček	14.11.2024	
Za projektanta	Jakub Rybář	14.11.2024	

Kraj Vysočina
Žižkova 1882/57
58601 Jihlava

CENOVÁ NABÍDKA

ZAKÁZKA

Číslo:
Zakázka: DD Prosec ZL06 - Příprava trasy pro novou ohlašovnu požáru
Komentář:

FIRMY

Zhotovitel: SPACE COM spol. s r.o.

REALIZAČNÍ TÝM

---: ---

ROZPOČET

Celkem (bez DPH):	**12 307,20 Kč**
DPH:	1 476,86 Kč
Celkem včetně DPH:	13 784,06 Kč

DD Prosec ZL06 - Příprava trasy pro novou ohlašovnu požáru - Verze URS 24-II

Popis	Cena
S: Stavba	**12 307,20**
SO: 01 - Domov důchodců	***12 307,20***
01_01: 04D - Zařízení silnoproudé elektroinstalace	12 307,20
M: Práce a dodávky M	*10 500,00*
46-M: Zemní práce při extr.mont.pracích	*10 500,00*
PSV: Práce a dodávky PSV	*1 807,20*
741: Elektroinstalace - silnoproud	*1 807,20*
Celkem (bez DPH)	**12 307,20**
DPH	**1 476,86**
DPH 12 % ze základny: 12 307	1 476,86
Celkem (včetně DPH)	**13 784,06**

DD Prosec ZL06 - Příprava trasy pro novou ohlašovnu požáru - Verze URS 24-II

Místnosti: 2.49

Poř.	Typ	Kód	Popis	MJ	Výměra	Jedn. Cena	Cena	Cenová soustava
	Stavba		**S: Stavba**				**12 307,20**	
	Objekt		***SO: 01 - Domov důchodců***				***12 307,20***	
	Podobjekt		**01_01: 04D - Zařízení silnoproudé elektroinstalace**				**12 307,20**	
	Skupina		***M: Práce a dodávky M***				***10 500,00***	
	Oddíl		***46-M: Zemní práce při extr.mont.pracích***				***10 500,00***	
61	SUB	PR3	Ostatní drobný el. montážní materiál	kpl	0,400	2 500,00	1 000,00	SoD
63	SUB	X016	Zednické práce,zapraveni, začistění drážek a prostupů apod.	kpl	0,025	380 000,00	9 500,00	SoD
	Skupina		***PSV: Práce a dodávky PSV***				***1 807,20***	
	Oddíl		***741: Elektroinstalace - silnoproud***				***1 807,20***	
1	SUB	741110002	Montáž trubka plastová tuhá D přes 23 do 35 mm uložená pevně	m	50,000	20,00	1 000,00	SoD
2	SUB	34571073	trubka elektroinstalační ohebná z PVC (EN) 2325	m	50,000	9,46	472,80	SoD
4	SUB	741112101	Montáž rozvodka zapuštěná plastová kruhová	kus	4,000	50,00	200,00	SoD
5	SUB	34571458	krabice pod omítku PVC odbočná kruhová D 100mm s víčkem	kus	4,000	33,60	134,40	SoD

Evidenční list změny stavby

Název stavby :	Označení změnového listu :
Domov důchodců Proseč u Pošné - rekonstrukce EPS	ZL07
Smlouva o dílo (SoD) ze dne 3.10.2023	

Smluvní strany :

Objednatel : Kraj vysočina, Žižkova 188/57, Jihlava, 586 01

Zhotovitel : SPACE COM spol. s r.o., Na Závodí 1668, Humpolec, 396 01

Obsah (seznam příloh) :

- [x] Položkový rozpočet
- [ ] Výkresová část
- [x] Další doklady

Popis změny, technické řešení :

Nadstavba pro EKV s automatizací otvírání dle kalendáře

Původní řešení dle smluvní dokumentace :

V zadávací dokumentaci neřešeno

Navržené řešení :

Rozšíření SLP systémů pro automatické oblokování blokovaných dveří v režimu pro denní režim v návaznosti na nastavená pravidla Provozu zua dodržení podmínek daných PBŘ a předmětnými legislativními normami

Zdůvodnění změny :

Po nasazení systematikých změn, vycházejících z PBŘ, předmětných norem a zadání projektu došlo k omezení provozích postupů, čímž byl snížen komfort pracovníků - toto řešení uvedená omezení částečně eliminuje

Dopad do termínu : ~~ANO~~ - NE

Cena navrhovaných méněprací (bez DPH)	Cena navrhovaných víceprací (bez DPH)	Cena navrhovaných méněprací a víceprací celkem (bez DPH)	Poznámka
0,00 Kč	118 487,98 Kč	118 487,98 Kč	**ceny jsou uvedeny bez DPH**

Objednatel a Zhotovitel se dohodli, že bude provedena změna, jež je popsána v tomto ZL. Podpis vyjadřuje souhlas se změnou a její zahrnutí do dodatku smlouvy o dílo.

		Datum	Podpis
Za objednatele	Martin Kocmánek	18.11.2024	
Za zhotovitele	Libor Pavlas	14. 11. 2024	
Za TDS	Jiří Lukšíček	14. 11. 2024	
Za projektanta	Jakub Rybář	14. 11. 2024	

Kraj Vysočina
Žižkova 1882/57
58601 Jihlava

CENOVÁ NABÍDKA

ZAKÁZKA

Číslo:
Zakázka: DD Prosec ZL07 - Nadstavba pro EKV s automatizací otvírání dle kalendáře
Komentář:

FIRMY

Zhotovitel: SPACE COM spol. s r.o.

REALIZAČNÍ TÝM

---: ---

ROZPOČET

Celkem (bez DPH):	**118 487,98**	**Kč**
DPH:	14 218,56	Kč
Celkem včetně DPH:	132 706,54	Kč

sec ZL07 - Nadstavba pro EKV s automatizací otvírání dle kalendáře - Verze URS 24-II

Popis	Cena
S: Stavba	**118 487,98**
SO 01: Stavební objekt 01	***118 487,98***
SO 01-01: Podobjekt 01 SO 01	118 487,98
****: Nezařazeno***	***118 487,98***
*****: Nezařazeno***	***118 487,98***
Celkem (bez DPH)	**118 487,98**
DPH	**14 218,56**
DPH 12 % ze základny: 118 488	14 218,56
Celkem (včetně DPH)	**132 706,54**

DD Prosec ZL07 - Nadstavba pro EKV s automatizací otvírání dle kalendáře - Verze URS 24-II

Poř.	Typ	Kód	Popis	MJ	Výměra	Jedn. Cena	Cena	Cenová soustava
	Stavba		**S: Stavba**				**118 487,98**	
	Objekt		***SO 01: Stavební objekt 01***				***118 487,98***	
	Podobjekt		**SO 01-01: Podobjekt 01 SO 01**				**118 487,98**	
	Skupina		****: Nezařazeno***				***118 487,98***	
	Oddíl		*****: Nezařazeno***				***118 487,98***	
1	SUB	X902	Komunikační modul se spínacím relé AA kompatibilní	ks	4,000	19 837,00	79 348,00	NAB
2	SUB	X904	Sběrnicový controller	ks	1,000	5 351,00	5 351,00	NAB
8	H	ADI.0051252.URS	Instalační kabel Solarix CAT6 FTP PVC Eca 500m/cívka SXKD-6-FTP-PVC	m	12,000	16,93	203,16	URS 24-II
9	SUB	741124701	Montáž kabel Cu stíněný ovládací žíly 2 až 19x0,8 mm2 uložený volně (např. JYTY)	m	12,000	15,00	180,00	SoD
10	SUB	34571073	trubka elektroinstalační ohebná z PVC (EN) 2325	m	4,000	9,46	37,82	SoD
11	SUB	741110002	Montáž trubka plastová tuhá D přes 23 do 35 mm uložená pevně	m	4,000	20,00	80,00	SoD
12	SUB	X888	HW instalace komponent	hod	8,000	500,00	4 000,00	NAB
13	MP	Pol50	Oživení a naprogramování komponent systému	hod	16,000	950,00	15 200,00	NAB
17	MP	X890	Naprogramování ústředny	kus	1,000	8 500,00	8 500,00	NAB
18	SUB	X901	Zaškolení personálu	kpl	1,000	3 000,00	3 000,00	NAB
20	SUB	X903	Instalační krabice	ks	4,000	647,00	2 588,00	NAB

SPACE COM spol. s r.o.

NABÍDKA č. 24NA00170

Dodavatel:

SPACE COM spol. s r.o.
Na Závodí 1668
396 01 Humpolec

Telefon: 565 650 650
Mobil: 731 01 01 01
Fax: 565 535 010
E-mail: info@spacecom.cz
www.spacecom.cz

IČ: 26025337
DIČ: CZ26025337

Odběratel:

IČ: 70890749
DIČ: CZ70890749

Kraj Vysočina
Žižkova 1882/57
586 01 Jihlava

Nabídka č.: 24NA00170
Datum zápisu: 11.11.2024
Platno do:

Obchodní kontakt - nabídku vystavil

Martin Vašíček
vasicek@spacecom.cz
731 612 614

Domov důchodců Proseč u Pošné - ZL25 - Nadstavba pro EKV s automatizací otvírání dle kalendáře - Verze URS 24-II

Označení dodávky	Množství	J.cena	Sleva	Cena	%DPH	DPH	Kč Celkem
HW Instalace komponent	8 hod	500,00		4 000,00	0%	0,00	4 000,00
Oživení a naprogramování komponent systému	16 hod	950,00		15 200,00	0%	0,00	15 200,00
Naprogramování ústředny	1 ks	8 500,00		8 500,00	0%	0,00	8 500,00
Zaškolení personálu	1 kpl	3 000,00		3 000,00	0%	0,00	3 000,00
Instalační krabice	4 kjs	647,00		2 588,00	0%	0,00	2 588,00
Součet položek				33 288,00		0,00	33 288,00
CELKEM K ÚHRADĚ							33 288,00

V Humpolci dne 11.11.2024

Za správnost ručí: Martin Vašíček
vasicek@spacecom.cz
731 612 614

Důležité upozornění: Tento dokument i jeho případné přílohy jsou důvěrného charakteru, mohou obsahovat obchodní tajemství a být chráněny před zveřejněním. Pokud jste jej obdrželi omylem, kontaktujte prosím odesílatele a předmětnou zprávu i s přílohami ihned ze svého systému vymažte. Jakékoli změny, přeposílání či jiné aktivity související s informacemi v této zprávě, nejsou dovoleny jiným osobám, než kterým je zpráva určena.

Potvrzení objednávky za odběratele:

V ..... dne:.....

Hůlkově

Za zákazníka (podpis, razítko)

Nabídka č.NP2401019288

Dodavatel:

ELEKTRO S.M.S., spol. s r.o.
Dobrovodská 43
370 06 České Budějovice

IČ: 40743624 DIČ: CZ40743624
Společnost zapsaná v obchodním rejstříku vedeném Krajským soudem v Českých Budějovicích, oddíl C, vložka 552
D-U-N-S© number: 495180226

Adresát:

SPACE COM spol. s r.o.
Na Závodí 1668
396 01 Humpolec

Odběratel:

SPACE COM spol. s r.o.
Na Závodí 1668
396 01 Humpolec

IČ: 26025337 DIČ: CZ26025337
Společnost zapsaná v obchodním rejstříku vedeném Krajským soudem v Českých Budějovicích, oddíl C, vložka 9713

Kontaktní osoba:
Pobočka:
Telefon: **565 650 650**
Fax:

Zakázka:	**ZP2401000612**	Vystavil:	**Nemček Slavomír**
Název zakázky:	**Servis_EPS Esser_2024**	Telefon:	**+420 603 192 966**
Poptávka:		Datum:	**11.11.2024**
Poptávka odběratele:		Platnost do:	**25.11.2024**

Kód	Název zboží	Množství	MJ	Cena/MJ po slevě	Celkem bez DPH	DPH
SKL000000006	*Komunikační modul se spínacím relé*	*4,000*	*ks*	*19 837,00*	*79 348,00*	*21%*
SKL000000006	*Sběrnicový controller*	*1,000*	*ks*	*5 351,00*	*5 351,00*	*21%*

Sazba DPH	Základ	DPH
0 %	0,00	0,00
12 %	0,00	0,00
21 %	0,00	0,00
Celkem bez DPH:		**0,00 CZK**
Celkem s DPH:		0,00 CZK

Položky tištěné kurzívou nejsou započítány v celkové částce za nabídku.

Ceny kabelů platné dle aktuálního dopočtu v daném týdnu.

Evidenční list změny stavby

Název stavby :	Označení změnového listu :
Domov důchodců Proseč u Pošné - rekonstrukce EPS	ZL08
Smlouva o dílo (SoD) ze dne 3.10.2023	

Smluvní strany :
Objednatel : Kraj vysočina, Žižkova 188/57, Jihlava, 586 01
Zhotovitel : SPACE COM spol. s r.o., Na Závodí 1668, Humpolec, 396 01

Obsah (seznam příloh) :	
☑	Položkový rozpočet
☐	Výkresová část
☑	Další doklady

Popis změny, technické řešení :
Výměna vložek s chráněným generálním klíčem pro únikové terminály

Původní řešení dle smluvní dokumentace :
Každý únikový terminál ePED má z výroby unikátní klíč pro odblokování dveří

Navržené řešení :
Sjednocení půlvložek na generální klíč s ochranou proti kopírování

Zdůvodnění změny :
Pro pracovníky není komfortní a dostatečně operatibilní v provozu disponovat 13 unikátními klíči pro jednotlivé únikové terminály, přičemž k průchodu dochází v četnosti násobků desítek denně

Dopad do termínu : ~~ANO~~ - NE

Cena navrhovaných méněprací (bez DPH)	Cena navrhovaných víceprací (bez DPH)	Cena navrhovaných méněprací a víceprací celkem (bez DPH)	Poznámka
0,00 Kč	40 312,00 Kč	40 312,00 Kč	**ceny jsou uvedeny bez DPH**

Objednatel a Zhotovitel se dohodli, že bude provedena změna, jež je popsána v tomto ZL. Podpis vyjadřuje souhlas se změnou a její zahrnutí do dodatku smlouvy o dílo.

		Datum	Podpis
Za objednatele	Martin Kocmánek	18.11.2024	
Za zhotovitele	Libor Pavlas	14. 11. 2024	
Za TDS	Jiří Lukšíček	14.11.2024	
Za projektanta	Jakub Rybář	14. 11. 2024	

Kraj Vysočina
Žižkova 1882/57
58601 Jihlava

CENOVÁ NABÍDKA

ZAKÁZKA

Číslo:
Zakázka: DD Prosec ZL8 - Výměna vložek s chráněným generálním klíčem pro únikové terminály
Komentář:

FIRMY

Zhotovitel: SPACE COM spol. s r.o.

REALIZAČNÍ TÝM

---: ---

ROZPOČET

Celkem (bez DPH):	**40 312**	**Kč**
DPH:	4 837	Kč
Celkem včetně DPH:	45 149	Kč

DD Prosec ZL08 - Výměna vložek s chráněným generálním klíčem pro únikové terminály - Verze URS 24-II

Popis	Cena
S: Stavba	40 312
SO 01: Stavební objekt 01	*40 312*
SO 01-01: Podobjekt 01 SO 01	40 312
**: Nezařazeno*	*40 312*
***: Nezařazeno*	*40 312*
Celkem (bez DPH)	**40 312**
DPH	**4 837**
DPH 12 % ze základny: 40 312	4 837
Celkem (včetně DPH)	**45 149**

DD Prosec ZL08 - Výměna vložek s chráněným generálním klíčem pro únikové terminály - Verze URS 24-II

Poř.	Typ	Kód	Popis	MJ	Výměra	Jedn. Cena	Cena	Cenová soustava
	Stavba		**S: Stavba**				**40 312**	
	Objekt		***SO 01: Stavební objekt 01***				***40 312***	
	Podobjekt		**SO 01-01: Podobjekt 01 SO 01**				**40 312**	
	Skupina		****: Nezařazeno***				***40 312***	
	Oddíl		*****: Nezařazeno***				***40 312***	
1	SUB	X891	Bezpečnostní půlvložka s certifikací pro Abloy	ks	13,000	1 674,00	21 762	NAB
2	SUB	X893	Klíč chráněný	ks	30,000	185,00	5 550	NAB
3	SUB	X895	Instalace bezpečnostní vložky	hod	13,000	500,00	6 500	NAB
36	SUB	Pol79	Přidružené montáže a práce na stávajících zařízeních	hod	13,000	500,00	6 500	NAB

Dostupnost: Do 30 dnů

Cylindrická vložka FAB 1000 U4BDNs, 45-60mm

FAB

od 2 070,00 Kč

1 710,74 Kč bez DPH

vybrat do košíku

Rozměr A:	45 mm
Rozměr B:	60 mm
Celková délka:	105 mm
Bezpečnostní třída:	4

zobrazit další podrobnosti

Ceny Popis

Volitelné příplatky:

Další klíč FAB 1000	200 Kč	-	0	+
Sjednocení na stejný klíč	250 Kč	-	0	+

SPACE COM spol. s r.o.

NABÍDKA č. 24NA00169

Dodavatel:

SPACE COM spol. s r.o.
Na Závodí 1668
396 01 Humpolec

Telefon: 565 650 650
Mobil: 731 01 01 01
Fax: 565 535 010
E-mail: info@spacecom.cz
www.spacecom.cz

IČ: 26025337
DIČ: CZ26025337

Odběratel: IČ: 70890749
DIČ: CZ70890749

Kraj Vysočina
Žižkova 1882/57
586 01 Jihlava

Nabídka č.: 24NA00169
Datum zápisu: 11.11.2024
Platno do:

Obchodní kontakt - nabídku vystavil

Martin Vašíček
vasicek@spacecom.cz
731 612 614

Domov důchodců Proseč u Pošné - ZL24 - Výměna vložek s chráněným generálním klíčem pro únikové terminály

Označení dodávky	Množství	J.cena	Sleva	Cena	%DPH	DPH	Kč Celkem
Instalace bezpečnostní vložky	13 hod	500,00		6 500,00	0%	0,00	6 500,00
Přidružené montáže a práce na stávajících zařízeních	13 hod	500,00		6 500,00	0%	0,00	6 500,00
Součet položek				13 000,00		0,00	13 000,00
CELKEM K ÚHRADĚ							13 000,00

V Humpolci dne 11.11.2024

Za správnost ručí: Martin Vašíček
vasicek@spacecom.cz
731 612 614

Důležité upozornění: Tento dokument i jeho případné přílohy jsou důvěrného charakteru, mohou obsahovat obchodní tajemství a být chráněny před zveřejněním. Pokud jste jej obdrželi omylem, kontaktujte prosím odesílatele a předmětnou zprávu i s přílohami ihned ze svého systému vymažte. Jakékoli změny, přeposílání či jiné aktivity související s informacemi v této zprávě, nejsou dovoleny jiným osobám, než kterým je zpráva určena.

Potvrzení objednávky za odběratele:

V ..... dne:.....

Hůlkově

Za zákazníka (podpis, razítko)

Evidenční list změny stavby

Název stavby :	Označení změnového listu :
Domov důchodců Proseč u Pošné - rekonstrukce EPS	ZL09
Smlouva o dílo (SoD) ze dne 3.10.2023	

Smluvní strany :
Objednatel : Kraj vysočina, Žižkova 188/57, Jihlava, 586 01
Zhotovitel : SPACE COM spol. s r.o., Na Závodí 1668, Humpolec, 396 01

Obsah (seznam příloh) :	
☑	Položkový rozpočet
☐	Výkresová část
☑	Další doklady - doplňující podklady k položkovému rozpočtu - nabídky pro individuální položky

Popis změny, technické řešení :
Úprava zabezpečení dveří ze společenské místnosti - SET se zpožděním odchodu

Původní řešení dle smluvní dokumentace :
V zadávací dokumentaci byly požadovány únikové terminály s certifikací dle normy EN13637

Navržené řešení :
Dle požadavku z provozu budou dodány únikové terminály s certifikací dle normy EN13637, navíc umožňující nastavení časového zpoždění mezi aktivací a fyzickým otevřením průchodu

Zdůvodnění změny :
Změnu požaduje provozovatel areálu s ohledem na zaměření předmětu činnosti; separátně je osazeno i požární tlačíto pro okamžitou aktivaci EPS a otevření únikové cesty

Dopad do termínu : ~~ANO~~ - NE

Cena navrhovaných méněprací (bez DPH)	Cena navrhovaných víceprací (bez DPH)	Cena navrhovaných méněprací a víceprací celkem (bez DPH)	Poznámka
0,00 Kč	133 340,00 Kč	133 340,00 Kč	**ceny jsou uvedeny bez DPH**

Objednatel a Zhotovitel se dohodli, že bude provedena změna, jež je popsána v tomto ZL. Podpis vyjadřuje souhlas se změnou a její zahrnutí do dodatku smlouvy o dílo.

		Datum	Podpis
Za objednatele	Martin Kocmánek	18.11.2024	
Za zhotovitele	Libor Pavlas	14. 11. 2024	
Za TDS	Jiří Lukšíček	14.11.2024	
Za projektanta	Jakub Rybář	14. 11. 2024	

Kraj Vysočina
Žižkova 1882/57
58601 Jihlava

CENOVÁ NABÍDKA

ZAKÁZKA

Číslo:
Zakázka: DD Prosec ZL09 - Úprava zabezpečení dveří ze společenské místnosti - SET se zpožděním odchodu
Komentář:

FIRMY

Zhotovitel: SPACE COM spol. s r.o.

REALIZAČNÍ TÝM

---: ---

ROZPOČET

Celkem (bez DPH):	**133 340**	**Kč**
DPH:	16 001	Kč
Celkem včetně DPH:	149 341	Kč

DD Prosec ZL09 - Úprava zabezpečení dveří ze společenské místnosti - SET se zpožděním odchodu - Verze URS 24-II

Popis	Cena
S: Stavba	**133 340**
S	***133 340***
SO: 01 - Domov důchodců	**133 340**
01 01: 04D - Zařízení silnoproudé elektroinstalace	***133 340***
PSV: Práce a dodávky PSV	***133 340***
742.1: Elektroinstalace - slaboproud ACE	133 340
742 1.: Elektroinstalace - slaboproud ACE	*133 340*
Celkem (bez DPH)	**133 340**
DPH	**16 001**
DPH 12 % ze základny: 133 340	16 001
Celkem (včetně DPH)	**149 341**

DD Prosec ZL09 - Úprava zabezpečení dveří ze společenské místnosti - SET se zpožděním odchodu - Verze URS 24-II

Místnosti: 2.53 / 2.63, 3.30-3.31

Typ	Kód	Popis	MJ	Výměra	Jedn. Cena	Cena	Cenová soustava
Stavba		**S: Stavba**				**133 340**	
Skupina objektů		***S***				***133 340***	
Objekt		**SO: 01 - Domov důchodců**				**133 340**	
Podobjekt		***01_01: 04D - Zařízení silnoproudé elektroinstalace***				***133 340***	
Skupina		***PSV: Práce a dodávky PSV***				***133 340***	
Oddíl		742.1: Elektroinstalace - slaboproud ACE				133 340	
Pododdíl		*742.1.: Elektroinstalace - slaboproud ACE*				*133 340*	
SUB	PST415	únikový terminál 24V, DC, povrchová montáž, včetně rozhraní pro ovládání jednoho prvku - s možností nastavení zpoždění a certifikací EN13637:2015	ks	2,000	66 670,00	133 340	NAB

ASSA ABLOY

CENOVÁ NABÍDKA ASSA ABLOY Opening Solutions s.r.o.

Dodavatel:
ASSA ABLOY Opening Solutions s.r.o.
Michal Kviatkovský
DOCK IN THREE, Boudníkova 2506/1
180 00 Praha 8
Tel. +420 771 295 951
Email: michal.kviatkovsky@assaabloy.com

Odběratel:
SPACE COM spol. s r.o.
Martin Vašíček
Středisko 633 elektroinstalace
Na Závodí 1668, 396 01 Humpolec
mobil: +420 778 710 770
email: vasicek@spacecom.cz

Projekt: Domov důchodců Prosec u Pešné

Č.	Objednací číslo	Typ	Popis položky	Jednotková cena	Počet v ks	cena celkem	Projektová sleva v %	Jednotka po slevě	Celkem po slevě
[redacted]									
	SET 5.0 SET se zpožděním odchodu								
	EL001374	9530	El. otvírač 332.80 F91 24V DC	21 200 Kč	2	42 400 Kč			
	EL001299	9590	Čelní plech -68935-01 Profix 2	620 Kč	2	1 240 Kč			
		6940	PST415 - ePED únikový term. se model zpoždění, vc. int. P: Únikový terminál s modulem zpoždění, 24V DC, povrchová montáž s podsvíceným piktogramem, klíčový spínač s Euro profilovou vložkou, pozice vačky 8 x 45°, 30,5 mm délka, monitorování stavu únikových dveří ve směru úniku, optické a audio varování v případě že dojde k zneužití systému, propojení se systémy 3-ích stran (např. EPS, EZS), certifikace dle EN 13637:2015, EltVTR, výstupy 1 x 30V / 1A přepínací kontakt, IP 30, včetně rozhraní pro připojení jednoho ovládacího prvku	66 670 Kč	2	133 340 Kč			
	Cena celkem								
	Celkem po slevě bez DPH								

Zpracoval:	Michal Kviatkovský
Dne:	07.02.2024
Orientační termín dodání:	Termín dodání od závazné objednávky je 4-8 týdnů, nebo dle skladové zásoby
Platební podmínky:	Zálohovou platbou
Doprava:	Nabídka neobsahuje cenu dopravy
Záruka:	24 měsíců
Platnost nabídky:	Tato cenová nabídka je platná 30 dní
Ceny:	Všechny uvedené ceny jsou v Kč bez DPH
Všeobecné obchodní podmínky:	Veškerá smluvní ujednání se řídí všeobecnými obchodními podmínkami ASSA ABLOY dostupné na www.assaabloy.cz
Podmínky při vrácení zboží:	**Vrátit lze pouze skladové položky, a to nepoškozené, nepoužité, v originálním nepoškozeném obalu a po souhlasu sales managera se storno poplatkem 20% prodejní ceny !!!**

Více informací naleznete na: www.assaabloy.cz

Evidenční list změny stavby

Název stavby :	Označení změnového listu :
Domov důchodců Proseč u Pošné - rekonstrukce EPS	ZL10
Smlouva o dílo (SoD) ze dne 3.10.2023	

Smluvní strany :
Objednatel : Kraj vysočina, Žižkova 188/57, Jihlava, 586 01
Zhotovitel : SPACE COM spol. s r.o., Na Závodí 1668, Humpolec, 396 01

Obsah (seznam příloh) :

- [x] Položkový rozpočet
- [ ] Výkresová část
- [x] Další doklady

Popis změny, technické řešení :
Nadstavba pro EKV s ovládáním dveří a interní komunikací

Původní řešení dle smluvní dokumentace :
Zadávací dokumentací neřešeno

Navržené řešení :
Doplnění vchodových a odchodových dveřních komunikátorů na 2 exponované průchody s ovíráním dveří a interní komunikací pro jednotlivá oddělení v nové přístavbě; vše je podřazené systému EPS, tak aby byly dodrženy pravidla z PBŘ, norem a projektových cílů

Zdůvodnění změny :
Po zablokování únikových cest dle požadovaných pravidel musí personál v nové přístavbě z jednotlivých oddělení mnohokrát denně dojít fyzicky otevřít každému příchozímu (návštěvy apod.), přičemž po tuto dobu se tak nemůže věnovat klientům, což vzhledem k činnosti provozovatle je značně omezující

Dopad do termínu : ~~ANO~~ - NE

Cena navrhovaných méněprací (bez DPH)	Cena navrhovaných víceprací (bez DPH)	Cena navrhovaných méněprací a víceprací celkem (bez DPH)	Poznámka
0,00 Kč	229 626,76 Kč	229 626,76 Kč	**ceny jsou uvedeny bez DPH**

Objednatel a Zhotovitel se dohodli, že bude provedena změna, jež je popsána v tomto ZL. Podpis vyjadřuje souhlas se změnou a její zahrnutí do dodatku smlouvy o dílo.

		Datum	Podpis
Za objednatele	Martin Kocmánek	18.11.2024	
Za zhotovitele	Libor Pavlas	14.11.2024	
Za TDS	Jiří Lukšíček	14.11.2024	
Za projektanta	Jakub Rybář	14.11.2024	

Kraj Vysočina
Žižkova 1882/57
58601 Jihlava

CENOVÁ NABÍDKA

ZAKÁZKA

Číslo:
Zakázka: DD Prosec ZL10 - Nadstavba pro EKV s ovládáním dveří a interní komunikací
Komentář:

FIRMY

Zhotovitel: SPACE COM spol. s r.o.

REALIZAČNÍ TÝM

---: ---

ROZPOČET

Celkem (bez DPH):	**229 626,76**	**Kč**
DPH:	27 555,21	Kč
Celkem včetně DPH:	257 181,97	Kč

;ec ZL10 - Nadstavba pro EKV s ovládáním dveří a interní komunikací - Verze URS 24-II

Popis	Cena
S: Stavba	**229 626,76**
SO 01: Stavební objekt 01	***229 626,76***
SO 01-01: Podobjekt 01 SO 01	229 626,76
**: Nezařazeno*	*229 626,76*
***: Nezařazeno*	*229 626,76*
H: Práce HSV	
009: Ostatní konstrukce a práce, bourání	
Celkem (bez DPH)	**229 626,76**
DPH	**27 555,21**
DPH 12 % ze základny: 229 627	27 555,21
Celkem (včetně DPH)	**257 181,97**

DD Prosec ZL10 - Nadstavba pro EKV s ovládáním dveří a interní komunikací - Verze URS 24-II

Poř.	Typ	Kód	Popis	MJ	Výměra	Jedn. Cena	Cena	Cenová soustava
	Stavba		**S: Stavba**				**229 626,76**	
	Objekt		***SO 01: Stavební objekt 01***				***229 626,76***	
	Podobjekt		**SO 01-01: Podobjekt 01 SO 01**				**229 626,76**	
	Skupina		****: Nezařazeno***				***229 626,76***	
	Oddíl		*****: Nezařazeno***				***229 626,76***	
1	SUB	X881	IP SIP ústředna systému	ks	1,000	20 316,00	20 316,00	NAB
2	SUB	X882	2N IP Verso základní audio jednotka s kamerou a 1 tlačítkem	ks	4,000	26 046,00	104 184,00	NAB
3	SUB	X883	2N IP Verso modul 5 tlačítek	ks	4,000	3 412,00	13 648,00	NAB
4	SUB	X889	2N IP Verso montážní podložka pro 3(š) x 3(v) moduly	ks	4,000	4 034,00	16 136,00	NAB
5	SUB	X8810	2N IP Verso rám pro instalaci na povrch, 3 moduly	ks	4,000	2 167,00	8 668,00	NAB
6	SUB	X886	16-port 10/100/1000 Gigabit PoE Smart Switch full managed	ks	1,000	8 147,00	8 147,00	NAB
7	SUB	X887	KTZ SIP IP telefon se 7"TFT bar.dotyk.displ.	ks	3,000	6 461,00	19 383,00	NAB
8	H	ADI.0051252.URS	Instalační kabel Solarix CAT6 FTP PVC Eca 500m/cívka SXKD-6-FTP-PVC	m	40,000	16,93	677,20	URS 24-II
9	SUB	741124701	Montáž kabel Cu stíněný ovládací žíly 2 až 19x0,8 mm2 uložený volně (např. JYTY)	m	40,000	15,00	600,00	SoD
10	SUB	34571073	trubka elektroinstalační ohebná z PVC (EN) 2325	m	10,000	9,46	94,56	SoD
11	SUB	741110002	Montáž trubka plastová tuhá D přes 23 do 35 mm uložená pevně	m	10,000	20,00	200,00	SoD
12	SUB	X888	HW Instalace komponent	hod	24,000	500,00	12 000,00	NAB
13	MP	Pol50	Oživení a naprogramování komponent systému	hod	16,000	950,00	15 200,00	NAB
15	SUB	X885	Napájecí spínaný zdroj síťový	ks	1,000	1 873,00	1 873,00	NAB
17	MP	X890	Naprogramování ústředny	kus	1,000	8 500,00	8 500,00	NAB

ADI je obchodní značkou
Ademco CZ s.r.o. - Security Products o.z.

NABÍDKA č.: **NZ24-400862**

Provozovna dodavatele

Ademco CZ s.r.o. – Security Products o.z.
Fr. Ondříčka 417/52
370 11 České Budějovice - Česk
Tel.: +420 385 340 410 Fax: +420 385 340 795

Název:
Platnost nabídky do: 09.12.2024

Datum vystavení nabídky: 08.11.2024

Odběratel

SPACE COM spol. s r.o.
Na Závodí 1668
396 01 Humpolec
IČO: 26025337 DIČ: CZ26025337

Fakturační adresa

SPACE COM spol. s r.o.
Na Závodí 1668
396 01 Humpolec

Dodací adresa

SPACE COM spol. s r.o.

Na Závodí 1668
396 01 Humpolec
tel:

Platební podmínka: 30 Dní
Způsob dopravy: BALÍK
Sklad: BUDEJOVICE
Objednávající: Ing. Martin Vašíček

Předpokládaný termín expedice	Zboží/služba Popis	Množství	Jedn.	Cena/jedn. END	Sleva %	Cena/jedn. dohodnutá	DPH %	Celkem bez DPH
1.	**9155101C** *2N IP Verso základní audio jednotka s kamerou a 1 tlačítkem*	4.00	ks	26,046.00	0.00	26,046.00	21.00	104,184.00
2.	**9155035** *2N IP Verso modul 5 tlačítek*	4.00	ks	3,412.00	0.00	3,412.00	21.00	13,648.00
3.	**9155067** *2N IP Verso montážní podložka pro 3(š) x 3(v) moduly*	4.00	ks	4,034.00	0.00	4,034.00	21.00	16,136.00
4.	**9155023** *2N IP Verso rám pro instalaci na povrch, 3 moduly*	4.00	ks	2,167.00	0.00	2,167.00	21.00	8,668.00

Celkem bez DPH:	**142,636.00**	**Kč**
DPH 21%	29,953.56	Kč
Zaokrouhlení:	0.44	Kč
Celkem k úhradě	172,590.00	Kč

Prodávající: Petrou Jan **tel:** +420 603 654 658... **e-mail:** jan.petrou@adiglobal.com

Smluvní strany se výslovně dohodly, že se jejich obchodní vztah řídí všeobecnými obchodními podmínkami dodavatele, s jejichž zněním zveřejněným na stránkách dodavatele (https://www.adiglobal.cz/cz/page/vop) se odběratel seznámil, plně jim porozuměl se zněním souhlasí. Pro vyloučení pochybností se strany dohodly, že žádné jiné obchodní podmínky či písemnosti nejsou závazné pro daný obchodní vztah.

Prodejní nabídka

Prodejce

SPACE COM spol. s r.o.

Martin Vašíček

Na Závodí 1668

Humpolec 396 01

Tel.:+420731612614

eshop@spacecom.cz

Datum a čas tisku: 11.11.2024 02:27

Produktový list

Grandstream UCM6304 VoIP PBX, 2000 uživ., 300 soub. hov., videokonf. 40úč., 4xFXO, 4xFXS porty

Výrobce:	GRANDSTREAM
Kód:	55460222
Záruka:	24 měs.
Prodejní cena bez DPH / ks:	20 316,00 Kč
Celková cena bez DPH (1 ks):	20 316,00 Kč
Celková cena s DPH (1 ks):	24 582,36 Kč

Kusové ceny zahrnují poplatek na recyklaci elektroodpadu a autorský poplatek ve výši 4 bez DPH.

Popis produktu

UCM6304 podporuje až 2000 uživatelů s možností 300 souběžných hovorů (200 SRTP). Obsahuje i integrované řešení pro audio a videokonference, webové mítinky, které zaměstnancům umožňuje připojení ze stolních počítačů, mobilních zařízení, zařízení řady GVC a IP telefonů. Lze vytvořit audiokonferenci až pro 200 účastníku (G.711) a 4 videokonferenční místnosti s až 40 účastníky při rozlišení 1080p, za předpokladu 4 video zdrojů + 1 sdílení obrazovky (H.264 a G.711).
Nová řada UCM6300 je výkonné revoluční řešení pro sjednocenou komunikaci a spolupráci pro jakoukoli organizaci. Ekosystémem UCM6300 nabízí hybridní platformu, která kombinuje on-premise IP pobočkovou ústřednu s remote přístupem na cloud řešení. Díky němu nyní bezpečně připojíte vaši vzdálenou firemní pobočku nebo home office zaměstnance.
Ekosystém UCM6300 se skládá z aplikace Wave pro web a mobilní zařízení, která poskytuje hub pro vzdálenou spolupráci a UCM RemoteConnect, cloud službu pro NAT traversal pro zajištění bezpečného vzdáleného připojení.

Tato řada IP PBX poskytuje platformu, která sjednocuje veškerou obchodní komunikaci v jedné centralizované síti, včetně hlasových hovorů, videohovorů, videokonferencí, video dohledu, webových schůzek, mobility, interkomů a dalších.

Řada UCM6300 také nabízí cloudové nastavení a správu prostřednictvím GDMS Grandstream's Device Management Systém. Zdarma se zaregistrovat a vyzkoušet GDMS můžete zde https://www.gdms.cloud/register.

- Podporuje až 2000 uživatelů a až 300 souběžných hovorů
- Obsahuje 4 FXO porty pro připojení analogové linky PSTN
- Obsahuje 4 FXS porty pro připojení analogové zařízení (telefonů, faxů, vrátníků atd.)
- Zero provisioning konfigurace Grandstream koncových zařízení
- Integrovaná platforma pro konference a schůzky; podporuje aplikaci Wave a SIP koncové body
- Wave pro prohlížeče Android, iOS, Chrome a Firefox umožňuje komunikaci se všemi uživateli a řešeními UCM6300
- Pokročilá bezpečnostní ochrana s zabezpečným bootem, unikátními certifikátem a náhodným výchozím heslem pro ochranu hovorů a účtů
- Tři gigabitové síťové porty RJ45 s integrovaným PoE+ a podporou NAT routeru
- Automatická služba pro procházení firewallem NAT umožňuje zabezpečené vzdálené připojení UCM RemoteConnect
- Podporuje Full-Band Opus hlasový kodeku a videokodeky H.264 / H.263 / H.263 + / H.265 / VP8, jitter resilience až do 50% ztráty paketů
- Kompatibilní s GDMS pro cloudové nastavení, správu a monitorování
- Založeno na open source telefonním systému Asterisk * verze 16
- API dostupné pro integrace třetích stran, včetně platforem CRM a PMS

Technické parametry

Parametr	Hodnota	Parametr	Hodnota
Obsahuje switch	Ano	Počet LAN portů	3
Rychlost LAN max.	1 Gbps	POE	Ano

Prodejní nabídka

Prodejce	Reference	
SPACE COM spol s r.o.	Poznámka	
Martin Vašíček	Datum a čas tisku	11.11.2024 14:42
Na Závodí 1668		
396 01 Humpolec		
Tel : +420731612614		
eshop@spacecom.cz		

Celková cena:	9 781,50 Kč

Upozornění: Celkové ceny zahrnují poplatky (recyklační, autorské).

Produktový list

Catalyst C1200-16P-2G

Výrobce:	CISCO
Kód:	5131451405
Záruka:	doživotní
Prodejní cena bez DPH / ks:	9 781,50 Kč
Celková cena bez DPH (1 ks):	9 781,50 Kč

Kusové ceny zahrnují poplatek na recyklaci elektroodpadu a autorský poplatek ve výši 1,5 bez DPH.

Popis produktu

16 x 1G
2 x 1G SFP
PoE+ (120W)
Fanless
Internal
Layer 2 switching, VLAN support, Spanning Tree Protocol (STP), access control list (ACL), quality of service (QoS), IPv4/IPv6 static routing
On-device UI, Cisco Business Dashboard and mobile app
Limited lifetime warranty
Držáky do racku nejsou součástí balení.

Technické parametry

Parametr	Hodnota	Parametr	Hodnota
Provedení switche	Do racku	Počet QSFP+ portů	0
Fanless switch	Ano	Počet SFP28 portů	0
Obsahuje switch	Ano	Počet QSFP56/QSFP28	0
Rychlost LAN max.	1 Gbps	POE	Ano
Optika	Ano	Konektor HDMI	Ne
Počet LAN portů	16	HDMI (počet)	0 ks
Počet SFP portů	2	Konektor DisplayPort	Ne
Počet QSFP portů	0	DP (počet)	0 ks

Fanvil X7A Android SIP telefon

Jako špičkový podnikový IP telefon s Android 9.0 poskytuje Fanvil X7A uživatelům inteligentnější a plynulejší dotykové ovládání. 112 DSS tlačítek na 7“ barevné dotykové obrazovce. vestavěná WiFi a Bluetooth činí každodenní komunikaci chytřejší a ... Více info

Kód: PV331997

Part No.: X7A

Výrobce: Fanvil

Záruka: 24 Měsíce

Dostupnost: skladem

Koncová cena bez DPH + RP : 6 710 Kč + 3.20 Kč

Vaše cena bez DPH a poplatků: 6 710 Kč

Vaše cena s DPH (21%) : 8 123 Kč

– 1 + **Přidat do košíku**

Porovnat | Nastavit hlídacího psa | Sdílet | Tisk

SPACE COM spol. s r.o.

NABÍDKA č. 24NA00168

Dodavatel:

SPACE COM spol. s r.o.
Na Závodí 1668
396 01 Humpolec

Telefon: 565 650 650
Mobil: 731 01 01 01
Fax: 565 535 010
E-mail: info@spacecom.cz
www.spacecom.cz

IČ: 26025337
DIČ: CZ26025337

Odběratel: IČ: 70890749
DIČ: CZ70890749

Kraj Vysočina
Žižkova 1882/57
586 01 Jihlava

Nabídka č.: 24NA00168
Datum zápisu: 11.11.2024
Platno do:

Obchodní kontakt - nabídku vystavil

Martin Vašíček
vasicek@spacecom.cz
731 612 614

Domov důchodců Proseč u Pošné - ZL23 - Nadstavba pro EKV s ovládáním dveří a interní komunikací - realizace

Označení dodávky	Množství	J.cena	Sleva	Cena	%DPH	DPH	Kč Celkem
HW Instalace komponent	24 hod	500,00		12 000,00	0%	0,00	12 000,00
Oživení a naprogramování komponent systému	16 hod	950,00		15 200,00	0%	0,00	15 200,00
Napájecí spínaný zdroj síťový	1 ks	1 873,00		1 873,00	0%	0,00	1 873,00
Naprogramování ústředny	1 ks	8 500,00		8 500,00	0%	0,00	8 500,00
Součet položek				37 573,00		0,00	37 573,00
CELKEM K ÚHRADĚ							37 573,00

V Humpolci dne 11.11.2024

Za správnost ručí: Martin Vašíček
vasicek@spacecom.cz
731 612 614

Důležité upozornění: Tento dokument i jeho případné přílohy jsou důvěrného charakteru, mohou obsahovat obchodní tajemství a být chráněny před zveřejněním. Pokud jste jej obdrželi omylem, kontaktujte prosím odesílatele a předmětnou zprávu i s přílohami ihned ze svého systému vymažte. Jakékoli změny, přeposílání či jiné aktivity související s informacemi v této zprávě, nejsou dovoleny jiným osobám, než kterým je zpráva určena.

Potvrzení objednávky za odběratele:

V ..... dne:.....

Hůlkově

Za zákazníka (podpis, razítko)

Evidenční list změny stavby

Název stavby :	Označení změnového listu :
Domov důchodců Proseč u Pošné - rekonstrukce EPS	ZL11
Smlouva o dílo (SoD) ze dne 3.10.2023	

Smluvní strany :

Objednatel : Kraj vysočina, Žižkova 188/57, Jihlava, 586 01

Zhotovitel : SPACE COM spol. s r.o., Na Závodí 1668, Humpolec, 396 01

Obsah (seznam příloh) :

- [x] Položkový rozpočet
- [ ] Výkresová část
- [ ] Další doklady

Popis změny, technické řešení :

Topenářské práce - zrušení kolizního radiátoru vč. úpravy potrubí

Původní řešení dle smluvní dokumentace :

Zadávací dokumentací neřešeno

Navržené řešení :

Zrušení kolizního radiátoru a úprava potrubí tak, aby po zásahu nebylo ovlivněno vytápění. S provozem a údržbou areálu vše projednáno a potvrzeno

Zdůvodnění změny :

V prostoru chodby u schodiště 2.57 byly dodány protipožární dveře, které jsou zároveň napojeny na EPS; otevírání dveří by bylo v kolizi s radiátorem, který brání jejich úplnému otevření

Dopad do termínu : ~~ANO~~ - NE

Cena navrhovaných méněprací (bez DPH)	Cena navrhovaných víceprací (bez DPH)	Cena navrhovaných méněprací a víceprací celkem (bez DPH)	Poznámka
0,00 Kč	23 911,37 Kč	23 911,37 Kč	**ceny jsou uvedeny bez DPH**

Objednatel a Zhotovitel se dohodli, že bude provedena změna, jež je popsána v tomto ZL. Podpis vyjadřuje souhlas se změnou a její zahrnutí do dodatku smlouvy o dílo.

		Datum	Podpis
Za objednatele	Martin Kocmánek	18.11.2024	
Za zhotovitele	Libor Pavlas	14.11.2024	
Za TDS	Jiří Lukšíček	14.11.2024	
Za projektanta	Jakub Rybář	14.11.2024	

Kraj Vysočina
Žižkova 1882/57
58601 Jihlava

CENOVÁ NABÍDKA

ZAKÁZKA

Číslo:
Zakázka: DD Prosec ZL11 - Topenářské práce - zrušení kolizního radiátoru vč. úpravy potrubí
Komentář:

FIRMY

Zhotovitel: SPACE COM spol. s r.o.

REALIZAČNÍ TÝM

---: ---

ROZPOČET

Celkem (bez DPH):	**23 911,37**	**Kč**
DPH:	2 869,36	Kč
Celkem včetně DPH:	26 780,74	Kč

ZL11 - Topenářské práce - zrušení kolizního radiátoru vč. úpravy potrubí - Verze URS 24-II

Popis	Cena
S: Stavba	**23 911,37**
SO 01: Stavební objekt 01	***23 911,37***
SO 01-01: Podobjekt 01 SO 01	**23 911,37**
H: Práce HSV	***3 968,01***
003: Svislé a kompletní konstrukce	***559,00***
004: Vodorovné konstrukce	***744,47***
006: Úpravy povrchů, podlahy a osazování výplní	***49,00***
009: Ostatní konstrukce a práce, bourání	***2 615,54***
P: Práce PSV	***19 224,46***
733: Ústřední vytápění - rozvodné potrubí	***19 224,46***
PSV: Práce a dodávky PSV	***718,90***
784: Dokončovací práce - malby a tapety	***718,90***
Celkem (bez DPH)	**23 911,37**
DPH	**2 869,36**
DPH 12 % ze základny: 23 911	2 869,36
Celkem (včetně DPH)	**26 780,74**

DD Prosec ZL11 - Topenářské práce - zrušení kolizního radiátoru vč. úpravy potrubí - Verze URS 24-II

Místnosti: 2.27

Poř.	Typ	Kód	Popis	MJ	Výměra	Jedn. Cena	Cena	Cenová soustava
	Stavba		**S: Stavba**				**23 911,37**	
	Objekt		***SO 01: Stavební objekt 01***				***23 911,37***	
	Podobjekt		**SO 01-01: Podobjekt 01 SO 01**				**23 911,37**	
	Skupina		***H: Práce HSV***				***3 968,01***	
	Oddíl		***003: Svislé a kompletní konstrukce***				***559,00***	
26	SP	346244371	Zazdívka o tl 140 mm rýh, nik nebo kapes z cihel pálených	m2	0,500	1 117,99	559,00	URS 24-II
	Oddíl		***004: Vodorovné konstrukce***				***744,47***	
27	SP	434141212	Schodišťový stupeň pórobetonový základní v 150 mm š 300 mm světlost schodiště do 900 mm	kus	0,500	1 488,95	744,47	URS 24-II
	Oddíl		***006: Úpravy povrchů, podlahy a osazování výplní***				***49,00***	
8	SP	619996145	Ochrana konstrukcí nebo samostatných prvků obalením geotextilií	m2	1,000	49,00	49,00	URS 24-II
	Oddíl		***009: Ostatní konstrukce a práce, bourání***				***2 615,54***	
10	SP	952901111	Vyčištění budov bytové a občanské výstavby při výšce podlaží do 4 m	m2	25,000	85,00	2 125,00	URS 24-II
25	SP	974042587	Vysekání rýh v dlažbě betonové nebo jiné monolitické hl do 250 mm š do 300 mm	m	0,500	981,07	490,54	URS 24-II
	Skupina		***P: Práce PSV***				***19 224,46***	
	Oddíl		***733: Ústřední vytápění - rozvodné potrubí***				***19 224,46***	
2	SP	733190801	Odřezání objímky dvojité DN do 50	kus	4,000	3,56	14,22	URS 24-II
3	SP	733191816	Odřezání držáku potrubí třmenového D do 44,5 bez demontáže podpěr, konzol nebo výložníků	kus	2,000	2,95	5,90	URS 24-II
4	SP	733191916	Zaslepení potrubí ocelového závitového zavařením a skováním DN 32	kus	6,000	651,20	3 907,20	URS 24-II
5	SP	733194830	Rozřezání konzoly, podpěry nebo výložníku pro potrubí z U profilu přes 10 do U 14	kus	2,000	36,61	73,22	URS 24-II
6	SP	733120815	Demontáž potrubí ocelového hladkého D do 38	m	4,000	452,51	1 810,04	URS 24-II
7	SP	733191916	Zaslepení potrubí ocelového závitového zavařením a skováním DN 32	kus	2,000	227,60	455,19	URS 24-II
10	SP	733190107	Zkouška těsnosti potrubí ocelové závitové DN do 40	m	20,000	12,53	250,69	URS 24-II
18	SP	998733103	Přesun hmot tonážní pro rozvody potrubí v objektech v přes 12 do 24 m	t	0,004	150 000,00	558,00	URS 24-II
19	SUB	Pol41	Pomocné montážní práce	hod	6,000	500,00	3 000,00	URS 24-II
20	SUB	Pol40	Stavební příprava	hod	2,000	500,00	1 000,00	URS 24-II
21	SUB	Pol44	Součinnost se správcem objektu	hod	4,000	500,00	2 000,00	URS 24-II
22	SUB	Pol55	Položky neuvedené ve výkazu nutné pro zprovoznění dle popsaných funkčností v projektu	set	1,000	3 150,00	3 150,00	URS 24-II
23	SUB	Pol57	Doprava materiálu a pracovníků	set	2,000	1 500,00	3 000,00	URS 24-II
	Skupina		***PSV: Práce a dodávky PSV***				***718,90***	
	Oddíl		***784: Dokončovací práce - malby a tapety***				***718,90***	
12	SP	784312021	Dvojnásobné bílé vápenné malby v místnostech v do 3,80 m	m2	1,000	29,94	29,94	SoD
13	SP	784181001	Jednonásobné pačokování v místnostech v do 3,80 m	m2	1,000	18,37	18,37	SoD
14	SP	784211121	Dvojnásobné bílé malby ze směsí za mokra středně oděruvzdorných v místnostech v do 3,80 m	m2	10,000	67,06	670,58	SoD

Evidenční list změny stavby

Název stavby :	Označení změnového listu :
Domov důchodců Proseč u Pošné - rekonstrukce EPS	ZL12
Smlouva o dílo (SoD) ze dne 3.10.2023	

Smluvní strany :
Objednatel : Kraj vysočina, Žižkova 188/57, Jihlava, 586 01
Zhotovitel : SPACE COM spol. s r.o., Na Závodí 1668, Humpolec, 396 01

Obsah (seznam příloh) :	
☑	Položkový rozpočet
☐	Výkresová část
☐	Další doklady

Popis změny, technické řešení :
Místnost VZT 3.16 - presun silového rozvaděče a vypínače po řešení SDK příčky a dodávce dveří

Původní řešení dle smluvní dokumentace :
V zadávací dokumentaci neřešeno

Navržené řešení :
Přesun silového rozvaděče a vypínače v rámci stejné místnosti na nekolizní místo

Zdůvodnění změny :
Původní umístění silového rozvaděče je v prostorové kolizi vůči nové vybudované protipožární SDK příčce a otevírání protipožárních dveří; je proto nutné tyto prvky přesunout na nekolizní místo

Dopad do termínu : ~~ANO~~ - NE

Cena navrhovaných méněprací (bez DPH)	Cena navrhovaných víceprací (bez DPH)	Cena navrhovaných méněprací a víceprací celkem (bez DPH)	Poznámka
0,00 Kč	12 149,41 Kč	12 149,41 Kč	**ceny jsou uvedeny bez DPH**

Objednatel a Zhotovitel se dohodli, že bude provedena změna, jež je popsána v tomto ZL. Podpis vyjadřuje souhlas se změnou a její zahrnutí do dodatku smlouvy o dílo.

		Datum	Podpis
Za objednatele	Martin Kocmánek	18.11.2024	
Za zhotovitele	Libor Pavlas	14.11.2024	
Za TDS	Jiří Lukšíček	14.11.2024	
Za projektanta	Jakub Rybář	14.11.2024	

Kraj Vysočina
Žižkova 1882/57
58601 Jihlava

CENOVÁ NABÍDKA

ZAKÁZKA

Číslo:
Zakázka: DD Prosec ZL12 - místnost VZT - presun silového rozvaděče a vypínače

Komentář:

FIRMY

Zhotovitel: SPACE COM spol. s r.o.

REALIZAČNÍ TÝM

---: ---

ROZPOČET

Celkem (bez DPH):	**12 149,41**	**Kč**
DPH:	1 457,93	Kč
Celkem včetně DPH:	13 607,34	Kč

rosec ZL12 - místnost VZT - presun silového rozvaděče a vypínače - Verze URS 24-II

Popis	Cena
S: Stavba	**12 149,41**
SO: 01 - Domov důchodců	***12 149,41***
01_01: 04D - Zařízení silnoproudé elektroinstalace	**12 149,41**
H: Práce HSV	***41,00***
009: Ostatní konstrukce a práce, bourání	*41,00*
M: Práce a dodávky M	***5 498,91***
46-M: Zemní práce při extr.mont.pracích	*4 930,00*
921: Silnoproud	*568,91*
PSV: Práce a dodávky PSV	***6 609,50***
741: Elektroinstalace - silnoproud	*6 609,50*
Celkem (bez DPH)	**12 149,41**
DPH	**1 457,93**
DPH 12 % ze základny: 12 149	1 457,93
Celkem (včetně DPH)	**13 607,34**

DD Prosec ZL12 - místnost VZT - presun silového rozvaděče a vypínače - Verze URS 24-II

Místnosti: 3.16

Poř.	Typ	Kód	Popis	MJ	Výměra	Jedn. Cena	Cena	Cenová soustava
	Stavba		**S: Stavba**				**12 149,41**	
	Objekt		***SO: 01 - Domov důchodců***				***12 149,41***	
	Podobjekt		**01_01: 04D - Zařízení silnoproudé elektroinstalace**				**12 149,41**	
	Skupina		***H: Práce HSV***				***41,00***	
	Oddíl		***009: Ostatní konstrukce a práce, bourání***				***41,00***	
77	SP	977132112	Vyvrtání otvorů pro elektroinstalační krabice ve stěnách z cihel hloubky přes 60 do 90 mm	kus	1,000	41,00	41,00	SoD
	Skupina		***M: Práce a dodávky M***				***5 498,91***	
	Oddíl		***46-M: Zemní práce při extr.mont.pracích***				***4 930,00***	
59	SUB	014	Prohlídka stávajících rozvodů	hod	1,000	500,00	500,00	SoD
60	SUB	0155	Úpravy stávající elektroinstalace, demontáže a zpětné montáže	hod	6,000	500,00	3 000,00	SoD
61	SUB	PR3	Ostatní drobný el. montážní materiál	kpl	0,100	2 500,00	250,00	SoD
62	SUB	VL7	Práce ve stávajícím rozvaděči	hod	1,000	500,00	500,00	SoD
63	SUB	X016	Zednické práce,zapravení, začistění drážek a prostupů apod.	kpl	0,001	380 000,00	380,00	SoD
64	SUB	X018.1	Drobný materiál k zapravení, začistění drážek, prostupů apod.	kpl	0,010	30 000,00	300,00	SoD
	Oddíl		***921: Silnoproud***				***568,91***	
72	MP	218120511	Demontáž jističů do 100 A s odpojením vodičů	kus	6,000	94,82	568,91	SoD
	Skupina		***PSV: Práce a dodávky PSV***				***6 609,50***	
	Oddíl		***741: Elektroinstalace - silnoproud***				***6 609,50***	
4	SUB	741112101	Montáž rozvodka zapuštěná plastová kruhová	kus	1,000	50,00	50,00	SoD
5	SUB	34571458	krabice pod omítku PVC odbočná kruhová D 100mm s víčkem	kus	1,000	33,60	33,60	SoD
14	SUB	741122015	Montáž kabel Cu bez ukončení uložený pod omítku plný kulatý 3x1,5 mm2 (např. CYKY)	m	4,000	15,00	60,00	SoD
23	SUB	741132103	Ukončení kabelů 3x1,5 až 4 mm2 smršťovací záklopkou nebo páskem bez letování	kus	4,000	30,00	120,00	SoD
70	H	34111030	kabel instalační jádro Cu plné izolace PVC plášť PVC 450/750V (CYKY) 3x1,5mm2	m	4,000	17,30	69,20	URS 24-II
71	SP	741210102	Montáž rozváděčů litinových, hliníkových nebo plastových sestava do 100 kg	kus	1,000	2 205,61	2 205,61	URS 24-II
73	SP	741213845	Demontáž kabelu silového z rozvodnice průřezu žil přes 10 do 25 mm2 se zachováním funkčnosti	kus	6,000	139,72	838,29	URS 24-II
74	SP	741210406	Montáž rozváděč nebo krabice nevýbušná do 100 kg	kus	1,000	3 048,84	3 048,84	URS 24-II
75	SP	741313807	Demontáž spínačů nástěnných normálních do 10 A bezšroubových se zachováním funkčnosti přes 4 svorky	kus	1,000	115,03	115,03	URS 24-II
76	SP	741310201	Montáž spínač (polo)zapuštěný šroubové připojení 1-jednopólový se zapojením vodičů	kus	1,000	68,93	68,93	URS 24-II

Evidenční list změny stavby

Název stavby :	Označení změnového listu :
Domov důchodců Proseč u Pošné - rekonstrukce EPS	ZL13
Smlouva o dílo (SoD) ze dne 3.10.2023	

Smluvní strany :

Objednatel : Kraj vysočina, Žižkova 188/57, Jihlava, 586 01

Zhotovitel : SPACE COM spol. s r.o., Na Závodí 1668, Humpolec, 396 01

Obsah (seznam příloh) :

- [x] Položkový rozpočet
- [ ] Výkresová část
- [x] Další doklady - doplňující podklady k rozpočtu - nabídky s běžnými cenami pro individuální položky

Popis změny, technické řešení :

Nové křídlo 1NP - úprava stávající požární trasy (nevyhovující požární žlab)

Původní řešení dle smluvní dokumentace :

V zadávací dokumentaci neřešeno

Navržené řešení :

Rekontrukce stávajícího drátěného žlabu s protipožární certifikací v celé délce tak, aby vyhovoval normativnosti a odpovídal požadavkům dle certifikátu ze zkušební laboratoře PAVUS + značení trasy dle normy

Zdůvodnění změny :

Stávající kontrukce a provedení drátěného žlabu neodpovídá normativním požadavkům ani certifikaci s ohledem na jeho požadavanou protipožární odolnost, dále je třeba doplnit značení trasy vedení

Dopad do termínu : ~~ANO~~ - NE

Cena navrhovaných méněprací (bez DPH)	Cena navrhovaných víceprací (bez DPH)	Cena navrhovaných méněprací a víceprací celkem (bez DPH)	Poznámka
0,00 Kč	62 619,84 Kč	62 619,84 Kč	**ceny jsou uvedeny bez DPH**

Objednatel a Zhotovitel se dohodli, že bude provedena změna, jež je popsána v tomto ZL. Podpis vyjadřuje souhlas se změnou a její zahrnutí do dodatku smlouvy o dílo.

		Datum	Podpis
Za objednatele	Martin Kocmánek	18.11.2024	
Za zhotovitele	Libor Pavlas	14.11.2024	
Za TDS	Jiří Lukšíček	14.11.2024	
Za projektanta	Jakub Rybář	14.11.2024	

Kraj Vysočina
Žižkova 1882/57
58601 Jihlava

CENOVÁ NABÍDKA

ZAKÁZKA

Číslo:
Zakázka: DD Prosec ZL13 - nové křídlo 1NP - úprava stávající požární trasy (nevyhovující požární žlab)
Komentář:

FIRMY

Zhotovitel: SPACE COM spol. s r.o.

REALIZAČNÍ TÝM

---: ---

ROZPOČET

Celkem (bez DPH):	**62 619,84**	**Kč**
DPH:	7 514,38	Kč
Celkem včetně DPH:	70 134,22	Kč

- nové křídlo 1NP - úprava stávající požární trasy (nevyhovující požární žlab) - Verze URS 24-I

Popis	Cena
S: Stavba	**62 619,84**
SO 01: Stavební objekt 01	***62 619,84***
SO 01-01: Podobjekt 01 SO 01	62 619,84
**: Nezařazeno*	*59 560,00*
***: Nezařazeno*	*59 560,00*
M: Práce a dodávky M	*3 059,84*
922: Slaboproud	*3 059,84*
PSV: Práce a dodávky PSV	*3 059,84*
741: Elektroinstalace - silnoproud	*3 059,84*
Celkem (bez DPH)	**62 619,84**
DPH	**7 514,38**
DPH 12 % ze základny: 62 620	7 514,38
Celkem (včetně DPH)	**70 134,22**

DD Prosec ZL13 - nové křídlo 1NP - úprava stávající požární trasy (nevyhovující požární žlab) - Verze URS 24-II

Místnosti: 1.69, 1.46

Poř.	Typ	Kód	Popis	MJ	Výměra	Jedn. Cena	Cena	Cenová soustava
	Stavba		**S: Stavba**				**62 619,84**	
	Objekt		***SO 01: Stavební objekt 01***				***62 619,84***	
	Podobjekt		**SO 01-01: Podobjekt 01 SO 01**				**62 619,84**	
	Skupina		****: Nezařazeno***				***59 560,00***	
	Oddíl		*****: Nezařazeno***				***59 560,00***	
1	H	34575384	spojka kabelového žlabu drátěného žárově zinkovaná šroubová	sada	240,000	16,80	4 032,00	URS 24-II
2	H	34575387	nosník kabelového žlabu drátěného žárově zinkovaný 150mm	kus	120,000	92,40	11 088,00	URS 24-II
3	H	31111022	matice vysoká metrická pro závitovou tyč Pz M8 výška24mm	kus	240,000	11,10	2 664,00	URS 24-II
4	H	34575346	tyč závitová pro kabelové trasy protipožární P-90R M8	m	4,000	32,20	128,80	URS 24-II
5	H	34575350	kotva pro kabelové trasy protipožární P-90R M8	kus	240,000	6,21	1 490,40	URS 24-II
6	H	31198214	podložka ocelová pružná	kus	240,000	5,32	1 276,80	URS 24-II
7	SUB	X671	Spojka šroubová pro uchycení drátěného žlabu k výložníku, galvanicky pozinkováno	ks	240,000	17,00	4 080,00	NAB
8	SP	74191-.8../741911811	Demontáž nosných a doplňkových prvků	kus	240,000	25,00	6 000,00	URS 24-II
13	SP	21002-00../210020011	Montáž kabelových závěsů bez osazení úchytných prvků	kus	240,000	45,00	10 800,00	URS 24-II
28	SP	742110102	Montáž kabelového žlabu pro slaboproud drátěného 150/100 mm	m	120,000	150,00	18 000,00	SoD
	Skupina		***M: Práce a dodávky M***				***3 059,84***	
	Oddíl		***922: Slaboproud***				***3 059,84***	
25	MP	220261661	Značení trasy vedení	m	120,000	23,56	2 827,69	URS 24-II
27	SUB	X672	Štítek pro označení požární kabelové trasy	ks	5,000	46,43	232,15	NAB

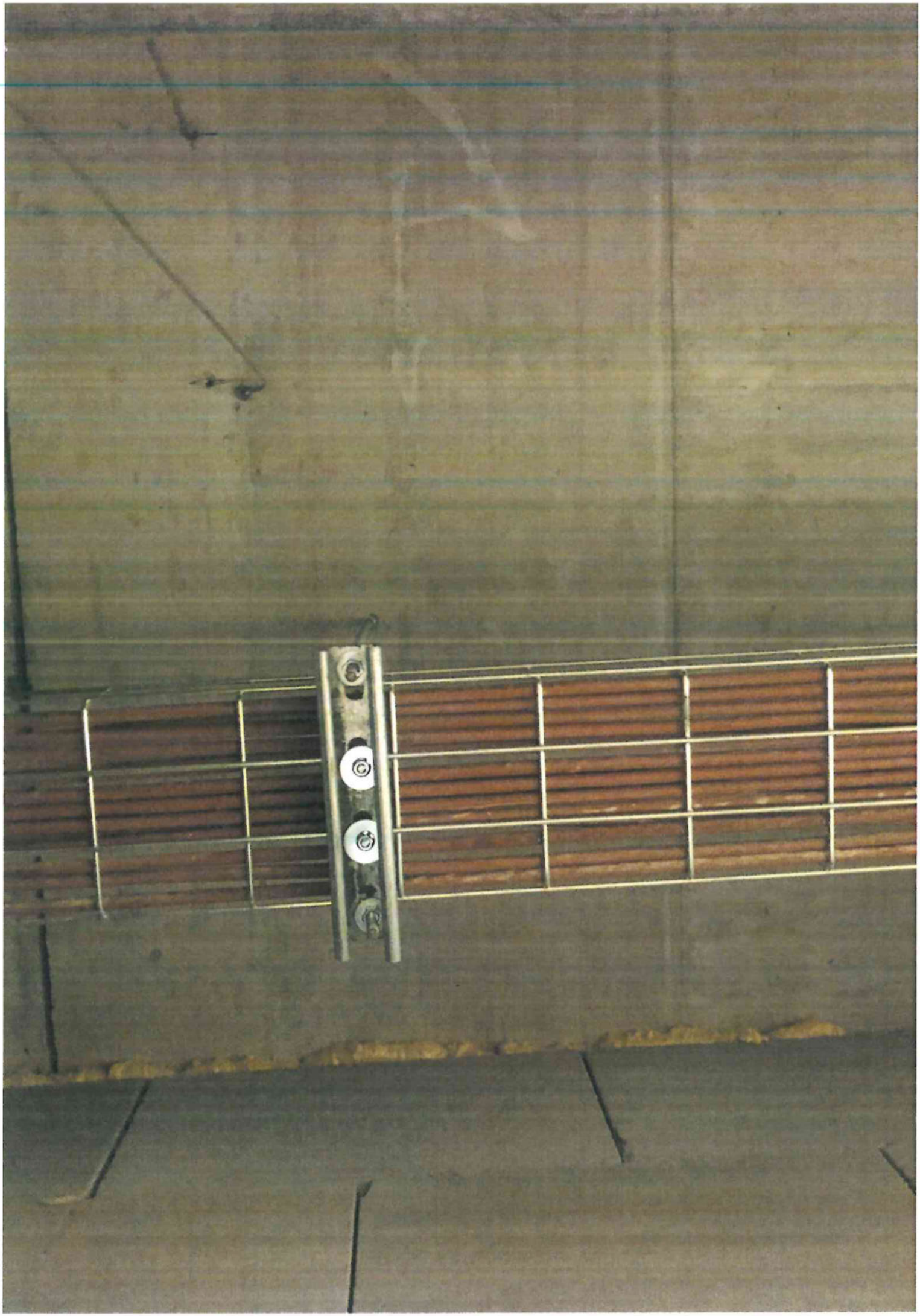

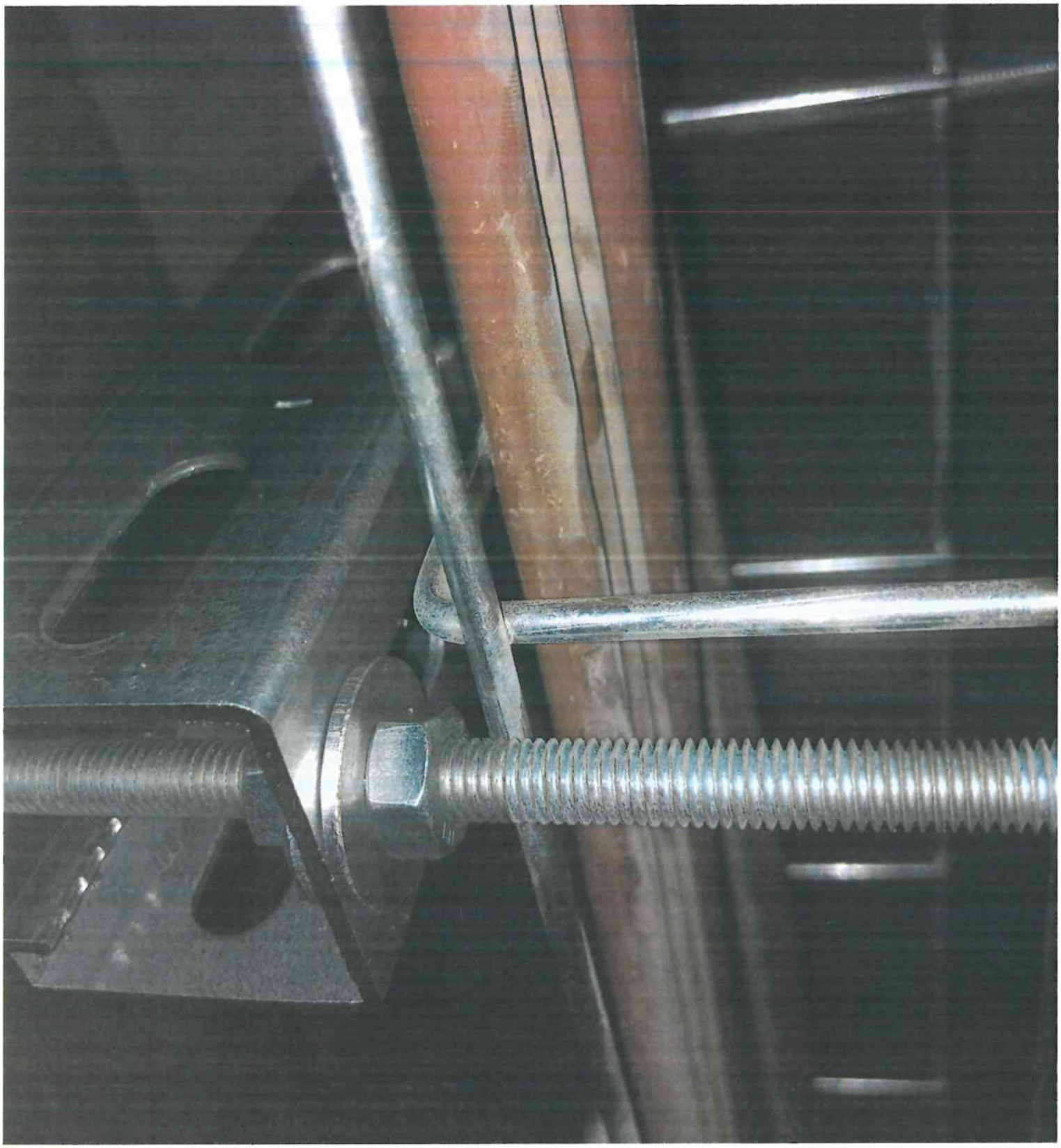

HL FSRG SPOJKA ŠROUBOVÁ PRO UCHYCENÍ DRÁTĚNÉHO ŽLABU K VÝLOŽNÍKU

Kód dodavatele: HL FSRG EAN: 8595676000031 Objednací kód: SKL000208146

Značka:

HL FSRG Spojka šroubová pro uchycení drátěného žlabu k výložníku

Podrobný popis

Dostupnost:

Celkem skladem (dostupnost na pobočkách):	10 ks
V e-shopu skladem:	10 ks

1 ks

22,22 Kč / ks

18,36 Kč bez DPH / ks

Některé zboží může být navýšeno na minimální balení, o případných změnách množství Vás budeme informovat v potvrzení objednávky nebo na dotaz. Maloobchodní ceny jsou platné pouze při nákupu přes e-shop.

Vložit do košíku

Popis produktu

HL FSRG Spojka šroubová

- Standardní povrchová úprava galvanicky pozinkováno
- uchycení drátěného žlabu k výložníku
- hmotnost: 0,019 kg/MJ

Parametry **Kontaktní formulář**

Značka:	HL System
Kabelové žlaby:	Spojka
Povrch:	Pozinkované

HL SOPKT ŠTÍTEK PRO OZNAČENÍ POŽÁRNÍ KABELOVÉ TRASY

Kód dodavatele: HL SOPKT EAN: 8595676011358 Objednací kód: SKL000311925

Značka:

HL SOPKT Štítek pro označení požární kabelové trasy

Podrobný popis

Dostupnost:

Celkem skladem (dostupnost na pobočkách): Na dotaz
V e-shopu skladem: Na dotaz

1 ks

60,68 Kč / ks

50,15 Kč bez DPH / ks

Některé zboží může být navýšeno na minimální balení, o případných změnách množství Vás budeme informovat v potvrzení objednávky nebo na dotaz. Maloobchodní ceny jsou platné pouze při nákupu přes e-shop.

Vložit do košíku

Popis produktu

HL SOPKT Štítek pro označení požární kabelové trasy

- Delší kabelové trasy je nutné označovat zhruba každých 50 m
- Rozměry V x Š x D: 50 x 3 x 100 mm

Parametry **Kontaktní formulář**

Značka:	HL System
Druh příslušenství:	Označovací štítek

Evidenční list změny stavby

Název stavby :	Označení změnového listu :
Domov důchodců Proseč u Pošné - rekonstrukce EPS	ZL14
Smlouva o dílo (SoD) ze dne 3.10.2023	

Smluvní strany :

Objednatel : Kraj vysočina, Žižkova 188/57, Jihlava, 586 01

Zhotovitel : SPACE COM spol. s r.o., Na Závodí 1668, Humpolec, 396 01

Obsah (seznam příloh) :	
☑	Položkový rozpočet
☐	Výkresová část
☑	Další doklady

Popis změny, technické řešení :
Hlídání a signalizace aktivace průchodu přes únikové terminály na ohlašovně

Původní řešení dle smluvní dokumentace :
Zadávací dokumentace tuto záležitost neřeší

Navržené řešení :
Doplnění SLP technologií o hlídání a signalizaci průchodu přes jednotlivé únikové terminály v únikové cestě

Zdůvodnění změny :
Provoz požaduje vizuální signalizaci a logování v případě využití únikových terminálů v únikové cestě - v případě průchodu dostane perzonál na segmentovém zobrazovači informaci o průchodu vč. identifikace konkrétního místa

Dopad do termínu : ~~ANO~~ - NE

Cena navrhovaných méněprací (bez DPH)	Cena navrhovaných víceprací (bez DPH)	Cena navrhovaných méněprací a víceprací celkem (bez DPH)	Poznámka
0,00 Kč	59 589,97 Kč	59 589,97 Kč	**ceny jsou uvedeny bez DPH**

Objednatel a Zhotovitel se dohodli, že bude provedena změna, jež je popsána v tomto ZL. Podpis vyjadřuje souhlas se změnou a její zahrnutí do dodatku smlouvy o dílo.

		Datum	Podpis
Za objednatele	Martin Kocmánek	18.11.2024	
Za zhotovitele	Libor Pavlas	14.11.2024	
Za TDS	Jiří Lukšíček	14.11.2024	
Za projektanta	Jakub Rybář	14.11.2024	

Kraj Vysočina
Žižkova 1882/57
58601 Jihlava

CENOVÁ NABÍDKA

ZAKÁZKA

Číslo:
Zakázka: DD Prosec ZL14 - Hlídání a signalizace aktivace průchodu přes únikové terminály na ohlašovně
Komentář:

FIRMY

Zhotovitel: SPACE COM spol. s r.o.

REALIZAČNÍ TÝM

---: ---

ROZPOČET

Celkem (bez DPH):	**59 589,97**	**Kč**
DPH:	7 150,80	Kč
Celkem včetně DPH:	66 740,77	Kč

· Hlídání a signalizace aktivace průchodu přes únikové terminály na ohlašovně - Verze URS 24

Popis	Cena
S: Stavba	**59 589,97**
SO 01: Stavební objekt 01	***59 589,97***
SO 01-01: Podobjekt 01 SO 01	**59 589,97**
****: Nezařazeno***	***25 995,61***
*****: Nezařazeno***	***25 995,61***
M: Práce a dodávky M	***33 594,36***
922: Slaboproud	***33 594,36***
Celkem (bez DPH)	**59 589,97**
DPH	**7 150,80**
DPH 12 % ze základny: 59 590	7 150,80
Celkem (včetně DPH)	**66 740,77**

DD Prosec ZL14 - Hlídání a signalizace aktivace průchodu přes únikové terminály na ohlašovně - Verze URS 24-II

Místnosti: 1.32, 1.18, 1.02, 1.70, 1.27a, 1.30a, 1.37a, 1.46, 2.01, 2.28, 2.53, 3.30

Poř.	Typ	Kód	Popis	MJ	Výměra	Jedn. Cena	Cena	Cenová soustava
	Stavba		**S: Stavba**				**59 589,97**	
	Objekt		***SO 01: Stavební objekt 01***				***59 589,97***	
	Podobjekt		**SO 01-01: Podobjekt 01 SO 01**				**59 589,97**	
	Skupina		****: Nezařazeno***				***25 995,61***	
	Oddíl		*****: Nezařazeno***				***25 995,61***	
2	H	ADI.0031753.URS	Sběrnicový RFID modul se čtečkou karet, LCD kláv. a prvním ovládacím segmentem	kus	1,000	2 401,65	2 401,65	URS 24-II
3	H	40467018	segment ovládací přídavný	kus	13,000	170,00	2 210,00	URS 24-II
5	H	40466062	krabice montážní, plast, povrchová montáž	kus	2,000	382,00	764,00	URS 24-II
6	H	ADI.0033377.URS	Releový modul 4x230V/8A a 8x 24V/1A, PCB bez krytu	kus	2,000	3 958,98	7 917,96	URS 24-II
7	H	40466041	rozbočovač sběrnice v krabici	kus	1,000	542,00	542,00	URS 24-II
8	H	40466008	deska rozšiřující	kus	1,000	3 340,00	3 340,00	URS 24-II
9	H	40461097	kontakt magnetický, detekce otevření se vzdáleností snímače a magnetu až 140mm	kus	6,000	1 470,00	8 820,00	URS 24-II
	Skupina		***M: Práce a dodávky M***				***33 594,36***	
	Oddíl		***922: Slaboproud***				***33 594,36***	URS 24-II
9	MP	220322003	Montáž klávesnice nebo tabla pro EZS	kus	1,000	3 301,78	3 301,78	URS 24-II
10	MP	220322004	Montáž rozvodné kompaktní krabice pro EZS	kus	2,000	1 650,89	3 301,78	URS 24-II
11	MP	220322007	Montáž komunikačního modulu [UNI1TN, E080] nebo USD	kus	2,000	1 663,40	3 326,79	URS 24-II
12	MP	Pol50	Oživení a naprogramování komponent systému	hod	20,000	500,00	10 000,00	Kalkulace položky
16	MP	Pol62	Montáž magnetického kontaktu vč. úpravy kabeláže	hod	16,000	500,00	8 000,00	Kalkulace položky
17	MP	220322010	Naprogramování ústředny EZS	kus	1,000	5 664,01	5 664,01	URS 24-II

SPACE COM spol. s r.o.

NABÍDKA č. 24NA00165

Dodavatel:

SPACE COM spol. s r.o.
Na Závodí 1668
396 01 Humpolec

Telefon: 565 650 650
Mobil: 731 01 01 01
Fax: 565 535 010
E-mail: info@spacecom.cz
www.spacecom.cz

IČ: 26025337
DIČ: CZ26025337

Nabídka č.: 24NA00165
Datum zápisu: 25.10.2024
Platno do:

Odběratel: IČ: 70890749
DIČ: CZ70890749

Kraj Vysočina
Žižkova 1882/57
586 01 Jihlava

Obchodní kontakt - nabídku vystavil

Martin Vašíček
vasicek@spacecom.cz
731 612 614

Domov důchodců Proseč u Pošné - ZL14 - Hlídání a signalizace aktivace průchodu přes únikové terminály na ohlašovně - Práce spojené s oživením systému

Označení dodávky	Množství	J.cena	Sleva	Cena	%DPH	DPH	Kč Celkem
Montáž magnetického kontaktu vč. úpravy kabeláže							
HW úprava kabeláže	10 hod	500,00		5 000,00	0%	0,00	5 000,00
HW instalace magnetickéh kontaktu	6 hod	500,00		3 000,00	0%	0,00	3 000,00
Oživení a naprogramování komponent systému							
Zapojení koncových prvků	14 hod	500,00		7 000,00	0%	0,00	7 000,00
Měření impedance smyčky	2 hod	500,00		1 000,00	0%	0,00	1 000,00
Vyvážení smyčky	2 hod	500,00		1 000,00	0%	0,00	1 000,00
Inicializace koncových prvků, identifikace	1 hod	500,00		500,00	0%	0,00	500,00
Výstupní test s napojením do nadřezeného systému	1 hod	500,00		500,00	0%	0,00	500,00
Součet položek				18 000,00		0,00	18 000,00
CELKEM K ÚHRADĚ							18 000,00

V Humpolci dne 25.10.2024

Za správnost ručí: Martin Vašíček
vasicek@spacecom.cz
731 612 614

Důležité upozornění: Tento dokument i jeho případné přílohy jsou důvěrného charakteru, mohou obsahovat obchodní tajemství a být chráněny před zveřejněním. Pokud jste jej obdrželi omylem, kontaktujte prosím odesílatele a předmětnou zprávu i s přílohami ihned ze svého systému vymažte. Jakékoli změny, přeposílání či jiné aktivity související s informacemi v této zprávě, nejsou dovoleny jiným osobám, než kterým je zpráva určena.

Potvrzení objednávky za odběratele:

V ..... dne:.....

Hůlkově

Za zákazníka (podpis, razítko)

Evidenční list změny stavby

Název stavby :	Označení změnového listu :
Domov důchodců Proseč u Pošné - rekonstrukce EPS	ZL15
Smlouva o dílo (SoD) ze dne 3.10.2023	

Smluvní strany :
Objednatel : Kraj vysočina, Žižkova 188/57, Jihlava, 586 01
Zhotovitel : SPACE COM spol. s r.o., Na Závodí 1668, Humpolec, 396 01

Obsah (seznam příloh) :	
☑	Položkový rozpočet
☐	Výkresová část
☐	Další doklady

Popis změny, technické řešení :
Výměna části nástěnných reproduktorů NZS za vestavné

Původní řešení dle smluvní dokumentace :
Nástěnné reproduktory NZS v prostorách pokojů nového křídla 1.04 - 1.44

Navržené řešení :
Záměna za vestavné reproduktory vč. vyfrézování pro montáž do SDK stropu a úpravy trasy kabelového vedení

Zdůvodnění změny :
Záměna s ohledem na provedení a vizuální koncepci oproti zadávací dokumentaci, odsouhlasená všemi stranami na KD

Dopad do termínu : ~~ANO~~ - NE

Cena navrhovaných méněprací (bez DPH)	Cena navrhovaných víceprací (bez DPH)	Cena navrhovaných méněprací a víceprací celkem (bez DPH)	Poznámka
0,00 Kč	59 925,01 Kč	59 925,01 Kč	**ceny jsou uvedeny bez DPH**

Objednatel a Zhotovitel se dohodli, že bude provedena změna, jež je popsána v tomto ZL. Podpis vyjadřuje souhlas se změnou a její zahrnutí do dodatku smlouvy o dílo.

		Datum	Podpis
Za objednatele	Martin Kocmánek	18. 11. 2024	
Za zhotovitele	Libor Pavlas	14. 11. 2024	
Za TDS	Jiří Lukšíček	14. 11. 2024	
Za projektanta	Jakub Rybář	14. 11. 2024	

Kraj Vysočina
Žižkova 1882/57
58601 Jihlava

CENOVÁ NABÍDKA

ZAKÁZKA

Číslo:
Zakázka: DD Prosec ZL15 - výměna části nástěnných reproduktorů NZS za vestavné
Komentář:

FIRMY

Zhotovitel: SPACE COM spol. s r.o.

REALIZAČNÍ TÝM

---: ---

ROZPOČET

Celkem (bez DPH):	**59 925,01**	**Kč**
DPH:	7 191,00	Kč
Celkem včetně DPH:	67 116,01	Kč

›sec ZL15 - výměna části nástěnných reproduktorů NZS za vestavné - Verze URS 24-II

Popis	Cena
S: Stavba	**59 925,01**
SO: 01 - Domov důchodců	***59 925,01***
01_00: 1 - Architektonicko-stavební řešení	27 393,87
PSV: Práce a dodávky PSV	*27 393,87*
763: Konstrukce suché výstavby	*27 393,87*
01_03: 04F - Nouzový zvukový systém (evakuační rozhlas)	32 531,14
D3_00: Řídicí jednotka, rozvaděče, reproduktory, příslušenství	*30 150,00*
D3_00.: Řídicí jednotka, rozvaděče, reproduktory, příslušenství	*30 150,00*
PSV: Práce a dodávky PSV	*2 381,14*
763: Konstrukce suché výstavby	*2 381,14*
Celkem (bez DPH)	**59 925,01**
DPH	**7 191,00**
DPH 12 % ze základny: 59 925	7 191,00
Celkem (včetně DPH)	**67 116,01**

DD Prosec ZL15 - výměna části nástěnných reproduktorů NZS za vestavné - Verze URS 24-II

Místnosti: 1.04 až 1.44

Poř.	Typ	Kód	Popis	MJ	Výměra	Jedn. Cena	Cena	Cenová soustava
	Stavba		**S: Stavba**				**59 925,01**	
	Objekt		***SO: 01 - Domov důchodců***				***59 925,01***	
	Podobjekt		**01_00: 1 - Architektonicko-stavební řešení**				**27 393,87**	
	Skupina		***PSV: Práce a dodávky PSV***				***27 393,87***	
	Oddíl		***763: Konstrukce suché výstavby***				***27 393,87***	
72	SP	763131913	Zhotovení otvoru vel. přes 0,25 do 0,5 m2 v SDK podhledu a podkroví s vyztužením profily	kus	25,000	1 081,35	27 033,87	URS 24-II
73	SP	763132811	Demontáž desek jednoduché opláštění SDK podhled	m2	12,000	30,00	360,00	SoD
	Podobjekt		**01_03: 04F - Nouzový zvukový systém (evakuační rozhlas)**				**32 531,14**	
	Skupina		***D3_00: Řídící jednotka, rozvaděče, reproduktory, příslušenství***				***30 150,00***	
	Oddíl		***D3_00.: Řídící jednotka, rozvaděče, reproduktory, příslušenství***				***30 150,00***	
23	SUB	Pol71	Podhledový reproduktor s ocelovým krytem,6W / 100V, včetně ocelového krytu, certifikace dle EN 54–24	ks	25,000	1 206,00	30 150,00	SoD
	Skupina		***PSV: Práce a dodávky PSV***				***2 381,14***	
	Oddíl		***763: Konstrukce suché výstavby***				***2 381,14***	
74	SP	763131621	Montáž desek tl. 12,5 mm SDK podhled	m2	12,000	113,43	1 361,14	SoD
75	H	59030021	deska SDK A tl 12,5mm	m2	12,000	85,00	1 020,00	SoD

Evidenční list změny stavby

Název stavby :	Označení změnového listu :
Domov důchodců Proseč u Pošné - rekonstrukce EPS	ZL16
Smlouva o dílo (SoD) ze dne 3.10.2023	

Smluvní strany :
Objednatel : Kraj vysočina, Žižkova 188/57, Jihlava, 586 01
Zhotovitel : SPACE COM spol. s r.o., Na Závodí 1668, Humpolec, 396 01

Obsah (seznam příloh) :

- [x] Položkový rozpočet
- [ ] Výkresová část
- [x] Další doklady

Popis změny, technické řešení :
Servisní šachty pro požární ucpávky v pokojích "nového" křídla objektu 1.04 - 1.44

Původní řešení dle smluvní dokumentace :
Zadávací dokumentací neřešeno

Navržené řešení :
Provedení servisních šachet s pohledovými revizními dvířky (kryty) v místech aplikace požárních ucpávek

Zdůvodnění změny :
Servisní šachty s revizními dvířky jsou z hlediska normativnosti povinné pro provádění pravidelných revizí požárních ucpávek

Dopad do termínu : ~~ANO~~ - NE

Cena navrhovaných méněprací (bez DPH)	Cena navrhovaných víceprací (bez DPH)	Cena navrhovaných méněprací a víceprací celkem (bez DPH)	Poznámka
0,00 Kč	324 918,99 Kč	324 918,99 Kč	**ceny jsou uvedeny bez DPH**

Objednatel a Zhotovitel se dohodli, že bude provedena změna, jež je popsána v tomto ZL. Podpis vyjadřuje souhlas se změnou a její zahrnutí do dodatku smlouvy o dílo.

		Datum	Podpis
Za objednatele	Martin Kocmánek	18. 11. 2024	
Za zhotovitele	Libor Pavlas	14. 11. 2024	
Za TDS	Jiří Lukšíček	14. 11. 2024	
Za projektanta	Jakub Rybář	14. 11. 2024	

Kraj Vysočina
Žižkova 1882/57
58601 Jihlava

CENOVÁ NABÍDKA

ZAKÁZKA

Číslo:
Zakázka: DD Prosec ZL16 - servisní šachty pro požární ucpávky v pokojích "nového" křídla objektu
Komentář:

FIRMY

Zhotovitel: SPACE COM spol. s r.o.

REALIZAČNÍ TÝM

---: ---

ROZPOČET

Celkem (bez DPH):	**324 918,99**	**Kč**
DPH:	38 990,28	Kč
Celkem včetně DPH:	363 909,26	Kč

I6 - servisní šachty pro požární ucpávky v pokojích "nového" křídla objektu - Verze URS 24-II

Popis	Cena
S: Stavba	**324 918,99**
SO 01: Stavební objekt 01	***324 918,99***
SO 01-01: Podobjekt 01 SO 01	**324 918,99**
PSV: Práce a dodávky PSV	***324 918,99***
763: Konstrukce suché výstavby	***324 918,99***
Celkem (bez DPH)	**324 918,99**
DPH	**38 990,28**
DPH 12 % ze základny: 324 919	38 990,28
Celkem (včetně DPH)	**363 909,26**

DD Prosec ZL16 - servisní šachty pro požární ucpávky v pokojích "nového" křídla objektu - Verze URS 24-II

Místnosti: 1.04 až 1.44

Poř.	Typ	Kód	Popis	MJ	Výměra	Jedn. Cena	Cena	Cenová soustava
	Stavba		**S: Stavba**				**324 918,99**	
	Objekt		***SO 01: Stavební objekt 01***				***324 918,99***	
	Podobjekt		**SO 01-01: Podobjekt 01 SO 01**				**324 918,99**	
	Skupina		***PSV: Práce a dodávky PSV***				***324 918,99***	
	Oddíl		***763: Konstrukce suché výstavby***				***324 918,99***	
3	SP	767646411	Montáž revizních dveří a dvířek jednokřídlových s rámem plochy do 0,5 m2	ks	70,000	1 268,16	88 771,42	URS 24-II
5	SP	763131913	Zhotovení otvoru vel. přes 0,25 do 0,5 m2 v SDK podhledu	kus	70,000	1 081,35	75 694,84	URS 24-II
9	H	742Xx0339-01	Pohledové díly v bílé barvě se vsazeným skleněným krytem v bílé barvě	ks	70,000	2 125,26	148 768,20	NAB
76	SP	763111726	SDK příčka lišta na ochranu volných hran	m	70,000	104,22	7 295,52	URS 24-II
77	H	DBR.KB514620	Lepidlo MAMUT GLUE	kartuš	14,000	313,50	4 389,00	URS 24-II

STAVBA final s.r.o.

Humpolecká 3892
580 01 Havlíčkův Brod
IČO:47 45 44 31 DIČ: CZ 47 45 44 31

kontakt : jednatel společnosti Slavomír Slabík 724 350 648
Ing.Jana Grófová 724 789 134
Ing.Jan Vydrář 724 926 335

Dodávka materiálu pro instalaci k servisním šachtám

Popis položky	počet MJ	MJ	cena za MJ	cena celkem
Pohledové díly v bílé barvě se vsazeným skleněným krytem v bílé barvě vč. přípravy	70,00	ks	2 061,00	144 270,00

Celkem **144 270,00**

STAVBA - final s.r.o.
Humpolecká 3892
580 01 Havlíčkův Brod
tel./fax 569 435 352 DIČ: CZ47454431
10

Evidenční list změny stavby

Název stavby :	Označení změnového listu :
Domov důchodců Proseč u Pošné - rekonstrukce EPS	ZL17
Smlouva o dílo (SoD) ze dne 3.10.2023	

Smluvní strany :

Objednatel : Kraj vysočina, Žižkova 188/57, Jihlava, 586 01

Zhotovitel : SPACE COM spol. s r.o., Na Závodí 1668, Humpolec, 396 01

Obsah (seznam příloh) :

- ☑ Položkový rozpočet
- ☐ Výkresová část
- ☑ Další doklady

Popis změny, technické řešení :

Příprava průchodu dřevěným stropem m.č.1.33a

Původní řešení dle smluvní dokumentace :

Zadávací dokumentací neřešeno

Navržené řešení :

Truhlářské práce vč. demontáže a montáže designových dřevěných stropních desek a montáž kabelovýh tras a rozvodů za ztížených podmínek pro instalaci

Zdůvodnění změny :

V prostorách kanceláří 1.33a je strop obložen dřevěnými designovými deskami, které zněmožňují standardní realizaci rozvodů pro přivedení kabeláže a montáž prvků EPS a NZS

Dopad do termínu : ~~ANO~~ - NE

Cena navrhovaných méněprací (bez DPH)	Cena navrhovaných víceprací (bez DPH)	Cena navrhovaných méněprací a víceprací celkem (bez DPH)	Poznámka
0,00 Kč	40 538,00 Kč	40 538,00 Kč	**ceny jsou uvedeny bez DPH**

Objednatel a Zhotovitel se dohodli, že bude provedena změna, jež je popsána v tomto ZL. Podpis vyjadřuje souhlas se změnou a její zahrnutí do dodatku smlouvy o dílo.

		Datum	Podpis
Za objednatele	Martin Kocmánek	18.11.2024	
Za zhotovitele	Libor Pavlas	14. 11. 2024	
Za TDS	Jiří Lukšíček	14.11. 2024	
Za projektanta	Jakub Rybář	14. 11. 2024	

Kraj Vysočina
Žižkova 1882/57
58601 Jihlava

CENOVÁ NABÍDKA

ZAKÁZKA

Číslo:
Zakázka: DD Prosec ZL17 - Příprava průchodu dřevěným stropem m.č.1.33a
Komentář:

FIRMY

Zhotovitel: SPACE COM spol. s r.o.

REALIZAČNÍ TÝM

---: ---

ROZPOČET

Celkem (bez DPH):	**40 538**	**Kč**
DPH:	4 865	Kč
Celkem včetně DPH:	45 403	Kč

DD Prosec ZL17 - Příprava průchodu dřevěným stropem m.č.1.33a - Verze URS 24-II

Popis	Cena
S: Stavba	**40 538**
SO 01: Stavební objekt 01	***40 538***
SO 01-01: Podobjekt 01 SO 01	**40 538**
PSV: Práce a dodávky PSV	***40 538***
766: Konstrukce truhlářské	***40 538***
Celkem (bez DPH)	**40 538**
DPH	**4 865**
DPH 12 % ze základny: 40 538	4 865
Celkem (včetně DPH)	**45 403**

DD Prosec ZL17 - Příprava průchodu dřevěným stropem m.č.1.33a - Verze URS 24-II

Místnosti: 1.33a

Popis	MJ	Výměra	Jedn. Cena	Cena	Cenová soustava
S: Stavba				**40 538**	
SO 01: Stavební objekt 01				***40 538***	
SO 01-01: Podobjekt 01 SO 01				**40 538**	
PSV: Práce a dodávky PSV				***40 538***	
766: Konstrukce truhlářské				***40 538***	
Demontáž obložení stropu - desek z modřínu a tvrdého dřeva	hod	12,000	1 150,00	13 800	NAB
Montáž obložení stropu - desek z modřínu a tvrdého dřeva	hod	16,000	1 150,00	18 400	NAB
Zhotovení otvorů pro instalaci kabelu přes 0,25 do 0,90 m2	m2	6,000	623,00	3 738	NAB
Truhlářské pomocné práce	hod	4,000	1 150,00	4 600	NAB

STAVBA
final s.r.o.

Humpolecká 3892
580 01 Havlíčkův Brod
IČO:47 45 44 31 DIČ: CZ 47 45 44 31

kontakt : jednatel společnosti Slavomír Slabík 724 350 648
Ing.Jana Grófová 724 789 134
Ing.Jan Vydrář 724 926 335

Příprava průchodu dřevěným stropem m.č. 1.33a

Popis položky	počet MJ	MJ	cena za MJ	cena celkem
Demontáž obložení stropu - desek z modřínu a tvrdého dřeva	12,00	hod	1 100,00	13 200,00
Montáž obložení stropu - desek z modřínu a tvrdého dřeva	16,00	hod	1 100,00	17 600,00
Zhotovení otvorů pro instalaci kabelu	6,00	ks	605,00	3 630,00
Truhlářské pomocné práce	4,00	hod	1 100,00	4 400,00

Celkem **38 830,00**

STAVBA - final s.r.o.
Humpolecká 3892
580 01 Havlíčkův Brod
tel.:/fax: 569 435 352 DIČ: CZ47454431
10

Evidenční list změny stavby

Název stavby :	Označení změnového listu :
Domov důchodců Proseč u Pošné - rekonstrukce EPS	ZL18
Smlouva o dílo (SoD) ze dne 3.10.2023	

Smluvní strany :
Objednatel : Kraj vysočina, Žižkova 188/57, Jihlava, 586 01
Zhotovitel : SPACE COM spol. s r.o., Na Závodí 1668, Humpolec, 396 01

Obsah (seznam příloh) :

- [x] Položkový rozpočet
- [ ] Výkresová část
- [x] Další doklady

Popis změny, technické řešení :
Změna tras EPS - vícepráce

Původní řešení dle smluvní dokumentace :
Hlavní páteří trasy EPS jsou vedeny stropy nad pokoji.

Navržené řešení :
V rámci přípravných stavebních prací bylo zjištěno, že vedení páteřní trasy EPS stropní konstrukcí není ze statických důvodů možné (nutný zásah do nosné konstrukce). Nově jsou páteřní trasy řešeny ve středních nosných zdech. Toto řešení celkově zmenšuje stavební zásahy, ale prodlužuje kabeláž z důvodu obcházení místností po chodbě - konkrétně byl zvýšen počet tras zejména v chodbách m.č. 1.24a, 1.27a, 1.31a, 2.27, 2.28, 2.32, 2.45, 2.50, 2.53, 2.64, 1.18 a v dalších částech objektu.

Zdůvodnění změny :
Vedení páteřní trasy EPS stropní konstrukcí není ze statických důvodů možné (nutný zásah do nosné konstrukce).

Dopad do termínu : ~~ANO~~ - NE

Cena navrhovaných méněprací (bez DPH)	Cena navrhovaných víceprací (bez DPH)	Cena navrhovaných méněprací a víceprací celkem (bez DPH)	Poznámka
0,00 Kč	716 221,92 Kč	716 221,92 Kč	**ceny jsou uvedeny bez DPH**

Objednatel a Zhotovitel se dohodli, že bude provedena změna, jež je popsána v tomto ZL. Podpis vyjadřuje souhlas se změnou a její zahrnutí do dodatku smlouvy o dílo.

		Datum	Podpis
Za objednatele	Martin Kocmánek	18.11.2024	
Za zhotovitele	Libor Pavlas	14.11.2024	
Za TDS	Jiří Lukšíček	14.11.2024	
Za projektanta	Jakub Rybář	14.11.2024	

Kraj Vysočina
Žižkova 1882/57
58601 Jihlava

CENOVÁ NABÍDKA

ZAKÁZKA

Číslo:
Zakázka: DD Prosec ZL18 - Změny vyplývající z realizace oproti zadávací a projektové dokumentaci
Komentář:

FIRMY

Zhotovitel: SPACE COM spol. s r.o.

REALIZAČNÍ TÝM

---: ---

ROZPOČET

Celkem (bez DPH):	**716 221,92**	**Kč**
DPH:	81 693,94	Kč
Celkem včetně DPH:	797 915,86	Kč

I8 - Změny vyplývající z realizace oproti zadávací a projektové dokumentaci - Verze URS 24-II

Popis	Cena
S: Stavba	**716 221,92**
SO: 01 - Domov důchodců	***716 221,92***
01: 0 - Bourací práce	**12 332,28**
M: Práce a dodávky M	–
946: Zemní práce při externích montážích	–
PSV: Práce a dodávky PSV	***12 332,28***
742: Elektroinstalace - slaboproud	*12 332,28*
01_00: 1 - Architektonicko-stavební řešení	**96 546,71**
H: Práce HSV	***34 024,34***
006: Úpravy povrchů, podlahy a osazování výplní	*34 024,34*
M: Práce a dodávky M	–
922: Slaboproud	–
P: Práce PSV	***9 945,98***
777: Podlahy lité	*9 945,98*
PSV: Práce a dodávky PSV	***52 576,40***
763: Konstrukce suché výstavby	–
766: Konstrukce truhlářské	*41 419,67*
783: Dokončovací práce - nátěry	*11 156,73*
01_01: 04D - Zařízení silnoproudé elektroinstalace	**78 019,96**
PSV: Práce a dodávky PSV	***78 019,96***
741: Elektroinstalace - silnoproud	*78 019,96*
01_02: 04E - Elektrická požární signalizace - EPS	**296 926,97**
D1: Kabelové trasy, instalační materiál	***53 345,16***
D1.: Kabelové trasy, instalační materiál	*53 345,16*
D2: Kabely	***22 407,00***
D2.: Kabely	*22 407,00*
D3: Ústředna, požární hlásiče, sirény a příslušenství (Komponenty musí být plně kompatibilní se stávají	***4 782,29***
D3.: Ústředna, požární hlásiče, sirény a příslušenství (Komponenty musí být plně kompatibilní se stávají	*4 782,29*
D4: Ostatní servis a služby	***169 500,00***
D4.: Ostatní servis a služby	*169 500,00*
M: Práce a dodávky M	***46 892,52***
922: Slaboproud	*46 892,52*
01_03: 04F - Nouzový zvukový systém (evakuační rozhlas)	**232 396,00**
D1: Kabelové trasy, instalační materiál	***62 896,00***
D1.: Kabelové trasy, instalační materiál	*62 896,00*
D2: Kabely	–
D2.: Kabely	–
D4: Ostatní servis a služby	***169 500,00***
D4.: Ostatní servis a služby	*169 500,00*
Celkem (bez DPH)	**716 221,92**
DPH	**81 693,94**
DPH 12 % ze základny: 680 783	81 693,94
Celkem (včetně DPH)	**797 915,86**

DD Prosec ZL18 - Změny vyplývající z realizace oproti zadávací a projektové dokumentaci - Verze URS 24-II

Poř.	Typ	Kód	Popis	MJ	Výměra	Jedn. Cena	Cena	Cenová soustava
	Stavba		**S: Stavba**				**716 221,92**	
	Objekt		***SO: 01 - Domov důchodců***				***716 221,92***	
	Podobjekt		**01: 0 - Bourací práce**				**12 332,28**	
	Skupina		***PSV: Práce a dodávky PSV***				***12 332,28***	
	Oddíl		***742: Elektroinstalace - slaboproud***				***12 332,28***	
16	K	Pol16	Ohniodolný kabel, s funkční schopností, stíněný 2x2x0,8, dle ČSN EN 60331 - 60 min	m	54,000	47,40	2 559,60	SoD
9	K	Pol9	Ohniodolné uchycení kabelu – příchytka včetně šroubu a hmoždinky - trasa s požární funkčností	ks	178,200	29,40	5 239,08	SoD
10	K	Pol10	Instalační krabice požárně odolná 105/105/40	ks	6,000	755,60	4 533,60	SoD
			Místo:: m.č. 1.17 - 1.18 - úprava nehořlavé kabeláže pro přesun stávající ústředny EPS		–			
	Podobjekt		**01_00: 1 - Architektonicko-stavební řešení**				**96 546,71**	
	Skupina		***H: Práce HSV***				***34 024,34***	
	Oddíl		***006: Úpravy povrchů, podlahy a osazování výplní***				***34 024,34***	
80	SP	633811111	Broušení nerovností betonových podlah do 2 mm - stržení šlemu	m2	2,000	677,83	1 355,66	URS 24-II
			Místo:: m.č. 2.64		–			
85	SP	633811119	Příplatek k broušení nerovností betonových podlah ZKD 1 mm úběru	m2	2,000	1 159,11	2 318,22	URS 24-II
			Místo:: m.č. 2.64		–			
87	SP	633..-11../633811111	Povrchová úprava betonových podlah	m2	2,000	675,23	1 350,46	URS 24-II
			Místo:: m.č. 2.64		–			
134		Pol41	Pomocné montážní práce - Montáž, demontáž a přesun nábytku	hod	58,000	500,00	29 000,00	NAB
			Manipulace na pokojích při realizaci rozvodů atrasování kabeláže		–			
	Skupina		***P: Práce PSV***				***9 945,98***	
	Oddíl		***777: Podlahy lité***				***9 945,98***	
82	SP	777111101	Zametení podkladu před provedením lité podlahy	m2	2,000	284,66	569,32	URS 24-II
			Místo:: m.č. 2.64		–			
83	SP	777111111	Vysátí podkladu před provedením lité podlahy	m2	2,000	215,29	430,58	URS 24-II
			Místo:: m.č. 2.64		–			
84	SP	777111121	Ruční broušení podkladu před provedením lité podlahy	m	2,000	771,57	1 543,14	URS 24-II
			Místo:: m.č. 2.64		–			
86	SP	777121113.SKA.001	Vyrovnání podkladu podlah stěrkou pl přes 0,25 do 1,0 m2 tl do 5 mm	kus	2,000	3 701,47	7 402,94	URS 24-II
			Místo:: m.č. 2.64		–			
	Skupina		***PSV: Práce a dodávky PSV***				***52 576,40***	
	Oddíl		***766: Konstrukce truhlářské***				***41 419,67***	
95	SUB	852-407	Instalační pancéřová hadice 10mm Nerezová ocel, IP40 5m ID 7mm min. R ohybu 30 mm, vnější průměr: 9.6mm	ks	1,000	1 587,00	1 587,00	NAB
			Místo:: Kabelové průchody pro dveře		–			
96	H	ADI.0097433.URS	Kovová koncovka k pancéřové hadici o průměru 8\10mm	kus	6,000	30,00	180,00	URS 24-II
			Místo:: Kabelové průchody pro dveře		–			
97	SP	742220260	Montáž propojovacího kabelu v pancéřové hadici	kus	3,000	947,91	2 843,72	URS 24-II
			Místo:: Kabelové průchody pro dveře		–			

Poř.	Typ	Kód	Popis	MJ	Výměra	Jedn. Cena	Cena	Cenová soustava
98	SUB	X743	Zaslepení pouzdra zámkové vložky	ks	31,000	592,00	18 352,00	NAB
			Místo:: Všechny dveře s otvírači / magnety		–			
99	SP	12087-00../220870041	Montáž vložky	kus	31,000	490,00	15 190,00	URS 24-II
			Místo:: Všechny dveře s otvírači / magnety		–			
101	H	SPL.MDMP000013	Mech. těs. práh Zl, PP + Kouřotěs délky 818 mm	kus	2,000	1 480,41	2 960,82	URS 24-II
			Místo:: m.č. 2.64 a 3.16		–			
134	SP	767648511	Montáž ocelového prahu dveře jednokřídlové	kus	2,000	153,07	306,13	URS 24-II
			Místo:: m.č. 2.64 a 3.16		–			
	Oddíl		***783: Dokončovací práce - nátěry***				***11 156,73***	
89	SP	783943171	Penetrační polyuretanový nátěr hrubých betonových podlah	m2	2,000	366,71	733,42	URS 24-II
			Místo:: m.č. 2.64		–			
90	SP	783937163	Krycí dvojnásobný epoxidový rozpouštědlový nátěr betonové podlahy	m2	2,000	346,65	693,31	URS 24-II
			Místo:: m.č. 2.64		–			
91	SUB	X742	Epoxidová barva na betonové podlahy Hydropox	kg	7,000	1 390,00	9 730,00	NAB
			Místo:: m.č. 2.64		–			
	Podobjekt		**01_01: 04D - Zařízení silnoproudé elektroinstalace**				**78 019,96**	
	Skupina		***PSV: Práce a dodávky PSV***				***78 019,96***	
	Oddíl		***741: Elektroinstalace - silnoproud***				***78 019,96***	
1	SUB	741110002	Montáž trubka plastová tuhá D přes 23 do 35 mm uložená pevně	m	100,000	20,00	2 000,00	SoD
			Místo:: m.č. 1.24a, 1.27a, 1.31a, 2.27, 2.28, 2.32, 2.45, 2.50, 2.53		–			
3	SUB	34571072	trubka elektroinstalační ohebná z PVC (EN) 2320	m	100,000	6,42	642,00	SoD
			Místo:: m.č. 1.24a, 1.27a, 1.31a, 2.27, 2.28, 2.32, 2.45, 2.50, 2.53		–			
4	SUB	741112101	Montáž rozvodka zapuštěná plastová kruhová	kus	55,000	50,00	2 750,00	SoD
			Místo:: m.č. 1.24a, 1.27a, 1.31a, 2.27, 2.28, 2.32, 2.45, 2.50, 2.53		–			
5	SUB	34571458	krabice pod omítku PVC odbočná kruhová D 100mm s víčkem	kus	30,000	33,60	1 008,00	SoD
			Místo:: m.č. 1.24a, 1.27a, 1.31a, 2.27, 2.28, 2.32, 2.45, 2.50, 2.53		–			
6	SUB	34571524	krabice pod omítku PVC odbočná čtvercová 125x125mm s víčkem	kus	25,000	118,80	2 970,00	SoD
			Místo:: m.č. 1.24a, 1.27a, 1.31a, 2.27, 2.28, 2.32, 2.45, 2.50, 2.53		–			
11	SUB	Pol11	Protipožární nátěr CFS-CT	ks	1,000	21 689,00	21 689,00	NAB
			Místo:: upřesnění v soupisu požárních ucpávek a průrazů		–			
41	SUB	R742190004	Vložení požárně těsnicího materiálu pro prostup	ks	1,000	3 000,00	3 000,00	SoD
			Místo:: 1NP, 2NP, 3 NP + nová přístavba		–			
27	H	35711032	rozvodnice nástěnná, průhledné dveře, IP65, 13 modulárních jednotek	kus	1,000	1 530,00	1 530,00	URS 24-II
			Místo:: m.č. 1.24a, 1.27a, 1.31a, 2.27, 2.28, 2.32, 2.45, 2.50, 2.53		–			
28	SUB	35822111	jistič 1-pólový 16 A vypínací charakteristika B vypínací schopnost 10 kA	kus	4,000	122,40	489,60	SoD
			Místo:: m.č. 2.64		–			
32	SUB	741330031	Montáž stykačů střídavých vestavných jednopólových do 16 A se zapojením vodičů	kus	2,000	200,00	400,00	SoD
			Místo::		–			
33	SUB	1157632	CASOVAC RELE 24-240VAC A9C15419	kus	2,000	3 192,00	6 384,00	SoD
			Místo:: 3		3,000			
107	SUB	X745	EATON Svodič přepěti tř. B+C	ks	1,000	5 733,00	5 733,00	NAB

Poř.	Typ	Kód	Popis	MJ	Výměra	Jedn. Cena	Cena	Cenová soustava
		Místo::	m.č 2.64 - záměna z důvodu koncepce silových rozvodů, aby elektroinstalace odpovídala normě - místo 2 svodičů přepětí třídy 3 použít 1 svodič 3+NPE třídy B+C; celé je doplněno elektro revizí, přiloženou v dokumentaci		–			
108	H	35822101	jistič 1-pólový 1 A vypínací charakteristika C vypínací schopnost 15 kA	kus	1,000	625,00	625,00	URS 24-II
		Místo::	m.č 2.64		–			
109	H	35822630	odpínač pojistkový 3-pól., Ie = 160A, třmen. svorky pro 2,5-95mm2	kus	1,000	4 780,00	4 780,00	URS 24-II
		Místo::	m.č. 2.64 z důvodu koncepce silových rozvodů je třeba do silového rozvaděče použít odpínač pojistkový 3-P		–			
110	H	628Xx00070-01	Vývodka kabelová	ks	9,000	17,00	153,00	URS 24-II
		Místo::	m.č 2.64		–			
113	H	38491005	svorkovnice DIN	kus	1,000	106,00	106,00	URS 24-II
		Místo::	m.č. 2.64		–			
114	SP	741231011	Montáž svorkovnice do rozvaděčů	kus	1,000	467,81	467,81	URS 24-II
		Místo::	m.č 2.64		–			
115	SP	742420061	Montáž rozvodnice	kus	1,000	1 990,60	1 990,60	URS 24-II
		Místo::	m.č. 2.64		–			
116	SP	21017-46../210174611	Revize elektroinstalací vč. protokolu	kus	1,000	5 600,00	5 600,00	URS 24-II
117	H	DAM.03517	Plafoniera SOLA LED C SLIM 18W 1235lm 4000K IP44 bílá	kus	1,000	735,30	735,30	URS 24-II
		Místo::	m.č 2.64		–			
118	SP	741372154	Montáž svítidlo LED průmyslové přisazené stropní se zapojením vodičů	kus	1,000	620,96	620,96	URS 24-II
		Místo::	m.č 2.64		–			
119	H	ABB.55182929B	Zásuvka jednonásobná s víčkem, IP44	kus	1,000	138,23	138,23	URS 24-II
		Místo::	m.č. 3.16		–			
120	H	ABB.55182029B	Zásuvka dvojnásobná, IP44	kus	1,000	254,97	254,97	URS 24-II
		Místo::	m.č. 3.16		–			
121	SP	741313253	Montáž zásuvek nástěnných provedení IP 44 se zapojením vodičů	kus	2,000	284,09	568,18	URS 24-II
		Místo::	m.č. 3.16		–			
1	H	40561120	řídicí jednotka pro automatizaci rolovacích vrat a mříží	kus	1,000	4 610,00	4 610,00	URS 24-II
2	SP	75161-41../751614110	Montáž monitorovacího, řídicího a ovládacího zařízení	kus	1,000	2 100,00	2 100,00	URS 24-II
61	SUB	PR3	Ostatní drobný el. montážní materiál	kpl	0,200	2 500,00	500,00	SoD
63	SUB	X016	Zednické práce,zapravení, začistění drážek a prostupů apod.	kpl	0,010	380 000,00	3 800,00	SoD
1	SUB	741110002	Montáž trubka plastová tuhá D přes 23 do 35 mm uložená pevně	m	20,000	20,00	400,00	SoD
2	SUB	34571073	trubka elektroinstalační ohebná z PVC (EN) 2325	m	20,000	9,46	189,12	SoD
4	SUB	741112101	Montáž rozvodka zapuštěná plastová kruhová	kus	7,000	50,00	350,00	SoD
5	SUB	34571458	krabice pod omítku PVC odbočná kruhová D 100mm s víčkem	kus	7,000	33,60	235,20	SoD
47	M	R.0033909.URS	ČIPY	kus	25,000	48,00	1 200,00	SoD
			doplněno na žádost provozovatele					
	Podobjekt		**01_02: 04E - Elektrická požární signalizace - EPS**				**296 926,97**	
	Skupina		***D1: Kabelové trasy, instalační materiál***				***53 345,16***	
	Oddíl		***D1.: Kabelové trasy, instalační materiál***				***53 345,16***	
2	SUB	Pol2	Trubka 1436, 320N, pod omítku	m	100,000	42,80	4 280,00	SoD
		Místo::	m.č 1.24a, 1.27a, 1.31a, 2.27, 2.28, 2.32, 2.45, 2.50, 2.53		–			
10	SUB	Pol10	Instalační krabice požárně odolná 105/105/40	ks	10,000	755,60	7 556,00	SoD
		Místo::	1NP, 2NP, 3 NP + nová přístavba		–			
11	SUB	Pol11	Požární ucpávky materiál, včetně označení dle ČSN, prostup do 100/100	ks	10,000	1 940,00	19 400,00	SoD
		Místo::	upřesnění v soupisu požárních ucpávek a průrazů		–			

Poř.	Typ	Kód	Popis	MJ	Výměra	Jedn. Cena	Cena	Cenová soustava
72	H	34575214	lávka kabelová ocelová děrovaná SZ protipožární P90-R 200x60x1,50mm	m	3,000	508,00	1 524,00	SoD
		Místo::	m.č. 2.64 a 1.18		–			
73	H	34575215	lávka kabelová ocelová děrovaná SZ protipožární P90-R 300x60x1,50mm	m	6,000	575,00	3 450,00	SoD
		Místo::	m.č. 2.64 a 1.18		–			
74	H	34575235	spojka lávky kabelové ocelové děrované SZ protipožární P-90R š.300mm	kus	2,000	208,00	416,00	SoD
		Místo::	m.č. 2.64 a 1.18		–			
75	H	34571735	příchytka kovová Pz tvar omega požárně odolná průměr trubky 28-37mm	kus	160,000	70,80	11 328,00	SoD
		Místo::	m.č. 2.64 a 1.18		–			
76	SP	741910612	Montáž příchytka kovová pro kabelové lávky a žebříky kabel D do 54 mm	kus	160,000	20,49	3 278,66	SoD
		Místo::	m.č. 2.64 a 1.18		–			
77	SP	741910362	Montáž rošt a lávka šířky do 400 mm se zhotovením	m	9,000	234,72	2 112,50	SoD
		Místo::	m.č. 2.64 a 1.18		–			
	Skupina		***D2: Kabely***				***22 407,00***	
	Oddíl		***D2.: Kabely***				***22 407,00***	
13	SUB	Pol13	Bezhalogenový kabel kruhové linky, stíněný - 1x2x0,8	m	679,000	33,00	22 407,00	SoD
		Místo::	1NP, 2NP, 3 NP + nová přístavba		–			
	Skupina		***D3: Ústředna, požární hlásiče, sirény a příslušenství (Komponenty musí být plně kompatibilní se stávají***				***4 782,29***	
	Oddíl		***D3.: Ústředna, požární hlásiče, sirény a příslušenství (Komponenty musí být plně kompatibilní se stávají***				***4 782,29***	
78	SUB	X741	Štítek pro označení požární kabelové trasy	ks	103,000	46,43	4 782,29	NAB
		Místo::	1NP, 2NP, 3 NP + nová přístavba		–			
	Skupina		***D4: Ostatní servis a služby***				***169 500,00***	
	Oddíl		***D4.: Ostatní servis a služby***				***169 500,00***	
47	SUB	Pol43	Průrazy zdivem 100/100 do tl. Zdiva 400, vč. zapravení	ks	113,000	1 500,00	169 500,00	SoD
	Skupina		***M: Práce a dodávky M***				***46 892,52***	
	Oddíl		***922: Slaboproud***				***46 892,52***	
79	MP	220261661	Značení trasy vedení	m	1 990,000	23,56	46 892,52	URS 24-II
		Místo::	1NP, 2NP, 3 NP + nová přístavba		–			
	Podobjekt		**01_03: 04F - Nouzový zvukový systém (evakuační rozhlas)**				**232 396,00**	
	Skupina		***D1: Kabelové trasy, instalační materiál***				***62 896,00***	
	Oddíl		***D1.: Kabelové trasy, instalační materiál***				***62 896,00***	
2	SUB	Pol2	Trubka 1436, 320N, pod omítku	m	100,000	42,80	4 280,00	SoD
		Místo::	m.č. 1.24a, 1.27a, 1.31a, 2.27, 2.28, 2.32, 2.45, 2.50, 2.53		–			
3	SUB	Pol58	Krabice instalační s víčkem, pod omítku	ks	10,000	62,00	620,00	SoD
		Místo::	m.č. 1.24a, 1.27a, 1.31a, 2.27, 2.28, 2.32, 2.45, 2.50, 2.53		–			
8	SUB	Pol10	Instalační krabice požárně odolná 105/105/40	ks	10,000	755,60	7 556,00	SoD
		Místo::	1NP, 2NP, 3 NP + nová přístavba		–			
9	SUB	Pol11	Požární ucpávky materiál, včetně označení dle ČSN, prostup do 100/100	ks	26,000	1 940,00	50 440,00	SoD
		Místo::	upřesnění v soupisu požárních ucpávek a průrazů		–			
	Skupina		***D4: Ostatní servis a služby***				***169 500,00***	
	Oddíl		***D4.: Ostatní servis a služby***				***169 500,00***	
28	SUB	Pol43	Průrazy zdivem 100/100 do tl. Zdiva 400, vč. zapravení	ks	113,000	1 500,00	169 500,00	SoD

Poř.	Typ	Kód	Popis	MJ	Výměra	Jedn. Cena	Cena	Cenová soustava

FS-CT Protipožární povlak CFS-CT 18kg bíl. #2036607

ou úpravou s širokou řadou schválení pro utěsňování středních až velkých otvorů

ton, Porobeton, Zdivo

Vyberte možnosti

Balení

Vědro

Hmotnost

6 kg | 18 kg

Velikost balení

1 ks

PŘIHLASTE SE pro zobrazení vašich cen

Cena po základní slevě bez DPH

21 689,00 CZK

21 689,00 CZK / 1 Kus

Množství

Balení 1

Celkem ks 1

PŘIDAT DO KOŠÍKU

Protipožární povlak CFS-CT 18kg bíl. #2036607

Ověřit dostupnost

Zobrazit celý seznam produktů (2)

HL SOPKT ŠTÍTEK PRO OZNAČENÍ POŽÁRNÍ KABELOVÉ TRASY

Kód dodavatele: HL SOPKT EAN: 8595676011358 Objednací kód: SKL000311925

Značka:

HL SOPKT Štítek pro označení požární kabelové trasy

Podrobný popis

Dostupnost:

Celkem skladem (dostupnost na pobočkách): Na dotaz
V e-shopu skladem: Na dotaz

1 ks

60,68 Kč / ks
50,15 Kč bez DPH / ks

Některé zboží může být navýšeno na minimální balení, o případných změnách množství Vás budeme informovat v potvrzení objednávky nebo na dotaz. Maloobchodní ceny jsou platné pouze při nákupu přes e-shop.

Vložit do košíku

Popis produktu

HL SOPKT Štítek pro označení požární kabelové trasy

- Delší kabelové trasy je nutné označovat zhruba každých 50 m
- Rozměry V x Š x D: 50 x 3 x 100 mm

Parametry **Kontaktní formulář**

Značka:	HL System
Druh příslušenství:	Označovací štítek

- CYLINDRICKÉ VLOŽKY (2170)
- Půlvložky (167)
- Půlvložky knoflíkové (10)
- Vložky oboustranné (1020)
- Vložky vrchní (39)
- Vložky s knoflíkem (800)
- Vložky oválné (3)
- Vložky speciální (29)
- Sjednocené vložky (17)
- Sady vložek (4)
- Slepé vložky (17)
  - BASI (4)
  - GUARD (1)
  - RCH (12)
- Díly vložek (43)
- Úpravy/Příplatky (19)
- Mechatronické vložky (28)
- WC vložky a klíče (19)

BASI 9000-0100, 50-84 MM - SLEPÁ VLOŽKA, ZÁSLEPKA MÍSTO VLOŽKY

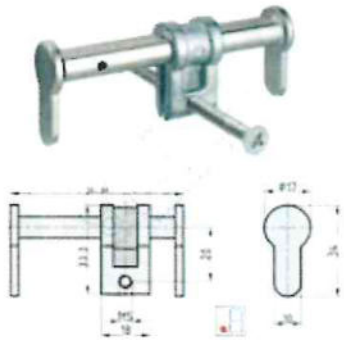

Reálná podoba výrobku se může lišit

Kód zboží: 523112
Výrobce: BASI
Kategorie: CYLINDRICKÉ VLOŽKY | Slepé vložky | BASI
EAN: 4026434071504

Skladem: 7 ks

638 Kč s DPH
527.27 Kč bez DPH

1 + −

Do košíku

TATO CENA JE PLATNÁ JEN PRO AKTUÁLNÍ SKLADOVÉ MNOŽSTVÍ

POPIS

Technické údaje, popisy a obrázky výrobků jsou převzaty od výrobců a dodavatelů, kteří si si vyhrazují právo na jejich změnu. Provozovatel e-shopu neručí za tiskové a obsahové chyby na serveru a proto nejsou důvodem k reklamaci výrobku.

BASI 9000-0100, 50-84 mm - Slepá vložka, záslepka místo vložky ..

Použitím různých délek šroubů ji lze použít na dveře od tl. cca 50 mm do cca 84 mm v závislosti na tloušťce kování. Krytky se nasazují z vnější strany kování a vnitřní krytka má otvor pro šroub, kterým se obě krytky přitáhnou ke kování.

DOTAZ NA ZBOŽÍ

KATEGORIE

Designové barvy
- Tabulové barvy
- Chytrá stěna

Dekorativní omítky

Průmyslové barvy

Barvy na střechy
- Utěsnění střechy
- Utěsnění terasy
- Barvy na střechu

Barvy na železo/antikorozní

Barvy na podlahy
- Protiskluzové barvy

Epoxidová barva na betonové podlahy HYDROPOX

Kód: 61/1 K

Značka: Dream4you

1 390 Kč

VYROBÍME DO 3 DNŮ

Můžeme doručit do: 6.11.2024

Podzimní akce

Množství barvy:

1 kg | 4 kg | 15 kg

Odstín RAL:

− 1 + PŘIDAT DO KOŠÍKU

Detailní informace

PŘIJÍMÁME ONLINE PLATBY

VISA

TOP 10 PRODUKTŮ

Třpytivý průhledný nátěr na stěnu GLITTER
249 Kč

SPACE COM spol. s r.o.

NABÍDKA č. 24NA00166

Dodavatel:

SPACE COM spol. s r.o.
Na Závodí 1668
396 01 Humpolec

Telefon: 565 650 650
Mobil: 731 01 01 01
Fax: 565 535 010
E-mail: info@spacecom.cz
www.spacecom.cz

IČ: 26025337
DIČ: CZ26025337

Odběratel: IČ: 70890749
DIČ: CZ70890749

Kraj Vysočina
Žižkova 1882/57
586 01 Jihlava

Nabídka č.: 24NA00166
Datum zápisu: 25.10.2024
Platno do:

Obchodní kontakt - nabídku vystavil

Martin Vašíček
vasicek@spacecom.cz
731 612 614

Domov důchodců Proseč u Pošné - ZL20 - Pomocné montážní práce - manilulace s nábytkem při pracích prováděných v místnostech za provozu

Označení dodávky	Množství	J.cena	Sleva	Cena	%DPH	DPH	Kč Celkem
Demontáže částí nábytkové výbavy	8 hod	500,00		4 000,00	0%	0,00	4 000,00
Přesun nábytku a vybavení v místnostech	38 hod	500,00		19 000,00	0%	0,00	19 000,00
Kompletace demontovaných částí nábytku	12 hod	500,00		6 000,00	0%	0,00	6 000,00
Součet položek				29 000,00		0,00	29 000,00
CELKEM K ÚHRADĚ							29 000,00

V Humpolci dne 25.10.2024

Za správnost ručí: Martin Vašíček
vasicek@spacecom.cz
731 612 614

Důležité upozornění: Tento dokument i jeho případné přílohy jsou důvěrného charakteru, mohou obsahovat obchodní tajemství a být chráněny před zveřejněním. Pokud jste jej obdrželi omylem, kontaktujte prosím odesílatele a předmětnou zprávu i s přílohami ihned ze svého systému vymažte. Jakékoli změny, přeposílání či jiné aktivity související s informacemi v této zprávě, nejsou dovoleny jiným osobám, než kterým je zpráva určena.

Potvrzení objednávky za odběratele:

V ..... dne:.....

Hůlkově

Za zákazníka (podpis, razítko)

Přihlášení / Zaregistrujte se a získejte přístup ke svým benefitům

MPN

Hledat dle klíčového slova nebo skladového čísla RS

Instalační trubka ohebná Kov 10mm Nerezová ocel, IP40 5m ID 7mm min. R ohybu 30 mm, vnější průměr: 9.6mm

Všechny produkty z této kategorie

Chcete se na něco zeptat?

Využijte množstevní slevu

Cena 1 kotouc s 5 m

1 587,22 Kč (bez DPH)

1 920,54 Kč (s DPH)

cívka, -y

Zadejte množství

1

Přidat do košíku

7 k dispozici s dodáním následující pracovní den, pokud objednávku uskutečníte do 16:00.*

46 s dodáním do 4 pracovních dnů.

*Dodací lhůty se mohou měnit v závislosti na množství a dodací adrese.

Doprava ZDARMA při nákupu za více než 1 500,00 Kč

Kontrola množství na skladě Přidat do seznamu dílů

Možnosti hromadného nacenění

cívka, -y	za cívku	za metr**
1 - 9	**1 587,22 Kč**	**317,44 Kč**
10 - 49	1 507,94 Kč	301,59 Kč
50 +	1 430,13 Kč	286,03 Kč

**orientační cena

e-elektromaterial.cz

tel: 730 824 867 / e-mail: info@e-elektromaterial.cz

po-čt: 07:00 - 16:00 / pá: 07:00 - 14:00

VYUŽIJTE SLEVOVÉ AKCE - SLEVY AŽ 30% Z DOPORUČENÝCI CEN NA VĚTŠINU SORTIMENTU NAŠEHO E-SHOPU!!!

EATON SPBT12-280-3+NPE Svodič přepětí tř. B+C

- 25% AKCE

Výrobce:: Eaton **Záruční doba:** 24 měsíců

Kód:: Eaton:158332 **EAN:** 4015081549207

Dostupnost: obvykle do týdne

5 733.73 Kč bez DPH

6 937.81 Kč / ks

Původní cena ~~9 250.41 Kč~~, **Sleva 25 %**

- 1 + Vložit do košíku

Sledovat produkt | Přidat do oblíbených

Popis produktu Potřebujete poradit?

Svodič přepětí třídy T1+T2 (I+II, B+C)

Bez pomocných kontaktů.

Evidenční list změny stavby

Název stavby :	Označení změnového listu :
Domov důchodců Proseč u Pošné - rekonstrukce EPS	ZL19
Smlouva o dílo (SoD) ze dne 3.10.2023	

Smluvní strany :
Objednatel : Kraj vysočina, Žižkova 188/57, Jihlava, 586 01
Zhotovitel : SPACE COM spol. s r.o., Na Závodí 1668, Humpolec, 396 01

Obsah (seznam příloh) :	
☑	Položkový rozpočet
☐	Výkresová část
☐	Další doklady

Popis změny, technické řešení :
Doplnění reproduktorů NZS

Původní řešení dle smluvní dokumentace :
Zakázkový rozpočet v rozporu s výkresovou dokumentací obsahuje méně reproduktorů NZS

Navržené řešení :
Doplnění počtu reproduktorů NZS dle výkresové dokumentace

Zdůvodnění změny :
Počet reproduktorů, zadaný ve výkresové dokumentaci, odpovídá normativním požadavkům - proto je nutné i fyzicky doplnit

Dopad do termínu : ~~ANO~~ - NE

Cena navrhovaných méněprací (bez DPH)	Cena navrhovaných víceprací (bez DPH)	Cena navrhovaných méněprací a víceprací celkem (bez DPH)	Poznámka
0,00 Kč	8 610,00 Kč	8 610,00 Kč	**ceny jsou uvedeny bez DPH**

Objednatel a Zhotovitel se dohodli, že bude provedena změna, jež je popsána v tomto ZL. Podpis vyjadřuje souhlas se změnou a její zahrnutí do dodatku smlouvy o dílo.

		Datum	Podpis
Za objednatele	Martin Kocmánek	18.11.2024	
Za zhotovitele	Libor Pavlas	14. 11. 2024	
Za TDS	Jiří Lukšíček	14.11.2024	
Za projektanta	Jakub Rybář	14. 11. 2024	

Kraj Vysočina
Žižkova 1882/57
58601 Jihlava

CENOVÁ NABÍDKA

ZAKÁZKA

Číslo:
Zakázka: DD Prosec ZL19 - doplnění reproduktorů NZS
Komentář:

FIRMY

Zhotovitel: SPACE COM spol. s r.o.

REALIZAČNÍ TÝM

---: ---

ROZPOČET

Celkem (bez DPH):	**8 610 Kč**
DPH:	1 033 Kč
Celkem včetně DPH:	9 643 Kč

DD Prosec ZL19 - doplnění reproduktorů NZS - Verze URS 24-II

Popis	Cena
S: Stavba	**8 610**
SO: 01 - Domov důchodců	***8 610***
01_03: 04F - Nouzový zvukový systém (evakuační rozhlas)	**8 610**
D3_00: Řídící jednotka, rozvaděče, reproduktory, příslušenství	***8 610***
D3_00.: Řídící jednotka, rozvaděče, reproduktory, příslušenství	***8 610***
Celkem (bez DPH)	**8 610**
DPH	**1 033**
DPH 12 % ze základny: 8 610	1 033
Celkem (včetně DPH)	**9 643**

DD Prosec ZL19 - doplnění reproduktorů NZS - Verze URS 24-II

Typ	Kód	Popis	MJ	Výměra	Jedn. Cena	Cena	Cenová soustava
Stavba		**S: Stavba**				**8 610**	
Objekt		***SO: 01 - Domov důchodců***				***8 610***	
Podobjekt		**01_03: 04F - Nouzový zvukový systém (evakuační rozhlas)**				**8 610**	
Skupina		***D3_00: Řídící jednotka, rozvaděče, reproduktory, příslušenství***				***8 610***	
Oddíl		***D3_00.: Řídící jednotka, rozvaděče, reproduktory, příslušenství***				***8 610***	
SUB	Pol70	Nástěnný reproduktor, 6W, 100V, vč. ohniodolného krytu a keramické svorkovnice,certifikace dle EN54-24	ks	5,000	1 572,00	7 860	SoD
SUB	Pol72	Drobný montážní materiál	set	0,050	15 000,00	750	SoD

Evidenční list změny stavby

Název stavby :	Označení změnového listu :
Domov důchodců Proseč u Pošné - rekonstrukce EPS	ZL20
Smlouva o dílo (SoD) ze dne 3.10.2023	

Smluvní strany :
Objednatel : Kraj vysočina, Žižkova 188/57, Jihlava, 586 01
Zhotovitel : SPACE COM spol. s r.o., Na Závodí 1668, Humpolec, 396 01

Obsah (seznam příloh) :

- [x] Položkový rozpočet
- [ ] Výkresová část
- [ ] Další doklady - doplňující podklady k položkovému rozpočtu - nabídky pro individuální položky

Popis změny, technické řešení :
Změna tras EPS - méněpráce

Původní řešení dle smluvní dokumentace :
Hlavní páteří trasy EPS jsou vedeny stropy nad pokoji.

Navržené řešení :
V rámci přípravných stavebních prací bylo zjištěno, že vedení páteřní trasy EPS stropní konstrukcí není ze statických důvodů možné (nutný zásah do nosné konstrukce). Nově jsou páteřní trasy řešeny ve středních nosných zdech. Toto řešení zmenšuje stavební zásahy, které jsou řešeny v tomto ZL.

Zdůvodnění změny :
Vedení páteřní trasy EPS stropní konstrukcí není ze statických důvodů možné (nutný zásah do nosné konstrukce).

Dopad do termínu : ~~ANO~~ - NE

Cena navrhovaných méněprací (bez DPH)	Cena navrhovaných víceprací (bez DPH)	Cena navrhovaných méněprací a víceprací celkem (bez DPH)	Poznámka
-2 854 486,37 Kč	0,00 Kč	-2 854 486,37 Kč	**ceny jsou uvedeny bez DPH**

Objednatel a Zhotovitel se dohodli, že bude provedena změna, jež je popsána v tomto ZL. Podpis vyjadřuje souhlas se změnou a její zahrnutí do dodatku smlouvy o dílo.

		Datum	Podpis
Za objednatele	Martin Kocmánek	18.11.2024	
Za zhotovitele	Libor Pavlas	14.11.2024	
Za TDS	Jiří Lukšíček	14.11.2024	
Za projektanta	Jakub Rybář	14.11.2024	

Kraj Vysočina
Žižkova 1882/57
58601 Jihlava

CENOVÁ NABÍDKA

ZAKÁZKA

Číslo:
Zakázka: DD Prosec ZL20 - Méněnáklady
Komentář:

FIRMY

Zhotovitel: SPACE COM spol. s r.o.

REALIZAČNÍ TÝM

---: ---

ROZPOČET

Celkem (bez DPH):	- 2 854 486,37	**Kč**
DPH:	- 342 538,36	Kč
Celkem včetně DPH:	- 3 197 024,73	Kč

DD Prosec ZL20 - Méněnáklady - Verze 20241111

Popis	Cena
S: Stavba	**- 2 854 486,37**
SO: 01 - Domov důchodců	***- 2 821 486,37***
01: 0 - Bourací práce	- 639 481,33
HSV: Práce a dodávky HSV	*- 418 624,10*
94: Lešení a stavební výtahy	*- 91 531,44*
96: Bourání konstrukcí	*- 327 092,66*
PSV: Práce a dodávky PSV	*- 220 857,23*
784: Dokončovací práce - malby a tapety	*- 220 857,23*
01_00: 1 - Architektonicko-stavební řešení	- 1 986 082,24
HSV: Práce a dodávky HSV	*- 1 415 654,21*
61: Úprava povrchů vnitřních	*- 1 253 786,91*
94: Lešení a stavební výtahy	*- 84 564,20*
998: Přesun hmot	*- 77 303,10*
PSV: Práce a dodávky PSV	*- 570 428,03*
766: Konstrukce truhlářské	*- 88 400,00*
784: Dokončovací práce - malby a tapety	*- 482 028,03*
01_01: 04D - Zařízení silnoproudé elektroinstalace	- 107 513,20
PSV: Práce a dodávky PSV	*- 107 513,20*
741: Elektroinstalace - silnoproud	*- 9 673,60*
742: Elektroinstalace - slaboproud	*- 32 266,80*
742.1: Elektroinstalace - slaboproud ACE	*- 65 572,80*
01_02: 04E - Elektrická požární signalizace - EPS	- 49 109,60
D3: Ústředna, požární hlásiče, sirény a příslušenství (Komponenty musí být plně kompatibilní se stávají	*- 49 109,60*
D3.: Ústředna, požární hlásiče, sirény a příslušenství (Komponenty musí být plně kompatibilní se stávají	*- 49 109,60*
01_03: 04F - Nouzový zvukový systém (evakuační rozhlas)	- 39 300,00
D3_00: Řídící jednotka, rozvaděče, reproduktory, příslušenství	*- 39 300,00*
D3_00.: Řídící jednotka, rozvaděče, reproduktory, příslušenství	*- 39 300,00*
VRN: Vedlejší a ostatní rozpočtové náklady	***- 33 000,00***
VRN: Vedlejší a ostatní rozpočtové náklady	- 33 000,00
OST: Ostatní	*- 33 000,00*
O02: Vedlejší a ostatní náklady	*- 33 000,00*
Celkem (bez DPH)	**- 2 854 486,37**
DPH	**- 342 538,36**
DPH 12 % ze základny: -2 854 486	- 342 538,36
Celkem (včetně DPH)	**- 3 197 024,73**

DD Prosec ZL20 - Méněnáklady

Poř.	Typ	Kód	Popis	MJ	Výměra	Jedn. Cena	Cena	Cenová soustava
	Stavba		**S: Stavba**				**- 2 854 486,37**	
	Objekt		***SO: 01 - Domov důchodců***				***- 2 821 486,37***	
	Podobjekt		**01: 0 - Bourací práce**				**- 639 481,33**	
	Skupina		***HSV: Práce a dodávky HSV***				***- 418 624,10***	
	Oddíl		***94: Lešení a stavební výtahy***				***- 91 531,44***	
4	SUB	949111112	Montáž lešení lehkého kozového trubkového v přes 1,2 do 1,9 m	sada	- 1,000	430,00	- 430,00	SoD
5	SUB	949111212	Příplatek k lešení lehkému kozovému trubkovému v do 1,9 m za první a ZKD den použití	sada	- 50,000	13,70	- 685,00	SoD
6	SUB	949211111	Montáž lešeňové podlahy s příčníky pro trubková lešení v do 10 m	m2	- 1 232,520	42,00	- 51 765,84	SoD
7	SUB	949211211	Příplatek k lešeňové podlaze s příčníky pro trubková lešení za první a ZKD den použití	m2	- 77 301,200	0,50	- 38 650,60	SoD
								SoD
	Oddíl		***96: Bourání konstrukcí***				***- 327 092,66***	SoD
9	SUB	978011121	Otlučení (osekání) vnitřní vápenné nebo vápenocementové omítky stropů v rozsahu přes 5 do 10 %	m2	- 1 275,690	12,80	- 16 328,84	SoD
10	SUB	978013121	Otlučení (osekání) vnitřní vápenné nebo vápenocementové omítky stěn v rozsahu přes 5 do 10 %	m2	- 2 652,039	12,80	- 33 946,10	SoD
11	SUB	978035117	Odstranění tenkovrstvé omítky nebo štuku tl do 2 mm obroušením v rozsahu přes 50 do 100 %	m2	- 2 853,791	97,00	- 276 817,72	SoD
								SoD
	Skupina		***PSV: Práce a dodávky PSV***				***- 220 857,23***	SoD
	Oddíl		***784: Dokončovací práce - malby a tapety***				***- 220 857,23***	SoD
26	SUB	784121001	Oškrabání malby v místnostech v do 3,80 m	m2	- 6 134,923	36,00	- 220 857,23	SoD
								SoD
	Podobjekt		**01_00: 1 - Architektonicko-stavební řešení**				**- 1 986 082,24**	SoD
	Skupina		***HSV: Práce a dodávky HSV***				***- 1 415 654,21***	SoD
	Oddíl		***61: Úprava povrchů vnitřních***				***- 1 253 786,91***	SoD
1	SUB	611311131	Potažení vnitřních rovných stropů vápenným štukem tloušťky do 3 mm	m2	- 754,023	230,00	- 173 425,20	SoD
2	SUB	611315411	Oprava vnitřní vápenné hladké omítky stropů v rozsahu plochy přes do 10 %	m2	- 1 060,002	120,00	- 127 200,24	SoD
3	SUB	611321131	Potažení vnitřních rovných stropů vápenocementovým štukem tloušťky do 3 mm	m2	- 696,150	219,00	- 152 456,85	SoD
4	SUB	611325411	Oprava vnitřní vápenocementové hladké omítky stropů v rozsahu plochy do 10 %	m2	- 696,150	110,00	- 76 576,50	SoD
5	SUB	612311131	Potažení vnitřních stěn vápenným štukem tloušťky do 3 mm	m2	- 453,149	170,00	- 77 035,39	SoD
6	SUB	612321131	Potažení vnitřních stěn vápenocementovým štukem tloušťky do 3 mm	m2	- 1 097,210	170,00	- 186 525,70	SoD
7	SUB	612321141	Vápenocementová omítka štuková dvouvrstvá vnitřních stěn nanášená ručně tloušťky jádrové omítky do 10 mm a tloušťky štuku do 3 mm	m2	- 3,525	300,00	- 1 057,50	SoD
8	SUB	612321191	Příplatek k vápenocementové omítce vnitřních stěn za každých dalších 5 mm tloušťky ručně	m2	- 3,525	50,00	- 176,25	SoD
9	SUB	612315411	Oprava vnitřní vápenné hladké omítky stěn v rozsahu plochy do 10 %	m2	- 1 769,274	85,00	- 150 388,28	SoD
10	SUB	612325411	Oprava vnitřní vápenocementové hladké omítky stěn v rozsahu plochy do 10 %	m2	- 3 634,647	85,00	- 308 945,00	SoD
								SoD
	Oddíl		***94: Lešení a stavební výtahy***				***- 84 564,20***	SoD
11	SUB	949111212	Příplatek k lešení lehkému kozovému trubkovému v do 1,9 m za první a ZKD den použití	sada	- 80,000	15,00	- 1 200,00	SoD
12	SUB	949111812	Demontáž lešení lehkého kozového trubkového v přes 1,2 do 1,9 m	sada	- 0,500	200,00	- 100,00	SoD
13	SUB	949211211	Příplatek k lešeňové podlaze s příčníky pro trubková lešení za první a ZKD den použití	m2	- 129 902,400	0,50	- 64 951,20	SoD
14	SUB	949211811	Demontáž lešeňové podlahy s příčníky pro trubková lešení v do 10 m	m2	- 732,520	25,00	- 18 313,00	SoD
								SoD
	Oddíl		***998: Přesun hmot***				***- 77 303,10***	SoD
18	SUB	998018003	Přesun hmot ruční pro budovy v přes 12 do 24 m	t	- 36,811	2 100,00	- 77 303,10	SoD
								SoD
	Skupina		***PSV: Práce a dodávky PSV***				***- 570 428,03***	SoD
	Oddíl		***766: Konstrukce truhlářské***				***- 88 400,00***	SoD
35	SUB	61162100	dveře jednokřídlé dřevotřískové protipožární EI (EW) 30 D3 povrch laminátový plné 1000x1970mm	kus	- 2,000	7 500,00	- 15 000,00	SoD
45	SUB	54914123	kování rozetové klika/klika	kus	- 5,000	700,00	- 3 500,00	SoD
46	SUB	766660725A1	Montáž zajišťovací odpružené střelky	kus	- 3,000	500,00	- 1 500,00	SoD

Poř.	Typ	Kód	Popis	MJ	Výměra	Jedn. Cena	Cena	Cenová soustava
47	SUB	553-001	zajišťovací odpružená střelka	kus	- 3,000	1 800,00	- 5 400,00	SoD
48	SUB	766660725A2	Montáž elektrického otvírače pro dveře na únikových cestách	kus	- 3,000	1 000,00	- 3 000,00	SoD
49	SUB	553-002	elektrický otvirače pro dveře na únikových cestách	kus	- 3,000	20 000,00	- 60 000,00	SoD
								SoD
	Oddíl		***784: Dokončovací práce - malby a tapety***				***- 482 028,03***	SoD
59	SUB	784181001	Jednonásobné pačokování v místnostech v do 3,80 m	m2	- 2 861,767	20,00	- 57 235,34	SoD
60	SUB	784312021	Dvojnásobné bílé vápenné malby v místnostech v do 3,80 m	m2	- 2 932,928	40,00	- 117 317,12	SoD
61	SUB	784181101	Základní akrylátová jednonásobná bezbarvá penetrace podkladu v místnostech v do 3,80 m	m2	- 3 345,156	20,00	- 66 903,12	SoD
62	SUB	784211121	Dvojnásobné bílé malby ze směsi za mokra středně oděruvzdorných v místnostech v do 3,80 m	m2	- 3 239,378	55,00	- 178 165,80	SoD
63	SUB	784211163	Příplatek k cenám 2x maleb ze směsi za mokra oděruvzdorných za barevnou malbu	m2	- 2 496,266	25,00	- 62 406,65	SoD
								SoD
	Podobjekt		**01_01: 04D - Zařízení silnoproudé elektroinstalace**				**- 107 513,20**	SoD
	Skupina		***PSV: Práce a dodávky PSV***				***- 107 513,20***	SoD
	Oddíl		***741: Elektroinstalace - silnoproud***				***- 9 673,60***	SoD
26	SUB	741320105	Montáž jističů jednopólových nn do 25 A ve skříni se zapojením vodičů	kus	- 16,000	200,00	- 3 200,00	SoD
27	SUB	35822117	jistič 1-pólový 10 A vypínací charakteristika B vypínací schopnost 10 kA	kus	- 19,000	141,60	- 2 690,40	SoD
29	SUB	35822107	jistič 1-pólový 6 A vypínací charakteristika B vypínací schopnost 10 kA	kus	- 3,000	189,60	- 568,80	SoD
30	SUB	741322151	Montáž svodiče přepětí nn typ 3 jednopólových do elektroinstalačních krabic se zapojením vodičů	kus	- 1,000	200,00	- 200,00	SoD
31	SUB	R11.045.620	Svodič přepětí třída 3	kus	- 2,000	1 507,20	- 3 014,40	SoD
								SoD
	Oddíl		***742: Elektroinstalace - slaboproud***				***- 32 266,80***	SoD
36	SUB	742110102	Montáž kabelového žlabu pro slaboproud drátěného 150/100 mm	m	- 17,000	150,00	- 2 550,00	SoD
37	SUB	R8500232800	Kabelový žlab 150/100	m	- 17,000	230,40	- 3 916,80	SoD
41	SUB	R742190004	Vožení požárně těsniciho materiálu pro prostup	kpl	- 1,000	3 000,00	- 3 000,00	SoD
42	SUB	X24771150	bandáž protipožární - požární odolnost EI90	kpl	- 1,000	22 800,00	- 22 800,00	SoD
								SoD
	Oddíl		***742.1: Elektroinstalace - slaboproud ACE***				***- 65 572,80***	SoD
51	SUB	40462018R	únikový terminál 24V, DC, povrchová montáž, včetně rozhraní pro ovládání jednoho prvku	kus	- 2,000	32 786,40	- 65 572,80	SoD
								SoD
	Podobjekt		**01_02: 04E - Elektrická požární signalizace - EPS**				**- 49 109,60**	SoD
	Skupina		***D3: Ústředna, požární hlásiče, sirény a příslušenství (Komponenty musí být plně kompatibilní se stávají***				***- 49 109,60***	SoD
	Oddíl		***D3.: Ústředna, požární hlásiče, sirény a příslušenství (Komponenty musí být plně kompatibilní se stávají***				***- 49 109,60***	SoD
21	SUB	Pol82	Nástěnná skříň protipožární 1200x 600x 300 jednokřídlé dveře pro ústřednu EPS - box EI 60 DP1/ dveře EI 30 DP3	ks	- 1,000	47 000,00	- 47 000,00	SoD
33	SUB	Pol31	Paralelní optická signalizace	ks	- 3,000	703,20	- 2 109,60	SoD
	Podobjekt		**01_03: 04F - Nouzový zvukový systém (evakuační rozhlas)**				**- 39 300,00**	SoD
	Skupina		***D3_00: Řídící jednotka, rozvaděče, reproduktory, příslušenství***				***- 39 300,00***	SoD
	Oddíl		***D3_00.: Řídící jednotka, rozvaděče, reproduktory, příslušenství***				***- 39 300,00***	SoD
22	SUB	Pol70	Nástěnný reproduktor, 6W, 100V, vč. ohniodolného krytu a keramické svorkovnice,certifikace dle EN54-24	ks	- 25,000	1 572,00	- 39 300,00	SoD
	Objekt		***VRN: Vedlejší a ostatní rozpočtové náklady***				***- 33 000,00***	SoD
	Podobjekt		**VRN: Vedlejší a ostatní rozpočtové náklady**				**- 33 000,00**	SoD
	Skupina		***OST: Ostatní***				***- 33 000,00***	SoD
	Oddíl		***O02: Vedlejší a ostatní náklady***				***- 33 000,00***	SoD
3	SUB	0103	Publicita akce a propagace zadavatele dle podmínek dotačního titulu	kpl	- 0,150	20 000,00	- 3 000,00	SoD
10	SUB	0608	Zkoušky toxicity jednotlivých druhů odpadů vzniklých na stavbě - výluhem	soubor	- 1,000	30 000,00	- 30 000,00	SoD