[redacted]



AS-PO

# DODATEK Č.3
# KE SMLOUVĚ O DÍLO
# č. U-245-00/23
# uzavřené dne 24. 11. 2023

*v souladu s ustanoveními § 2586 an. zákona č. 89/2012 Sb., občanského zákoníku*

**Armádní Servisní, příspěvková organizace**
se sídlem: Podbabská 1589/1, 160 00, Praha 6 - Dejvice
zastoupena: Ing. Martinem Lehkým, ředitelem
IČO: 60460580
DIČ: CZ60460580
zapsaná v obchodním rejstříku vedeném u Městského soudu v Praze pod sp. zn. Pr 1342
bankovní spojení: [redacted]
číslo účtu: [redacted]
ID datové schránky: dugmkm6
zástupce ve věcech technických: [redacted]
na straně jedné jako objednatel

(dále jako **„objednatel"**)

a

**NEPRO stavební a.s.**
IČ: 27342093
DIČ: CZ27342093
se sídlem: Ve Žlíbku 1621/104, 193 00 Praha 9 - Horní Počernice
zapsaná v obchodním rejstříku vedeném Městským soudem v Praze, B 25201
bankovní spojení: [redacted]
číslo účtu: [redacted]
zástupce ve věcech smluvních: [redacted]
zástupce ve věcech technických [redacted]
na straně druhé jako zhotovitel

(dále jako **„zhotovitel"**)

(objednatel a zhotovitel dále společně též jako **„smluvní strany"** nebo každý samostatně též jako **„smluvní strana"**)

Smluvní strany se dohodly, v souladu s ustanovením čl. 19 Společná ustanovení odst. 19.3 na uzavření tohoto dodatku č. 2 ke smlouvě o dílo (dále jen „smlouva") na realizaci akce **„Moravská Třebová – budova ul. Jevíčská [redacted] – rekonstrukce"** uzavřené mezi výše uvedenými smluvními stranami dne 24. 11. 2023 ve znění dodatku č. 1 ze dne 12. 3. 2024 a dodatku č. 2 ze dne 15. 8. 2024. Tímto dodatkem č. 3 se smlouva mění následujícím způsobem:

1. **V článku 3 Doba plnění v odstavci 3.1 se stávající znění ruší a nahrazuje se novým zněním následovně:**

   Zhotovitel zahájí práce na realizaci předmětu díla po podpisu této smlouvy a po převzetí staveniště. Objednatel se zavazuje, že předá staveniště zhotoviteli na základě písemné výzvy objednatele k zahájení stavebních prací a k převzetí staveniště zhotovitelem, adresované zástupci zhotovitele. Předání staveniště proběhne nejpozději do pěti pracovních dní ode dne doručení výzvy objednatele k zahájení stavebních prací a k předání staveniště zhotoviteli. Zhotovitel se zavazuje zahájit dílo do pěti pracovních dnů od data předání staveniště objednatelem a převzetí staveniště zhotovitelem. Celé dílo řádně provést, ukončit a předat 26. 10. 2024 (dílčí limitní termín); kolaudační souhlas s užíváním díla zhotovitel zajistí ve lhůtě 45 kalendářních dní ode dne řádného dokončení díla bez kolaudace, tj. 10. 12. 2024 (finální limitní termín).

2. **V článku 5 Cena za dílo, platební podmínky v odstavci 5.1 se stávající znění ruší a nahrazuje se novým zněním následovně:**

   5.1 Smluvní strany se dohodly na této celkové výši ceny za dílo:

   a. Celková cena bez DPH **67 201 617,41 Kč** (slovy: šedesát sedm milionů dvě stě jedna tisíc šest set sedmnáct korun českých čtyřicet jeden haléřů)

   b. DPH 15 % v roce 2023 ve výši **593 914,50 Kč** (slovy: pět set devadesát tři tisíc devět set čtrnáct korun českých padesát haléřů)

   DPH 12 % v roce 2024 ve výši **7 589 062,49 Kč** (slovy: sedm milionů pět set osmdesát devět tisíc šedesát dva korun českých čtyřicet devět haléřů)

   DPH celkem v letech 2023-2024 ve výši **8 182 976,99 Kč** (slovy: osm milionů jedno sto osmdesát dva tisíc devět set sedmdesát šest korun českých devadesát devět haléřů)

   c. Celková cena včetně DPH ve výši **75 384 594,40 Kč** (slovy: sedmdesát pět milionů tři sta osmdesát čtyři tisíc pět set devadesát čtyři korun českých čtyřicet haléřů)

   (dále též „Cena za provedení díla")

3. **V článku 20 Závěrečná ustanovení se v odstavci 20.4 mění příloha č. 2 „Podrobný harmonogram výstavby" a nahrazuje se novým zněním. Toto nové znění je součástí tohoto dodatku a nedílnou přílohou č. 3 této smlouvy.**

4. **Článek 20 Závěrečná ustanovení, odstavec 20.4. se doplňuje o:**

Přílohu č. 9: Oznámení změny a změnový list č. 15–29 vč. rozpočtu a fotodokumentace.

Ostatní ustanovení smlouvy o dílo se dodatkem č. 3 nemění.

Dodatek č. 3 je vyhotoven v elektronické podobě v jednom vyhotovení v českém jazyce s elektronickými podpisy obou smluvních stran v souladu se zákonem č. 297/2016 Sb., o službách vytvářejících důvěru pro elektronické transakce, ve znění pozdějších předpisů.

Smluvní strany prohlašují, že dodatek č. 3 uzavírají po vzájemné dohodě, na základě jejich pravé a svobodné vůle, určitě, vážně a srozumitelně, a nikoliv v omylu. Smluvní strany si smlouvu přečetly a s jejím obsahem souhlasí a na důkaz toho připojují své podpisy.

Dodatek č. 3 nabývá platnosti dnem podpisu oběma smluvními stranami a účinnosti dnem uveřejnění v registru smluv v souladu s § 6 odst. 1 zákona č. 340/2015 Sb., o registru smluv. Zhotovitel bere na vědomí, že uveřejnění v tomto registru zajistí objednatel.

Za objednatele:
V Praze:

Ing. Martin Lehký
Ředitel organizace

Za zhotovitele:
V Praze:

[redacted]

místopředseda představenstva



[redacted]

[redacted]

[redacted]

[redacted]

[redacted]

[redacted]

[redacted]

[redacted]

[redacted]

[redacted]

[redacted]

[redacted]

[redacted]

[redacted]

[redacted]

[redacted]

[redacted]

[redacted]

[redacted]

# D.1.3.1 POŽÁRNĚ BEZPEČNOSTNÍ ŘEŠENÍ STAVBY

| | |
|---|---|
| Název stavby: | **Moravská Třebová, Jevičská 38 – rekonstrukce ubytovny pro navýšení ubytovací kapacity** |
| Místo stavby: | k.ú. Moravská Třebová, [redacted] |
| Stupeň dokumentace: | Změna stavby před dokončením |
| Investor: | Armádní Servisní, příspěvková organizace<br>Podbabská 1589/1<br>160 00 Praha 6 - Dejvice |
| Projektant: | SAFETY PRO, s.r.o., |
| Vypracoval: | [redacted] |
| Datum: | 15. května 2024 – Verze 2 |
| Přílohy: | [redacted] Podmínky připojení na PCO, |
| Počet stran: | 17 |

## Obsah

## Úvod

Jedná se o kompletní rekonstrukci stávajícího objektu, změnu užívání některých prostor a instalace elektrické požární signalizace. Řešená rekonstrukce bude provedena změnou dispozice vnitřních prostorů objektu, rekonstrukce stávajících rozvodů, výměna stávajících výplní za nové, výměna podlah a podhledů za nové. V rámci rekonstrukce nebude zasahováno do nosné konstrukce objektu. Původní požárně bezpečnostní řešení se nedochovalo. Stávající objekt není rozdělen do požárních úseků.

Požárně bezpečnostní řešení je zpracováno v souladu s § 31 vyhlášky č. 23/2008 Sb., o technických podmínkách požární ochrany staveb, ve znění pozdějších předpisů. Vzhledem k rozsahu stavby je požárně bezpečnostní řešení přiměřeně omezeno v souladu s § 41 odst. 4 vyhlášky č. 246/2001 Sb., o stanovení podmínek požární bezpečnosti a výkonu státního požárního dozoru (vyhláška o požární prevenci), ve znění pozdějších předpisů.

## a) Seznam použitých podkladů pro zpracování[1]

Vyhláška č. č. 23/2008 Sb., o technických podmínkách požární ochrany staveb, ve znění vyhlášky č. 268/2011 Sb. (dále jen „**vyhláška č. 23/2008 Sb**.“);
Vyhláška č. 246/2001 Sb., o stanovení podmínek požární bezpečnosti a výkonu státního požárního dozoru (vyhláška o požární prevenci), ve znění vyhlášky č. 221/2014 Sb. (dále jen „**vyhláška o požární prevenci**“);
ČSN 73 0802 Požární bezpečnost staveb - Nevýrobní objekty
ČSN 73 0810 Požární bezpečnost staveb - Společná ustanovení
**ČSN 73 0834 Požární bezpečnost staveb - Změny staveb**
ČSN 73 0872 Požární bezpečnost staveb - Ochrana staveb proti šíření požáru vzduchotechnickým zařízením
ČSN 73 0804 Požární bezpečnost staveb - Výrobní objekty
ČSN 73 0818 Požární bezpečnost staveb - Osazení objektů osobami
ČSN 73 5710 Požární stanice a požární zbrojnice

Projektová dokumentace:“ Moravská Třebová, Jevičská 38, vypracoval: [redacted]

## b) Stručný popis stavby z hlediska stavebních konstrukcí, navržené změny a účelu užití

Objekt má čtyři nadzemní podlaží a je nepodsklepený. Řešená rekonstrukce bude provedena ve vnitřních prostorách. Objekt bude i po rekonstrukci využíván jako ubytovna. Vlivem dispozičních změn dojde k navýšení počtu ubytovaných osob.

Ve všech prostorách stávajícího objektu bude **na žádost investora nově instalováno EPS**. V rámci instalace EPS bude ústředna EPS umístěna v samostatném požárním úseku.

Na střeše objektu bude nově umístěny fotovoltaické panely pro potřeby sluneční energie, technologie FVE včetně bateriového systému budou navrženy v nově vytvořeném samostatném požárním úseku (m.č. 1.22, elektro).

V rámci rekonstrukce je navržena rekonstrukce výtahu. Jedná se o provozní výtah, který není určen pro přepravu osob.

Základní popis:

[redacted]

[redacted]

[redacted]

[redacted]

[redacted]

[redacted]

[redacted]

[redacted]

[redacted]

[redacted]

[redacted]

[redacted]

[redacted]

## Seznam

### 549001 / UFTSK 7.10 FL40 300X220X120 GG / UF - krabice pro zkušební svorky (se svorkou)

#### #1 549001 / UFTSK 7.10 FL40 300X220X120 GG / UF - krabice pro zkušební svorky (se svorkou)

Krabice se zkušební svorkou pro montáž na úrovni podlahy, pro odpojení svodu od uzemnění při měření. Litinové provedení s vestavěnou, dobře přístupnou zkušební svorkou.

6

### 253229 / DLH ZS 20 23 V2A 4.7KG BES180 GP300 K / Podpěra vedení se základnou a betonem pro vodič HVI 20-23mm -SET-

#### #2 253229 / DLH ZS 20 23 V2A 4.7KG BES180 GP300 K / Podpěra vedení se základnou a betonem pro vodič HVI 20-23mm -SET-

Střešní držák vedení s nerezovou příchytkou se dvěma otvory k instalaci vodiče vodič HVI na ploché střechy. Provedení s betonovým základem a podložkou, pro vedení 20–23 mm (pevné uchycení vedení).

50

### 102050 / ULP KS D370 SW / Podložka plast D370mm černá

### #3 102050 / ULP KS D370 SW / Podložka plast D370mm černá

48

## 107490 / VBS KB D50 RA680 V2A / Čtyřramenný stativ sklopný

### #4 107490 / VBS KB D50 RA680 V2A / Čtyřramenný stativ sklopný

Čtyřramenný stojan (rozkládací verze) pro podpůrné trubky D 50 mm se stranovým vývodem nebo s redukcí pro jímací tyče D 40 mm. S dvojitou příložkou pro připojení dvou drátů prům. 8 - 10 mm, sestavení s betonovými podstavci (hmotnost 17 kg) a přizpůsobením sklonu střechy do max. 10° pomocí sady upevňovacích tyčí pro betonové podstavce.

6

## 275252 / LH ZS 20 23 B5.5X10 V2A / Podpěra vedení pro vodiče HVI/CUI D20-23mm s oválným otvor.10x5,5mm nerez

### #5 275252 / LH ZS 20 23 B5.5X10 V2A / Podpěra vedení pro vodiče HVI/CUI D20-23mm s oválným otvor.10x5,5mm nerez

Držák vedení pro vodiče HVI/CUI, s příložkou se dvěma šrouby, nerezové provedení, například pro montáž na stěnu.

132

## 102012 / BES 17KG KT16 D337 / Betonový podstavec B55 17kg D337mm

### #6 102012 / BES 17KG KT16 D337 / Betonový podstavec B55 17kg D337mm

48

## 102019 / KEIL BES NIRO / Klínek 60x24x1,5mm, nerez, pro betonový podstavec

### #7 102019 / KEIL BES NIRO / Klínek 60x24x1,5mm, nerez, pro betonový podstavec

Klínek pro upevnění jímací tyče do betonového podstavce.

24

## 480598 / HWS 300X210 AGBS HVI DE EN K / Výstražná tabulka ACHTUNG! Blitzschutz HVI (pouze NJ)


### #8 480598 / HWS 300X210 AGBS HVI DE EN K / Výstražná tabulka ACHTUNG! Blitzschutz HVI (pouze NJ)

Výstražný štítek "ACHTUNG! Getrennter Blitzschutz mit HVI Leitung" (POZOR! Izolovaný hromosvod s vodičem HVI). Umělohmotné provedení odolné vůči povětrnostním vlivům.

6

## 819132 / HVI LO 75 23 L... GR M / Vodič HVI long, D23mm, šedý

### #9 819132 / HVI LO 75 23 L... GR M / Vodič HVI long, D23mm, šedý

Vodič HVI long (vodič s vysokonapěťovou izolací), pro dodržení dostatečné vzdálenosti vůči vodivým částem podle ČSN EN 62305-3, pro zabránění nebezpečným přeskokům mezi částmi vnějšího systému ochrany před bleskem a vnitřními vodivými částmi (elektrická zařízení, potrubní vedení apod.) Pro zabránění vzniku plazivého výboje je vodič HVI opatřen speciálním pláštěm, který umožňuje řídit vůči vztažnému potenciálu vysoká impulzní napětí, způsobená bleskem. Provedení pro montáž na stavbě (v požadované délce na základě objednání 6 - 60 m, šedý). Ekvivalent dostatečné vzdálenosti s ≤ 75 cm (pro vzduch) nebo s ≤ 150 cm (pro pevný materiál).

135

## 819294 / BFS D61 4X20 / Sada pro připojení vodičů HVI

### #10 819294 / BFS D61 4X20 / Sada pro připojení vodičů HVI

Upevňovací sada pro připojení vodičů HVI long k podpůrným trubkám pro vodiče HVI long, složená z připojovací destičky (čtyřnásobné s dvojicí pojistných matic) a upevňovacího kroužku se čtyřmi držáky vedení (D 20 mm), opatřenými prořezem pro zajištění oblasti koncovky (součástí sady jsou 2 stahovací pásky).

6

## 410229 / PAE 20 23 AB11 V2A / PA svorka nerez

### #11 410229 / PAE 20 23 AB11 V2A / PA svorka nerez

PA svorka k řízení elektrického pole na plášti vodiče HVI long v oblasti koncovky. Speciální drážkování zajišťuje dokonalý kontakt s polovodivým pláštěm. Nerezové provedení s otvorem D 11 mm např. svorku KS.

6

## 105337 / SR D50 3200 FS2500 IP SA HVI GFK V2A /

### #12 105337 / SR D50 3200 FS2500 IP SA HVI GFK V2A /

Podpůrná trubka GFK/nerez se stranovým vývodem pro stojany, vnitřním připojením a pružinovou PA svorkou, pro vodiče HVI long, s krátkou jímací tyčí, pro instalaci oddálených (izolovaných) jímacích soustav. Systém pro dodržení dostatečné vzdálenosti vůči elektrickým a vodivým částem podle ČSN EN 62305-3. Trubka D 50 mm z umělé hmoty vyztužené skleněnými vlákny (glasfaserverstärkte Kunststoff GFK), s UV odolností, barva světle šedá, koeficient materiálu $k_m$ = 0,7. Jednodílné provedení, kombinované s nerezovou jímací tyčí (D 22 / 16 / 10 mm, délka 2500 mm).

6

[redacted]

[redacted]

[redacted]

[redacted]

[redacted]

[redacted]

[redacted]

[redacted]

[redacted]

[redacted]

[redacted]

[redacted]

[redacted]

[redacted]

[redacted]

[redacted]

[redacted]

[redacted]

[redacted]

[redacted]

[redacted]

[redacted]

[redacted]

[redacted]

[redacted]

[redacted]

[redacted]

[redacted]

[redacted]

[redacted]

[redacted]

[redacted]

[redacted]

# Zrcadlo 50x70cm, bez úchytu

**Objednací kód:** 22492

**Rozměry**
Šířka: 500 mm
Výška: 700 mm

**Parametry**
Záruka: 2 roky

## Technický list

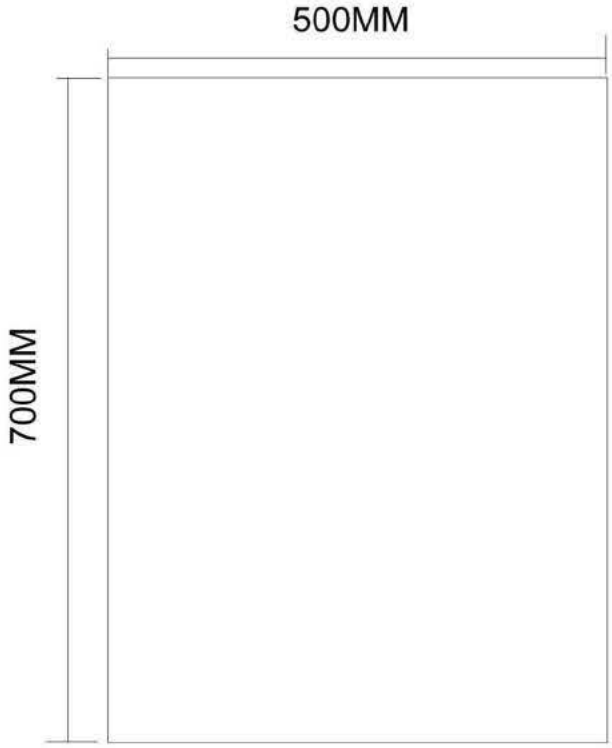

# X-ROUND trojháček otočný, chrom

**Objednací kód:** XR211

**Rozměry**

| | |
|---|---|
| Šířka: | 55 mm |
| Výška: | 190 mm |
| Hloubka: | 135 mm |

**Parametry**

| | |
|---|---|
| Barva: | Chrom |
| Materiál: | Mosaz |
| Záruka: | 10 let |

## Technický list

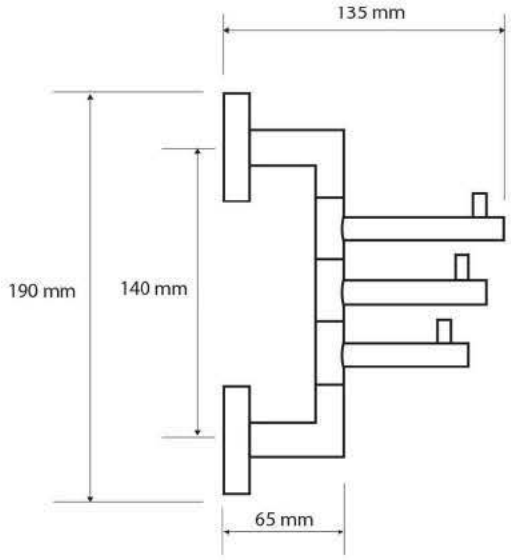


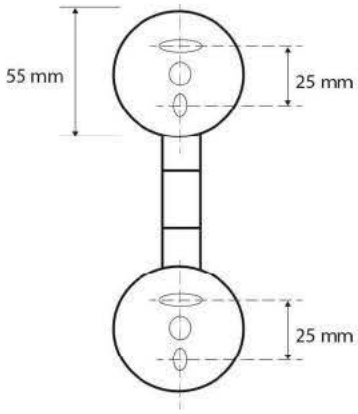

# SAMBA skleněná police 500mm, chrom

**Objednací kód:** SB115

**Rozměry**

| | |
|---|---|
| Délka: | 500 mm |
| Šířka: | 500 mm |
| Výška: | 6 mm |
| Hloubka: | 100 mm |

**Parametry**

| | |
|---|---|
| Barva: | Chrom |
| Materiál: | Sklo, Slitina |
| Záruka: | 2 roky |

## Technický list

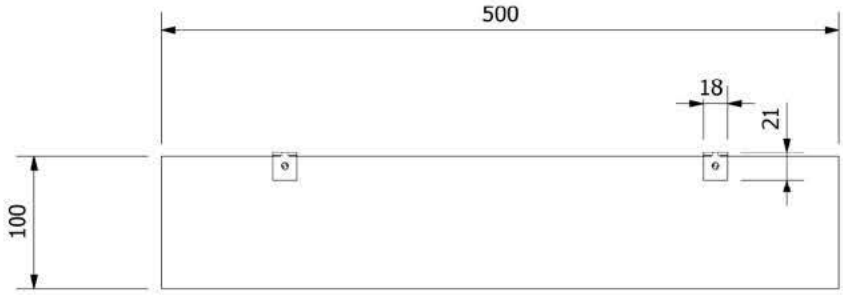


# X-ROUND držák toaletního papíru, chrom

**Objednací kód:** XR703

**Rozměry**

| | |
|---|---|
| Šířka: | 170 mm |
| Výška: | 55 mm |
| Hloubka: | 70 mm |

**Parametry**

| | |
|---|---|
| Barva: | Chrom |
| Materiál: | Mosaz |
| Záruka: | 10 let |

## Technický list

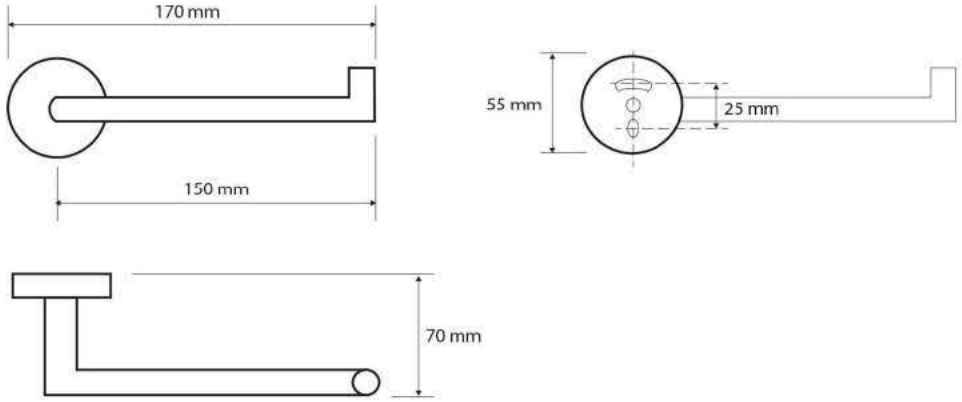

[redacted]

[redacted]

[redacted]

[redacted]

[redacted]

[redacted]

[redacted]

[redacted]

[redacted]

[redacted]

[redacted]