Stavba:

Nábřeží řeky Svratky - Realizace protipovodňových opatření města Brna – etapy VII a VIII (ORG 2267)

ZMĚNOVÝ LIST

ZL 7

D_09 300 – elektro část

- ZM 042 Doplnění samostatných proudových chráničů do rozvaděčů NN
- ZM 042.01 Doplnění řídícího systému do rozvaděče RM2 a spojitého měření hladiny

SEZNAM PŘÍLOH

Důvodová zpráva	1
Stanovisko Autorského dozoru	2
příloha č. 7	NEOBSAZENO
příloha č. 8	4
příloha č. 9	5
Rozpočet	6
Výkresová část	7
Stavební deník	NEOBSAZENO
Zápis z Kontrolního dne	9
Fotodokumentace	NEOBSAZENO
Cenové nabídky	
- SM elektro s.r.o.	11
- Surovec elektro s.r.o.	12
- Skypartners s.r.o.	13

"Nábřeží řeky Svratky – Realizace protipovodňových opatření města Brna – etapy VII a VIII"

Důvodová zpráva – změnový list č. 7

ZM 042 - Doplnění samostatných proudových chráničů do rozvaděčů NN
ZM 042.1 - Doplnění řídícího systému do rozvaděče RM2

Z projednávání realizace PD – D.09 300 - elektro část - za účasti projektanta elektro části, zástupce dispečinku kanalizační sekce BVK a.s., KAM a TDI – vyplynuly na základě potřeby zvýšení provozní spolehlivosti objektů protipovodňové ochrany a přizpůsobení se aktuálním zavedeným standardům používaným v systému řízení kanalizačního dispečinku a monitoringu BVK, a.s. tyto změny:

- doplnění řídícího systému rozvaděče RM2 a také doplnění senzoru pro spojité měření výšky hladiny v komoře HKA15V s návazností na ovládání čerpadel.

- úprava rozvaděčů RM1 až RM7 ve formě doplnění samostatných proudových chráničů tak, aby

  - každý elektrický okruh pro napájení a ovládání hradidlových uzávěrů měl samostatný proudový chránič,
  - samostatný proudový chránič také pro servisní zásuvky v rozvaděčích
  - samostatný proudový chránič pro vyhřívání rozvaděče.

Původní řešení dle PD bylo jeden proudový chránič v rozvaděči pro všechny obvody a zcela bez řídícího systému (pouze tlačítka a optické signalizace), spínání čerpadel bylo pouze na základě plovákových snímačů výšky hladiny v kombinaci s manuálním přepínačem na rozvaděči.

V Brně dne :

[redacted]

[redacted]

Datum: 03. **červen** 2024

Věc: **ZM 042 – Doplnění samostatných proudových chráničů do rozvaděčů NN**
ZM 042.1 – Doplnění řídících systému do rozvaděče RM2

Akce: **„NÁBŘEŽÍ ŘEKY SVRATKY – Realizace protipovodňových opatření města Brna** – etapy VII a VIII"

Na základě nového požadavku na realizaci elektro částí vybavení na kanalizaci v části dokumentace D.09 300 vyplynulo zvýšení provozní spolehlivosti objektů protipovodňové ochrany a přizpůsobení se aktuálním zavedeným standardům používaným v systému řízení kanalizačního dispečinku a monitoringu BVK, a.s..

S úpravou souhlasíme a nemáme k tomu žádné připomínky.

Vyhotovil: [redacted]

PŘÍLOHA č. 8

MP MD ČR OPK č.j. 21385/95-230

STAVBA: **"Nábřeží řeky Svratky – Realizace protipovodňových opatření města Brna – etapy VII a VIII" (ORG 2267)** **ÚSEK: D.09.300 Úpravy na stokách**	**Změnový list č.** 7

OZNÁMENÍ ZMĚNY PŘÍKAZ Č.:

PS 04 - Elektro část

ZM 042 Doplnění samostatných proudových chráničů do rozvaděčů NN

ZM 042.01 Doplnění řídícího systému do rozvaděče RM2 a spojitého měření hladiny

KOMU: OI MMB OD: PPO nábřeží Svratky - Brno DATUM:

ODESLÁNO: POŠTOU: KURÝR: FAX: OSOBNĚ:

PŘEDMĚT ZMĚNY: Doplnění řídícího systému do rozvaděče RM2
Doplnění samostatných proudových chráničů do rozvaděčů NN

DOTČENÉ MÍSTO: D 09 PS 04 - Lokalita 2
D 09 PS 04 - Lokalita 1, Lokalita 2, Lokalita 3, Lokalita 4, Lokalita 5, Lokalita 6, Lokalita 7

ODKAZ NA VÝKRESY: Nákresy RM1 až RM7 s označením úprav

ODKAZ NA SOUPIS PRACÍ: položkový rozpočet „ZL č.7 vícepráce, ZL č.7 méněpráce"

ODKAZ NA JINOU ČÁST SMLOUVY:

POPIS PŘIKÁZANÉ ZMĚNY:

Při projednávání realizační PD projektované části D.09 300-Elektro část, za účasti projektanta elektročásti, zástupce dispečinku kanalizační sekce BVK a.s., KAM a TDI - byla na základě potřeby zvýšení provozní spolehlivosti objektů protipovodňové ochrany a přizpůsobení se zavedeným standardům používaným v systému řízení kanalizačního dispečinku a monitoringu BVK, a.s. dne 27.10.2022 navržena úprava ŘS rozvaděčů RM1 až RM7 ve formě doplnění samostatných proudových chráničů tak, aby každý elektrický okruh pro napájení a ovládání hradidlových uzávěrů měl samostatný proudový chránič, samostatný proudový chránič pro servisní zásuvky v rozvaděčích a také samostatný proudový chránič pro vyhřívání rozvaděče. Dne 18.1.2023 bylo navrženo doplnění řídícího systému do rozvaděče RM2 (lokalita 2) a také doplnění senzoru pro spojité měření výšky hladiny v komoře HKA15V s návazností na ovládání čerpadel. Plovákové senzory pro max. a min. výšku hladiny byly ponechány. Původní řešení bylo zcela bez řídícího systému (pouze tlačítka a optické signalizace), spínání čerpadel bylo pouze na základě plovákových snímačů výšky hladiny v kombinaci s manuálním přepínačem na rozvaděči a jeden proudový chránič v rozvaděči pro všechny obvody. [redacted]

NAVRHL: [redacted]

PŘÍKAZ VYDAL: [redacted] DATUM: _____

TECHNICKÝ DOZOR INVESTORA:	ZÁSTUPCE OBJEDNATELE:
BVK, [redacted]	**Magistrát města Brna OI,** [redacted]

PŘÍLOHA č. 9

MP MD ČR OPK č.j. 21385/95-230

STAVBA: "Nábřeží řeky Svratky – Realizace protipovodňových opatření města Brna – etapy VII a VIII" (ORG 2267) ÚSEK: D.09.300 Úpravy na stokách	Změnový list č. 7

NÁVRH NA OCENĚNÍ ZMĚNY NÁVRH NA OZNÁMENÍ Č.:

PS 04 - Elektro část

ZM 042 Doplnění samostatných proudových chráničů do rozvaděčů NN

ZM 042.01 Doplnění řídícího systému do rozvaděče RM2 a spojitého měření hladiny

KOMU: OI MMB OD: PPO nábřeží Svratky - Brno DATUM:

ODESLÁNO: POŠTOU: KURÝR: FAX: OSOBNĚ: Mail

PŘEDMĚT ZMĚNY: Doplnění řídícího systému do rozvaděče RM2
Doplnění samostatných proudových chráničů do rozvaděčů NN

DOTČENÉ MÍSTO: D 09 PS 04 - Lokalita 2
D09 PS 04 Lokalita 1, Lokalita 2, Lokalita 3, Lokalita 4, Lokalita 5, Lokalita 6, Lokalita 7

ODKAZ NA VÝKRESY: Nákresy RM1 až RM7 s označením úprav

ODKAZ NA SOUPIS PRACÍ: položkový rozpočet „ZL č.7 vícepráce, ZL č.7 méněpráce"

ODKAZ NA JINOU ČÁST SMLOUVY:

NÁVRH OCENĚNĚNÍ:

	Cena bez DPH	DPH	Cena s DPH
Vícepráce:	303 100,22 Kč	63 651,04 Kč	366 751,26 Kč
Méněpráce:	- 36 774,70 Kč	- 7 722,69 Kč	- 44 497,39 Kč
Rozdíl:	266 325,52 Kč	55 928,35 Kč	322 253,87 Kč

PODPIS NAVRHOVATELE: [redacted]

VYJÁDŘENÍ: [redacted]

OD: [redacted] DATUM: _____

SCHVÁLIL: _____ PODPIS: _____ DATUM: _____

TECHNICKÝ DOZOR INVESTORA:	ZÁSTUPCE OBJEDNATELE:
BVK, [redacted]	**Magistrát města Brna OI,** [redacted]

REKAPITULACE STAVBY

Kód: 2022/15

Stavba: Nábřeží řeky Svratky – Realizace protipovodňových opatření města Brna – etapy VII. a VIII.

D_09 300 - Elektro část

ZM 042.01 Doplnění řídicího systému do rozvaděče RM2 a spojitého měření hladiny

Kód		Code	
Místo	Nábřeží Svratky	Datum	
Zadavatel		IČ	449 92 785
Statutární město Brno		DIČ	CZ44992785
Zhotovitel		IČ	463 42 796
Společnost „PPO nábřeží Svratky - Brno"		DIČ	CZ46342796
Projektant		IČ	262 36 419
APLUS a.s.		DIČ	CZ26236419
Zpracovatel		IČ	
		DIČ	

Poznámka

Cena bez DPH			**224 591,50**
	Sazba daně	Základ daně	Výše daně
DPH základní	21,00%	224 591,50	47 164,22
snížená	15,00%	0,00	0,00
Cena s DPH	**v**	**CZK**	**271 755,72**

Projektant	Zpracovatel
Datum a podpis	Razítko	Datum a podpis	Razítko

Objednavatel	Zhotovitel
Datum a podpis	Razítko	Datum a podpis	Razítko

REKAPITULACE OBJEKTŮ STAVBY A SOUPISŮ PRACÍ

Kód: 2022/15

Stavba: Nábřeží řeky Svratky – Realizace protipovodňových opatření města Brna – etapy VII. a VIII.

Místo	Nábřeží Svratky	Datum	
Zadavatel	Statutární město Brno	Projektant	APLUS a.s.
Zhotovitel	Společnost „PPO nábřeží Svratky - Brno"	Zpracovatel	

Kód	Popis	Cena bez DPH (CZK)	Cena s DPH (CZK)
Náklady z rozpočtů		**224 591,50**	**271 755,72**
	D_09 300 - Elektro část **ZM 042.01 Doplnění řídicího systému do rozvaděče RM2 a spojitého měření hladiny**	224 591,50	271 755,72
01	302 - Lokalita 2 - odpočty	-36 774,10	-44 497,39
02	302 - Lokalita 2 - připočty	261 365,60	316 253,10

24.5.2024

[redacted]

Souhlasí

TDS - ÚIS BVK, a.s.

24.5.24

[redacted]

PPO města Brna, etapa VII. a VIII., PS 04 - Elektro část

VÝKAZ-VÝMĚR

ZM 042.01 Doplnění řídicího systému do rozvaděče RM2 (lokalita 2)

Rozpočet je z hlediska cenového v pořádku

24.5.2024

[redacted]

Za TDS - ÚIS BVK, a.s. [redacted]

Výkaz výměr souhlasí

24.5.24

P.Č.		Název položky	MJ	množství	dodávka cena / MJ	dodávka celkem (Kč)	montáž cena / MJ	montáž celkem (Kč)	
1	2023042101	***řídicí systémy, HW, SW, D+M***							
		HW řídicího systému : *6NH9860-1AA00 (anténa) 1x* *6GK7243-7KX30-0XE0 (komunikace) 1x* *6ES7215-1AG40-0XB0 (CPU) 1x* *6ES7221-1BH32-0XB0 (modul 16x DI) 2x* *6ES7231-4HD32-0XB0 (modul 4x AI) 1x* *6AV2123-2JB03-0AX0 (HMI panel) 1x*	kpl	1,00	119 120,00	119 120,00	4 500,00	4 500,00	
2	HZS 3232	aplikační SW, M	hod	53,00			628,00	33 284,00	
3	HZS 3221	SW grafického panelu, M	hod	20,00			494,00	9 880,00	
4	2023042102	hladinoměr Endress Hauser Micropilot FMR10, D+M	ks	1,00	41 532,75	41 532,75	1 500,00	1 500,00	
		Rozvaděče							
5	2023042103	787-1675 - napaječ 24VDC, 5A s funkcí UPS, D+M	ks	1,00	8 851,00	8 851,00	230,00	230,00	
6	2023042104	787-1671 - akumulátorový modul, D+M	ks	1,00	3 692,15	3 692,15	180,00	180,00	
7	2023042105	patchkabel cat.6, 1,5m, D+M	ks	1,00	66,00	66,00	45,00	45,00	
8	2023042106	řadová svorka s pojistkou, D+M	ks	3,00	89,00	267,00	122,00	366,00	
9	2023042107	zapojení rozvaděče, D+M	kpl	1,00	2 566,00	2 566,00	533,00	533,00	
		kabely a vodiče							
10	2023042108	Kabel JY-(st)-Y 2x2x0,8, D+M	m	22,00	12,45	273,90	30,60	673,20	
11	91027	Chránička kabelová PE40, D+M	m	22,00	42,80	941,60	39,30	864,60	cena dle SoD
		ostatní							
12		projekční práce, M	hod	30,00			870,00	26 100,00	
13	HZS 3132	kalibrace hladinoměru, M	hod	5,00			552,00	2 760,00	
14	HZS 4211	testování, M	hod	5,00			628,00	3 140,00	
		Dodávka + Montáž				**177 310,40**		**84 055,60**	

Celkem bez DPH **261 366,20 Kč**

REKAPITULACE ČLENĚNÍ SOUPISU PRACÍ

Stavba: Protipovodňové opatření města Brna – etapa VII a VIII
Objekt: D_09 - Úprava na stokách
Soupis: ZM 642 01 Doplnění řídicího systému do rozvaděče RM2 a soupis měřicí techniky
Úroveň 3: **302 - Lokalita 2**

Místo	Nábřeží Svratky	Datum	28. 9. 2020
Zadavatel	Statutární město Brno	Projektant	A PLUS a.s.
Uchazeč	SPOLEČNOST PPO NÁBŘEŽÍ SVRATKY - BRNO	Zpracovatel	STAGA stavební agentura s.r.o.

Kód dílu - Popis	Cena celkem [CZK]
Náklady ze soupisu prací	**-36 774,70**
C21M - Elektromontáže - 302 - Lokalita 2	-4 290,90
C46M - Zemní práce - 302 - Lokalita 2	
M - Materiály - 302 - Lokalita 2	-32 483,80
R - Revize a další nezařazené práce - 302 - Lokalita 2	

SOUPIS PRACÍ

Stavba: Protipovodňové opatření města Brna – etapa VII a VIII
Objekt: D_09 - Úprava na stokách
Soupis: ZM 642 01 Doplnění řídicího systému do rozvaděče RM2 a soupis měřicí techniky
Úroveň 3: **302 - Lokalita 2**

Místo	Nábřeží Svratky	Datum	28. 9. 2020
Zadavatel	Statutární město Brno	Projektant	A PLUS a.s.
Uchazeč	SPOLEČNOST PPO NÁBŘEŽÍ SVRATKY - BRNO	Zpracovatel	STAGA stavební agentura s.r.o.

PČ	Typ	Kód	Popis	MJ	Množství	J.cena [CZK]	Cena celkem [CZK]	Cenová soustava
Náklady soupisu celkem							**-36 774,70**	
	D	C21M	Elektromontáže - 302 - Lokalita 2				-4 290,90	
27	K	210999010R	montáž - zapojení ponorného spínače	ks	-2,000	1 443,40	-2 886,80	
	PP		montáž - zapojení ponorného spínače					
28	K	210999020R	montáž - jednotky GSM Pager do rozvaděče	ks	-1,000	1 404,10	-1 404,10	
	PP		montáž - jednotky GSM Pager do rozvaděče					
	D	M	Materiály - 302 - Lokalita 2				-32 483,80	
60	M	90010	ponorný spínač 230V	ks	-3,000	5 177,30	-15 531,90	
	PP		ponorný spínač 230V					
61	M	90020	GSM Pager, včetně zálohovaného zdroje a SIM karty	ks	-1,000	16 951,90	-16 951,90	

Rozpočet je z hlediska cenového v pořádku
24.5.2024

[redacted]

[redacted] Výše z vyj měr souhlasí za TDS - ÚIS BVK, a.s [redacted]
24.5.2024

REKAPITULACE STAVBY

Kód 2022/15

Stavba: **Nábřeží řeky Svratky – Realizace protipovodňových opatření města Brna – etapy VII. a VIII.**

D 09 300 - Elektro část
ZM 042 Doplnění samostatných proudových chráničů do rozvaděčů NN

RSO		CZ-CZ	
Místo	Nábřeží Svratky	Datum	
Zadavatel		IČ	449 92 785
Statutární město Brno		DIČ	CZ44992785
Zhotovitel		IČ	463 42 796
Společnost „PPO nábřeží Svratky - Brno"		DIČ	CZ46342796
Projektant		IČ	262 36 419
A PLUS a.s.		DIČ	CZ26236419
Zpracovatel		IČ	
		DIČ	
Poznámka			

Cena bez DPH			**41 734,02**
	Sazba daně	Základ daně	Výše daně
DPH základní	21,00%	41 734,02	8 764,15
snížená	15,00%	0,00	0,00
Cena s DPH	**v**	**CZK**	**50 498,17**

Projektant		**Zpracovatel**	
Datum a podpis	Razítko	Datum a podpis	Razítko
Objednavatel		**Zhotovitel**	
Datum a podpis	Razítko	Datum a podpis	Razítko

REKAPITULACE OBJEKTŮ STAVBY A SOUPISŮ PRACÍ

Kód 2022/15

Stavba: **Nábřeží řeky Svratky – Realizace protipovodňových opatření města Brna – etapy VII. a VIII.**

Místo	**Nábřeží Svratky**	Datum	
Zadavatel	Statutární město Brno	Projektant	A PLUS a.s.
Zhotovitel	Společnost „PPO nábřeží Svratky - Brno"	Zpracovatel	

Kód	Popis	Cena bez DPH [CZK]	Cena s DPH [CZK]
Náklady z rozpočtů		**41 734,02**	**50 498,17**
	D_09 300 - Elektro část	41 734,02	50 498,17
02	**ZM 042 Doplnění samostatných proudových chráničů do rozvaděčů NN**	41 734,02	50 498,17

Nábřeží řeky Svratky-Realizace protipovodňových opatření města Brna, VII. a VIII. etapa

D.09.300 Elektro část

ZM 042 - Doplnění proudových chráničů do RM1 až RM7

PČ	Kód	Popis	mj	množství	cena materiál + montáž	celkem
		RM1				
1	35829023	Proudový chránič 10 kA, 25 A, 4P, 30 mA, AC	ks	5	1 093,00	5 465,00
2	35822147	Jistič s proudovým chráničem 10 kA, 1+N, B10A, 30 mA, AC	ks	2	1 100,00	2 200,00
		RM2				
3	34535115	Instalační hlavní vypínač 40 A, 3P	ks	1	845,28	845,28
4	35889541	Svodič přepětí COMBTEC BC TNC 275/12,5	ks	1	5 767,14	5 767,14
5	35829023	Proudový chránič 10 kA, 25 A, 4P, 30 mA, AC	ks	3	1 093,00	3 279,00
6	35822147	Jistič s proudovým chráničem 10 kA, 1+N, B10A, 30 mA, AC	ks	2	1 100,00	2 200,00
		RM3				
7	35829023	Proudový chránič 10 kA, 25 A, 4P, 30 mA, AC	ks	3	1 093,00	3 279,00
8	35822147	Jistič s proudovým chráničem 10 kA, 1+N, B10A, 30 mA, AC	ks	2	1 100,00	2 200,00
		RM4				
9	35829023	Proudový chránič 10 kA, 25 A, 4P, 30 mA, AC	ks	2	1 093,00	2 186,00
10	35822147	Jistič s proudovým chráničem 10 kA, 1+N, B10A, 30 mA, AC	ks	2	1 100,00	2 200,00
		RM5				
11	35829023	Proudový chránič 10 kA, 25 A, 4P, 30 mA, AC	ks	2	1 653,30	3 306,60
12	35822147	Jistič s proudovým chráničem 10 kA, 1+N, B10A, 30 mA, AC	ks	2	1 100,00	2 200,00
		RM6				
13	35829023	Proudový chránič 10 kA, 25 A, 4P, 30 mA, AC	ks	2	1 093,00	2 186,00
14	35822147	Jistič s proudovým chráničem 10 kA, 1+N, B10A, 30 mA, AC	ks	2	1 100,00	2 200,00
		RM7				
15	35822147	Jistič s proudovým chráničem 10 kA, 1+N, B10A, 30 mA, AC	ks	2	1 100,00	2 200,00
		CELKEM Kč bez DPH				**41 734,02**

Ceny jsou uvedeny bez DPH, vč. Montáže

DPH	8764,15
Cena vč DPH	**50 498,17**

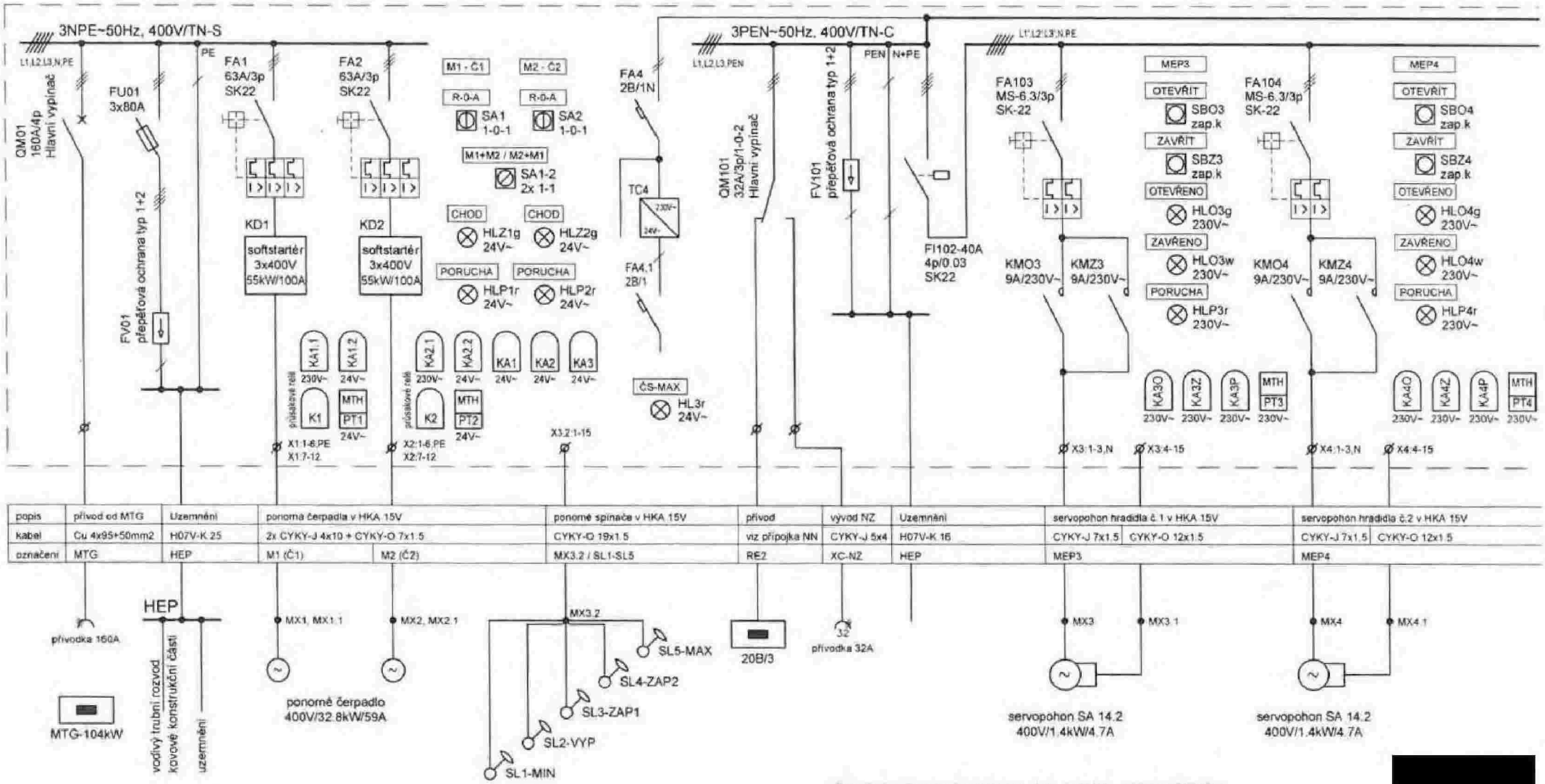

Poznámka: Pomocná relé KA jsou 24V~ a 230V~, patice na DIN lištu
Cívky stykačů jsou 230V~, signálky jsou 24V~ a 230V~
Ovládací obvody softstartérů jsou 24V~
Hlavní vypínač QM01 - montáž do rozvaděče
Ovladače a signálky - montáž na DIN lištu do rozvaděče

Zhotovitel předloží podrobný výkres rozvaděče ke schválení investorovi v rámci realizační dokumentace

Rozměr rozvaděče je nutno zkoordinovat s aktuálními rozměry pilíře

[redacted]

TYP	- ocelopleschový rozvaděč do niky betonového pilíře s plnými dveřmi, ATYP
ORIENTAČNÍ ROZMĚRY	- š=880mm, v=1000mm, hl=300mm
SOUSTAVA	- 3PEN~50Hz, 400V/TN-C-do místa rozdělení, 3NPE~50Hz, 400V/TN-S
	- 2~50Hz, 24V/PELV
JMENOVITÝ PROUD	- 160 A + 32A
ZKRATOVÁ ODOLNOST	- 10 kA
KRYTÍ	- IP 65 / IP 20
OCHRANA PŘED ÚRAZEM ELEKTRICKÝM PROUDEM	
ŽIVÝCH ČÁSTÍ	- KRYTÍM A IZOLACÍ
NEŽIVÝCH ČÁSTÍ	- AUTOMATICKÝM ODPOJENÍM OD ZDROJE, PROUDOVÝM CHRÁNIČEM

AKCE	NÁBŘEŽÍ ŘEKY SVRATKY Realizace protipovodňových opatření města Brna - et.VII a VIII Brno, kat.území Pisárky, Štýřice, Staré Brno Projektová dokumentace změna stavby před dokončením D.09 Úpravy na stokách D.09 300 ELEKTRO ČÁST	DATUM	16.9.2022
		STUPEŇ	ZSPD
		FORMÁT	2 A4
PŘÍLOHA	302 - Lokalita 2 (HKA 15V, OKA 09) Rozvaděč RM2 - List č.1	LIST / POČET LISTŮ 1 / 2	D.09.302b/z1

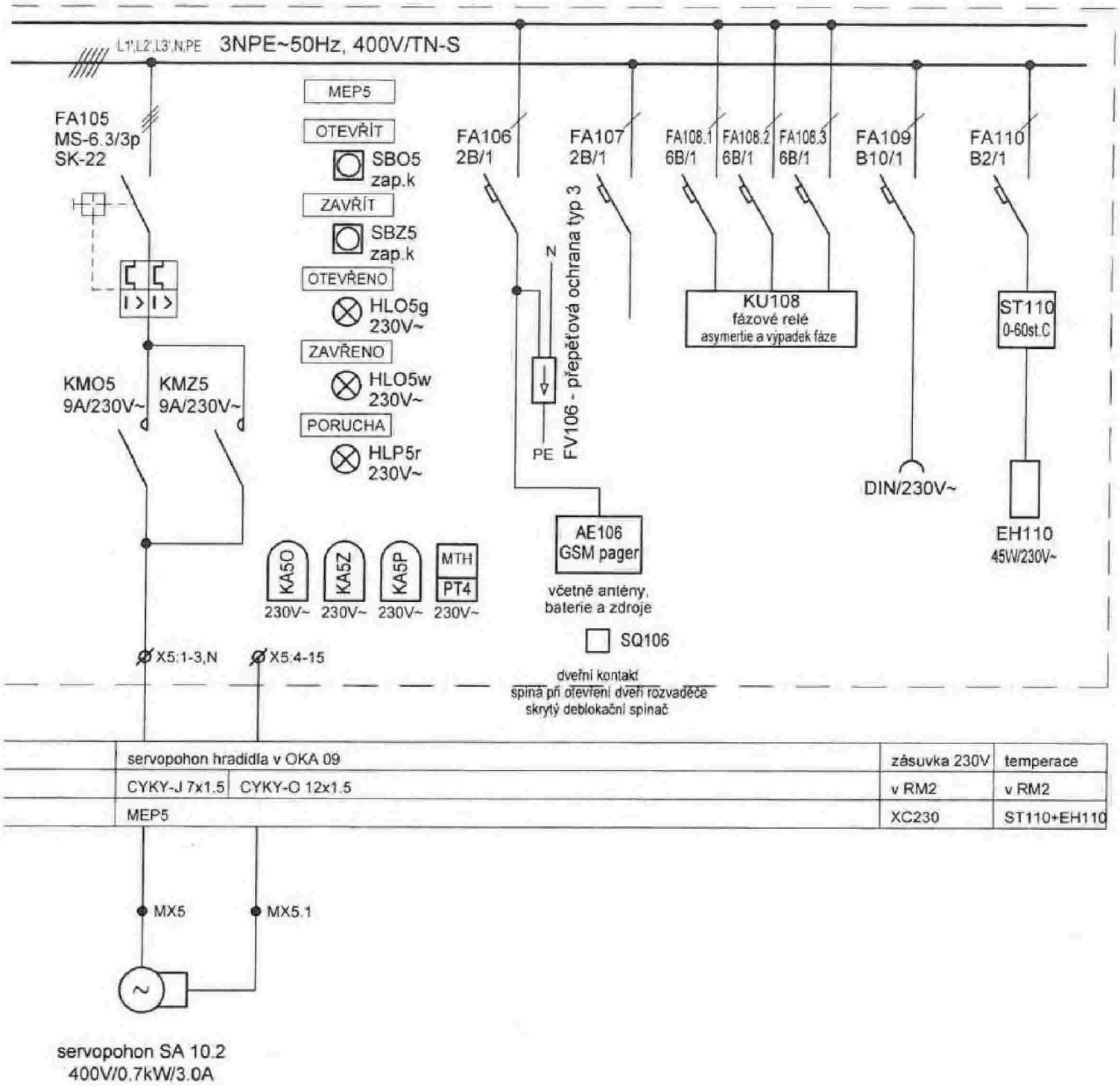

[redacted]

AKCE	NÁBŘEŽÍ ŘEKY SVRATKY Realizace protipovodňových opatření města Brna - et.VII a VIII Brno, kat.území Pisárky, Štýřice, Staré Brno Projektová dokumentace změna stavby před dokončením D.09 Úpravy na stokách D.09 300 ELEKTRO ČÁST	DATUM	16.9.2022
		STUPEŇ	ZSPD
		FORMÁT	1 A4
PŘÍLOHA	302 - Lokalita 2 (HKA 15V, OKA 09) Rozvaděč RM2 - List č.2	LIST / POČET LISTŮ 2 / 2	D.09.302b/z1

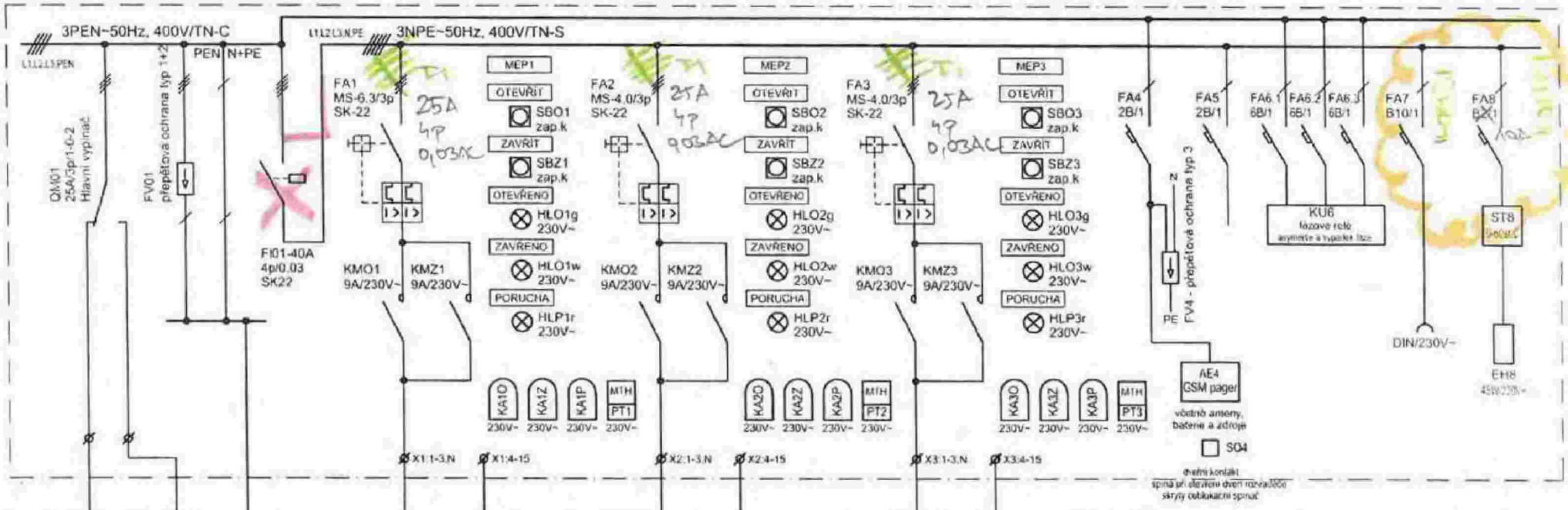

popis	přívod	vývod N2	Uzemnění	servopohon hradidla v HKA 17V		servopohon hradidla v OKA 10		servopohon hradidla v HKA 18V		zásuvka 230V	temperace
kabel	viz přípojka NN	CYKY-J 5x4	H07V-K 16	CYKY-J 7x1.5	CYKY-O 12x1.5	CYKY-J 7x1.5	CYKY-O 12x1.5	CYKY-J 7x2.5	CYKY-O 12x1.5	v RM3	v RM3
označení	RE3	XC-N2	HEP	MEP1		MEP2		MEP3		XC230	ST8+EH8

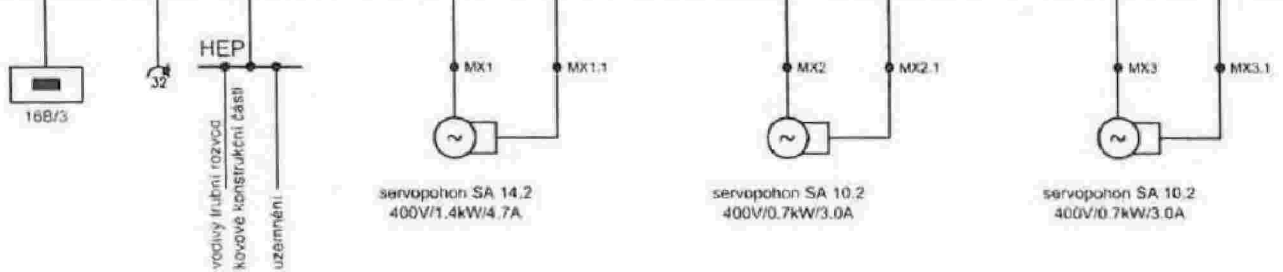

ZMĚNA

+3 x FI 25A, 4P, 0,03AC
+2 x KOMBI 10B/1 C/0,03AC
– 4 x FI 40A/4P, 0,03 (ODPOJEŽ)
– 1 x 10B/1
– 1 x 2B/1

Poznámka: Pomocná relé KA jsou 230V~, patice na DIN lištu
Cívky stykačů jsou 230~, signálky jsou 230V~
Hlavní vypínač QM01 - montáž na DIN lištu do rozvaděče
Ovladače a signálky - montáž na DIN lištu do rozvaděče

Zhotovitel předloží podrobný výkres rozvaděče ke schválení investorovi v rámci realizační dokumentace

Rozměr rozvaděče je nutno zkoordinovat s aktuálními rozměry pilíře

[redacted]

TYP	- ocelopleíchový rozvaděč do niky betonového pilíře s plnými dveřmi, 130PLE
ROZMĚRY	- š=600mm, v=800mm, hl=300mm
SOUSTAVA	- 3PEN~50Hz, 400V/TN-C-do místa rozdělení, 3NPE~50Hz, 400V/TN-S
JMENOVITÝ PROUD	- 25 A
ZKRATOVÁ ODOLNOST	- 10 kA
KRYTÍ	- IP 65 / IP 20
OCHRANA PŘED ÚRAZEM ELEKTRICKÝM PROUDEM	
ŽIVÝCH ČÁSTÍ	- KRYTÍM A IZOLACÍ
NEŽIVÝCH ČÁSTÍ	- AUTOMATICKÝM ODPOJENÍM OD ZDROJE, PROUDOVÝM CHRÁNIČEM

AKCE	NÁBŘEŽÍ ŘEKY SVRATKY Realizace protipovodňových opatření města Brna - et.VII a VIII Brno, kat.území Písárky, Štýřice, Staré Brno Projektová dokumentace pro provádění stavby D.09 Úpravy na stokách D.09 300 ELEKTRO ČÁST	DATUM	08.2020
		STUPEŇ	DPS
		FORMÁT	2 A4
PŘÍLOHA	303 - Lokalita 3 (HKA 17V, OKA 10, HKA 18V) Rozvaděč RM3	LIST / POČET LISTŮ 1 / 1	D.09.303b

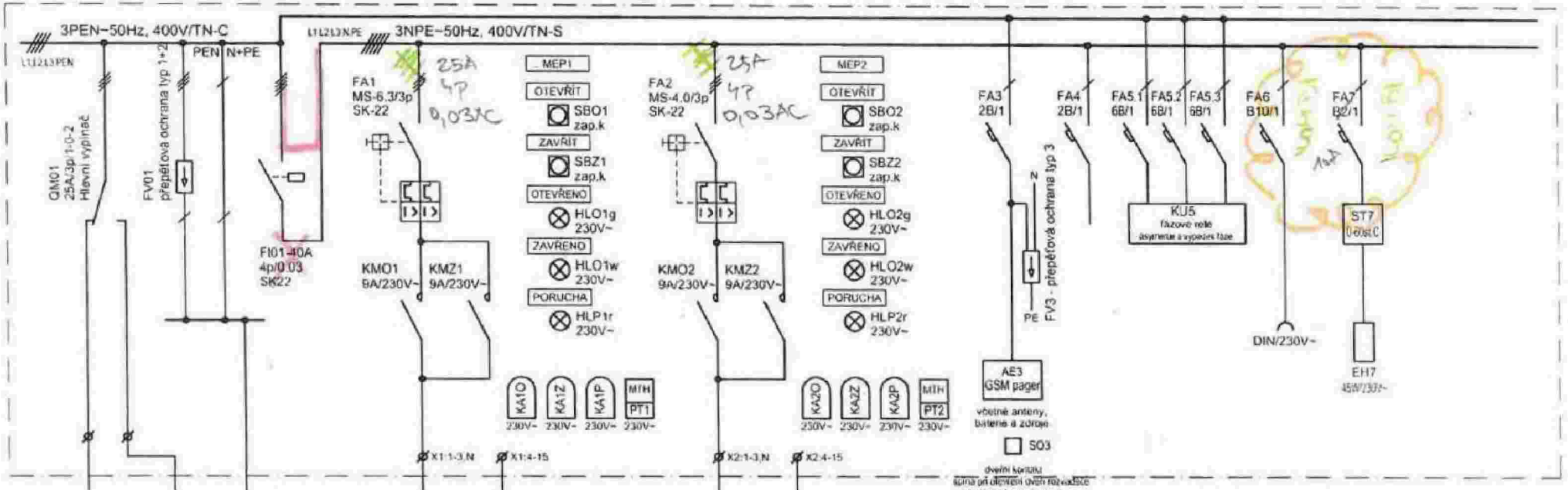

popis	přívod	vývod NZ	Uzemnění	servopohon hradidla v HKB 09.c		servopohon hradidla v HKB 09V		zásuvka 230V	temperace
kabel	viz přípojka NN	CYKY-J 5x4	H07V-K 16	CYKY-J 7x1,5	CYKY-O 12x1.5	CYKY-J 7x2.5	CYKY-O 12x1.5	v RM4	v RM4
označení	RE4	XC-NZ	HEP	MEP1		MEP2		XC230	ST7+EH7

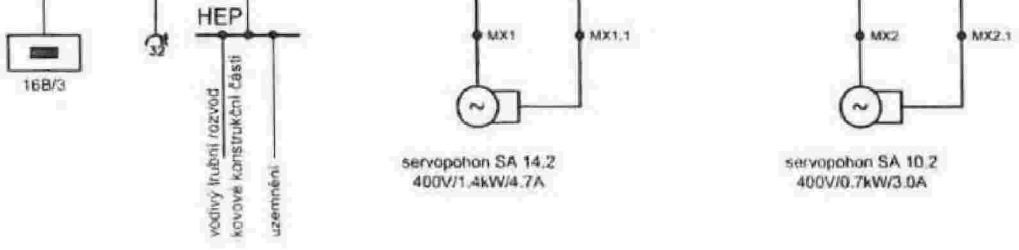

ZMĚNA

+2 x 25A, 4P, 0,03AC (FI)
+2 x KOMBI 10B/2/0,03AC
−1 x FI 40A, 4P, 0,03
−1 x 10B/1
−1 x 2B/1

Poznámka: Pomocná relé KA jsou 230V~, patice na DIN lištu
Cívky stykačů jsou 230~, signálky jsou 230V~
Hlavní vypínač QM01 - montáž na DIN lištu do rozvaděče
Ovladače a signálky - montáž na DIN lištu do rozvaděče

Zhotovitel předloží podrobný výkres rozvaděče ke schválení investorovi v rámci realizační dokumentace

Rozměr rozvaděče je nutno zkoordinovat s aktuálními rozměry pilíře

[redacted]

TYP	- ocelopleschový rozvaděč do niky betonového pilíře s plnými dveřmi, 130PLE
ROZMĚRY	- š=600mm, v=800mm, hl=300mm
SOUSTAVA	- 3PEN~50Hz, 400V/TN-C-do místa rozdělení, 3NPE~50Hz, 400V/TN-S
JMENOVITÝ PROUD	- 25 A
ZKRATOVÁ ODOLNOST	- 10 kA
KRYTÍ	- IP 65 / IP 20
OCHRANA PŘED ÚRAZEM ELEKTRICKÝM PROUDEM	
ŽIVÝCH ČÁSTÍ	- KRYTÍM A IZOLACÍ
NEŽIVÝCH ČÁSTÍ	- AUTOMATICKÝM ODPOJENÍM OD ZDROJE, PROUDOVÝM CHRÁNIČEM

AKCE	NÁBŘEŽÍ ŘEKY SVRATKY Realizace protipovodňových opatření města Brna - et.VII a VIII Brno, kat.území Pisárky, Štýřice, Staré Brno Projektová dokumentace pro provádění stavby D.09 Úpravy na stokách D.09 300 ELEKTRO ČÁST	DATUM	08.2020
		STUPEŇ	DPS
		FORMÁT	2 A4
PŘÍLOHA	304 - Lokalita 4 (HKB 09V, HKB 09.c) Rozvaděč RM4	LIST / POČET LISTŮ 1 / 1	D.09.304b

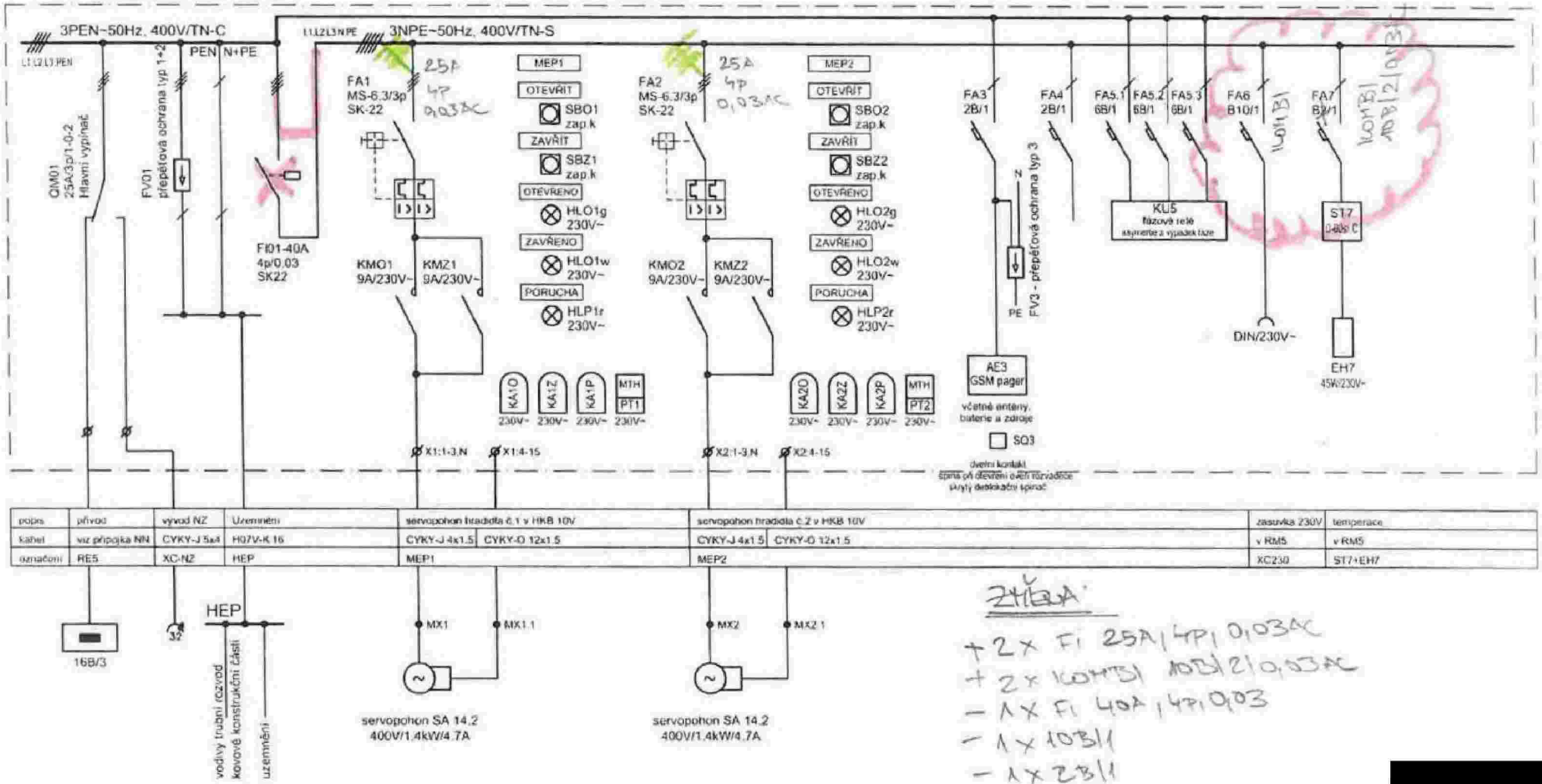

popis	přívod	vývod NZ	Uzemnění	servopohon hradidla č.1 v HKB 10V		servopohon hradidla č.2 v HKB 10V		zásuvka 230V	temperace
kabel	viz přípojka NN	CYKY-J 5x4	H07V-K 16	CYKY-J 4x1.5	CYKY-O 12x1.5	CYKY-J 4x1.5	CYKY-O 12x1.5	v RM5	v RM5
označení	RE5	XC-NZ	HEP	MEP1		MEP2		XC230	ST7+EH7

ZMĚNA:
+ 2x FI 25A/4P/0,03AC
+ 2x KOMBI 10B/2/0,03AC
– 1x FI 40A/4P/0,03
– 1x 10B/1
– 1x 2B/1

Poznámka: Pomocná relé KA jsou 230V~, patice na DIN lištu
Cívky stykačů jsou 230~, signálky jsou 230V~
Hlavní vypínač QM01 - montáž na DIN lištu do rozvaděče
Ovladače a signálky - montáž na DIN lištu do rozvaděče

Zhotovitel předloží podrobný výkres rozvaděče ke schválení investorovi v rámci realizační dokumentace

Rozměr rozvaděče je nutno zkoordinovat s aktuálními rozměry pilíře

[redacted]

TYP	- oceloplechový rozvaděč do niky betonového pilíře s plnými dveřmi, 130PLE
ROZMĚRY	- š=600mm, v=800mm, hl=300mm
SOUSTAVA	- 3PEN~50Hz, 400V/TN-C-do místa rozdělení, 3NPE~50Hz, 400V/TN-S
JMENOVITÝ PROUD	- 25 A
ZKRATOVÁ ODOLNOST	- 10 kA
KRYTÍ	- IP 65 / IP 20
OCHRANA PŘED ÚRAZEM ELEKTRICKÝM PROUDEM	
ŽIVÝCH ČÁSTÍ	- KRYTÍM A IZOLACÍ
NEŽIVÝCH ČÁSTÍ	- AUTOMATICKÝM ODPOJENÍM OD ZDROJE, PROUDOVÝM CHRÁNIČEM

AKCE	NÁBŘEŽÍ ŘEKY SVRATKY Realizace protipovodňových opatření města Brna - et.VII a VIII Brno, kat.území Pisárky, Štýřice, Staré Brno Projektová dokumentace pro provádění stavby D.09 Upravy na stokách D.09 300 ELEKTRO ČÁST	DATUM	08.2020
		STUPEŇ	DPS
		FORMÁT	2 A4
PŘÍLOHA	305 - Lokalita 5 (HKB 10V) Rozvaděč RM5	LIST / POČET LISTŮ 1 / 1	D.09.305b

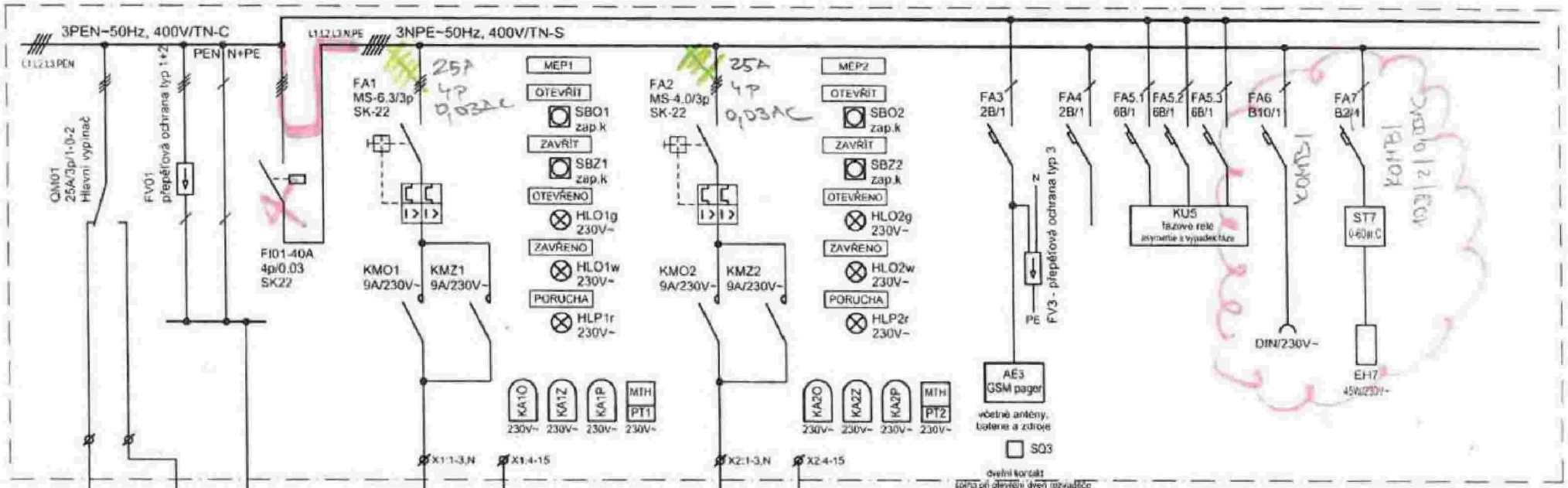

pojás	přívod	vývod NZ	uzemnění	servopohon hradítka v HKA 19V		servopohon hradítka v OKA 11		zásuvka 230V	temperace
kabel	viz přípojka NN	CYKY-J 5x4	H07V-K 16	CYKY-J 4x1.5	CYKY-O 12x1.5	CYKY-J 4x1.5	CYKY-O 12x1.5	v RM6	v RM6
označení	RE6	XC-NZ	HEP	MEP1		MEP2		XC230	ST7+EH7

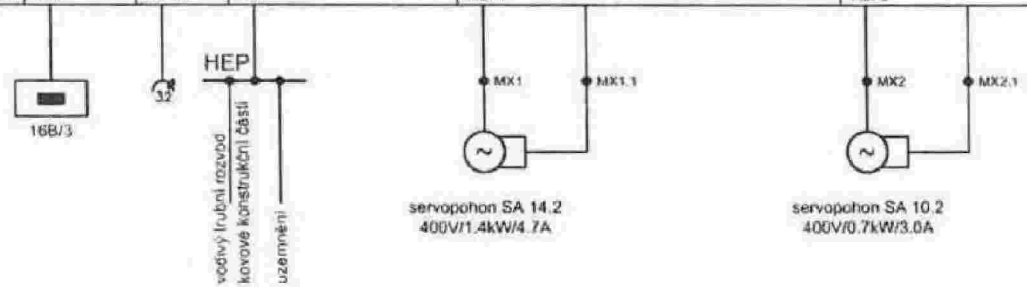

ZMĚNA

+ 2x FI 25A / 4P / 0,03AC
+ 2x KOMBI 10B/2/0,03AC
– 1x FI 40A / 4P / 0,03
– 1x 10B/1
– 1x 2B/1

Poznámka: Pomocná relé KA jsou 230V~, patice na DIN lištu
Cívky stykačů jsou 230~, signálky jsou 230V~
Hlavní vypínač QM01 - montáž na DIN lištu do rozváděče
Ovladače a signálky - montáž na DIN lištu do rozváděče

Zhotovitel předloží podrobný výkres rozváděče ke schválení investorovi v rámci realizační dokumentace

Rozměr rozváděče je nutno zkoordinovat s aktuálními rozměry pilíře

[redacted]

TYP	- ocelopléchový rozváděč do niky betonového pilíře s plnými dveřmi, 130PLE
ROZMĚRY	- š=600mm, v=800mm, hl=300mm
SOUSTAVA	- 3PEN~50Hz, 400V/TN-C-do místa rozdělení, 3NPE~50Hz, 400V/TN-S
JMENOVITÝ PROUD	- 25 A
ZKRATOVÁ ODOLNOST	- 10 kA
KRYTÍ	- IP 65 / IP 20
OCHRANA PŘED ÚRAZEM ELEKTRICKÝM PROUDEM	
ŽIVÝCH ČÁSTÍ	- KRYTÍM A IZOLACÍ
NEŽIVÝCH ČÁSTÍ	- AUTOMATICKÝM ODPOJENÍM OD ZDROJE, PROUDOVÝM CHRÁNIČEM

AKCE	NÁBŘEŽÍ ŘEKY SVRATKY Realizace protipovodňových opatření města Brna - et.VII a VIII Brno, kat.území Písárky, Štýřice, Staré Brno Projektová dokumentace pro provádění stavby D.09 Úpravy na stokách D.09 300 ELEKTRO ČÁST	DATUM	08.2020
		STUPEŇ	DPS
		FORMÁT	2 A4
PŘÍLOHA	306 - Lokalita 6 (HKA 19V, OKA 11) Rozvaděč RM6	LIST / POČET LISTŮ 1 / 1	D.09.306b

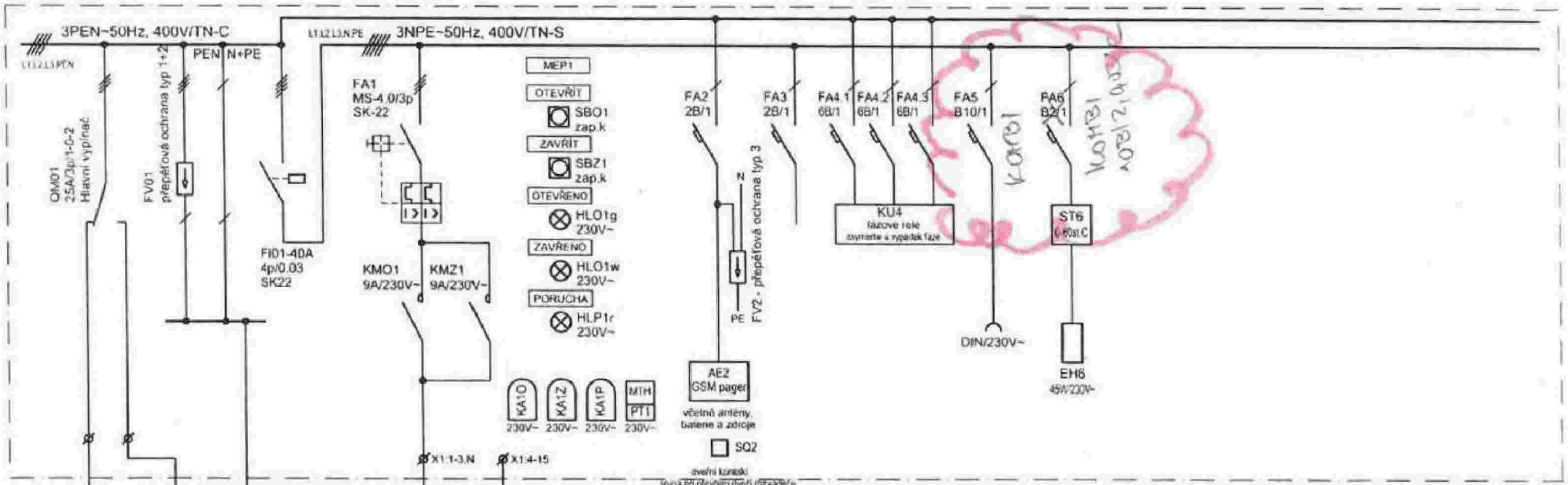

popis	přívod	vývod NZ	uzemnění	servopohon hradítka v HKB 14V		zásuvka 230V	temperace
kabel	viz přípojka NN	CYKY-J 5x4	H07V-K 16	CYKY-J 4x1.5	CYKY-O 12x1.5	v RM7	v RM7
označení	RE?	XC-NZ	HEP	MEP1		XC230	ST6+EH6

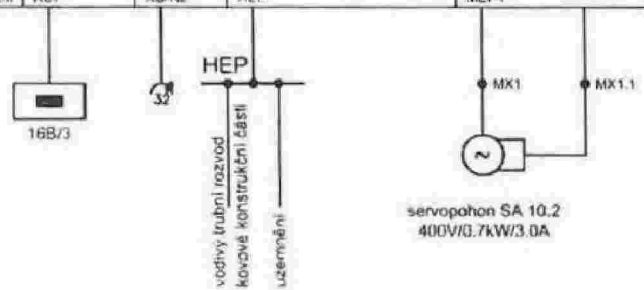

ZMĚNA:

+2x KOMBI 10B/2/0,03/C
−1x 10B/1
−1x 2B/1

[redacted]

Poznámka: Pomocná relé KA jsou 230V~, patice na DIN lištu
Cívky stykačů jsou 230~, signálky jsou 230V~
Hlavní vypínač QM01 - montáž na DIN lištu do rozvaděče
Ovladače a signálky - montáž na DIN lištu do rozvaděče

Zhotovitel předloží podrobný výkres rozvaděče ke schválení investorovi v rámci realizační dokumentace

Rozměr rozvaděče je nutno zkoordinovat s aktuálními rozměry pilíře

TYP	- ocelopléchový rozvaděč do niky betonového pilíře s plnými dveřmi, 130PLE
ROZMĚRY	- š=600mm, v=800mm, hl=300mm
SOUSTAVA	- 3PEN~50Hz, 400V/TN-C-do místa rozdělení, 3NPE~50Hz, 400V/TN-S
JMENOVITÝ PROUD	- 25 A
ZKRATOVÁ ODOLNOST	- 10 kA
KRYTÍ	- IP 65 / IP 20
OCHRANA PŘED ÚRAZEM ELEKTRICKÝM PROUDEM	
ŽIVÝCH ČÁSTÍ	- KRYTÍM A IZOLACÍ
NEŽIVÝCH ČÁSTÍ	- AUTOMATICKÝM ODPOJENÍM OD ZDROJE, PROUDOVÝM CHRÁNIČEM

AKCE	NÁBŘEŽÍ ŘEKY SVRATKY Realizace protipovodňových opatření města Brna - et.VII a VIII Brno, kat.území Pisárky, Štýřice, Staré Brno Projektová dokumentace pro provádění stavby D.09 Úpravy na stokách D.09 300 ELEKTRO ČÁST	DATUM	08.2020
		STUPEŇ	DPS
		FORMÁT	2 A4
PŘÍLOHA	307 - Lokalita 7 (HKB 14V) Rozvaděč RM7	LIST / POČET LISTŮ 1 / 1	D.09.307b

PILÍŘ VELKÝ – VZOROVÝ VÝKRES

PŮDORYS (KIOSEK 2)

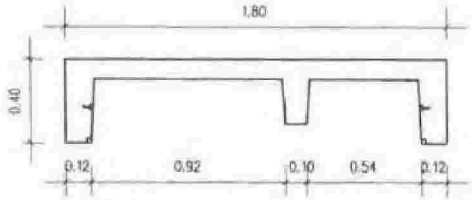

ČELNÍ POHLED

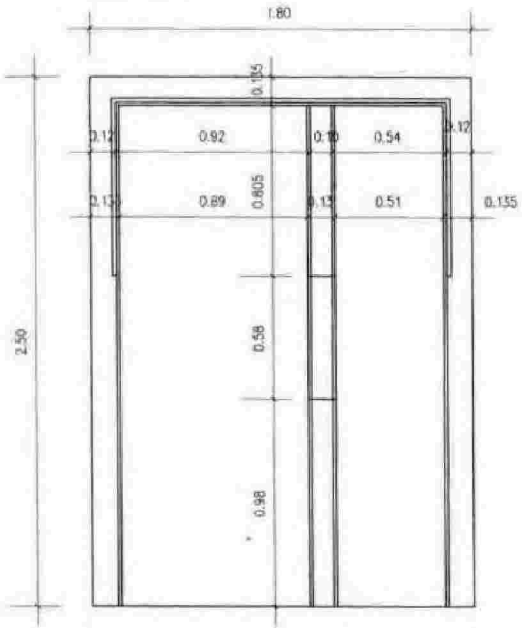

POHLED NA BOČNÍ STĚNU

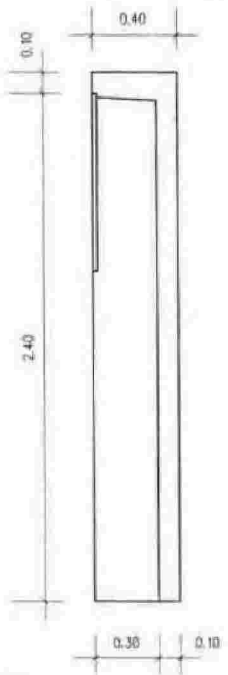

POHLED NA STŘEDOVOU STĚNU

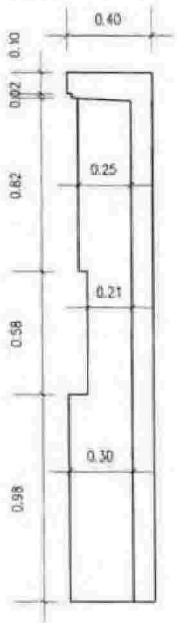

KRYCÍ DESKA

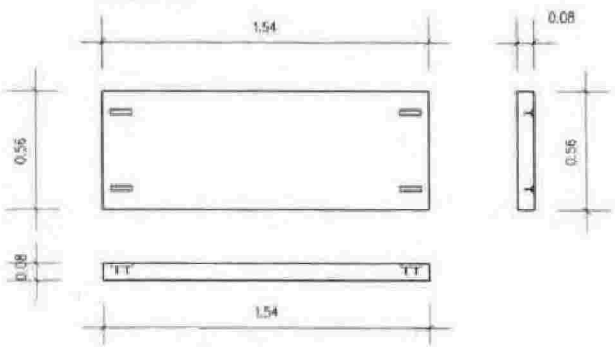

PILÍŘ MALÝ – VZOROVÝ VÝKRES

PŮDORYS (KIOSEK 3)

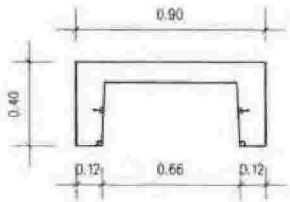

ČELNÍ POHLED

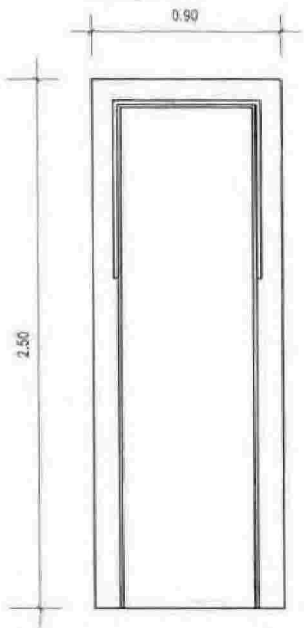

POHLED NA BOČNÍ STĚNU

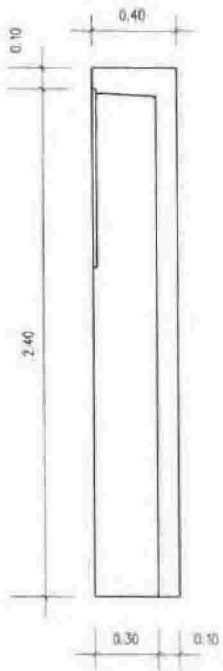

KRYCÍ DESKA

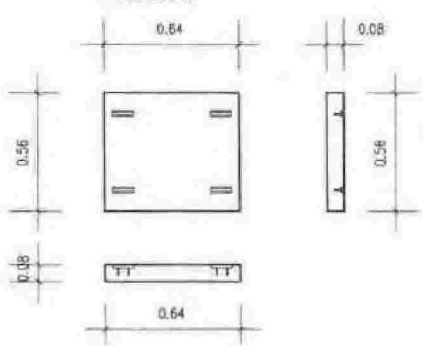

[redacted]

PILÍŘE BUDOU ŽELEZOBETONOVÉ PREFABRIKOVANÉ

ZHOTOVITEL PŘEDLOŽÍ PODROBNÉ VÝKRESY PILÍŘŮ KE SCHVÁLENÍ INVESTOROVI V RÁMCI REALIZAČNÍ DOKUMENTACE

ROZMĚRY PILÍŘŮ JE NUTNO ZKOORDINOVAT S AKTUÁLNÍMI ROZMĚRY ROZVADĚČŮ

AKCE	NÁBŘEŽÍ ŘEKY SVRATKY Realizace protipovodňových opatření města Brna - et.VII a VIII Brno, kat.území Pisárky, Štýřice, Staré Brno Projektová dokumentace pro provádění stavby D.09 Úpravy na stokách	DATUM	08.2020
		STUPEŇ	DPS
		FORMÁT	2 A4
PŘÍLOHA	D.09 300 ELEKTRO ČÁST Elektro pilíře - Vzorový výkres	MĚŘÍTKO 1 : 25	D.09.308

4CONTROL

Název projektu	**Rozvaděč RM2.1-2.2** **Nábřeží řeky Svratky** (Realizace protipovodňových opatření města Brna D.09 Úpravy na stokách D.09 300 ELEKTRO ČÁST)
Zákazník	:Hochtief
Číslo projektu	:23ZA00x
Firma	:4control s.r.o. Velké Meziříčí Třebíčská 774
Místo instalace	:Brno, kat. území Pisárky, Štýřice, Staré Brno
Zodpovědný projektant	[redacted]
Soustava	:400VAC
Ovládací napětí	:230VAC/24VDC
Prostředí	
Datum	:19.02.23
Poslední změna	:19.02.23
Dokončeno	:17.02.23

Obsah

Přiřazení	Strana	Popis	Datum
	1	Titulní strana	15.02.23 /
+Obsah		Obsah	
	1	Celkový obsah	17.02.23 /
	2	Celkový obsah	17.02.23 /
	3	Celkový obsah	17.02.23 /
+RM2.1			
	1	Kapitola	15.02.23 /
	2	Hlavní přívod 400V	15.02.23 /
	3	Čerpadlo M1	15.02.23 /
	4	Čerpadlo M1	17.02.23 /
	5	Čerpadlo M1	15.02.23 /
	6	Čerpadlo M2	15.02.23 /
	7	Čerpadlo M2	15.02.23 /
	8	Čerpadlo M2	15.02.23 /
	9	Sestava rozvaděčů RM2.1-RM2.2	17.02.23 /
	10	Osazení montážního panelu RM2.1	17.02.23 /
+RM2.2			
	1	Kapitola	15.02.23 /
	2	Přívod 400V zálohovaný	17.02.23 /
	3	Vývody 230VAC	15.02.23 /
	4	Ovládací napětí	17.02.23 /
	5	Napájení ŘS	15.02.23 /
	6	Pohon hradidla MEP3	15.02.23 /
	7	Pohon hradidla MEP3	15.02.23 /
	8	Pohon hradidla MEP4	15.02.23 /
	9	Pohon hradidla MEP4	15.02.23 /

Obsah

Přiřazení	Strana	Popis	Datum
+RM2.2			
	10	Pohon hradidla MEP5	15.02.23 /
	11	Pohon hradidla MEP5	15.02.23 /
	12	Digitální vstupy	17.02.23 /
	13	Analogové vstupy	15.02.23 /
	14	Řídící systém, přehled	15.02.23 /
	15	Řídící systém, přehled	15.02.23 /
	16	Řídící systém, přehled	15.02.23 /
	17	Řídící systém, přehled	15.02.23 /
	18	Sestava rozvaděčů RM2.1-RM2.2	17.02.23 /
	19	Osazení montážního panelu RM2.2	17.02.23 /
+Kabely		Kabely	
	1	Seznam kabelů	15.02.23 /
==Artikly =Skrine ++Schrack +POCC			
	1	SESTAVA ROZVÁDĚČE	11.02.23 /
	2	NÁVRH OSAZENÍ MONTÁŽNÍHO PANELU	11.02.23 /
	3	SESTAVA ROZVÁDĚČE	11.02.23 /
	4	NÁVRH OSAZENÍ MONTÁŽNÍHO PANELU	11.02.23 /
	5	SESTAVA ROZVÁDĚČE	11.02.23 /
	6	NÁVRH OSAZENÍ MONTÁŽNÍHO PANELU	11.02.23 /
	7	SESTAVA ROZVÁDĚČE	11.02.23 /
	8	NÁVRH OSAZENÍ MONTÁŽNÍHO PANELU	11.02.23 /
	9	SESTAVA ROZVÁDĚČE	11.02.23 /
	10	NÁVRH OSAZENÍ MONTÁŽNÍHO PANELU	11.02.23 /
	11	SESTAVA ROZVÁDĚČE	11.02.23 /
	12	NÁVRH OSAZENÍ MONTÁŽNÍHO PANELU	11.02.23 /
	13	SESTAVA ROZVÁDĚČE	11.02.23 /

Obsah

Přiřazení	Strana	Popis	Datum
==Artikly =Skrine ++Schrack +POCC			
	14	NÁVRH OSAZENÍ MONTÁŽNÍHO PANELU	11.02.23 /
	15	SESTAVA ROZVÁDĚČE	11.02.23 /
	16	NÁVRH OSAZENÍ MONTÁŽNÍHO PANELU	11.02.23 /
	17	SESTAVA ROZVÁDĚČE	11.02.23 /
	18	NÁVRH OSAZENÍ MONTÁŽNÍHO PANELU	11.02.23 /

Rozvaděč RM2.1-2.2

Označení rozvaděče	**ROZVADĚČ RM2.1**
Typ	Maxipol (750x1000x300)

Datum	:19.02.23		
Poslední změna	:19.02.23	Počet stran :	34
Dokončeno	:17.02.23		

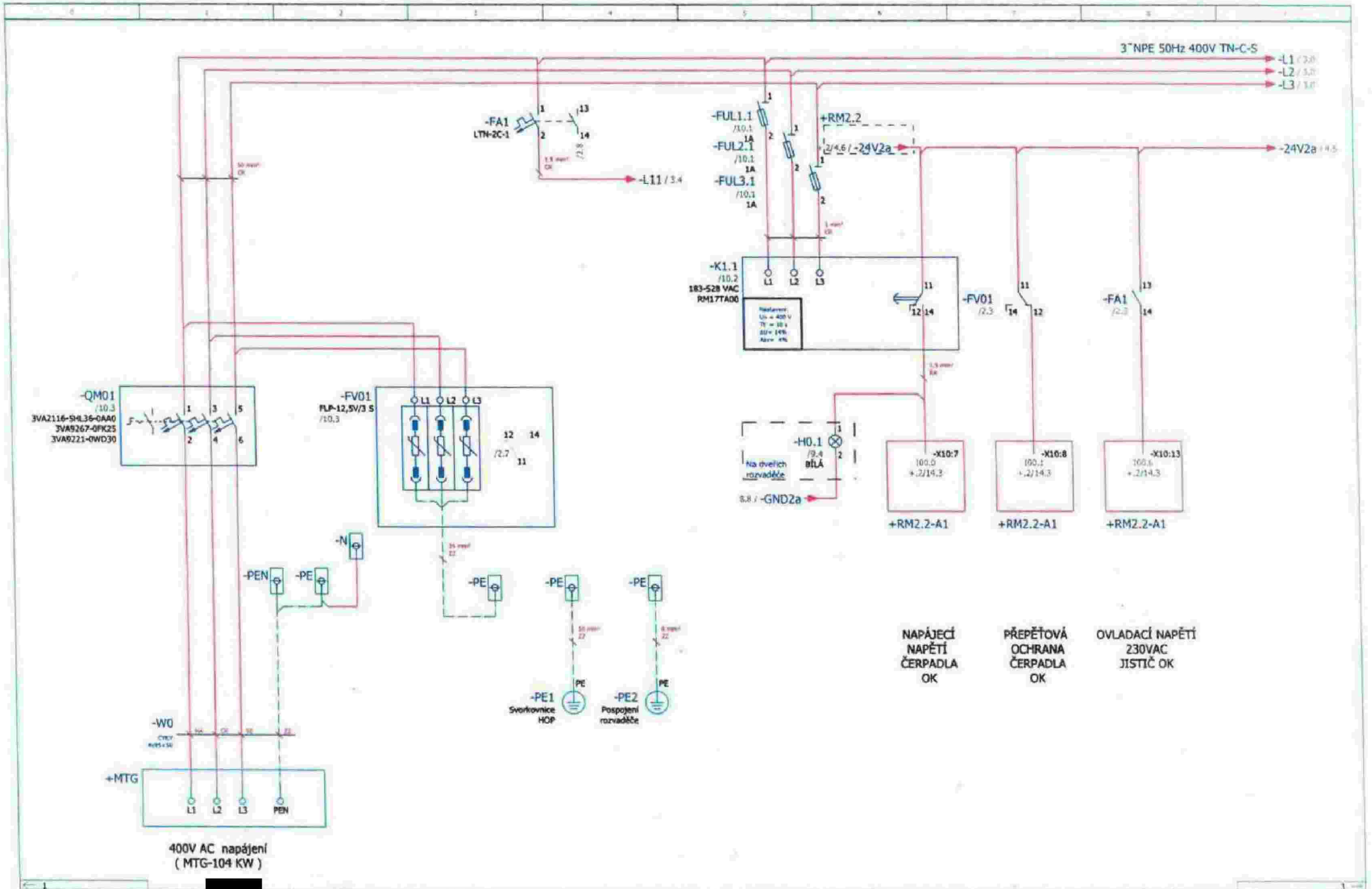

CONTROL	Datum	[redacted]	Název projektu: **Rozvaděč RM2.1-2.2**	4control s.r.o. Velké Meziříčí Třebíčská 774	Název stránky: **Hlavní přívod 400V**
	Zpracoval				
	Kontroloval				
EPLAN Version 2.7.3	Tisk				

Číslo projektu: 23ZA00x

= + RM2.1 Str. 2

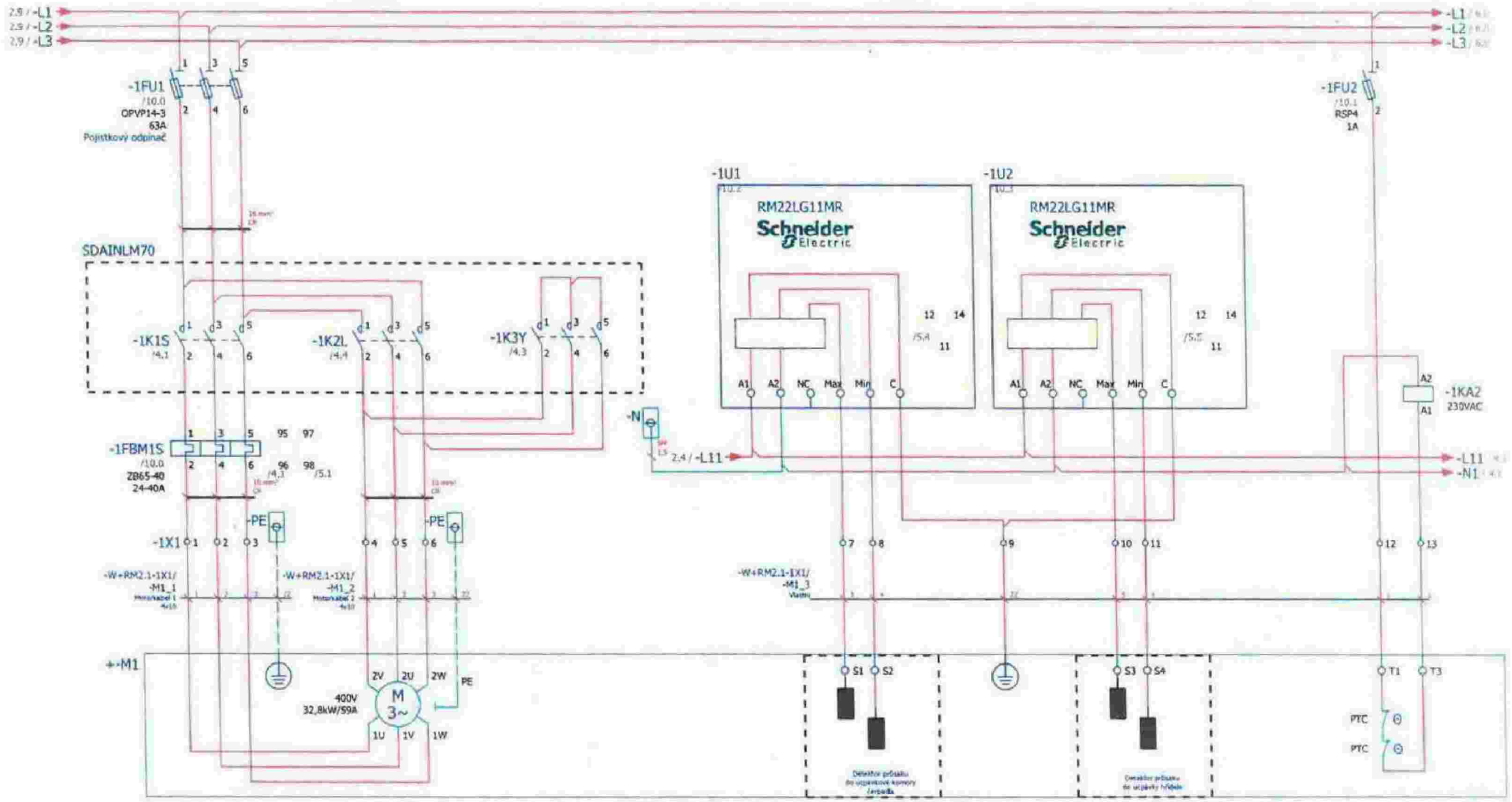

ČERPADLO M1

4CONTROL	Datum	[redacted]	Název projektu: **Rozvaděč RM2.1-2.2**	4control s.r.o. Velké Meziříčí Třebíčská 774	Název stránky: **Čerpadlo M1**
	Zpracoval				
	Kontroloval				
EPLAN Version 2.7.1	Tisk				

Číslo projektu: 23ZA00x

= +RM2.1 Str. 3

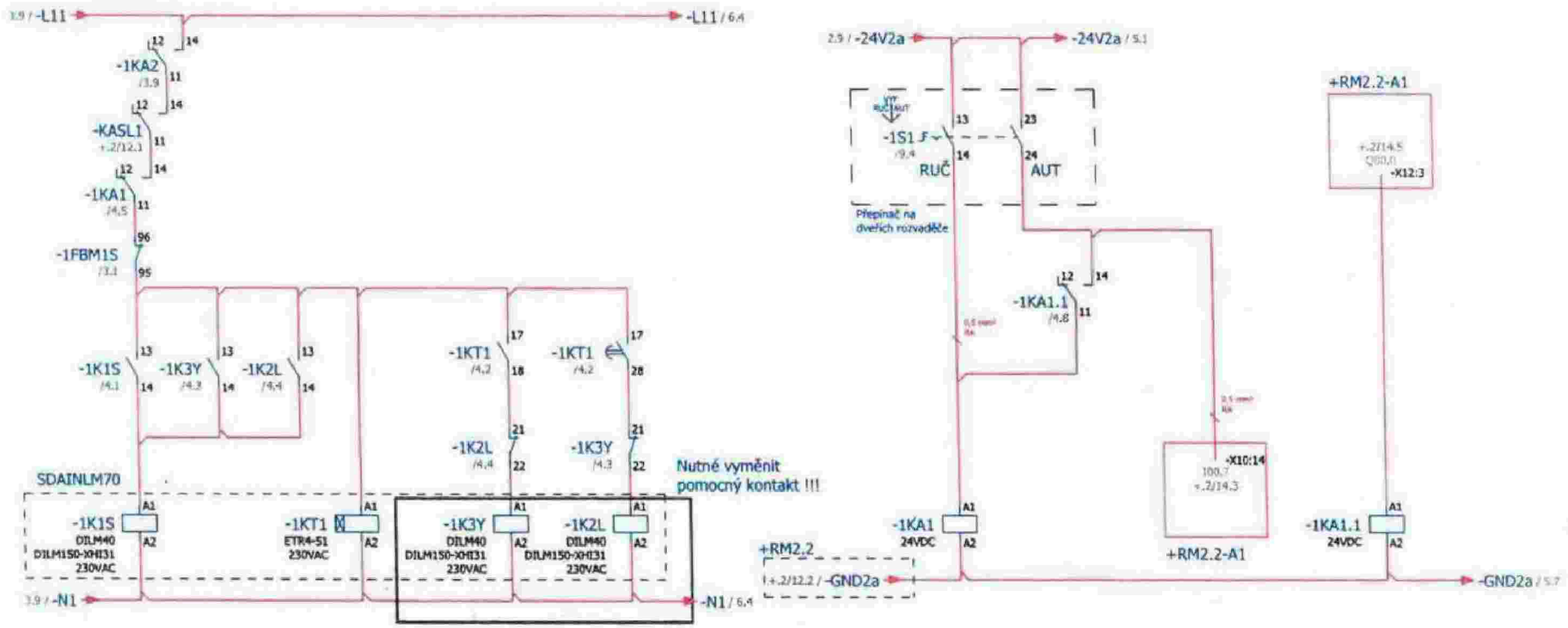

4CONTROL	Datum	Název projektu: **Rozvaděč RM2.1-2.2**	4control s.r.o. Velké Meziříčí Třebíčská 774	Název stránky: **Čerpadlo M1**	Číslo projektu: 23ZA00x
	Zpracoval				
	Kontroloval				
EPLAN Version 2.7.3	Tisk				= + RM2.1 Str. 4

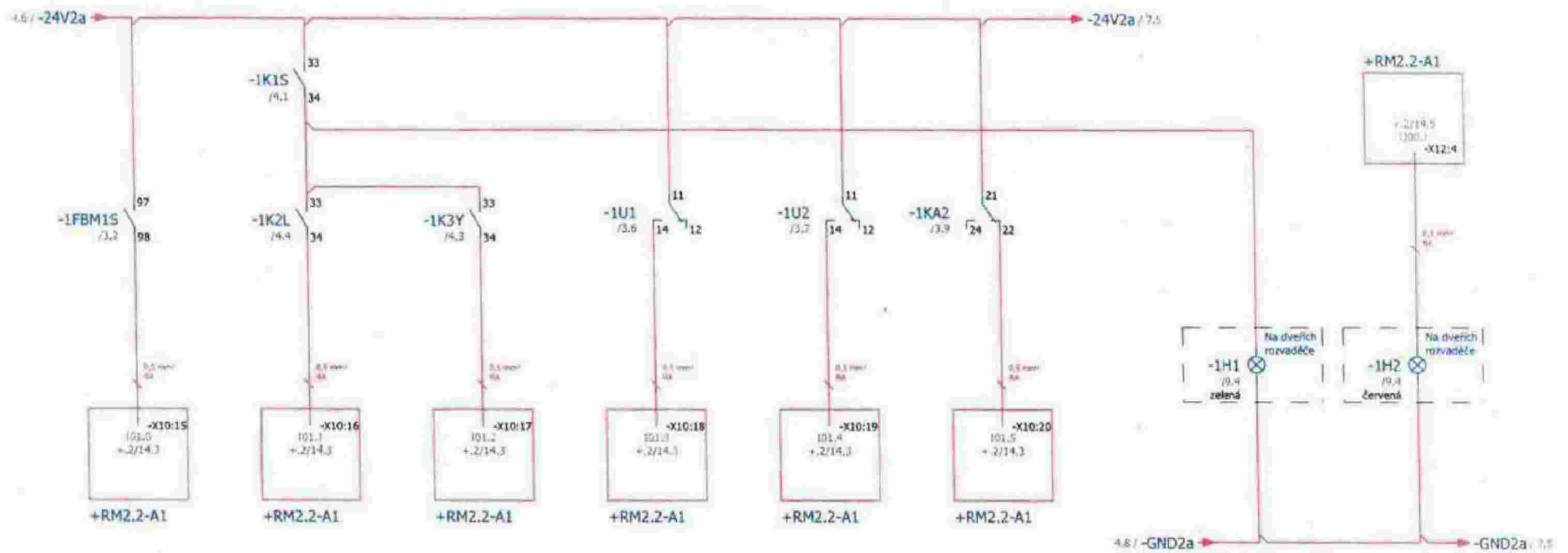

ČERPADLO M1
TEPELNÁ OCHRANA
NOK

ČERPADLO M1
CHOD - TROJUHELNÍK

ČERPADLO M1
CHOD - HVĚZDA

ČERPADLO M1
PRŮSAK VODY DO
UCPÁVKY MOTOR.
PROSTORU

ČERPADLO M1
PRŮSAK VODY DO
UCPÁVKY HŘÍDELE

ČERPADLO M1
PŘEHŘÁTÍ MOTORU

ČERPADLO M1
SIGNALIZACE
CHODU

ČERPADLO M1
SIGNALIZACE
PORUCHY

4CONTROL	Datum	[redacted]	Název projektu: **Rozvaděč RM2.1-2.2**	4control s.r.o. Velké Meziříčí Třebíčská 774	Název stránky: **Čerpadlo M1**
	Zpracoval				
	Kontroloval				
EPLAN Version 2.7.3	Tisk				

Číslo projektu: 23ZA00x

= +RM2.1

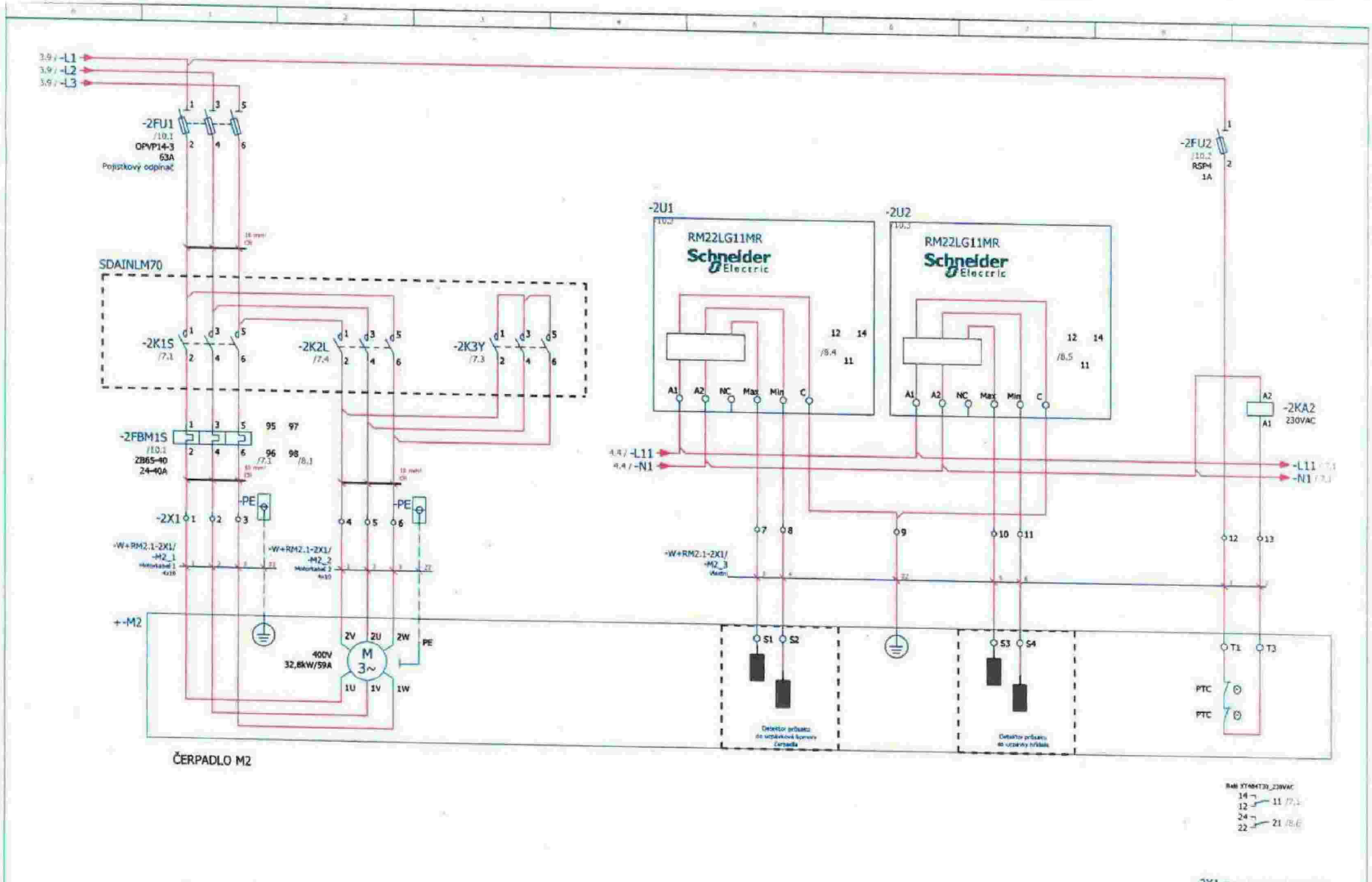

4CONTROL	Datum	[redacted]	Název projektu: **Rozvaděč RM2.1-2.2**	4control s.r.o. Velké Meziříčí Třebíčská 774	Název stránky: **Čerpadlo M2**
	Zpracoval				
	Kontroloval				
EPLAN Version 2.7.2	Tisk				

Číslo projektu:	23ZA00x	
=	+ RM2.1	Str. 6

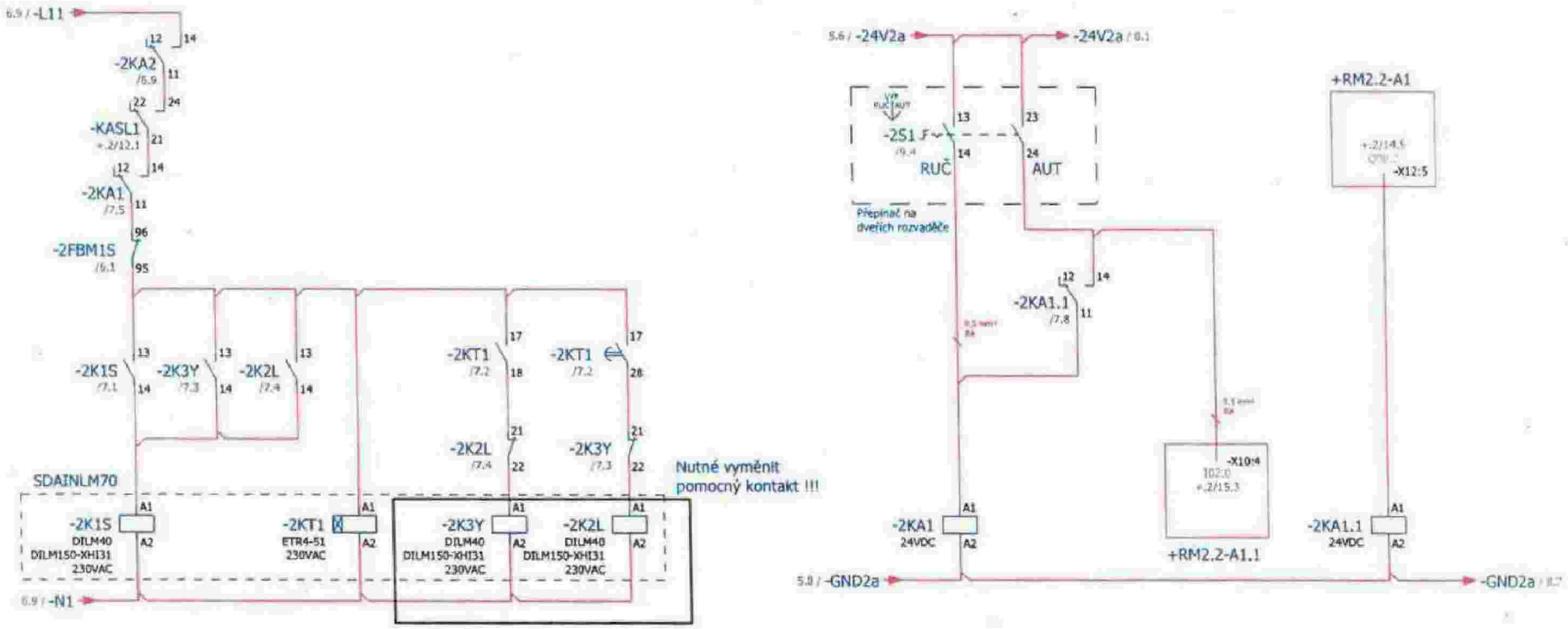

4CONTROL	Datum	[redacted]	Název projektu: **Rozvaděč RM2.1-2.2**	4control s.r.o. Velké Meziříčí Třebíčská 774	Název stránky: **Čerpadlo M2**
	Zpracoval				Číslo projektu: 23ZA00x
	Kontroloval				= + RM2.1
EPLAN Version 2.7.3	Tisk				Str. 7

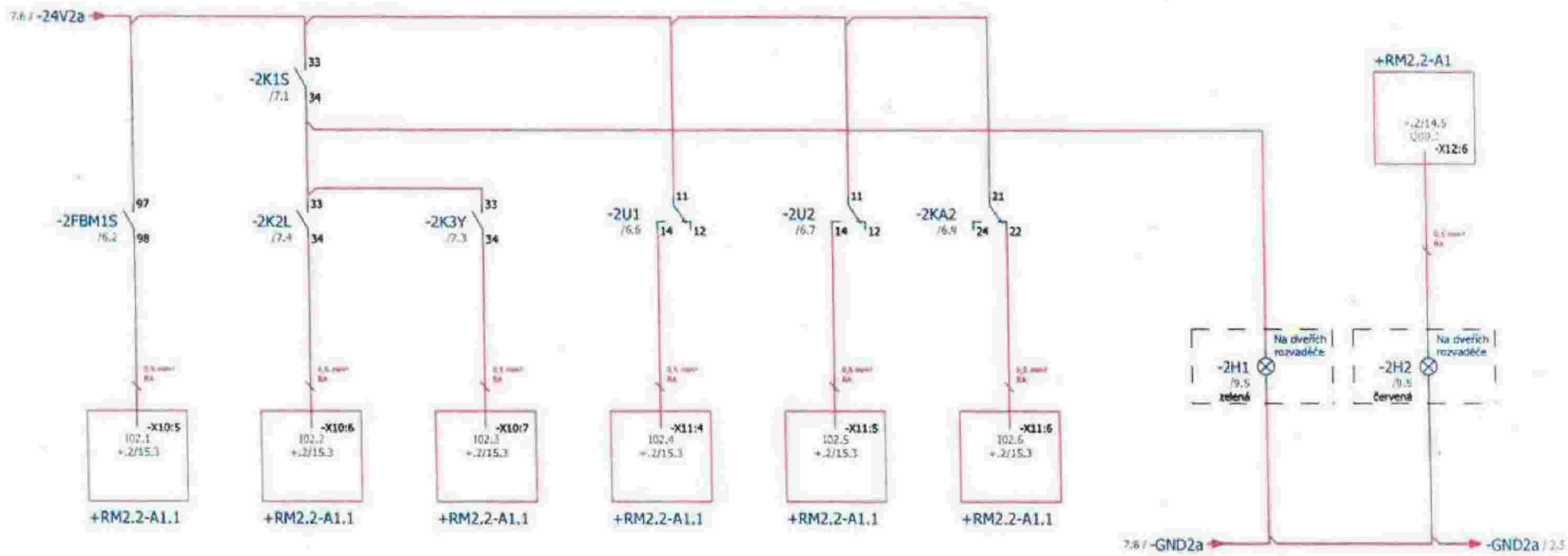

ČERPADLO M2
TEPELNÁ OCHRANA
NOK

ČERPADLO M2
CHOD - TROJUHELNÍK

ČERPADLO M2
CHOD - HVĚZDA

ČERPADLO M2
PRŮSAK VODY DO
UCPÁVKY MOTOR.
PROSTORU

ČERPADLO M2
PRŮSAK VODY DO
UCPÁVKY HŘÍDELE

ČERPADLO M2
PŘEHŘÁTÍ MOTORU

ČERPADLO M2
SIGNALIZACE
CHODU

ČERPADLO M2
SIGNALIZACE
PORUCHY

4CONTROL	Datum	[redacted]	Název projektu: **Rozvaděč RM2.1-2.2**	4control s.r.o. Velké Meziříčí Třebíčská 774	Název stránky: **Čerpadlo M2**
	Zpracoval				
	Kontroloval				
EPLAN Version 2.7.3	Tisk				

Číslo projektu: 23ZA00x

= + RM2.1 Str. 8

Rozvaděč MAXIPOL 1000x750x300

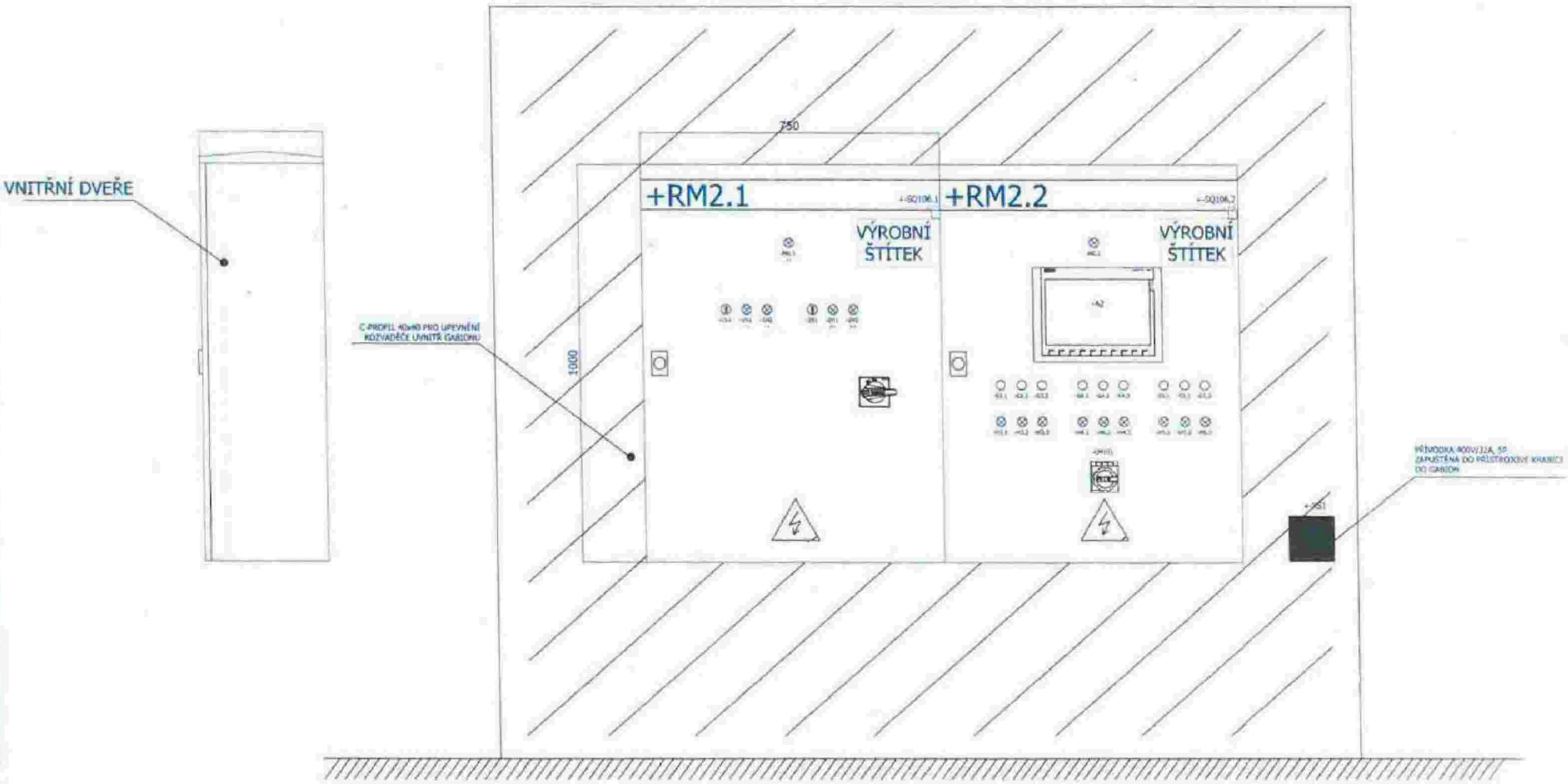

4CONTROL	Datum	Název projektu: **Rozvaděč RM2.1-2.2**	4control s.r.o. Velké Meziříčí Třebíčská 774	Název stránky: **Sestava rozvaděčů RM2.1-RM2.2**	Číslo projektu: 23ZA00x
	Zpracoval				= + RM2.1
	Kontroloval				
EPLAN Version 2.7.3	Tisk				Str. 9

NÁVRH OSAZENÍ MONTÁŽNÍHO PANELU

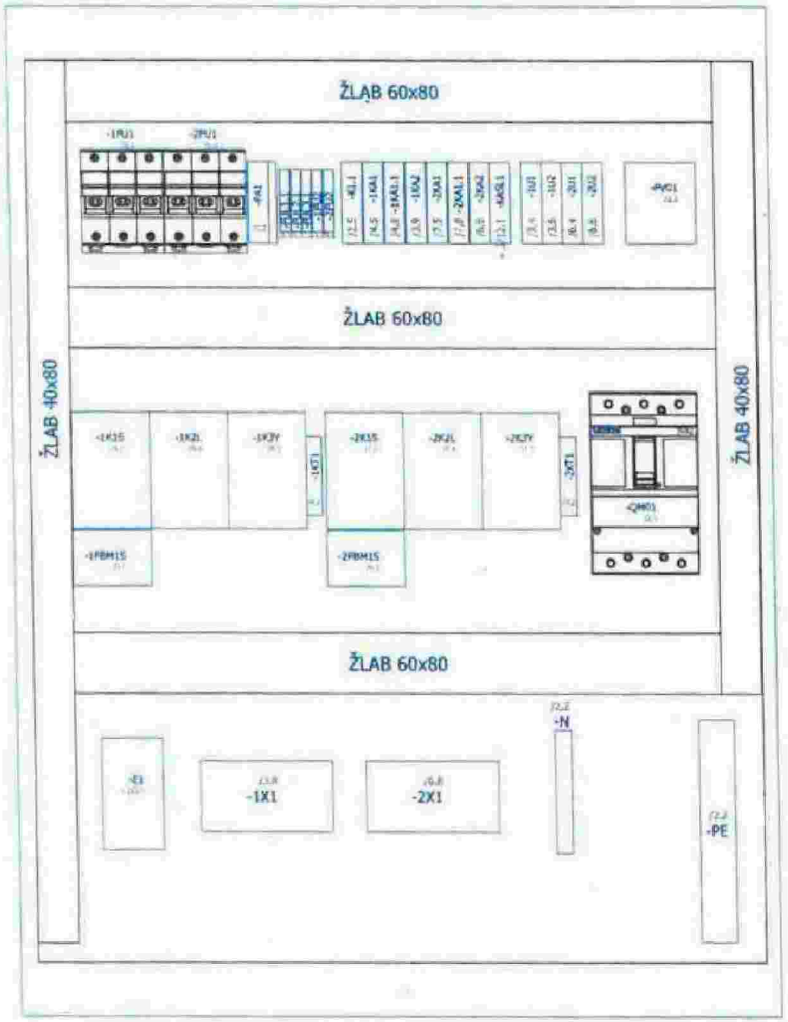

EPLAN Version 2.7.3	Datum Zpracoval Kontroloval Tisk	[redacted]	Název projektu: **Rozvaděč RM2.1-2.2**	4control s.r.o. Velké Meziříčí Třebíčská 774	Název stránky: **Osazení montážního panelu RM2.1**

Číslo projektu: 23ZA00x

= + RM2.1 Str. 10

Rozvaděč RM2.1-2.2

Označení rozvaděče	**ROZVADĚČ RM2.2**
Typ	Maxipol (750x1000x300)

Datum	:19.02.23		
Poslední změna	:19.02.23	Počet stran :	34
Dokončeno	:17.02.23		

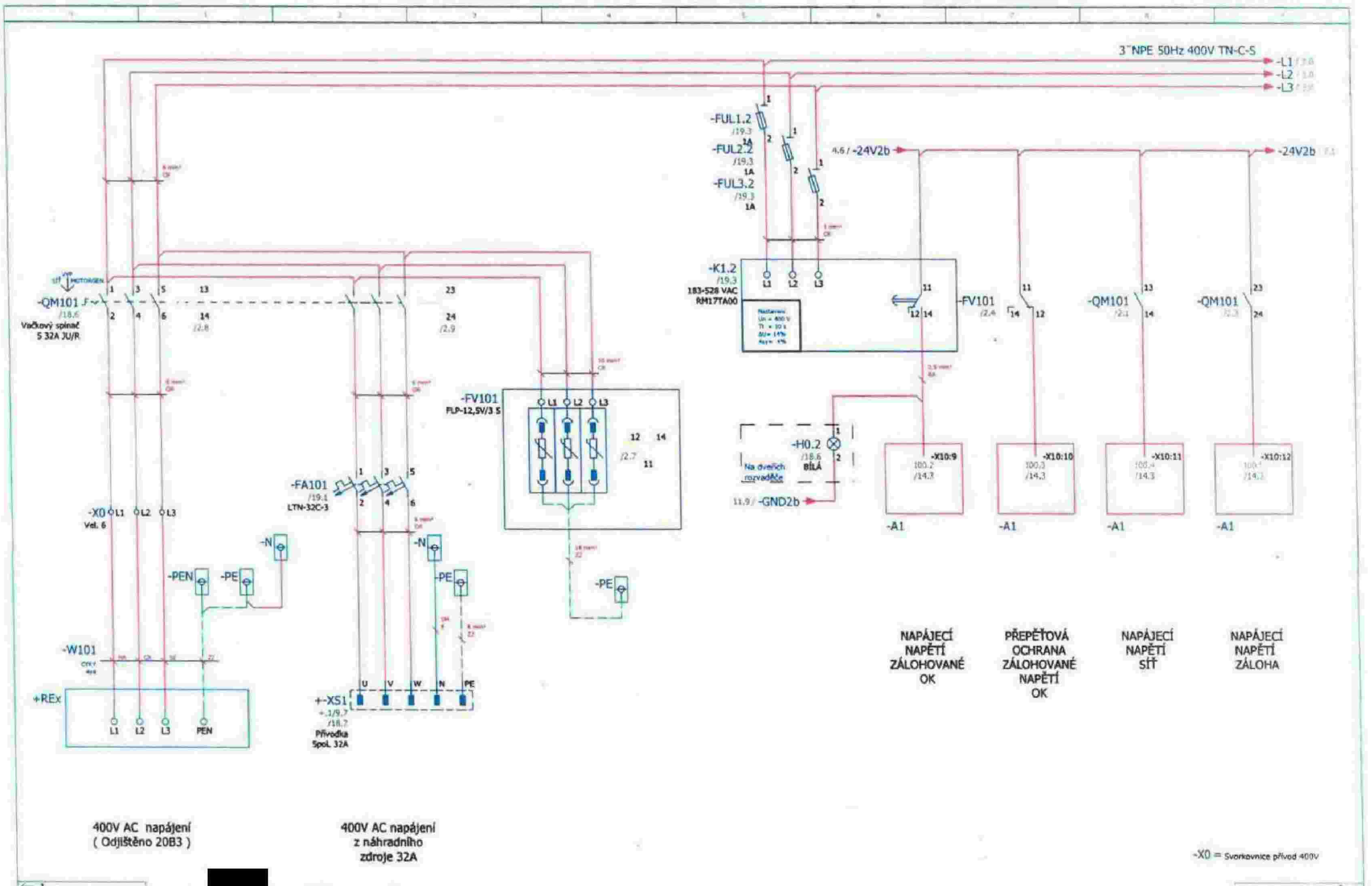

4CONTROL	Datum	[redacted]	Název projektu: **Rozvaděč RM2.1-2.2**	4control s.r.o. Velké Meziříčí Třebíčská 774	Název stránky: **Přívod 400V zálohovaný**
	Zpracoval				Číslo projektu: 23ZA00x
	Kontroloval				= + RM2.2
EPLAN Version 2.7.3	Tisk				Str. 2

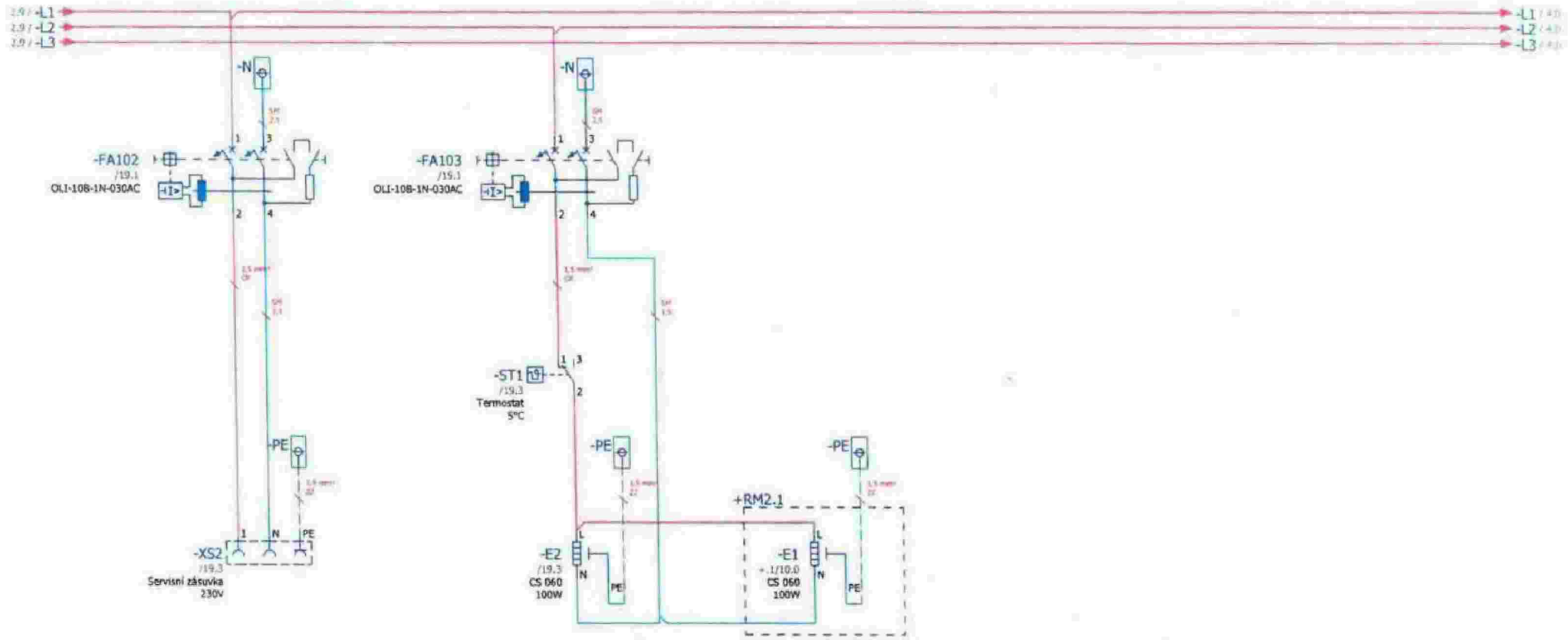

SERVISNÍ ZÁSUVKA

TEMPERACE ROZVADĚČE

EPLAN Version 2.7.3	Datum Zpracoval Kontroloval Tisk	[redacted]	Název projektu: **Rozvaděč RM2.1-2.2**	4control s.r.o. Velké Meziříčí Třebíčská 774	Název stránky: **Vývody 230VAC**	Číslo projektu: 23ZA00x = + RM2.2 Str. 3

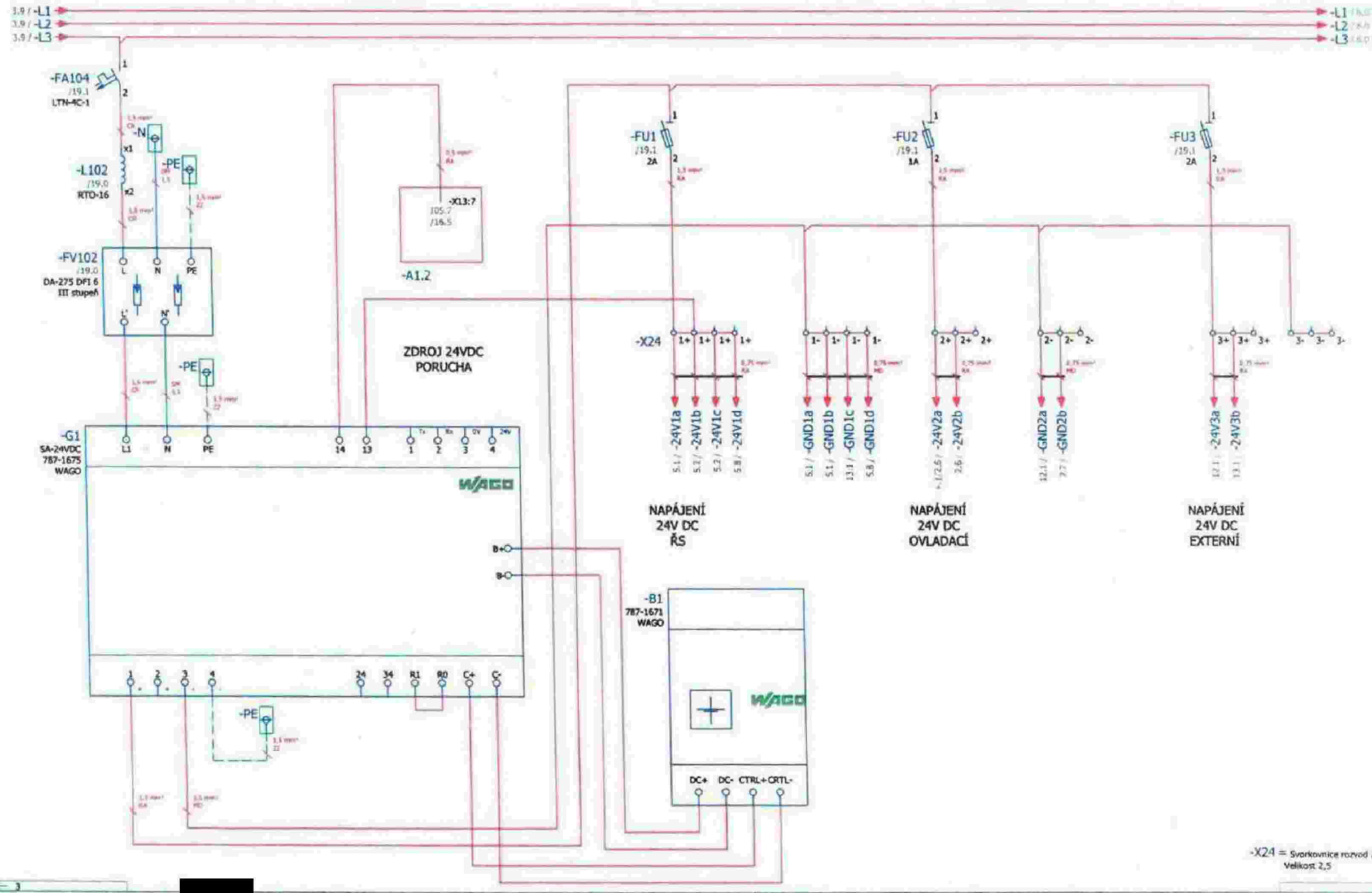

4CONTROL	Datum	Název projektu: **Rozvaděč RM2.1-2.2**	4control s.r.o. Velké Meziříčí Třebíčská 774	Název stránky: **Ovládací napětí**
	Zpracoval			
	Kontroloval			
EPLAN Version 2.7.3	Tisk			

Číslo projektu: 23ZA00x

= + RM2.2 Str. 4

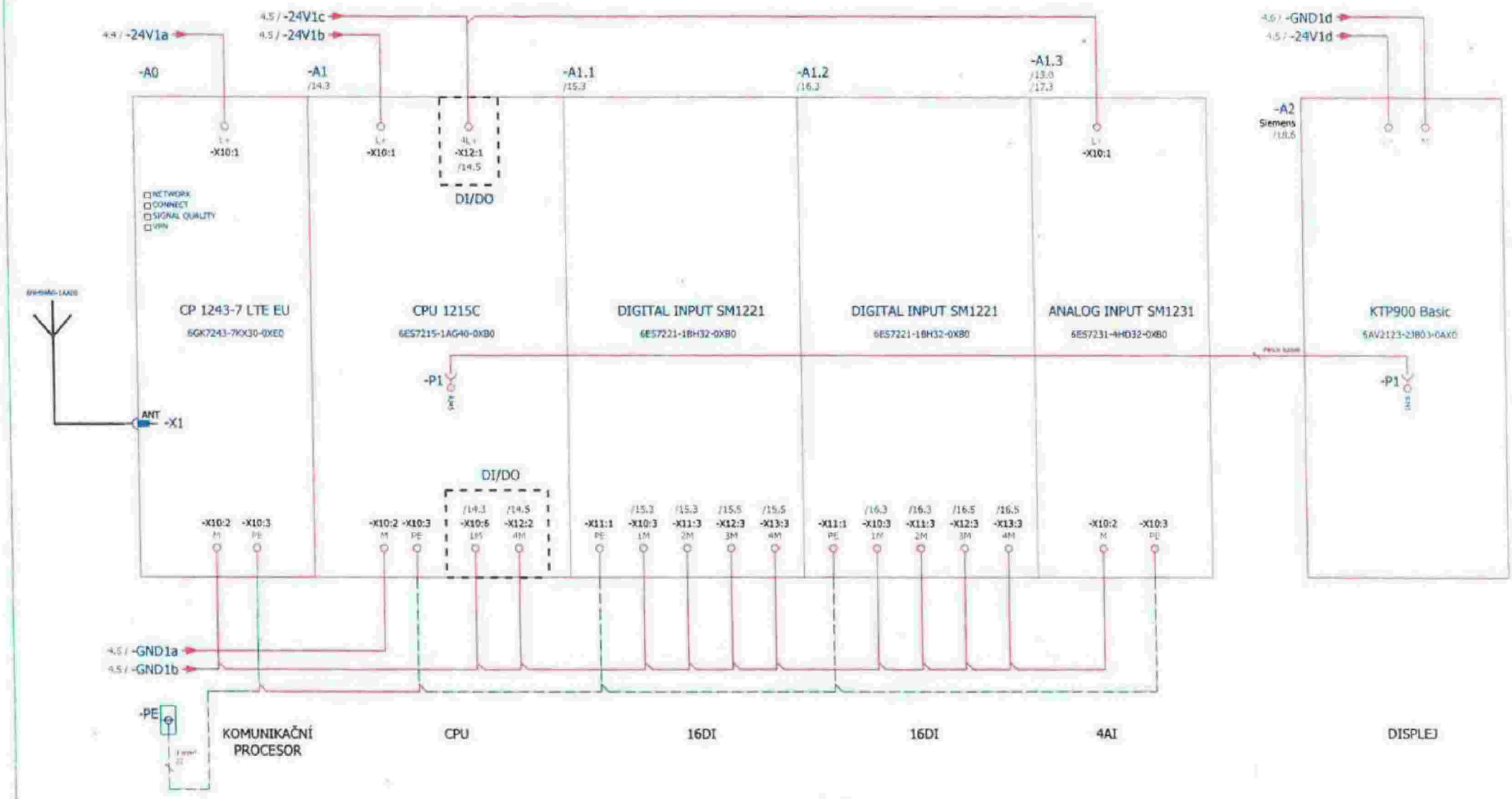

4CONTROL	Datum	[redacted]	Název projektu: **Rozvaděč RM2.1-2.2**	4control s.r.o. Velké Meziříčí Třebíčská 774	Název stránky: **Napájení ŘS**
	Zpracoval				
	Kontroloval				
EPLAN Version 2.7.3	Tisk				

Číslo projektu: 23ZA00x

= + RM2.2 Str. 5

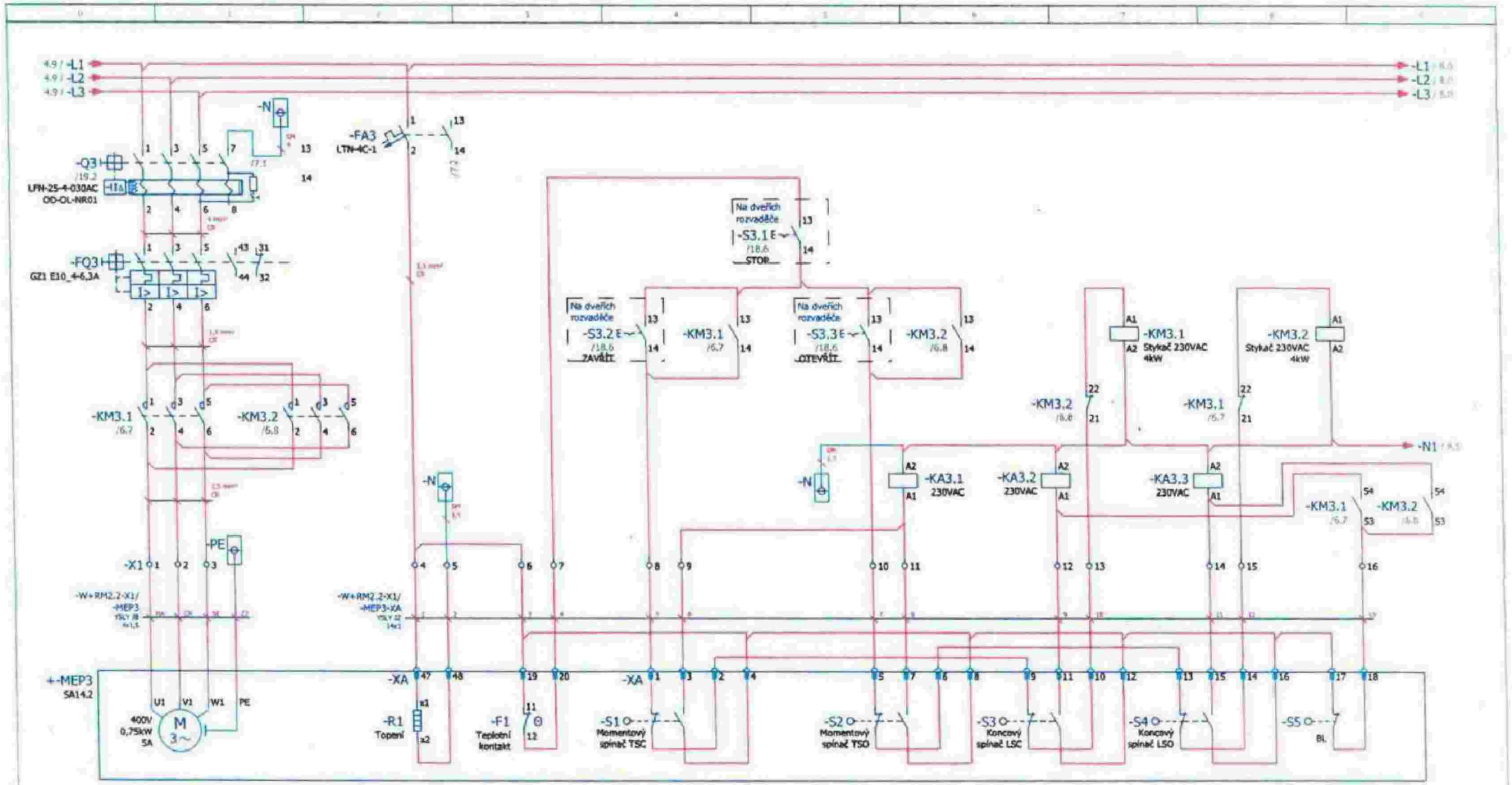

POHON HRADIDLA
MEP3
(HKA 15V Č.1)

-X1 = Svorkovnice 400/230V

4CONTROL	Datum	Název projektu: **Rozvaděč RM2.1-2.2**	4control s.r.o. Velké Meziříčí Třebíčská 774
	Zpracoval		
	Kontroloval		
EPLAN Version 2.7.3	Tisk		

Název stránky: **Pohon hradidla MEP3**

Číslo projektu: 23ZA00x

= + RM2.2

Str. 6

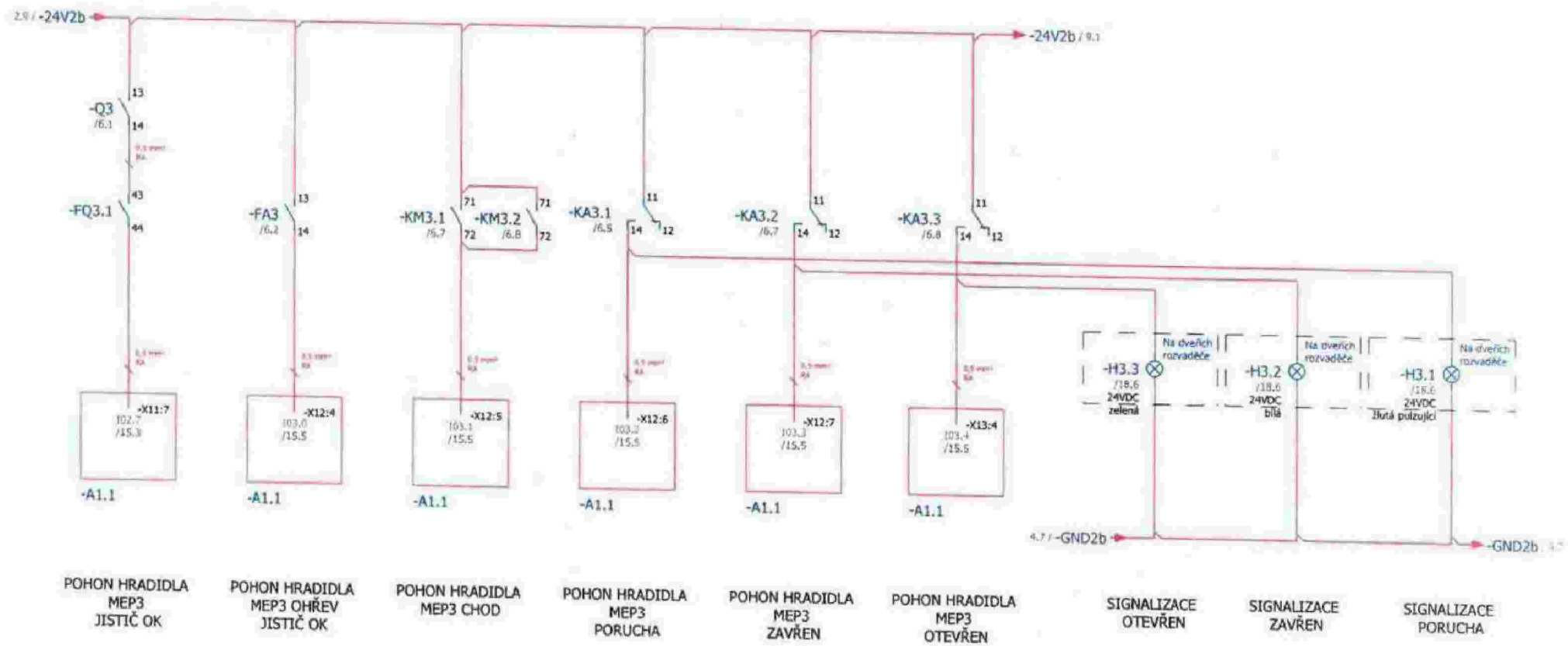

4CONTROL	Datum	[redacted]	Název projektu: **Rozvaděč RM2.1-2.2**	4control s.r.o. Velké Meziříčí Třebíčská 774	Název stránky: **Pohon hradidla MEP3**
	Zpracoval				
	Kontroloval				
EPLAN Version 2.7.3	Tisk				

Číslo projektu: 23ZA00x

= · + RM2.2

Str. 7

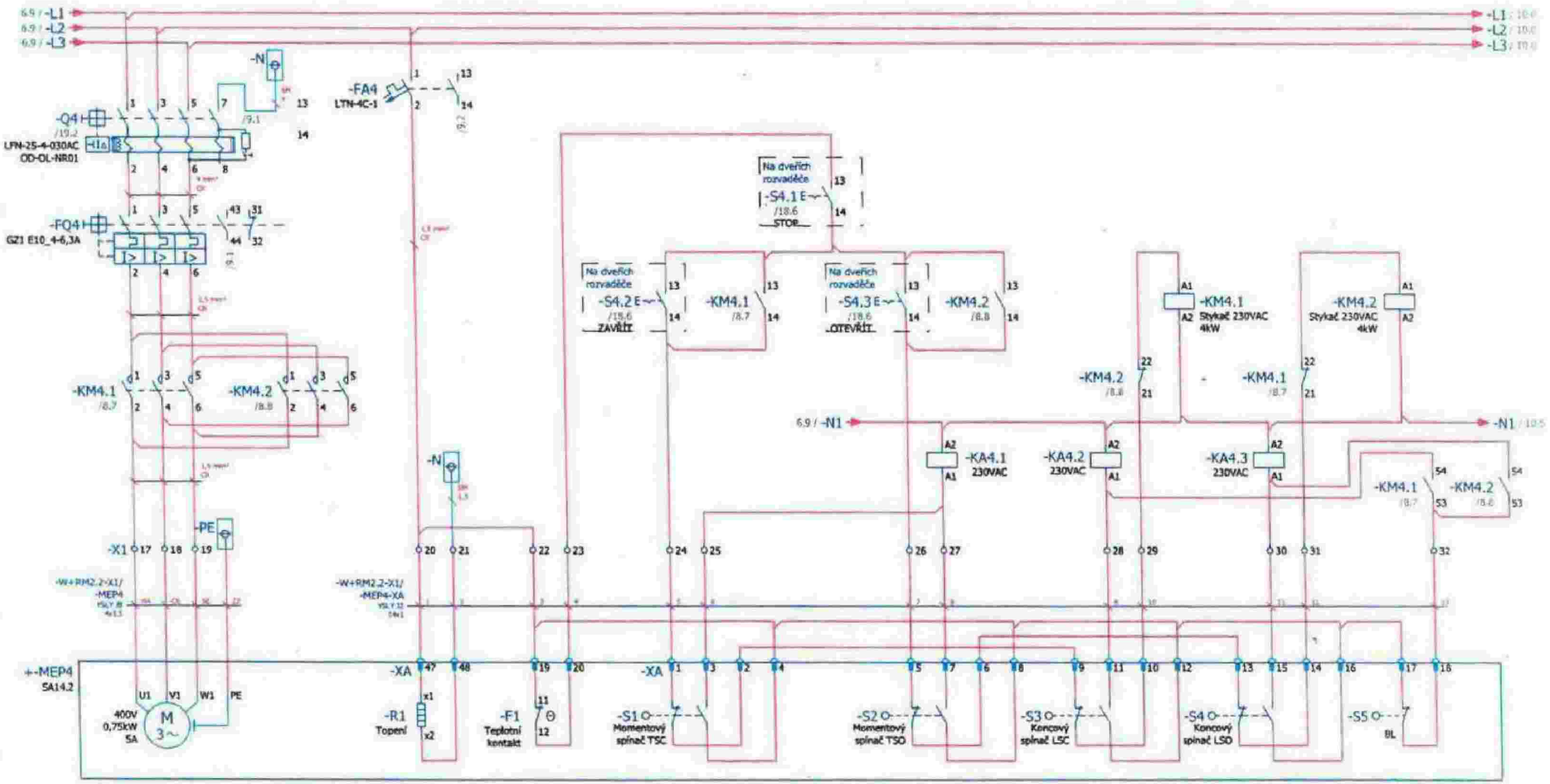

POHON HRADIDLA
MEP4
(HKA 15V Č.2)

4CONTROL	Datum	Název projektu: **Rozvaděč RM2.1-2.2**	4control s.r.o. Velké Mezříčí Třebíčská 774	Název stránky: **Pohon hradidla MEP4**	Číslo projektu: 23ZA00x
	Zpracoval				= +RM2.2
	Kontroloval				
EPLAN Version 2.7.3	Tisk				Str. 8

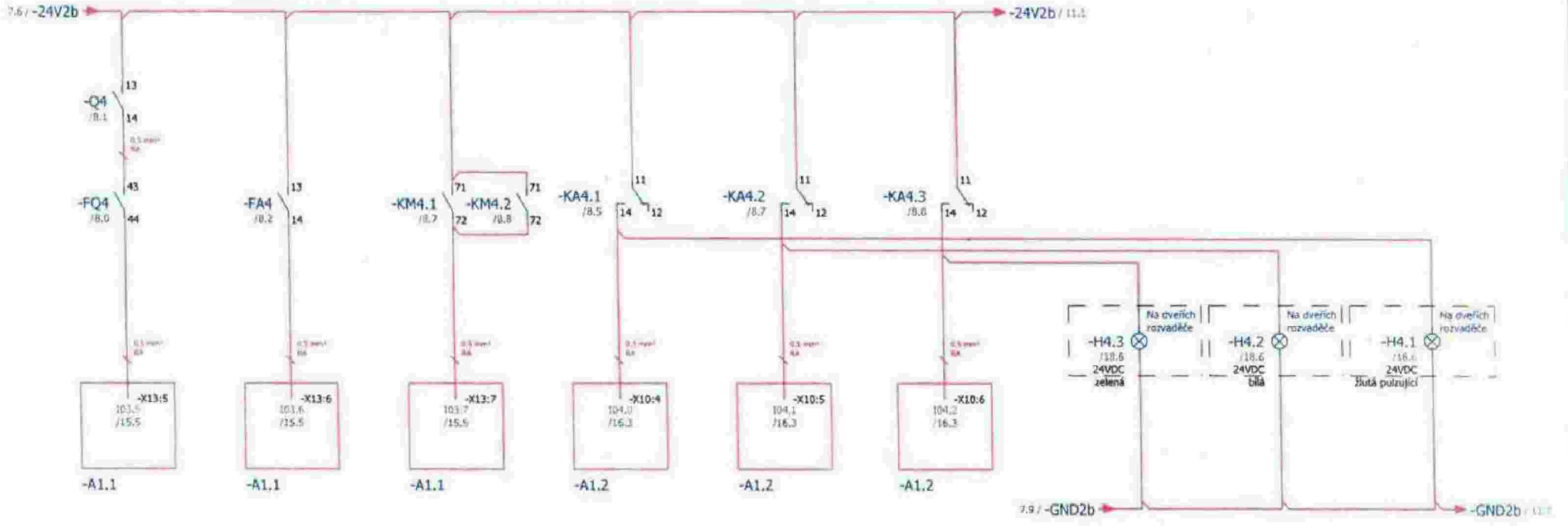

POHON HRADIDLA MEP4 JISTIČ OK

POHON HRADIDLA MEP4 OHŘEV JISTIČ OK

POHON HRADIDLA MEP4 CHOD

POHON HRADIDLA MEP4 PORUCHA

POHON HRADIDLA MEP4 ZAVŘEN

POHON HRADIDLA MEP4 OTEVŘEN

SIGNALIZACE OTEVŘEN

SIGNALIZACE ZAVŘEN

SIGNALIZACE PORUCHA

4CONTROL	Datum	[redacted]	Název projektu: **Rozvaděč RM2.1-2.2**	4control s.r.o. Velké Meziříčí Třebíčská 774	Název stránky: **Pohon hradidla MEP4**	Číslo projektu: 23ZA00x
	Zpracoval					
	Kontroloval					= + RM2.2
EPLAN Version 2.7.3	Tisk					Str. 9

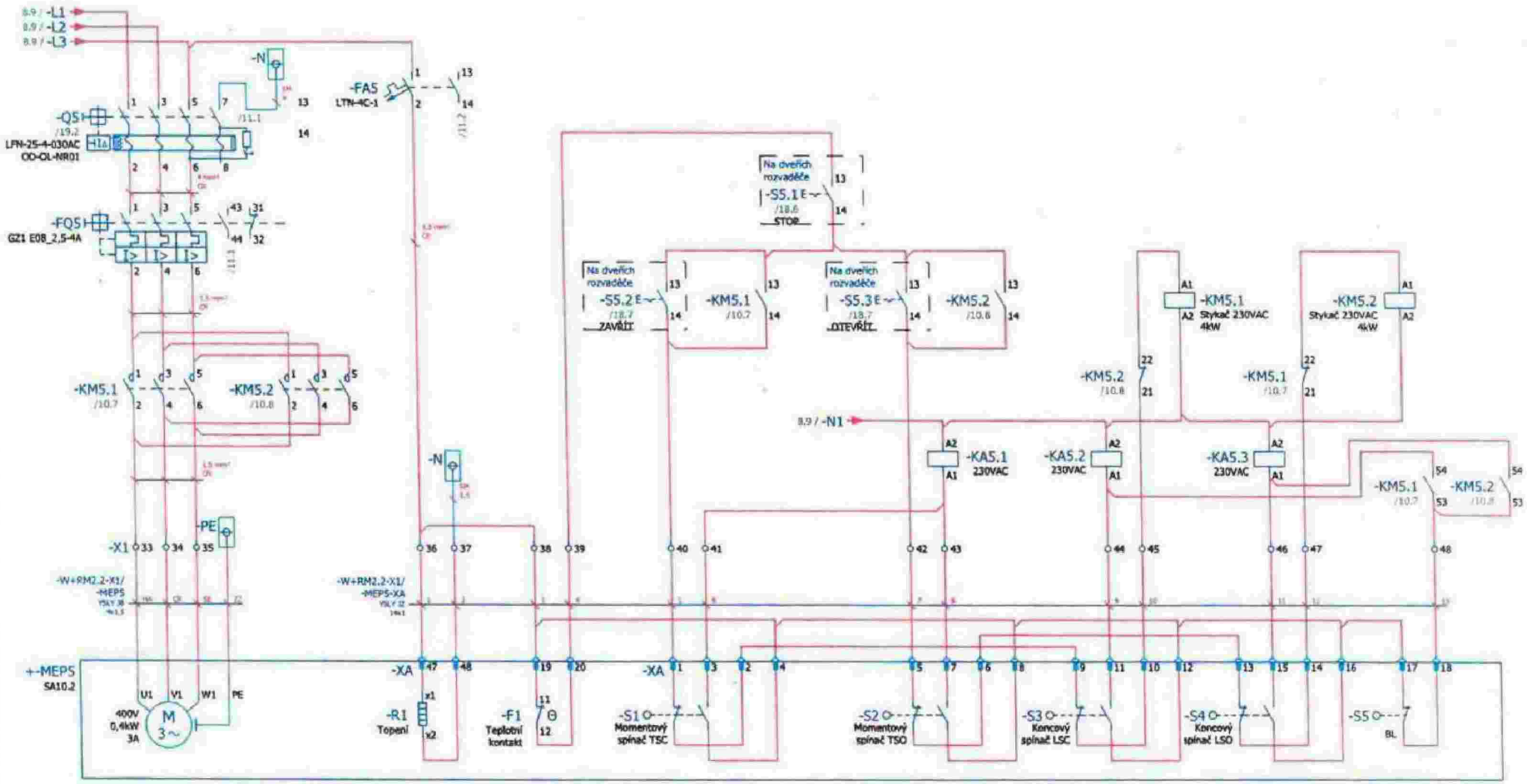

POHON HRADIDLA
MEP5
(OKA 09)

Datum	Název projektu: **Rozvaděč RM2.1-2.2**	4control s.r.o. Velké Meziříčí Třebíčská 774	Číslo projektu: 23ZA00x
Zpracoval			
Kontroloval	Název stránky: **Pohon hradidla MEP5**		= + RM2.2
Tisk			Str. 10

4CONTROL

EPLAN Version 2.7.2

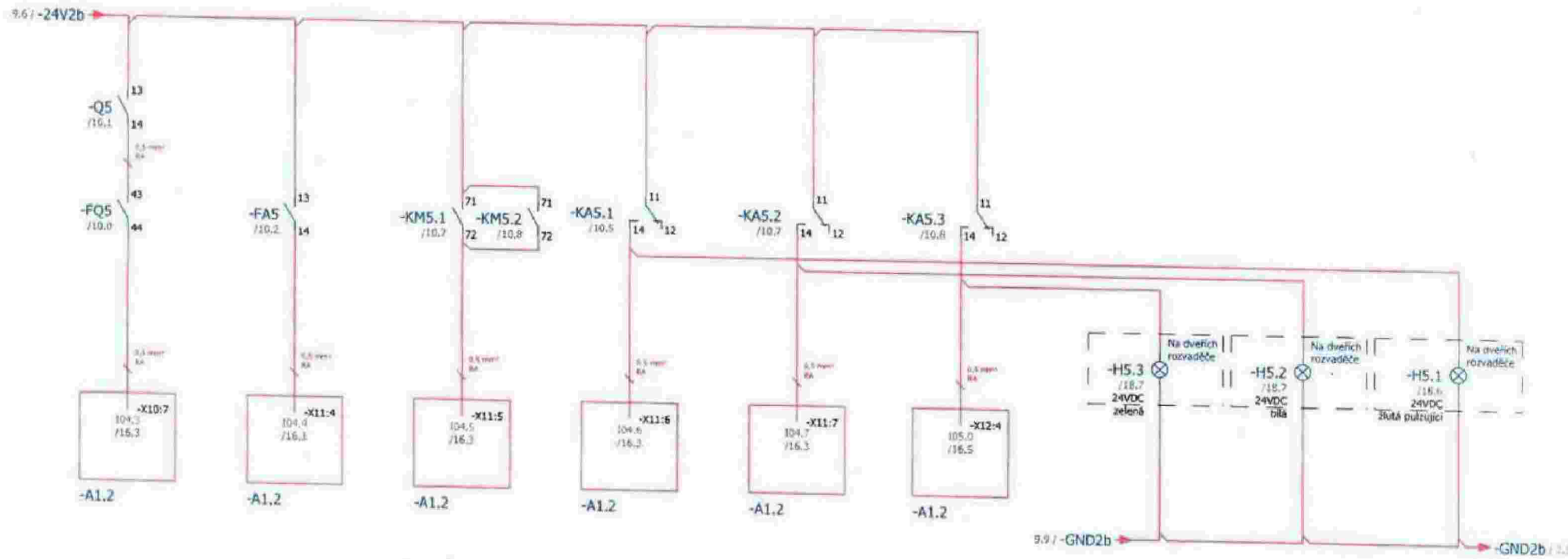

POHON HRADIDLA MEP5 JISTIČ OK

POHON HRADIDLA MEP5 OHŘEV JISTIČ OK

POHON HRADIDLA MEP5 CHOD

POHON HRADIDLA MEP5 PORUCHA

POHON HRADIDLA MEP5 ZAVŘEN

POHON HRADIDLA MEP5 OTEVŘEN

SIGNALIZACE OTEVŘEN

SIGNALIZACE ZAVŘEN

SIGNALIZACE PORUCHA

4CONTROL	Datum	[redacted]	Název projektu: **Rozvaděč RM2.1-2.2**	4control s.r.o. Velké Meziříčí Třebíčská 774	Název stránky: **Pohon hradidla MEP5**	Číslo projektu: 23ZA00x
	Zpracoval					= + RM2.2
	Kontroloval					
EPLAN Version 2.7.3	Tisk					Str. 11

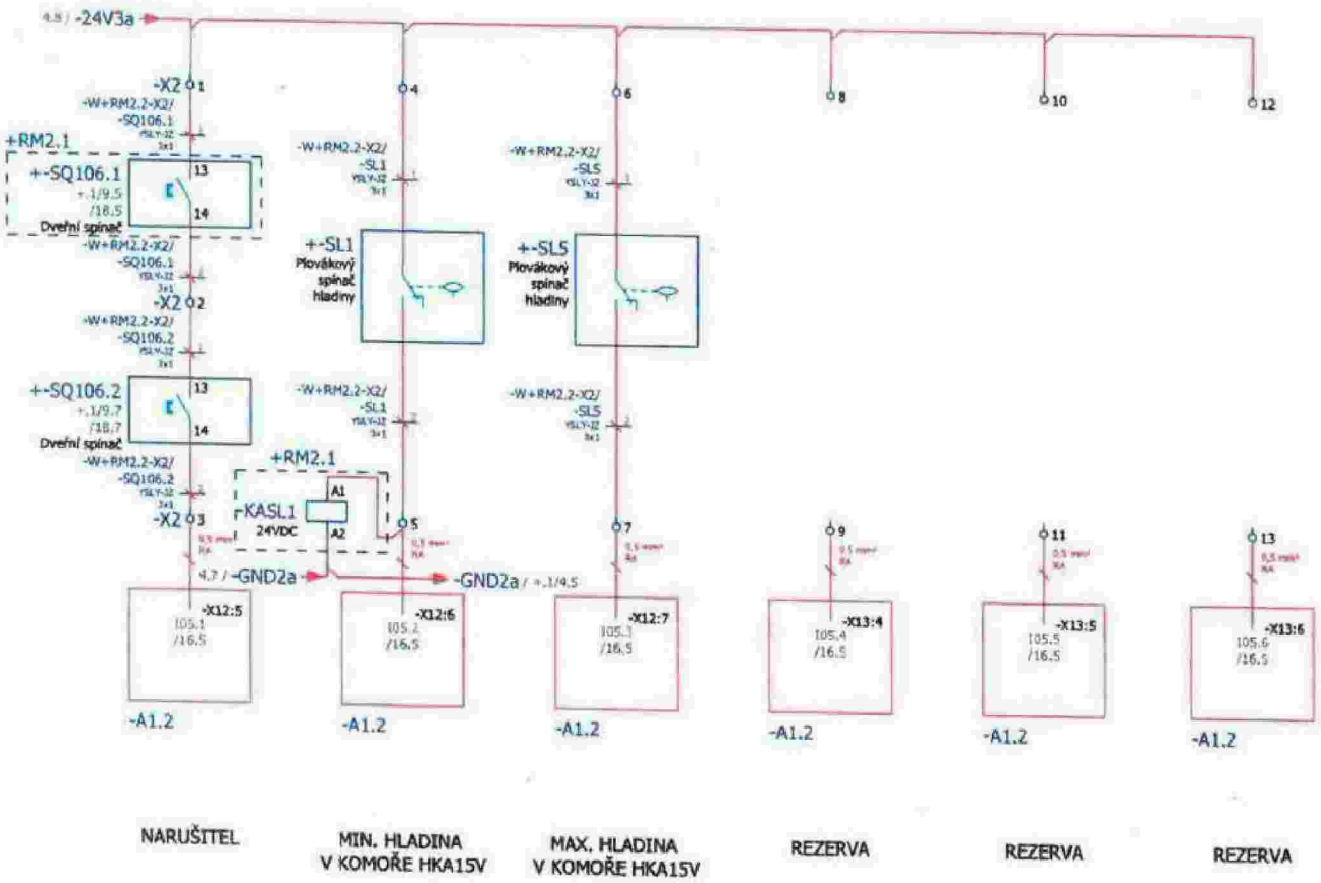

Relé XT4R4LCI_24VDC
14 — 11 +.1/4.1
12
24 — 21 +.1/7.1
22

-X2 = Svorkovnice 24VDC

4CONTROL	Datum	[redacted]	Název projektu: **Rozvaděč RM2.1-2.2**	4control s.r.o. Velké Meziříčí Třebíčská 774	Název stránky: **Digitální vstupy**
	Zpracoval				
	Kontroloval				
EPLAN Version 2.7.3	Tisk				

Číslo projektu: 23ZA00x

= +RM2.2

Str. 12

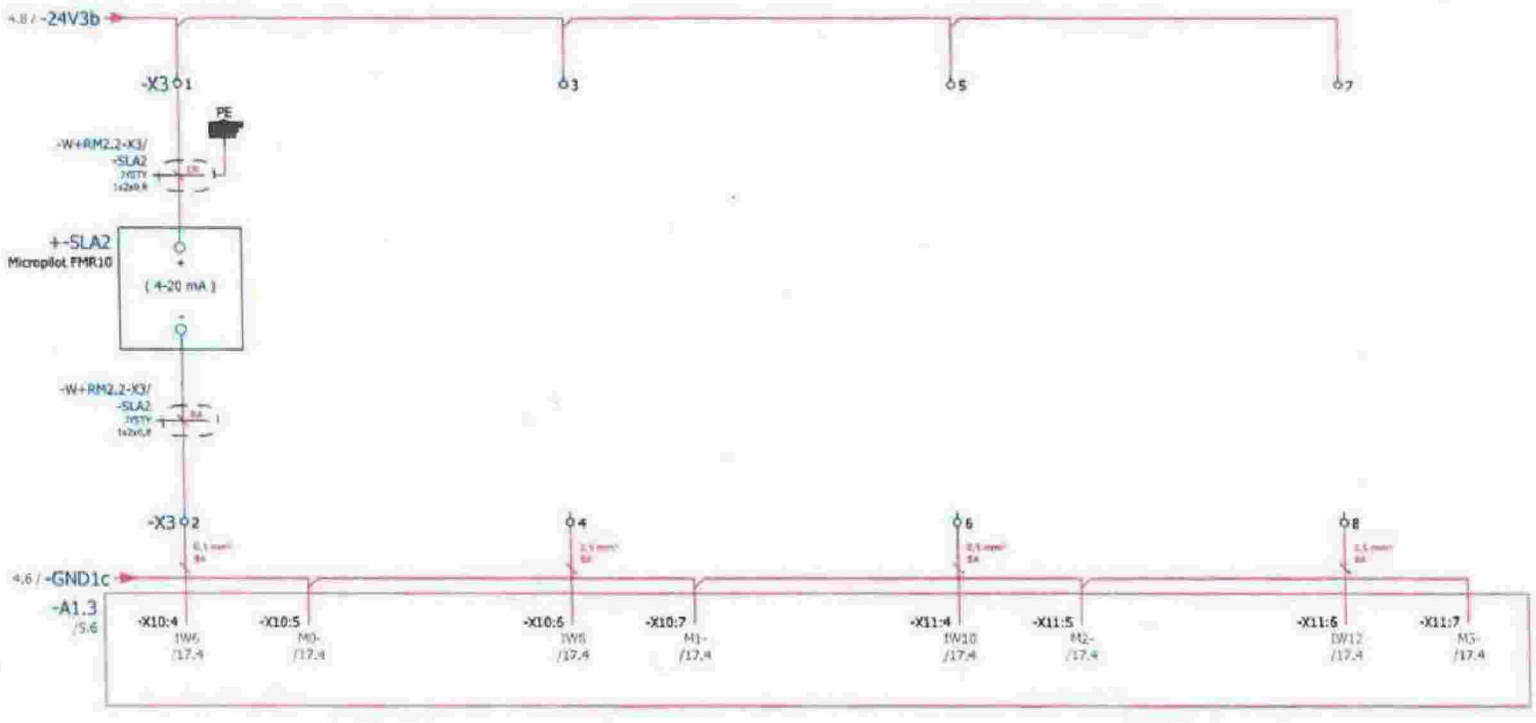

MĚŘENÍ HLADINY
V KOMOŘE HKA15V

REZERVA

REZERVA

REZERVA

-X3 = Svorkovnice analogová

[redacted]

4CONTROL	Datum	Název projektu: **Rozvaděč RM2.1-2.2**	4control s.r.o. Velké Meziříčí Třebíčská 774	Název stránky: **Analogové vstupy**	Číslo projektu: 23ZA00x
	Zpracoval				= + RM2.2
	Kontroloval				
EPLAN Version 2.7.3	Tisk				Str. 13

-A1

S7-1200
CPU 1215C DC/DC/DC

SIEMENS

AI

-X11:1 2M
-X11:2 AI0.0
-X11:3 AI0.1

AO

M -X19:1
QW0 -X19:2

DI

CPU	1M	/5.3	-X10:6	1M
NAPAJECÍ NAPĚTÍ ČERPADLA OK	K1.1	+.1/2.6	-X10:7	I00.0
PŘEPĚŤOVÁ OCHRANA ČERPADLA OK	FV01	+.1/2.7	-X10:8	I00.1
NAPAJECÍ NAPĚTÍ ZÁLOHOVANÉ OK	K1.2	/2.6	-X10:9	I00.2
PŘEPĚŤOVÁ OCHRANA ZÁLOHOVANÉ NAPĚTÍ OK	FV101	/2.7	-X10:10	I00.3
NAPAJECÍ NAPĚTÍ SÍŤ	QM101	/2.8	-X10:11	I00.4
NAPAJECÍ NAPĚTÍ ZÁLOHA	QM101	/2.9	-X10:12	I00.5
OVLÁDACÍ NAPĚTÍ 230VAC JISTIČ OK	FV01	+.1/2.8	-X10:13	I00.6
ČERPADLO M1 AUTOMAT	1KA1.1	+.1/4.7	-X10:14	I00.7
ČERPADLO M1 TEPELNÁ OCHRANA NOK	1S1	+.1/5.1	-X10:15	I01.0
ČERPADLO M1 CHOD - TROJÚHELNÍK	1K2L	+.1/5.2	-X10:16	I01.1
ČERPADLO M1 CHOD - HVĚZDA	1K3Y	+.1/5.3	-X10:17	I01.2
ČERPADLO M1 PRŮSAK VODY DO UCPÁVKY MOTOR. PRDSTORU	1U1	+.1/5.4	-X10:18	I01.3
ČERPADLO M1 PRŮSAK VODY DO UCPÁVKY HŘÍDELE	1U2	+.1/5.5	-X10:19	I01.4
ČERPADLO M1 PŘEHŘÁTÍ MOTORU	1KA2	+.1/5.6	-X10:20	I01.5

DO

3L+ -X12:1	/5.3	4L+		CPU
3M -X12:2	/5.3	4M		CPU
Q00.0 -X12:3	+.1/4.8	1S1		ČERPADLO M1 ZAPNOUT
Q00.1 -X12:4	+.1/5.8	1H2		ČERPADLO M1 SIGNALIZACE PORUCHY
Q00.2 -X12:5	+.1/7.8	2S1		ČERPADLO M1 ZAPNOUT
Q00.3 -X12:6	+.1/8.8	2H2		ČERPADLO M2 SIGNALIZACE PORUCHY
Q00.4 -X12:7				
Q00.5 -X12:8				
Q00.6 -X12:9				
Q00.7 -X12:10				
Q01.0 -X12:11				
Q01.1 -X12:12				

6ES7215-1AG40-0XB0

-A1.1

S7-1200 SIEMENS

SM1221 DI 16 x 24 VDC

CPU	1M	/5.4	-X10:3	1M		1M	-X12:3	/5.4	1M	16DI
ČERPADLO M1 AUTOMAT	2KA1.1	+.1/7.7	-X10:4	I02.0		I03.0	-X12:4	/7.2	FA3	POHON HRADIDLA MEP3 OHŘEV JISTIČ OK
ČERPADLO M2 TEPELNÁ OCHRANA NOK	2S1	+.1/8.1	-X10:5	I02.1		I03.1	-X12:5	/7.3	KM3.1	POHON HRADIDLA MEP3 CHOD
ČERPADLO M2 CHOD - TROJÚHELNÍK	2K2L	+.1/8.2	-X10:6	I02.2		I03.2	-X12:6	/7.4	KA3.1	POHON HRADIDLA MEP3 PORUCHA
ČERPADLO M2 CHOD - HVĚZDA	2K3Y	+.1/8.3	-X10:7	I02.3		I03.3	-X12:7	/7.5	KA3.2	POHON HRADIDLA MEP3 ZAVŘEN

CPU	2M	/5.4	-X11:3	2M		4M	-X13:3	/5.4	4M	16DI
ČERPADLO M2 PRŮSAK VODY DO UCPÁVKY MOTOR. PROSTORU	2U1	+.1/8.4	-X11:4	I02.4		I03.4	-X13:4	/7.6	KA3.3	POHON HRADIDLA MEP3 OTEVŘEN
ČERPADLO M2 PRŮSAK VODY DO UCPÁVKY HŘÍDELE	2U2	+.1/8.5	-X11:5	I02.5		I03.5	-X13:5	/9.1	FQ4	POHON HRADIDLA MEP4 JISTIČ OK
ČERPADLO M2 PŘEHŘÁTÍ MOTORU	2KA2	+.1/8.6	-X11:6	I02.6		I03.6	-X13:6	/9.2	FA4	POHON HRADIDLA MEP4 OHŘEV JISTIČ OK
POHON HRADIDLA MEP3 JISTIČ OK	FQ3.1	/7.1	-X11:7	I02.7		I03.7	-X13:7	/9.3	KM4.1	POHON HRADIDLA MEP4 CHOD

6ES7221-1BH32-0XB0

-A1.2

S7-1200
SM1221 DI 16 x 24 VDC

SIEMENS

16DI	1M	/5.5	-X10:1	1M	3M	-X12:3	/5.6	3M	16DI
POHON HRADIDLA MEP4 PORUCHA	KA4.1	/9.4	-X10:4	I04.0	I05.0	-X12:4	/11.6	KA5.3	POHON HRADIDLA MEPS OTEVŘEN
POHON HRADIDLA MEP4 ZAVŘEN	KA4.2	/9.5	-X10:5	I04.1	I05.1	-X12:5	/12.1	SQ106.2	NARUŠITEL
POHON HRADIDLA MEP4 OTEVŘEN	KA4.3	/9.6	-X10:6	I04.2	I05.2	-X12:6	/12.2	SL1	MIN. HLADINA V KOMOŘE HKA15V
POHON HRADIDLA MEPS JISTIČ OK	FQ5	/11.1	-X10:7	I04.3	I05.3	-X12:7	/12.3	SL5	MAX. HLADINA V KOMOŘE HKA15V

16DI	2M	/5.5	-X11:3	2M	4M	-X13:3	/5.6	4M	16DI
POHON HRADIDLA MEPS OHŘEV JISTIČ OK	FA5	/11.2	-X11:4	I04.4	I05.4	-X13:4	/12.4	I05.4	REZERVA
POHON HRADIDLA MEPS CHOD	KM5.1	/11.3	-X11:5	I04.5	I05.5	-X13:5	/12.5	I05.5	REZERVA
POHON HRADIDLA MEPS PORUCHA	KA5.1	/11.4	-X11:6	I04.6	I05.6	-X13:6	/12.6	I05.6	REZERVA
POHON HRADIDLA MEPS ZAVŘEN	KA5.2	/11.5	-X11:7	I04.7	I05.7	-X13:7	/4.3	G1	ZDROJ 24VDC PORUCHA

6ES7221-1BH32-0XB0

-A1.3
SIE.6ES7231-4HD32-0XB0

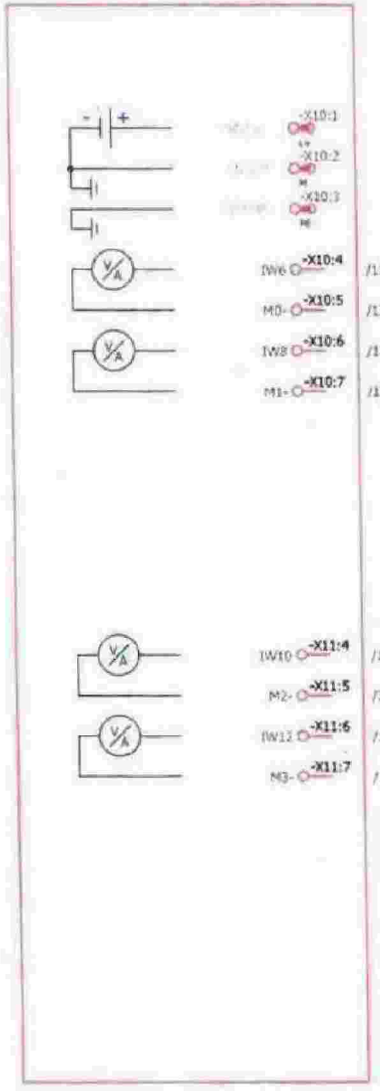

Rozvaděč MAXIPOL 1000x750x300

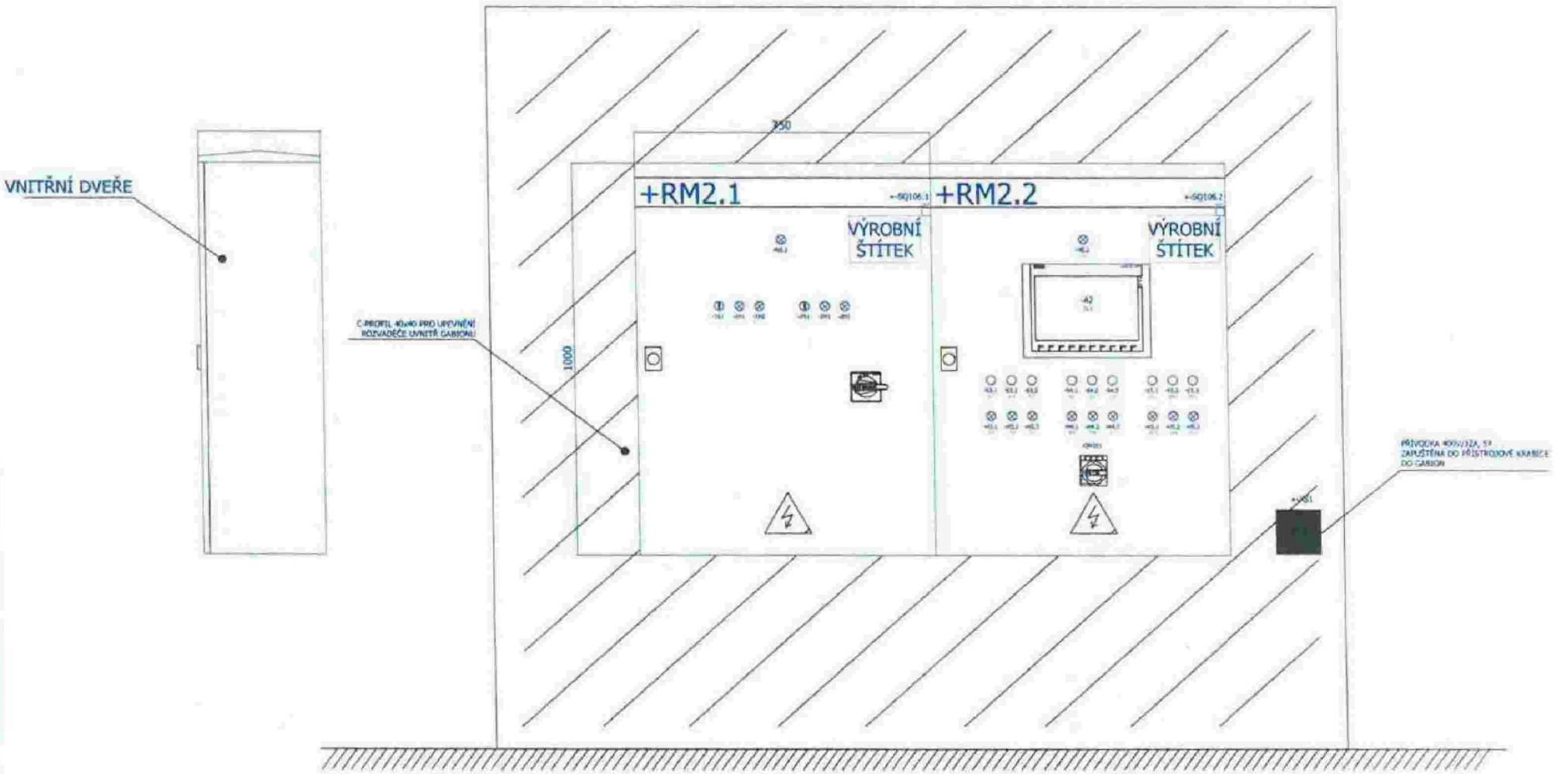

4CONTROL	Datum	[redacted]	Název projektu: **Rozvaděč RM2.1-2.2**	4control s.r.o. Velké Meziříčí Třebíčská 774	Název stránky: **Sestava rozvaděčů RM2.1-RM2.2**
	Zpracoval				
	Kontroloval				
EPLAN Version 2.7.3	Tisk				

Číslo projektu: 23ZA00x

= + RM2.2

Str. 18

NÁVRH OSAZENÍ MONTÁŽNÍHO PANELU

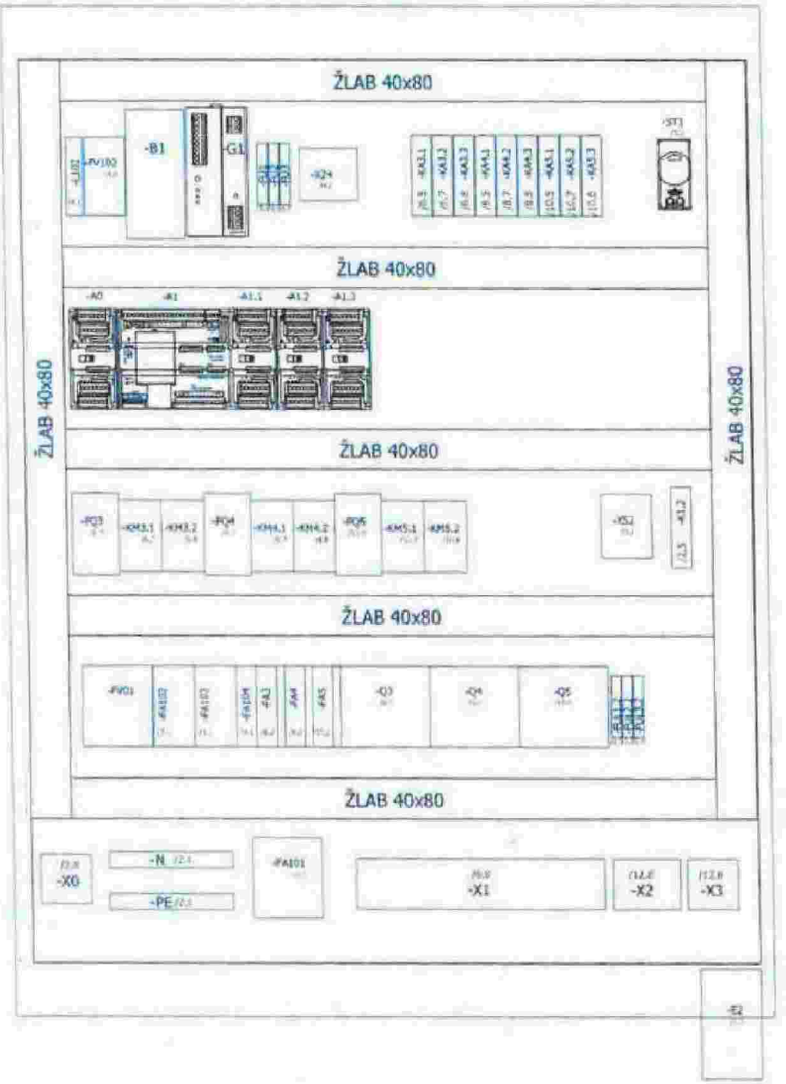

CONTROL	Datum	Název projektu: **Rozvaděč RM2.1-2.2**	4control s.r.o. Velké Meziříčí Třebíčská 774	Název stránky: **Osazení montážního panelu RM2.2**	Číslo projektu: 23ZA00x
	Zpracoval				= + RM2.2
	Kontroloval				
EPLAN Version 2.7.3	Tisk				Str. 19

[redacted]

Přehled kabelů

Přehled kabelů	Typ kabelu	Počet žil	ø mm2	Strana
-W0	CYKY	4	95+50	+RM2.1/2.1
-W101	CYKY	4	4	+RM2.2/2.0
-W+RM2.1-1X1/-M1_1	Motorkabel 1	4	10	+RM2.1/3.1
-W+RM2.1-1X1/-M1_2	Motorkabel 2	4	10	+RM2.1/3.2
-W+RM2.1-1X1/-M1_3	Vlastni			+RM2.1/3.5
-W+RM2.1-2X1/-M2_1	Motorkabel 1	4	10	+RM2.1/6.1
-W+RM2.1-2X1/-M2_2	Motorkabel 2	4	10	+RM2.1/6.2
-W+RM2.1-2X1/-M2_3	Vlastni			+RM2.1/6.5
-W+RM2.2-X1/-MEP3-XA	YSLY JZ	14	1	+RM2.2/6.2
-W+RM2.2-X1/-MEP3	YSLY JB	4	1,5	+RM2.2/6.0
-W+RM2.2-X1/-MEP4-XA	YSLY JZ	14	1	+RM2.2/8.2
-W+RM2.2-X1/-MEP4	YSLY JB	4	1,5	+RM2.2/8.0
-W+RM2.2-X1/-MEP5-XA	YSLY JZ	14	1	+RM2.2/10.2
-W+RM2.2-X1/-MEP5	YSLY JB	4	1,5	+RM2.2/10.0
-W+RM2.2-X2/-SL1	YSLY-JZ	3	1	+RM2.2/12.2
-W+RM2.2-X2/-SL5	YSLY-JZ	3	1	+RM2.2/12.3
-W+RM2.2-X2/-SQ106.1	YSLY-JZ	3	1	+RM2.2/12.1
-W+RM2.2-X2/-SQ106.2	YSLY-JZ	3	1	+RM2.2/12.1
-W+RM2.2-X3/-SLA2	JYSTY	1x2	0,8	+RM2.2/13.1

Termín pro vydání územního rozhodnutí nebo územního souhlasu : do 18.1.2023 Zodpovídá AD
15.11.2022 Trvá. Zodpovídá AD
29.11.2022 Trvá
13.12.2022 Zpracovatel projektové dokumentace obdržel nesouhlasné stanovisko od zástupce Bkom, kvůli trase v nově provedeném chodníku . Proběhne jednání mezi projektantem EGD a zástupcem Bkom. Jednání svolá KAM za účasti KAM,MMB OI (včetně [redacted] Bkom-správa, [redacted] a TDI.
Za svolání jednání zodpovídá KAM
10.1.2023 Jednání proběhlo dne 9.1.2023.TDI požádal o zpracování harmonogramu prací. Kam svolá jednání za účasti OI MMB, k dořešení způsobu financování a podmínek zapravení povrchů za účasti všech investorů, kteří plánují zásah do komunikačních ploch na ul. Táborského nábřeží a Kamenná.
Za svolání jednání zodpovídá KAM
24.1.2023 V den konání KD proběhne jednání k dořešení způsobu financování a podmínek zapravení povrchů za účasti všech investorů a koordinátorky staveb. Info z jednání na příštím KD dne 7.2.2023.

15.Připojení hradidlových a čerpacích komor k el. rozvodné síti a projekt elektroprovozních souborů stavby PPO ZM042

Bod1.
D-09 – PS-04 – elektročást.
Zhotovitel dne 1.8.2022 obdržel PD z koordinační akce „ Připojení hradidlových a čerpacích komor k el. rozvodné síti" zajišťované BVK, a.s. a projektované firmou Puttner,s.r.o.
Zhotovitel upozornil na to, že přípojka NN pro lokalitu 2 této PD nekoresponduje s projektovou dokumentací PPO - PS-04, D-09.302 (požadavek na jištění před elektroměrem je 160A) – projekt přípojky NN je pouze 20A.
V reakci na tuto informaci zástupce kanalizační sekce BVK sdělil, že požaduje změnu zapojení rozvaděče RM2, kde dvojice čerpadle, každé s příkonem 32,8kW bude možné napájet a provozovat pouze s připojeným motorgenerátorem, zbytek bude možné napájet jak z distribuční sítě, tak z motorgenerátoru
Zhotovitel v návaznosti na tuto informaci požaduje nové schéma zapojení rozvaděče RM2 vypracované odp. projektantem a schválené zástupci kanalizační sekce BVK, a.s..

Bod2.
Zhotovitel požaduje od projektanta doplnění umístění snímačů hladin (snímače SL1 až SL5) v HKA15V. V projektové dokumentaci tyto informace chybí

Bod3.
Zhotovitel upozornil na nevhodně zvolenou ochranu ve schématu zapojení RM před dotykem neživých částí před úrazem el. proudem.
Ve všech rozvaděčích pro hradidlové komory jsou servopohony zapojeny na společný proudový chránič. V případě poruchy nebo snížení izolačního stavu u jednoho obvodu se odpojí všechny zbylé obvody, což není s ohledem na charakter tohoto zařízení vhodné
Zhotovitel žádá o vyjádření projektanta a také zástupců KS BVK a.s. k tomuto řešení.

Bod4.
Bylo diskutováno umístění rozvaděčů pro hradidlové a čerpací komory do pilířů a designem dle požadavku architekta
Zhotovitel zaslal dne 15.7.2022 velikosti skříní rozvaděčů RM1 a RM7
Zhotovitel žádá doplnění informace, kterých konkrétních rozvaděčů se požadavek na arch. pilíře týká + výkres s požadovaným provedením pilířů
U rozvaděčů, u kterých není arch. pilíř požadován zhotovitel navrhuje použít klasické venkovní rozvaděče z termoplastu s kompaktním pilířem taktéž z termoplastu.
20.9.2022 AD upřesnil řešení rozvaděčů pro komory na pozici 1 a 2. U těchto pozic bude řešení provedeno tak, že skříň bude obložena gabionem. Koš bude šířky maximálně 200 mm a vyplněn kamenivem. Pokud budou na tyto skříně navazovat ještě nějaké skříně od egd, tak by bylo dobré tento obklad rozšířit i na něj. Na zbylých pozicích bude požita pouze plastové provedení rozvaděče.
Lokalita č.1 u viaduktu
Lokalita č.2 Renneská
20.9.2022 Došlo k úpravě výkresu rozváděče RM2-list č1. na základě připomínek zhotovitele.
4.10.2022 Bod 1 – projekčně vyřešen – souhlas zhotovitele, chybí schválení zástupci kanalizační sekce BVK
Bod 2 – trvá, AD podá info ohledně umístění hladinových spínačů SL1 až SL5 v HKA15V, podle kterých mají být ovládána čerpadla.

Bod 3 – trvá
Bod 4 – vyřešen - viz předchozí zápis z KD 20.9.2022

18.10.2022
Bod 1 - zhotovitel zaslal cenovou nabídku pro doplnění řídícího systému pro rozvaděč RM2 – cena cca 225 000, Kč .Po obdržení vyjádření zástupců kanalizační sekce BVK, a.s. rozhodne zástupce investora (OI MMB) o přijetí nebo zamítnutí návrhu. zodpovídá: investor + KAM termín: 25.10.2022
Bod2 trvá – v případě přijetí návrhu doplnění řídícího systému zhotovitele nebude třeba stanovit umístění hladinových spínačů SL1 až SL5 v HKA15V
Bod 3 – trvá – ještě se čeká na vyjádření projektanta a zástupců KS BVK a.s. k tomuto řešení.
1.11.2022 Proběhlo jednání mezi zhotovitelem a provozem BVK ohledně doplnění komponentů ve schématu zapojení jednotlivých rozvaděčů - RM 1,3.4,5,6, a 7.
Jako podklad pro rozhodnutí přijetí navržených změn zástupci OI MMB si zástupce KAM vyžádá písemné vyjádření od provozu KS BVK, a.s. a od AD projektanta.
Zástupce zhotovitele požaduje závazný pokyn zástupců investora k zahájení objednání nabízených dodávek prací.
Bude řešeno na koordinační schůzce s investorem. Cena kolem 225 tisíc plus další ZL na proudové chrániče.
zodpovídá: KAM
15.11.2022 Písemné Stanovisko BVK bude do 22.11.2022 zodpovídá : KAM
29.11.2022 KAM zatím neobdržel písemné stanovisko od zástupců provozu BVK-žádost o stanovisko byla ještě doplňována. Stanovisko by mělo být zasláno do 2.12.2022. Po jeho obdržení bude předloženo OI MMB k projednání. Kontrola na příštím KD Zodpovídá KAM
13.12.2022 Zástupce KAM zaslal na OI žádost o pokyn ke zpracování změny DPS pro D 09. 300 – Elektro část – PS 04 k celkovému řešení řídicích systémů pro rozvaděče RM1 až RM7
a zároveň pokyn pro vypracování změnových listů. Dotaz zhotovitele zda to platí pro všechny podbody ?Týká se bodu 1 a 3 , bod 2 odpadá a bod 4 - design pilířů elektrorozvaděčů byl vyřešen v předchozích zápisech.
Zástupce OI MMB vydá pokyn v průběhu příštího týdne. Termín 23.12.2022 Zodpovídá OI MMB
10.1.2023 Chybí pokyn od OI MMB, za urgence zodpovídá [redacted]. Zodpovídá OI MMB
24.1.2023 Pokyn OI MMB byl vydán, probíhá zpracování ZL. Poté bude bod vypuštěn. Zodpovídá zhotovitel

16. ZM 051- Výšková kolize se stávajícím vodovodem DN 200 ve stan. 0,091 71 km
ZM 047 – Úprava trasy a vodovodu DN 500 v úseku staničení 0,347 48 – 0,415 64 km a změna technologie provedení vodovodu 500 pod ul. Heršpickou

a) Zhotovitel po odstranění konstrukčních vrstev chodníku na Novosadském mostě v místě nad stávající vodovodní armaturní šachtou , narazil na vícero vedení neznámých kabelů v betonových žlabech, které vedou přímo nad celým půdorysem vodovodní šachtou.
Tato stávající šachta, dle PD, má sloužit jako manipulační prostor pro vytahování stávajícího a zároveň pro zatahování nového potrubí do konstrukce mostu.
Zhotovitel, tak do doby odstranění nebo přeložení těchto kabelů nemůže pokračovat na dalších montážních pracích přeložce vodovodu v úseku Novosadského mostu. (Renneská třída).
b) Zhotovitel při ukládání vodovodního potrubí DN600 v chodníku křižovatky .ul.Poříčí a Renneská třída – pravá strana směrem z města(v blízkosti vytyčovacího bodu č. 2) - zjistil výškovou kolizi nového vodovodního řadu DN 600se stávajícím vodovodním potrubím DN200.
Zástupce provozu VS BVK ,TDI BVK a AD se shodli na výškovém přeložení úseku stávajícího potrubí DN200.
Zástupce provozovatele VS BVK dodal návrh kladečského plánu přeložky. Tento bude prostřednictvím SD odsouhlasen AD projektanta a TDS.
Pro přeložení vodovodu DN200 je nutná odstávka vody odběrných míst RONDO Arény a BILLY. Zástupce správce těchto objektů k odstávce vody vyhradil nejbližší možný termín 25.9.2022,
TDS a zástupce provozu VS BVK, a.s. s termínem souhlasí.
Zhotovitel zároveň upozorňuje, že výše tyto dvě uvedené kolize mají dopad do dopravní situace stavby v místě křižovatky Renneské x Poříčí a do doby uzavírky komunikace pro individuální dopravu na ul. Renneská třída (prodloužení uzavírky).
Do doby přeložky stávajícího potrubí DN 200 požaduje zástupce TDS po zhotoviteli kontinuálně pokračovat ve výkopu projektované trasy vodovodu DN600 směrem na ul.Poříčí,
aby byly zjištěny případné další kolize s inž. sítěmi a byly v předstihu řešeny.
Vzhledem k blížícímu se zimnímu období a provedení celkové délky přeložky vodovodu v délce cca 600m, požaduje zástupce TDS po zhotoviteli zahájit práce na přeložce vodovodu (po dohodě s provozem BVKa.s.) na více úsecích tak,

CENOVÉ NABÍDKY:

1. SM elektro s.r.o.

	-36 774,70
	261366,20
	41 734,02
	266 325,52

2. Surovec elektro s.r.o.

	-36 774,70
	325 684,20
	96 515,43
	385 424,93

3. Skypartners s.r.o.

	-36 900,00
	339 703,00
	71 544,00
	374 347,00

24.5.24 [redacted]

REKAPITULACE STAVBY

Kód: 2022/15

Stavba: **Nábřeží řeky Svratky – Realizace protipovodňových opatření města Brna – etapy VII a VIII**

KSO:
Místo: Nábřeží Svratky

CC-CZ:
Datum:

Zadavatel:
Statutární město Brno
IČ: 449 92 785
DIČ: CZ44992785

Zhotovitel:
SMELEKTRO s.r.o.
IČ: 28265262
DIČ: CZ28265262

Projektant:
A PLUS a.s.
IČ: 262 36 419
DIČ: CZ26236419

Zpracovatel:
IČ:
DIČ:

Poznámka:

Cena bez DPH			**224 912,20**
	Sazba daně	Základ daně	Výše daně
DPH základní	21,00%	224 912,20	47 231,56
snížená	15,00%	0,00	0,00
Cena s DPH	**v**	**CZK**	**272 143,76**

Projektant | **Zpracovatel**

Datum a podpis | Razítko | Datum a podpis | Razítko

Objednavatel | **Zhotovitel**

Datum a podpis | Razítko | Datum a podpis | Razítko

REKAPITULACE OBJEKTŮ STAVBY A SOUPISŮ PRACÍ

Kód: 2022/15

Stavba: **Nábřeží řeky Svratky – Realizace protipovodňových opatření města Brna – etapy VII a VIII**

Místo: **Nábřeží Svratky** | Datum:

Zadavatel: **Statutární město Brno** | Projektant: A PLUS a.s.

Zhotovitel: | Zpracovatel:

Kód	Popis	Cena bez DPH [CZK]	Cena s DPH [CZK]
Náklady z rozpočtů		224 912,20	272 143,76
2022/18_23_10	Nábřeží řeky Svratky – Realizace protipovodňových opatření města Brna – etapy VII a VIII	224 912,20	272 143,76
01	302 - Lokalita 2 - odpočty	-36 500,00	-44 165,00
02	302 - Lokalita 2 - připočty	261 412,20	316 308,76

odpovědy

KRYCÍ LIST SOUPISU PRACÍ

ELEKTRO s.r.o
Zaměřovská 1030, 065 01 Rokycany
www.smselektro.cz

Stavba:
Objekt:
Soupis:
Lokalita 2: **302 - Lokalita 2**

Místo:	Náměstí Svratky	Datum:	28. 9. 2020
Zadavatel:	Statutární město Brno	IČ:	449 92 785
		DIČ:	CZ44992785
Uchazeč:		IČ:	0
		DIČ:	0
Projektant:	A PLUS a.s.	IČ:	262 36 419
		DIČ:	CZ26236419
Zpracovatel:	STAGA stavební agentura s.r.o.	IČ:	253 33 046
		DIČ:	CZ25333046

Poznámka:
Pokud účastní zadávacího řízení ochutí nesrovnalosti či nedostatky v soupisu prací/výkazu výměr, zadavatel doporučuje, aby využil institutu žádosti o vysvětlení zadávací dokumentace. Tím není dotčena odpovědnost zadavatele za správnost a úplnost zadávací dokumentace.

Cena bez DPH			**-36 500,00**
DPH základní	Základ daně: 36 500,00	Sazba daně: 21,00%	Výše daně: -7 665,00
DPH snížená	0,00	15,00%	0,00
Cena s DPH		**v CZK**	**-44 165,00**

Projektant: Zpracovatel:

Datum a podpis: Razítko: Datum a podpis: Razítko:

Objednavatel: Uchazeč:

Datum a podpis: Razítko: Datum a podpis: Razítko:

REKAPITULACE ČLENĚNÍ SOUPISU PRACÍ

Stavba:
Objekt:
Soupis:
Lokalita 2: **302 - Lokalita 2**

Místo:	Náměstí Svratky	Datum:	28. 9. 2020
Zadavatel:	Statutární město Brno	Projektant:	A PLUS a.s.
Uchazeč:		Zpracovatel:	STAGA stavební agentura s.r.o.

Kód dílu - Popis	Cena celkem [CZK]
Náklady ze soupisu prací	**-36 500,00**
C21M - Elektromontáže - 302 - Lokalita 2	-4 500,00
C46M - Zemní práce - 302 - Lokalita 2	
M - Materiály - 302 - Lokalita 2	-32 000,00
R - Revize a další nezařazené práce - 302 - Lokalita 2	

SOUPIS PRACÍ

ELEKTRO s.r.o

Stavba:
Objekt:
Soupis:
Lokalita 2: **302 - Lokalita 2**

Místo:	Náměstí Svratky	Datum:	28. 9. 2020
Zadavatel:	Statutární město Brno	Projektant:	A PLUS a.s.
Uchazeč:		Zpracovatel:	STAGA stavební agentura s.r.o.

PČ	Typ	Kód	Popis	MJ	Množství	Jcena [CZK]	Cena celkem [CZK]	Cenová soustava
Náklady soupisu celkem							**-36 500,00**	
	0	C21M	Elektromontáže - 302 - Lokalita 2				-4 500,00	
27	K	210990010R	montáž - zapojení pečovatelného spínače	ks	-2,000	1 500,00	-3 000,00	
			montaž - zapojení pečovatelného spínače					
28	K	210990020R	montáž - jednotky GSM Pager do rozvaděče	ks	-1,000	1 500,00	-1 500,00	
			montaž - jednotky GSM Pager do rozvaděče					
	0	M	Materiály - 302 - Lokalita 2				-32 000,00	
80	M	80010	pohotovostní spínač 230V	ks	-2,000	5 000,00	-10 000,00	
			pohotovostní spínač 230V					
81	M	80020	GSM Pager - vzdálené zákonkovaného zdroje a GSM karty	ks	-1,000	17 000,00	-17 000,00	

PPO města Brna, etapa VII. a VIII., PS 04 - Elektro část — VÝKAZ-VÝMĚR

Doplnění řídícího systému do rozvaděče RM2 (lokalita 2)

SMELEKTRO s.r.o.
Zastávecká 1030, 665 01 Rosice
www.smelektro.cz

P.č.	Obj.č.	Název položky	MJ	množství	dodávka cena / MJ	dodávka celkem (Kč)	montáž cena / MJ	montáž celkem (Kč)	
		řídící systémy, HW, SW							
		HW řídícího systému : *6NH9860-1AA00 (anténa) 1x* *6GK7243-7KX30-0XE0 (komunikace) 1x* *6ES7215-1AG40-0XB0 (CPU) 1x* *6ES7221-1BH32-0XB0 (modul 16x DI) 2x* *6ES7231-4HD32-0XB0 (modul 4x AI) 1x* *6AV2123-2JB03-0AX0 (HMI panel) 1x*	kpl	1,00	119 120,00	119 120,00	4 500,00	4 500,00	
		aplikační SW	kpl	1,00			33 680,00	33 680,00	
		SW grafického panelu	kpl	1,00			9 900,00	9 900,00	
		hladinoměr Endress Hauser Micropilot FMR10	ks	1,00	41 532,75	41 532,75	1 500,00	1 500,00	
		Rozvaděče							
		787-1675 - napaječ 24VDC, 5A s funkcí UPS	ks	1,00	8 851,00	8 851,00	230,00	230,00	
		787-1671 - akumulátorový modul	ks	1,00	3 692,15	3 692,15	180,00	180,00	
		patchkabel cat.6, 1,5m	ks	1,00	66,00	66,00	45,00	45,00	
		řadová svorka s pojistkou	ks	3,00	89,00	267,00	122,00	366,00	
		prodrátování, pomocný materiál, označovací štítky	kpl	1,00	2 566,00	2 566,00	533,00	533,00	
		kabely a vodiče							
		Kabel JY-(st)-Y 2x2x0,8	m	22,00	12,45	273,90	30,60	673,20	
		Chránička kabelová PE40	m	22,00	42,80	941,60	39,30	864,60	cena dle SoD
		ostatní							
		projekční práce	kpl	1,00			26 250,00	26 250,00	
		kalibrace hladinoměru	kpl	1,00			2 520,00	2 520,00	
		testování	kpl	1,00			2 860,00	2 860,00	
	Celkem za					**177 310,40**		**84 101,80**	

Celkem bez DPH **261 412,20 Kč**

S.M ELEKTRO s.r.o.
Zastávecká 1030, 665 01 Rosice
www.smelektro.cz

Cenová nabídka :Změny - Rozvaděče PPO, nábřeží Svratky

Popis	mj	množství	cena materiál + montáž	celkem
RM1				
Proudový chránič 10 kA, 25 A, 4P, 30 mA, AC	ks	5	1 093,00	5 465,00
Jistič s proudovým chráničem 10 kA, 1+N, B10A, 30 mA, AC	ks	2	1 100,00	2 200,00
RM2				
Instalační hlavní vypínač 40 A, 3P	ks	1	845,28	845,28
Svodič přepětí COMBTEC BC TNC 275/12,5	ks	1	5 787,14	5 787,14
Proudový chránič 10 kA, 25 A, 4P, 30 mA, AC	ks	3	1 093,00	3 279,00
Jistič s proudovým chráničem 10 kA, 1+N, B10A, 30 mA, AC	ks	2	1 100,00	2 200,00
RM3				
Proudový chránič 10 kA, 25 A, 4P, 30 mA, AC	ks	3	1 093,00	3 279,00
Jistič s proudovým chráničem 10 kA, 1+N, B10A, 30 mA, AC	ks	2	1 100,00	2 200,00
RM4				
Proudový chránič 10 kA, 25 A, 4P, 30 mA, AC	ks	2	1 093,00	2 186,00
Jistič s proudovým chráničem 10 kA, 1+N, B10A, 30 mA, AC	ks	2	1 100,00	2 200,00
RM5				
Proudový chránič 10 kA, 25 A, 4P, 30 mA, AC	ks	2	1 653,30	3 306,60
Jistič s proudovým chráničem 10 kA, 1+N, B10A, 30 mA, AC	ks	2	1 100,00	2 200,00
RM6				
Proudový chránič 10 kA, 25 A, 4P, 30 mA, AC	ks	2	1 093,00	2 186,00
Jistič s proudovým chráničem 10 kA, 1+N, B10A, 30 mA, AC	ks	2	1 100,00	2 200,00
RM7				
Jistič s proudovým chráničem 10 kA, 1+N, B10A, 30 mA, AC	ks	2	1 100,00	2 200,00
CELKEM Kč bez DPH				**41 734,02**

Ceny jsou uvedeny bez DPH, vč. Montáže

2

REKAPITULACE STAVBY

Kód: 2022/15

Stavba: **Nábřeží řeky Svratky – Realizace protipovodňových opatření města Brna – etapy VII a VIII**

KSO		CC-CZ	
Místo	Nábřeží Svratky	Datum	
Zadavatel		IČ	449 92 785
Statutární město Brno		DIČ	CZ44992785
Zhotovitel		IČ	463 42 796
Společnost „PPO nábřeží Svratky - Brno"		DIČ	CZ46342796
Projektant		IČ	262 36 419
A PLUS a.s.		DIČ	CZ26236419
Zpracovatel		IČ	
		DIČ	

Poznámka

Cena bez DPH			**288 909,50**
	Sazba daně	Základ daně	Výše daně
DPH základní	21,00%	288 909,50	60 671,00
snížená	15,00%	0,00	0,00
Cena s DPH	**v**	**CZK**	**349 580,50**

Projektant	Zpracovatel
Datum a podpis / Razítko	Datum a podpis / Razítko

Objednavatel	Zhotovitel
Datum a podpis / Razítko	Datum a podpis / Razítko

REKAPITULACE OBJEKTŮ STAVBY A SOUPISŮ PRACÍ

Kód 2022/15

Stavba: **Nábřeží řeky Svratky – Realizace protipovodňových opatření města Brna – etapy VII a VIII**

Místo	**Nábřeží Svratky**	Datum	
Zadavatel	Statutární město Brno	Projektant	A PLUS a.s.
Zhotovitel	Společnost „PPO nábřeží Svratky - Brno"	Zpracovatel	

Kód	Popis	Cena bez DPH [CZK]	Cena s DPH [CZK]
Náklady z rozpočtů		288 909,50	349 580,50
2022/18_23_10	Nábřeží řeky Svratky – Realizace protipovodňových opatření města Brna – etapy VII a VIII	288 909,50	349 580,50
01	302 - Lokalita 2 - odpočty	-36 774,70	-44 497,39
02	302 - Lokalita 2 - přípočty	325 684,20	394 077,88

2

KRYCÍ LIST SOUPISU PRACÍ

Stavba:
Protipovodňové opatření města Brna – etapa VII a VIII
Objekt:
D_09 - Úprava na stokách
Soupis:
05 - PS 04 - Elektro část
Úroveň 3:
302 - Lokalita 2

KSO:		CC-CZ:	
Místo:	Nábřeží Svratky	Datum:	28. 9. 2020
Zadavatel:		IČ:	449 92 785
	Statutární město Brno	DIČ:	CZ44992785
Uchazeč:		IČ:	0
	SPOLEČNOST PPO NÁBŘEŽÍ SVRATKY - BRNO	DIČ:	0
Projektant:		IČ:	262 36 419
	A PLUS a.s.	DIČ:	CZ26236419
Zpracovatel:		IČ:	253 33 046
	STAGA stavební agentura s.r.o.	DIČ:	CZ25333046

Poznámka:
Pokud účastní zadávacího řízení odhalí nesrovnalosti či nedostatky v soupisu prací/výkazu výměr, zadavatel doporučuje, aby využil institutu žádosti o vysvětlení zadávací dokumentace. Tím není dotčena odpovědnost zadavatele za správnost a úplnost zadávací dokumentace.

Cena bez DPH			**-36 774,70**
	Základ daně	Sazba daně	Výše daně
DPH základní	-36 774,70	21,00%	-7 722,69
snížená	0,00	15,00%	0,00
Cena s DPH	**v**	**CZK**	**-44 497,39**

Projektant	**Zpracovatel**
Datum a podpis: Razítko	Datum a podpis: Razítko
Objednavatel	**Uchazeč**
Datum a podpis: Razítko	Datum a podpis: Razítko

REKAPITULACE ČLENĚNÍ SOUPISU PRACÍ

Stavba:
Protipovodňové opatření města Brna – etapa VII a VIII
Objekt:
D_09 - Úprava na stokách
Soupis:
05 - PS 04 - Elektro část
Úroveň 3:

302 - Lokalita 2

Místo:	Nábřeží Svratky	Datum:	28. 9. 2020
Zadavatel:	Statutární město Brno	Projektant:	A PLUS a.s.
Uchazeč:	SPOLEČNOST PPO NÁBŘEŽÍ SVRATKY - BRNO	Zpracovatel:	STAGA stavební agentura s.r.o.

Kód dílu - Popis	Cena celkem [CZK]
Náklady ze soupisu prací	**-36 774,70**
C21M - Elektromontáže - 302 - Lokalita 2	-4 290,90
C46M - Zemní práce - 302 - Lokalita 2	
M - Materiály - 302 - Lokalita 2	-32 483,80
R - Revize a další nezařazené práce - 302 - Lokalita 2	

SOUPIS PRACÍ

Stavba:
Protipovodňové opatření města Brna – etapa VII a VIII
Objekt:
D_09 - Úprava na stokách
Soupis:
05 - PS 04 - Elektro část
Úroveň 3:
302 - Lokalita 2

Místo:	Nábřeží Svratky	Datum:	28. 9. 2020
Zadavatel:	Statutární město Brno	Projektant:	A PLUS a.s.
Uchazeč:	SPOLEČNOST PPO NÁBŘEŽÍ SVRATKY - BRNO	Zpracovatel:	STAGA stavební agentura s.r.o.

PČ	Typ	Kód	Popis	MJ	Množství	J.cena [CZK]	Cena celkem [CZK]	Cenová soustava
Náklady soupisu celkem							**-36 774,70**	
	D	C21M	Elektromontáže - 302 - Lokalita 2				-4 290,90	
27	K	210999010R	montáž - zapojení ponorného spínače	ks	-2,000	1 443,40	-2 886,80	
	PP		montáž - zapojení ponorného spínače					
28	K	210999020R	montáž - jednotky GSM Pager do rozvaděče	ks	-1,000	1 404,10	-1 404,10	
	PP		montáž - jednotky GSM Pager do rozvaděče					
	D	M	Materiály - 302 - Lokalita 2				-32 483,80	
60	M	90010	ponorný spínač 230V	ks	-3,000	5 177,30	-15 531,90	
	PP		ponorný spínač 230V					
61	M	90020	GSM Pager, včetně zálohovaného zdroje a SIM karty	ks	-1,000	16 951,90	-16 951,90	

PPO města Brna, etapa VII. a VIII., PS 04 - Elektro část — VÝKAZ-VÝMĚR

Doplnění řídícího systému do rozvaděče RM2 (lokalita 2)

P.č.	Obj.č.	Název položky	MJ	množství	dodávka cena / MJ	dodávka celkem (Kč)	montáž cena / MJ	montáž celkem (Kč)	
		řídící systémy, HW, SW							
		HW řídicího systému : *6NH9860-1AA00 (anténa) 1x* *6GK7243-7KX30-0XE0 (komunikace) 1x* *6ES7215-1AG40-0XB0 (CPU) 1x* *6ES7221-1BH32-0XB0 (modul 16x DI) 2x* *6ES7231-4HD32-0XB0 (modul 4x AI) 1x* *6AV21323-2JB03-0AX0 (HMI panel) 1x*	kpl	1,00	134 010,00	134 010,00	6 000,00	6 000,00	
		aplikační SW	kpl	1,00			40 000,00	40 000,00	
		SW grafického panelu	kpl	1,00			10 000,00	10 000,00	
		hladinoměr Endress Hauser Micropilot FMR10	ks	1,00	46 724,34	46 724,34	2 500,00	2 500,00	
		Rozvaděče							
		787-1675 - napaječ 24VDC, 5A s funkcí UPS	ks	1,00	9 957,38	9 957,38	500,00	500,00	
		787-1671 - akumulátorový modul	ks	1,00	4 153,67	4 153,67	200,00	200,00	
		patchkabel cat.6, 1,5m	ks	1,00	74,25	74,25	50,00	50,00	
		řadová svorka s pojistkou	ks	3,00	100,13	300,38	300,00	900,00	
		prodrátování, pomocný materiál, označovací štítky	kpl	1,00	2 886,75	2 886,75	800,00	800,00	
		kabely a vodiče							
		Kabel JY-(st)-Y 2x2x0,8	m	22,00	14,01	308,14	40,00	880,00	
		Chráničkа kabelová PE40	m	22,00	48,15	1 059,30	40,00	880,00	cena dle SoD
		ostatní							
		projekční práce	kpl	1,00	0,00		30 000,00	30 000,00	
		kalibrace hladinoměru	kpl	1,00	0,00		30 000,00	30 000,00	
		testování	kpl	1,00	0,00		3 500,00	3 500,00	
	Celkem za					**199 474,20**		**126 210,00**	

Celkem bez DPH **325 684,20 Kč**

2

Nábřeží řeky Svratky-Realizace protipovodňových opatření města Brna, VII. a VIII. etapa

D.09.300 Elektro část

Doplnění proudových chráničů do RM1 až RM7

Popis	mj	množství	cena materiál + montáž	celkem
RM1				
Proudový chránič 10 kA, 25 A, 4P, 30 mA, AC	ks	5	1 863,00	9 315,00
Jistič s proudovým chráničem 10 kA, 1+N, B10A, 30 mA, AC	ks	2	1 788,00	3 576,00
RM2				
Instalační hlavní vypínač 40 A, 3P	ks	1	638,43	638,43
Svodič přepětí COMBTEC BC TNC 275/12,5	ks	1	6 974,00	6 974,00
Proudový chránič 10 kA, 25 A, 4P, 30 mA, AC	ks	3	1 863,00	5 589,00
Jistič s proudovým chráničem 10 kA, 1+N, B10A, 30 mA, AC	ks	2	1 788,00	3 576,00
RM3				
Proudový chránič 10 kA, 25 A, 4P, 30 mA, AC	ks	3	1 863,00	5 589,00
Jistič s proudovým chráničem 10 kA, 1+N, B10A, 30 mA, AC	ks	2	17 888,00	35 776,00
RM4				
Proudový chránič 10 kA, 25 A, 4P, 30 mA, AC	ks	2	1 863,00	3 726,00
Jistič s proudovým chráničem 10 kA, 1+N, B10A, 30 mA, AC	ks	2	1 788,00	3 576,00
RM5				
Proudový chránič 10 kA, 25 A, 4P, 30 mA, AC	ks	2	1 863,00	3 726,00
Jistič s proudovým chráničem 10 kA, 1+N, B10A, 30 mA, AC	ks	2	1 788,00	3 576,00
RM6				
Proudový chránič 10 kA, 25 A, 4P, 30 mA, AC	ks	2	1 863,00	3 726,00
Jistič s proudovým chráničem 10 kA, 1+N, B10A, 30 mA, AC	ks	2	1 788,00	3 576,00
RM7				
Jistič s proudovým chráničem 10 kA, 1+N, B10A, 30 mA, AC	ks	2	1 788,00	3 576,00
CELKEM Kč bez DPH				**96 515,43**

Ceny jsou uvedeny bez DPH, vč. Montáže

DPH	20268,24
Cena vč DPH	**116 783,67**

3

REKAPITULACE STAVBY

Kód: 2022/15

Stavba: **Nábřeží řeky Svratky – Realizace protipovodňových opatření města Brna – etapy VII a VIII**

JKSO		CZ-CPV	
Místo	Nabřeží Svratky	Datum	
Zadavatel	Statutární město Brno	IČ	449 92 785
		DIČ	CZ44992785
Zhotovitel	Společnost „PPO nábřeží Svratky - Brno"	IČ	463 42 796
		DIČ	CZ46342796
Projektant	A PLUS a.s.	IČ	262 36 419
		DIČ	CZ26236419
Zpracovatel		IČ	
		DIČ	

Poznámka

Cena bez DPH			**302 803,00**
	Sazba daně	Základ daně	Výše daně
DPH základní	21,00%	302 803,00	63 588,63
snížená	15,00%	0,00	0,00
Cena s DPH	**v**	**CZK**	**366 391,63**

Projektant		**Zpracovatel**	
Datum a podpis	Razítko	Datum a podpis	Razítko
Objednavatel		**Zhotovitel**	
Datum a podpis	Razítko	Datum a podpis	Razítko

REKAPITULACE OBJEKTŮ STAVBY A SOUPISŮ PRACÍ

Kód: 2022/15

Stavba: **Nábřeží řeky Svratky – Realizace protipovodňových opatření města Brna – etapy VII a VIII**

Místo	**Nábřeží Svratky**	Datum	
Zadavatel	Statutární město Brno	Projektant	A PLUS a.s.
Zhotovitel	Společnost „PPO nábřeží Svratky - Brno"	Zpracovatel	

Kód	Popis	Cena bez DPH [CZK]	Cena s DPH [CZK]
Náklady z rozpočtů		**302 803,00**	**366 391,63**
2022/18_23_10	**Nábřeží řeky Svratky – Realizace protipovodňových opatření města Brna – etapy VII a VIII**	302 803,00	366 391,63
01	**302 - Lokalita 2 - odpočty**	-36 900,00	-44 649,00
02	**302 - Lokalita 2 - přípočty**	339 703,00	411 040,63

KRYCÍ LIST SOUPISU PRACÍ

Stavba:
Protipovodňové opatření města Brna – etapa VII a VIII
Objekt:
D_09 - Úprava na stokách
Soupis:
05 - PS 04 - Elektro část
Úroveň 3:
302 - Lokalita 2

KSO:		CC-CZ:	
Místo:	Nábřeží Svratky	Datum:	28. 9. 2020
Zadavatel:		IČ:	449 92 785
	Statutární město Brno	DIČ:	CZ44992785
Uchazeč:		IČ:	0
	SPOLEČNOST PPO NÁBŘEŽÍ SVRATKY - BRNO	DIČ:	0
Projektant:		IČ:	262 36 419
	A PLUS a.s.	DIČ:	CZ26236419
Zpracovatel:		IČ:	253 33 046
	STAGA stavební agentura s.r.o.	DIČ:	CZ25333046

Poznámka:
Pokud účastní zadávacího řízení odhalí nesrovnalosti či nedostatky v soupisu prací/výkazu výměr, zadavatel doporučuje, aby využil institutu žádosti o vysvětlení zadávací dokumentace. Tím není dotčena odpovědnost zadavatele za správnost a úplnost zadávací dokumentace.

Cena bez DPH			**-36 900,00**
	Základ daně	Sazba daně	Výše daně
DPH základní	-36 900,00	21,00%	-7 749,00
snížená	0,00	15,00%	0,00
Cena s DPH	**v**	**CZK**	**-44 649,00**

Projektant	**Zpracovatel**
Datum a podpis: Razítko	Datum a podpis: Razítko
Objednavatel	**Uchazeč**
Datum a podpis: Razítko	Datum a podpis: Razítko

REKAPITULACE ČLENĚNÍ SOUPISU PRACÍ

Stavba:
Protipovodňové opatření města Brna – etapa VII a VIII
Objekt:
D_09 - Úprava na stokách
Soupis:
05 - PS 04 - Elektro část
Úroveň 3:

302 - Lokalita 2

Místo:	Nábřeží Svratky	Datum:	28. 9. 2020
Zadavatel:	Statutární město Brno	Projektant:	A PLUS a.s.
Uchazeč:	SPOLEČNOST PPO NÁBŘEŽÍ SVRATKY - BRNO	Zpracovatel:	STAGA stavební agentura s.r.o.

Kód dílu - Popis	Cena celkem [CZK]
Náklady ze soupisu prací	**-36 900,00**
C21M - Elektromontáže - 302 - Lokalita 2	-4 300,00
C46M - Zemní práce - 302 - Lokalita 2	
M - Materiály - 302 - Lokalita 2	-32 600,00
R - Revize a další nezařazené práce - 302 - Lokalita 2	

SOUPIS PRACÍ

Stavba:
Protipovodňové opatření města Brna – etapa VII a VIII
Objekt:
D_09 - Úprava na stokách
Soupis:
05 - PS 04 - Elektro část
Úroveň 3:
302 - Lokalita 2

Místo:	Nábřeží Svratky	Datum:	28. 9. 2020
Zadavatel:	Statutární město Brno	Projektant:	A PLUS a.s.
Uchazeč:	SPOLEČNOST PPO NÁBŘEŽÍ SVRATKY - BRNO	Zpracovatel:	STAGA stavební agentura s.r.o

PČ	Typ	Kód	Popis	MJ	Množství	J.cena [CZK]	Cena celkem [CZK]	Cenová soustava
Náklady soupisu celkem							**-36 900,00**	
	D	C21M	Elektromontáže - 302 - Lokalita 2				-4 300,00	
27	K	210999010R	montáž - zapojení ponorného spínače	ks	-2,000	1 450,00	-2 900,00	
	PP		montáž - zapojení ponorného spínače					
28	K	210999020R	montáž - jednotky GSM Pager do rozvaděče	ks	-1,000	1 400,00	-1 400,00	
	PP		montáž - jednotky GSM Pager do rozvaděče					
	D	M	Materiály - 302 - Lokalita 2				-32 600,00	
60	M	90010	ponorný spínač 230V	ks	-3,000	5 200,00	-15 600,00	
	PP		ponorný spínač 230V					
61	M	90020	GSM Pager, včetně zálohovaného zdroje a SIM karty	ks	-1,000	17 000,00	-17 000,00	

PPO města Brna, etapa VII. a VIII., PS 04 - Elektro část — VÝKAZ-VÝMĚR

Doplnění řídícího systému do rozvaděče RM2 (lokalita 2)

P.č.	Obj.č.	Název položky	MJ	množství	dodávka cena / MJ	dodávka celkem (Kč)	montáž cena / MJ	montáž celkem (Kč)	
		řídící systémy, HW, SW							
		HW řídícího systému : 6NH9860-1AA00 (anténa) 1x 6GK7243-7KX30-0XE0 (komunikace) 1x 6ES7215-1AG40-0XB0 (CPU) 1x 6ES7221-1BH32-0XB0 (modul 16x DI) 2x 6ES7231-4HD32-0XB0 (modul 4x AI) 1x 6AV2123-2JB03-0AX0 (HMI panel) 1x	kpl	1,00	133 000,00	133 000,00	5 800,00	5 800,00	
		aplikační SW	kpl	1,00			46 900,00	46 900,00	
		SW grafického panelu	kpl	1,00			13 000,00	13 000,00	
		hladinoměr Endress Hauser Micropilot FMR10	ks	1,00	47 500,00	47 500,00	2 000,00	2 000,00	
		Rozvaděče							
		787-1675 - napaječ 24VDC, 5A s funkcí UPS	ks	1,00	10 000,00	10 000,00	1 000,00	1 000,00	
		787-1671 - akumulátorový modul	ks	1,00	4 200,00	4 200,00	1 000,00	1 000,00	
		patchkabel cat.6, 1,5m	ks	1,00	75,00	75,00	80,00	80,00	
		řadová svorka s pojistkou	ks	3,00	100,00	300,00	400,00	1 200,00	
		prodrátování, pomocný materiál, označovací štítky	kpl	1,00	2 800,00	2 800,00	800,00	800,00	
		kabely a vodiče							
		Kabel JY-(st)-Y 2x2x0,8	m	22,00	15,00	330,00	60,00	1 320,00	
		Chránička kabelová PE40	m	22,00	49,00	1 078,00	60,00	1 320,00	cena dle SoD
		ostatní							
		projekční práce	kpl	1,00	0,00		30 000,00	30 000,00	
		kalibrace hladinoměru	kpl	1,00	0,00		30 000,00	30 000,00	
		testování	kpl	1,00	0,00		6 000,00	6 000,00	
	Celkem za					**199 283,00**		**140 420,00**	

Celkem bez DPH **339 703,00 Kč**

3

Nábřeží řeky Svratky-Realizace protipovodňových opatření města Brna, VII. a VIII. etapa

D.09.300 Elektro část

Doplnění proudových chráničů do RM1 až RM7

Popis	mj	množství	cena materiál + montáž	celkem
RM1				
Proudový chránič 10 kA, 25 A, 4P, 30 mA, AC	ks	5	2 005,25	10 026,25
Jistič s proudovým chráničem 10 kA, 1+N, B10A, 30 mA, AC	ks	2	1 936,88	3 873,76
RM2				
Instalační hlavní vypínač 40 A, 3P	ks	1	838,43	838,43
Svodič přepětí COMBTEC BC TNC 275/12,5	ks	1	9 500,00	9 500,00
Proudový chránič 10 kA, 25 A, 4P, 30 mA, AC	ks	3	2 005,25	6 015,75
Jistič s proudovým chráničem 10 kA, 1+N, B10A, 30 mA, AC	ks	2	1 936,88	3 873,76
RM3				
Proudový chránič 10 kA, 25 A, 4P, 30 mA, AC	ks	3	2 005,25	6 015,75
Jistič s proudovým chráničem 10 kA, 1+N, B10A, 30 mA, AC	ks	2	1 936,88	3 873,76
RM4				
Proudový chránič 10 kA, 25 A, 4P, 30 mA, AC	ks	2	2 005,25	4 010,50
Jistič s proudovým chráničem 10 kA, 1+N, B10A, 30 mA, AC	ks	2	1 936,88	3 873,76
RM5				
Proudový chránič 10 kA, 25 A, 4P, 30 mA, AC	ks	2	2 005,25	4 010,50
Jistič s proudovým chráničem 10 kA, 1+N, B10A, 30 mA, AC	ks	2	1 936,88	3 873,76
RM6				
Proudový chránič 10 kA, 25 A, 4P, 30 mA, AC	ks	2	2 005,25	4 010,50
Jistič s proudovým chráničem 10 kA, 1+N, B10A, 30 mA, AC	ks	2	1 936,88	3 873,76
RM7				
Jistič s proudovým chráničem 10 kA, 1+N, B10A, 30 mA, AC	ks	2	1 936,88	3 873,76
CELKEM Kč bez DPH				**71 544,00**

Ceny jsou uvedeny bez DPH, vč. Montáže

DPH	15024,24
Cena vč DPH	**86 568,24**