Příloha č. 2 c)

Technická specifikace zakázky

Oprava trati v úseku Adršpach – Teplice n. Met. město

1. STÁVAJÍCÍ STAV

Železniční svršek v uvažovaném úseku opravy je tvořen kolejnicemi S49 s upevněním na žebrových podkladnicích a dřevěných pražcích z roku 1985. Kolejnice jsou v obloucích výškově a bočně opotřebené. Pražce vzhledem k jejich roku výroby jsou již na konci své životnosti. Z důvodu nestabilního úseku tratě vedeného v náspu byly na pravé straně dle staničení v km 29,560 – 29,690 osazeny betonové pražce k zamezení sesypávání štěrku za hlavami pražců. V km 29,665 a 29,794 se nachází propustky a v km 30,019 most. V km 29,458; 29,782; 29,892 se nachází železniční přejezdy.

2. POŽADOVANÉ PRÁCE

- Oprava propustku v km 29,793 – přestavba (Příloha 3)
- 29,410 – 29,880 strojní čištění štěrkového lože
- km 29,880 -30,004 (začátek mostu) výměna kolejového lože
- km 30,032 (konec mostu) - 30,055 výměna kolejového lože
- km 29,410-29,994 souvislá výměna pražců DxB, rozdělení „d", pod přejezdovou konstrukcí P4853 rozdělení pražců „u"
- km 29,994-30,004 souvislá výměna pražců DxD s pružným upevněním KS (SKL24), (14ks – pojistné úhelníky)
- km 30,032-30,042 souvislá výměna pražců DxD s pružným upevněním KS (SKL24), (15ks – pojistné úhelníky)
- km 30,042-30,055 souvislá výměna pražců DxB, rozdělení „d"
- osazení pražcových kotev dle předpisu S3/2
- 29,190 – 30,055 souvislá výměna kolejnic
- 29,190 – 29,410 výměna pryžových podložek
- 29,410 – 30,055 doplnění a úprava ŠL
- 29,100 – 30,055 úprava GPK ASP
- 29,190 – km 30,055 zřízení BK
  Pozn. V úseku km 29,190-29,410 jsou pražce B03 s rozdělením „c" vložené v r. 2015, přičemž protisměrné oblouky mají poloměr R=192m a R=199m.
  Zřízení BK bude na základě čl. 26 „Přechodná a ostatní ustanovení" provedeno podle znění již zrušeného předpisu SŽDC S3/2, Tab.1.

  Pozn. Před a za mostním objektem v ev. km 30,018 bude za kolejnicový styk z důvodu dilatace nosné konstrukce zřízeno ochranné kolejové pole na straně od dD3. Adršpach délky 15 m a na straně od dD3. Teplice nad Metují délky 15 m.

- 29,410 – 29,450 pročištění stávajících příkopů vpravo a vlevo
- 29,458 demontáž přejezdové konstrukce s ochrannou kolejnicí a živičným krytem
- 29,458 montáž přejezdové konstrukce s vnitřními pryžovými panely a vnějším živičným krytem (vnitřní panely modul 1,2 m v počtu 4ks (4,8m)
- 29,465 – 29,770 úprava banketu vpravo a vlevo
- 29,460 – 29,770 vysečení svahů náspu kolovou mechanizací s mulčovacím adaptérem
- 29,520 – 29,690 odebrat pražcovou zídku a zřídit rozšíření tělesa náspu vpravo prostřednictvím gabionů k zamezení sesypávání štěrku za hlavami pražců směrem k pozemní komunikaci. **POUŽITÉ KAMENIVO MUSÍ OKROVÝM ODSTÍNEM ODPOVÍDAT BOŽANOVSKÉMU PÍSKOVCI, NAPŘ. KAMENIVO Z LOMU TŁUMACZÓW**, podklad pod gabiony bude zřízen z 200 mm vrstvy štěrkodrti fr. 0/32 a 100 mm vrstvy podkladního betonu C16/20
- úprava povrchu náspu pod gabionovou zídkou
- 29,782 demontáž přejezdové konstrukce s ochrannou kolejnicí a živičným krytem
- 29,782 montáž přejezdové konstrukce s vnitřními pryžovými panely a vnějším živičným krytem (vnitřní panely modul 1,2m v počtu 10ks (12,0m)
- 29,785 – 29,880 úprava banketu vpravo a vlevo
- 29,892 demontáž přejezdové konstrukce s ochrannou kolejnicí a živičným krytem

- 29,892 montáž přejezdové konstrukce s vnitřními pryžovými panely a vnějším živičným krytem (vnitřní panely modul 1,2m v počtu 8ks (9,6m)
- 29,900 – 30,000 úprava zapuštěného ŠL vlevo
- 29,900 – 29,950 úprava zapuštěného ŠL vpravo
- 29,950 – 30,000 úprava banketu vpravo
- 30,019 výměna dřevěných pražců v prostoru výběhů pojistných úhelníků (14ks směr Adršpach, 15ks směr Teplice)
- 29,915 odstranění 3 ks betonových základů el. sloupů
- oprava propustku v km 29,793 viz samosatná příloha (Technická specifikace zakázky SMT)
- geodetické práce + osazení značek bodového pole
- likvidace výzisku starých zaj. značek
- obnova nátěru staničníků + výměna poškozených
- osazení „žlutých" staničníků pro přejezd P4853 (dle SŽcz D1 ČÁST PRVNÍ, čl. 137, odst.(1), písmeno b) a odst.(3), písmeno a) do km 29,2 a do km 30,2
  pro opačný směr jízdy zároveň vždy osadit (na společný sloupek pomocí oboustranných úchytů) také „bílý" staničník 29,2 a 30,2
  staničníky dodat v provedení „vysoká, na kratší straně postavená obdélníková deska, úzký typ"
- osazení sklonovníku (cca km 29,990; přesná poloha vyplyne z projektu)
- demontáž a likvidace výzisku dřevěných pražců dle předkategorizace
- roztřídění výzisku kolejnic a drobného materiálu dle předkategorizace, převoz a uložení dle dispozic zadavatele
- likvidace výzisku polyetylenových a pryžových podložek
- vytyčení inženýrských sítí + dozor
- nezadatelné práce SMT, SSZT, SEE, ČD – Telematiky, SŽT a SŽG
- zajištění objízdné trasy (3x přejezd)
- zajištění projednání dopravního omezení pro provedení prací na železničním náspu
- projednání s odbornými správami OŘ Hradec Králové, ČD – Telematikou a SŽT
- vyhotovení realizační projektové dokumentace (3 listinná vyhotovení a 1 digitální vyhotovení) a dokumentace skutečného provedení stavby (2 listinná vyhotovení a 1 digitální vyhotovení).

3. MATERIÁLOVÉ ZAJIŠTĚNÍ

Objednatel: nové kolejnice (tv. 49E1, třídy R260, délky 75m), vystrojené pražce (včetně kompletů tv. B 91T/2 (49E1)). Místo dodání žst. Teplice nad Metují SK8.
Zhotovitel: ostatní potřebný materiál

4. VYHOTOVENÍ REALIZAČNÍ PROJEKTOVÉ DOKUMENTACE:

- Návrh parametrů koleje bude zpracován pro rychlost V=45 km/h a V130=50 km/h.
- Parametry konstrukčního a geometrického uspořádání koleje budou přednostně navrhovány do mezních hodnot dle ČSN 73 6360-1 vyjma parametru nedostatku převýšení v rychlostním profilu V130. Překročení mezních hodnot ve smyslu ČSN 73 6360-1 bude projednáno se Zadavatelem v rámci pracovních porad nebo v rámci připomínkového řízení.
- Nedostatky převýšení na maximálních hodnotách jednotlivých rychlostních profilů tj. 100/130 mm budou navrhovány pouze výjimečně, k odstranění lokálních propadů rychlostí, jinak bude navrhována přednostně rezerva do maximální hodnoty 5 – 10 mm z důvodu limitů hodnocení geometrických veličin dle ČSN 73 6360-2.
- U jednotlivých směrových oblouků bude preferováno řešení s kružnicovou částí o jednom poloměru zaokrouhleném na celé metry se stejně dlouhými krajními přechodnicemi zaokrouhlenými na celé metry.

- Směrové posuny budou přednostně navrženy v hodnotách do 250 mm a s ohledem na stávající objekty železničního spodku (propustky, mosty, zdi, tunely atd.). Směrové posuny mohou být v případech dostatečné šířky drážního tělesa navrženy i nad tuto hodnotu, přičemž důvod navrhovaného řešení (např. zmírnění nebo úplné odstranění propadu rychlosti nebo např. zjednodušení směrových poměrů snížením počtu poloměrů ve složeném oblouku či úplné odstranění složeného oblouku) bude popsán v technické zprávě. V místě stávajících propustků a mostů bude preferováno řešení s co nejmenší excentricitou osy koleje vůči ose objektu, avšak zároveň s preferencí zásad uvedených v tomto a v předchozích bodech výše.
- U mostů bez průběžného kolejového lože, které nejsou součástí stavebních prací (ani navazujících/souvisejících již probíhajících či připravovaných staveb/projektů) bude respektována jejich stávající poloha a převýšení s navrhovanými příčnými posuny max. 20 mm; větší příčný posun na mostech (např. z důvodu minimalizace excentricity osy koleje vůči ose nosné konstrukce objektu, či z důvodu zmírnění nebo úplného odstranění propadu rychlosti) je možný, ale pouze po předchozím projednání se Zadavatelem. Na mostech s mostnicemi se připouští úprava převýšení.
- Začátek projektovaného úseku bude směrově a výškově navázán na platný stavební (případně nestavební) projekt z archivu Zadavatele.
- Konec projektovaného úseku bude směrově a výškově navázán na platný stavební projekt „Rekonstrukce dopravny Teplice n. Met. město".

5. PŘÍLOHY

Příloha 1 – Nákresný přehled železničního svršku

Příloha 2 – Evidenční listy přejezdů

Příloha 3 – Specifikace opravy propustku v km 29,793

Výkonná jednotka

65000 - ST Hradec Kralove

Označení traťového def.úseku

R62700

NÁKRESNÝ PŘEHLED ŽELEZNIČNÍHO SVRŠKU

Pro potřebu správce trati

TDNU:

Teplice nad Metují - Trutnov střed

ŘÁD KOLEJE:

kolej A:	od km	do km	řád
	82.602	82.635	5
	31.689	127.039	6

Stavební délka v km :
kolej A: 32.626

Největší traťová rychlost (km/hod):
kolej A:

od km	do km	V	V130	V150	Vk
82.602	82.606	60	-	-	-
82.606	82.635	80	-	-	-
31.689	31.551	40	-	-	-
31.551	30.477	50	-	-	-
30.477	30.191	40	-	-	-
30.191	30.006	30	-	-	-
30.006	29.885	20	-	-	-
29.885	29.704	40	-	-	-
29.704	24.920	50	-	-	-
24.920	24.645	40	-	-	-
24.645	18.031	50	-	-	-
18.031	17.763	40	-	-	-
17.763	17.573	50	-	-	-
17.573	17.390	30	-	-	-
17.390	16.966	50	-	-	-
16.966	16.552	40	-	-	-
16.552	12.525	45	-	-	-
12.525	11.566	40	-	-	-
11.566	8.840	50	-	-	-
8.840	7.863	40	-	-	-
7.863	3.554	45	-	-	-
3.554	3.510	20	-	-	-
3.510	2.960	45	-	-	-
2.960	0.188	50	-	-	-
128.131	127.039	40	-	-	-

Největší dovolená hmotnost na nápravu:

kolej A:	od km	do km	tun
	31.689	127.039	20.0

Kolej A představuje referenční kolej č. 1

označení trati: R62700(R)
identifikátor supertrasy: N471021 1
uživatelské označení: Trutnov stred-Teplice nad Metuji

Délka koleje podle soustav železničního svršku v km

Kolej / pás	Soustava						
	R65	UIC60	S49	T	A	XA	Ostatní
A / L			27.125	5.418	0.084		
A / P			27.279	5.264	0.084		
B / L							
B / P							

Správnost stavu potvrzuje					
ke dni	podpis	ke dni	podpis	ke dni	podpis

Legenda

Označení tvaru kolejnic

R65 — oranžová
49E1 — zelená
T — fialová
A — modrá
XA — červená
60E1,60E2 — hnědá
ostatní slabší než 34kg/m
žlutá

Neuvedené tvary kolejnic se barevně označí dle hmotnostně nejbližší kategorie

Absorbéry

(typ Vossloh I a II, Corus, Jiné - V1,V2,CO,J)
Silnější čára na vnitřní hraně (dle koleje blíže ose staničení) obdelníka tvaru svršku v barvě odpovídající tvaru svršku.

Označení mostů

stanič.středu ve tvaru vypoč.střed / EKM, nebo naopak(EKM červeně vždy blíže mostu) příklad: mmm / kkk.mmm
pod 50 m nad 50 m
bez průb.kol.lože
s průb.kol.ložem
ocel bez průb.kol.lože
ocel s průb.kol.ložem

Označení propustků

stanič.středu ve tvaru vypoč.střed / EKM, nebo naopak(EKM červeně vždy blíže propustku) příklad: mmm / kkk.mmm
propustek

Označení tunelů

s číslem a se staničením začátku a konce
tunel

Označení přejezdů

P55664...číslo přejezdu červené, stanič.středu ve tvaru vypoč.střed / EKM, nebo naopak(EKM vždy blíže přejezdu červené) příklad: mmm /kkk.mmm
přejezd

Označení návěstidel

se staničením
návěstidlo na stožáru
a na krakorci
návěstidlo na návěstní lávce

Označení dilatačních zařízení

se staničením
dilatační zařízení

Označení kolejnic. mazníků

se staničením
mechanický elektrický jiný
maže pásy: pravý, levý, oba:

Magnetický informační bod

Balízová skupina

Magnet.značka pro měř.vozy

Popis rychlosti

dle TTP V/V130 /V150 /Vk
V pro hnací vozidla skupiny přechodnosti 1 a 2
V130 /V150 pro vozidla vyhovující provozu s nedostatkem převýšení 130/150 mm
Vk pro vozidla s naklápěcími skříněmi

Tvary směrových poměrů

přímá
kružnicový oblouk pravý bez přechodnic
pravý oblouk s jednou přechodnicí
pravý oblouk s dvěma přechodnicemi
složený oblouk pravý bez mezilehlých přechodnic
složený oblouk pravý mezilehlá přechodnice s rostoucí křivostí
složený oblouk pravý mezilehlá přechodnice s klesající křivostí
složený oblouk levý mezilehlá přechodnice s rostoucí křivostí
složený oblouk levý mezilehlá přechodnice s klesající křivostí

Označení zastávky

se staničením začátku a konce nástupiště

120138 Horní Pohleď

umístění nástupiště vlevo ve směru staničení

120138 Horní Pohleď

umístění nástupiště vpravo ve směru staničení

Označení stanice

bez staničení

1201T1 zst. Světlá nad Sázavou

Typy kolejnicových podpor

PR	pražce
MO	mostnice, pozednice
PM	podélné pod. na mostě
PJ	podélné podpory jiné
PD	pevná jízdní dráha
PP	konstr. PJD podobná
PU	přímé uložení
DP	dělené pražce
JI	jiné

Podpražcové podložky

Silná modrá čára na spod.hraně oblasti kolej.podpory. Popis nad čarou kol.podpory doplněn o podpr.podložky MAT/TUH

MATERIÁL

PU	polyuretan
PR	pryž
EL	EVA (Lupolen)
SM	směs
J	jiný

TUHOST

H	homogenní
S	smíšená

Označení pražců

PRAŽCE DŘEVĚNÉ-TYP

D	dub
B	buk
TOS	tvrdý ostatní
MEK	měkký
LEP	lepený
DRC	z dřevních částic
T	tropické dřeviny

PRAŽCE BETONOVÉ-TYP

B03,B03R	betonový B03,B03R
B70	betonový B70
B91	betonový B91
B91P,B91T	betonový B91P,B91T
B91S	betonový B91S
B91SZ	bet.B91S zkrac.,u.W
BC12	betonový BC12
BV08	bet. mezivyh. bezp. W
BV08Z	bet. přech. bezp. u
DT5,DT8	betonový Dosta T5,T8
DZP10	betonový DZP10T5
OSTP	ostatní bet. příčné
OSTV	ost. bet. výhybkové
PB2,PB3	betonový PB2, PB3
PB76	bet. bezp. úzkorozchod
PAB	betonový PAB
PBN	betonový PBN
PKK13	betonový PKK13
SB2,SB5,SB6	betonový SB2, SB5, SB6
SB3/4	betonový SB3/4
SB8	betonový SB8, SB8P
U94	betonový U94
UVAR	výhybkový ÚVAR
VPS	výhybkový STIARM
VUS	betonový VUS
WBG	pod vyhybkami WBG

PRAŽCE OCELOVÉ-TYP

I	s izolací
B	bez izolace
Y	tvaru Y

Zvýraznění začátku či konce trasy

nejsou-li v obou kolejích stejné

Oblast s koeficientem

kontrakce/dilatace

0.998

Označení vztažné koleje

Kolej A	Souvislé práce(novostavba, modernizace, optimalizace, rekonstrukce, oprava, údržba, likvidace)	
	Poslední modernizace či rekonstrukce	
	Zkušební úseky	
	Přidržné kolejnice	
	Druh kolejového lože	
	Kolejnicové podpory - druh, rozdělení, rok zprovoznění, podpražcové podložky (typ, tuhost)	
	Kolejnice	tvar / jakost, délka kolejových polí materiál-nový,užitý,rok zprovoznění
	Výhybky	poměr a poloměr odbočné větve nebo úhel odbočení materiál-nový, užitý, rok zprovoznění
	Absorbéry	
	Bezstyková kolej, úsek s pražcovými kotvami	
	Sklonové poměry	staničení, délka v m sklon v promilích
	Součinitel sklonu vzestupnice 'n'	
	Délka přechodnice / vzestupnice v m	
	Směrové poměry	poloměr / převýšení pravého oblouku délka kružnicové části pravého oblouku, délka přímé délka kružnicové části levého oblouku poloměr / převýšení levého oblouku staničení ZP, ZO, KO, KP, BO
	Rychlosti ve správném směru dle TTP (V/V130/V150/Vk)	
	Rychlosti v opačném směru dle TTP (V/V130/V150/Vk)	
	Mosty, tunely, propustky staničení středu mostu nebo propustku nebo portálů tunelu, červeně evid.KM a číslo tunelu	
	staničení nástupišť v zastávkách Stanice, zastávky-nástupiště Staničeni výhybek	

Počátky balízových skupin, vztažných bodů magnet.značek a IB
Staničeni magnet.značek a IB - kolej A
Staničeni návěstidel a přejezdů (číslo, evid.KM/KM středu) - kolej A
Nastavení vztažnosti koleje A v supertrasách.
Výhybky,DZ v hlavní koleji, návěstidla, přejezdy, kolejnicové mazníky
Nastavení vztažnosti koleje B v supertrasách.
Staničeni návěstidel a přejezdy (číslo, KM středu/evid.KM) kolej B
Staničeni magnet.značek a IB - kolej B
Počátky balízových skupin, vztažných bodů magnet.značek a IB

Osová vzdálenost koleje A a B v m

Staničení v km, abnormální hektometry

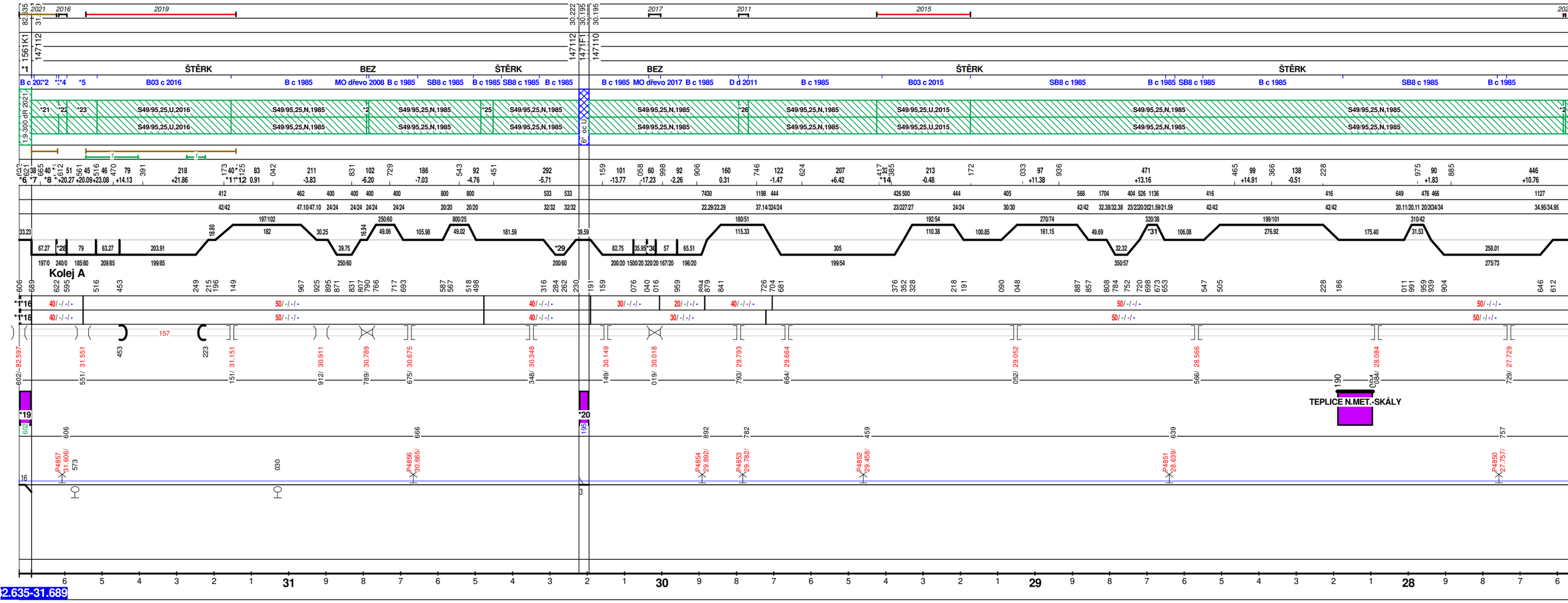
ŠTĚRK
BEZ
ŠTĚRK
BEZ
ŠTĚRK
ŠTĚRK
Kolej A
TEPLICE N.MET.-SKÁLY

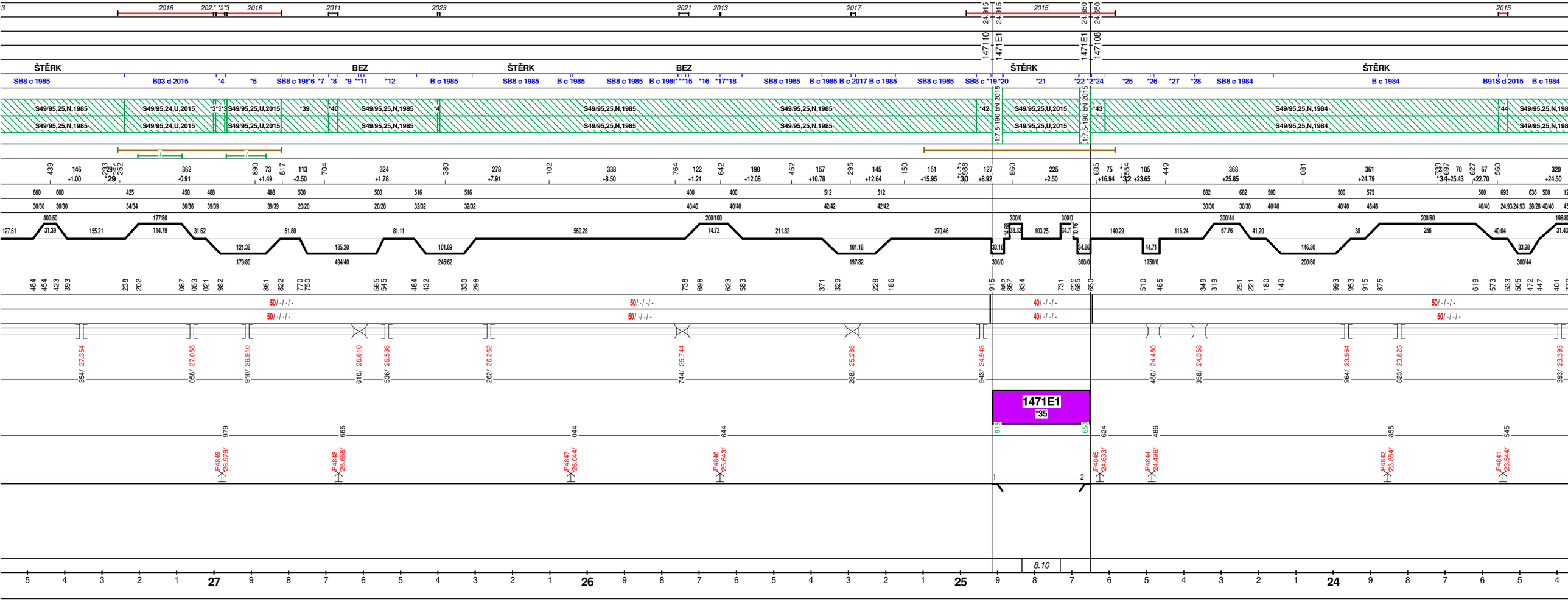
ŠTĚRK
BEZ
ŠTĚRK
BEZ
ŠTĚRK
ŠTĚRK
147110
1471E1
1471E1
147108
1471E1
*35

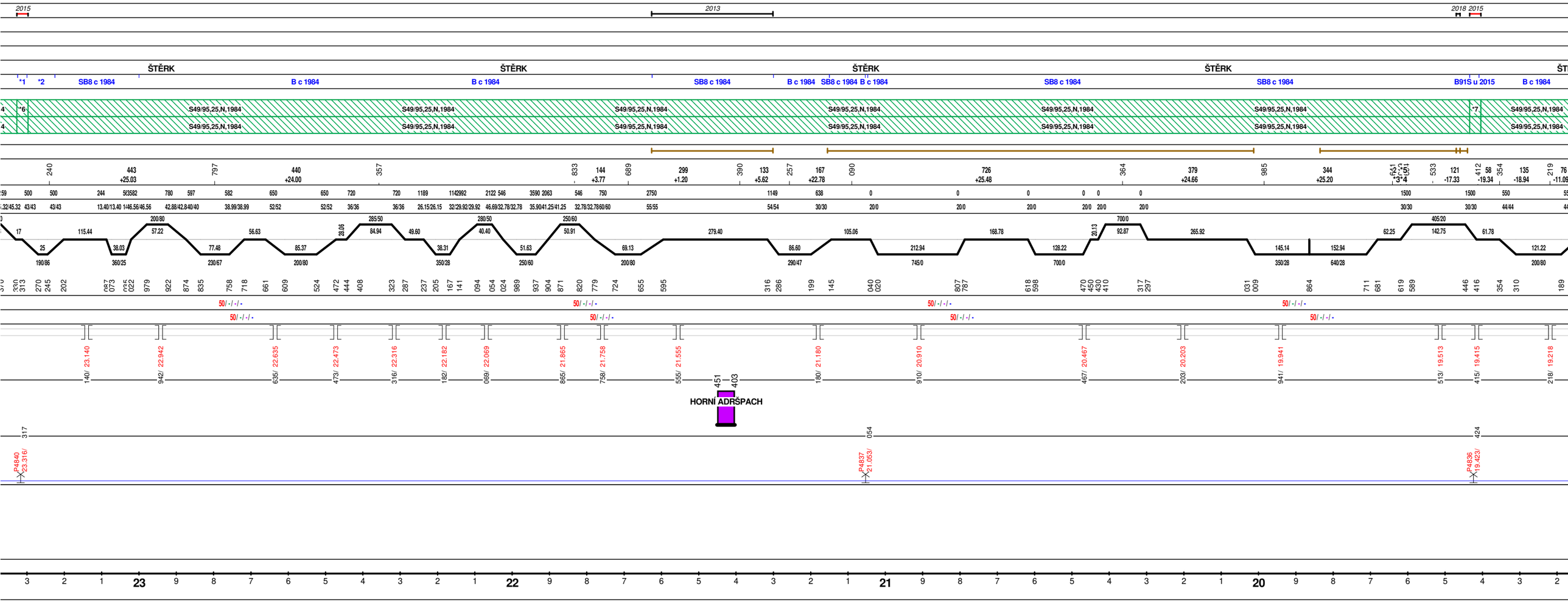
2015
2013
2018 2015
ŠTĚRK
SB8 c 1984
B c 1984
B91S u 2015
S49/95,25,N,1984
HORNÍ ADRŠPACH
P4840 23.316/
P4837 21.053/
P4836 19.423/

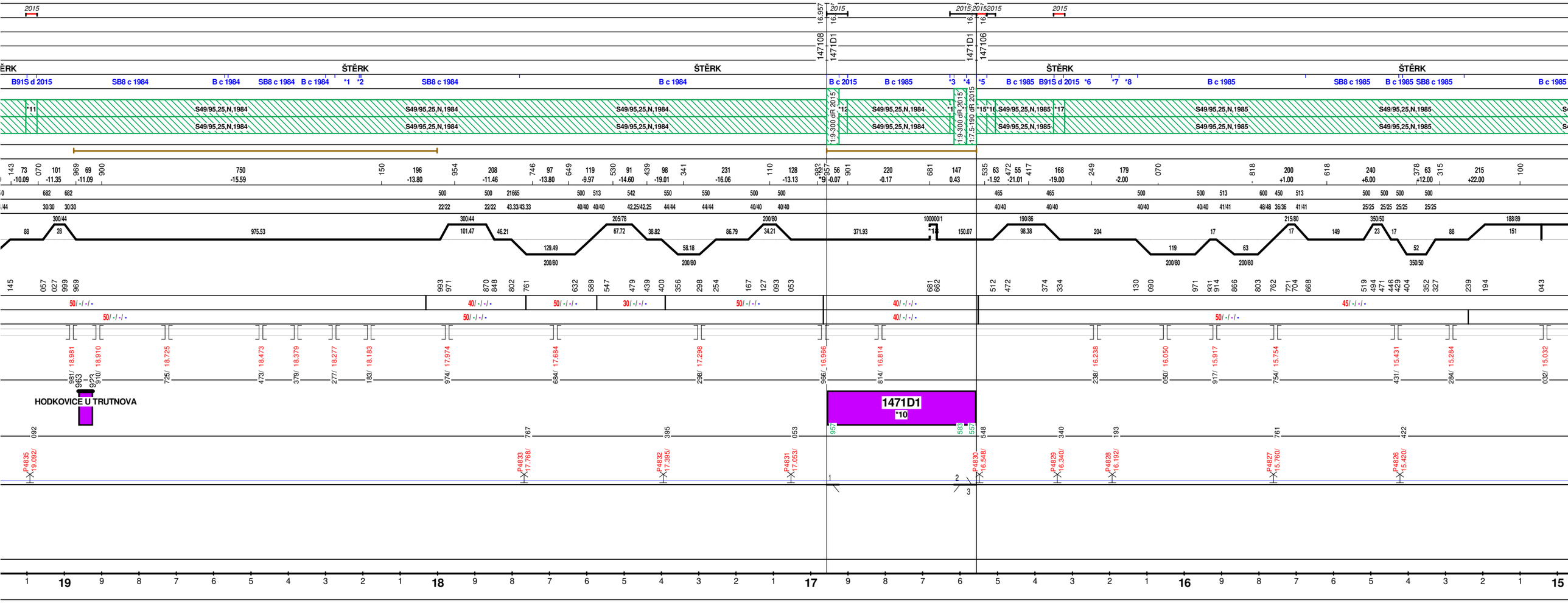
ŠTĚRK
HODKOVICE U TRUTNOVA
1471D1
*10
147108
147106
B91S d 2015
SB8 c 1984
B c 1984
B c 2015
B c 1985
B91S d 2015
B c 1985
SB8 c 1985
B c 1985 SB8 c 1985
S49/95,25,N,1984
S49/95,25,N,1985
1:9-300 dR 2015
1:7.5-190 dR 2015

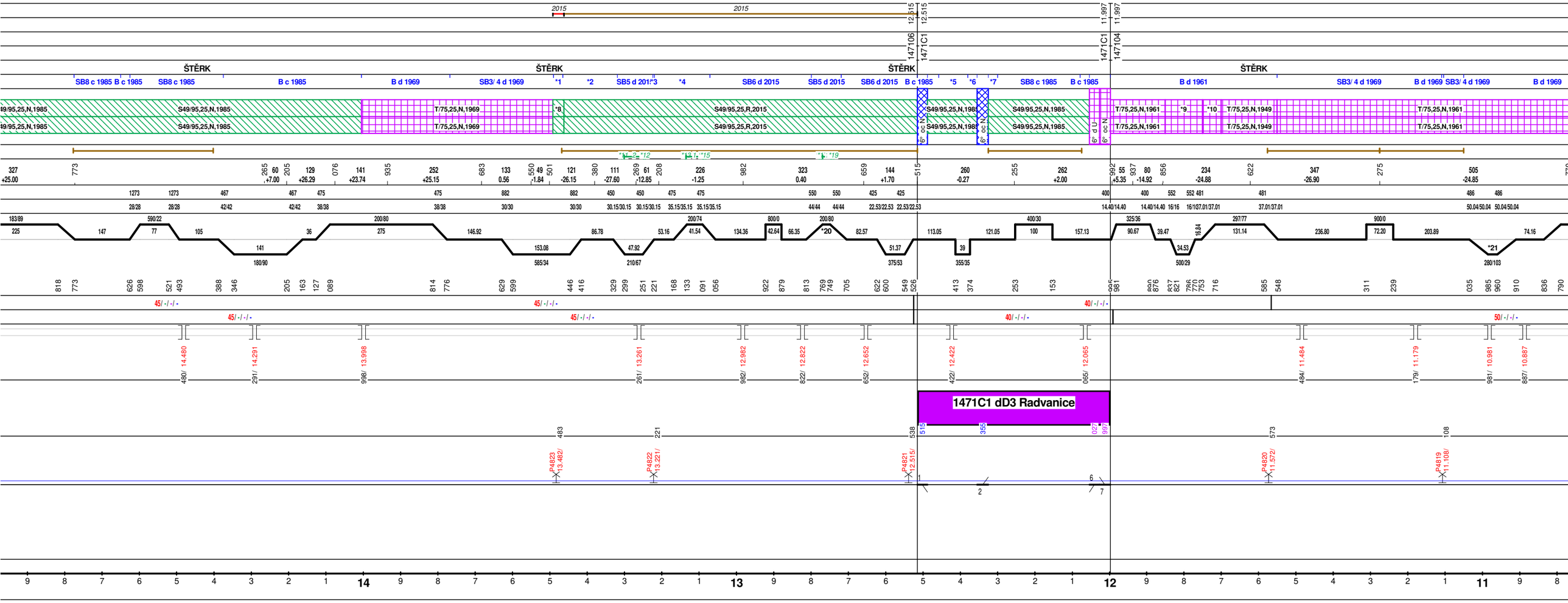
1471C1 dD3 Radvanice
ŠTĚRK
SB8 c 1985 B c 1985 SB8 c 1985 B c 1985 B d 1969 SB3/ 4 d 1969 *1 *2 SB5 d 201!*3 *4 SB6 d 2015 SB5 d 2015 SB6 d 2015 B c 1985 *5 *6 *7 SB8 c 1985 B c 1985 B d 1961 SB3/ 4 d 1969 B d 1969 SB3/ 4 d 1969 B d 1969
S49/95,25,N,1985
T/75,25,N,1969
S49/95,25,R,2015
S49/95,25,N,1985
T/75,25,N,1961
T/75,25,N,1949
*8 *9 *10
6° oc N
6° d U
147106 1471C1 1471C1 147104

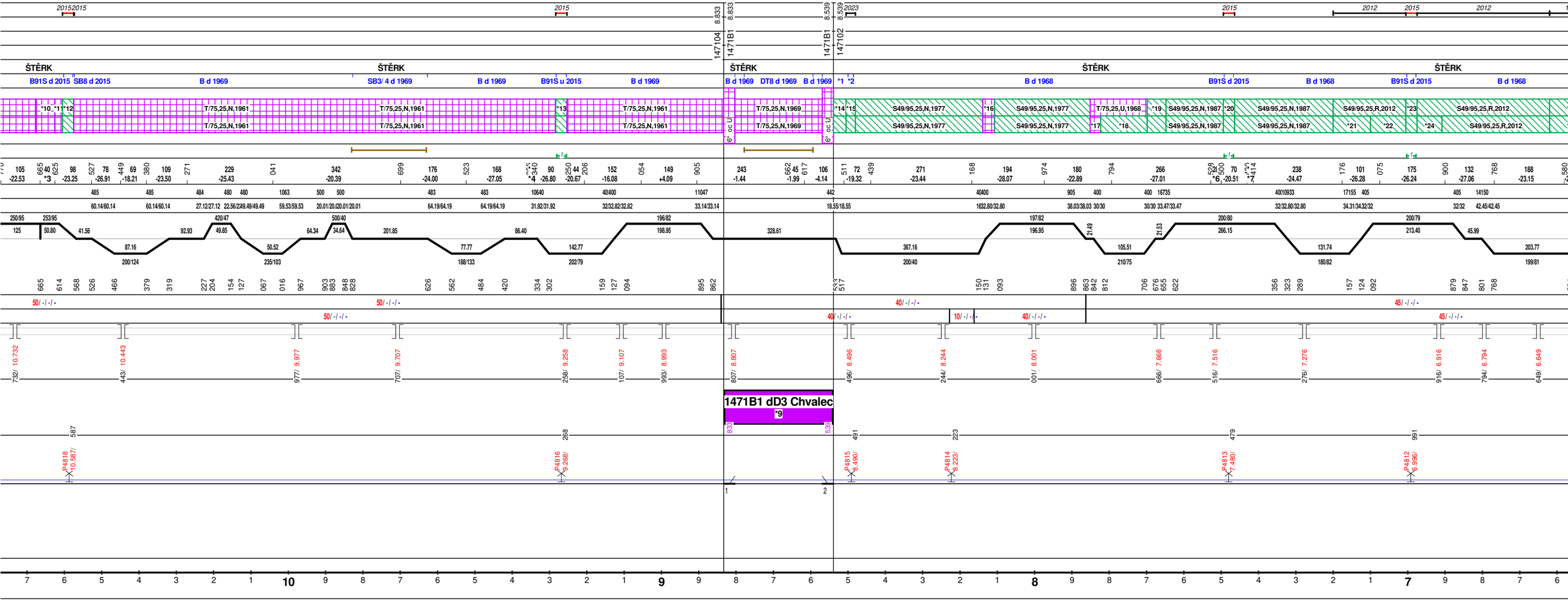
ŠTĚRK
B91S d 2015
SB8 d 2015
B d 1969
SB3/ 4 d 1969
B91S u 2015
DT8 d 1969
B d 1968
1471B1 dD3 Chvalec
*9

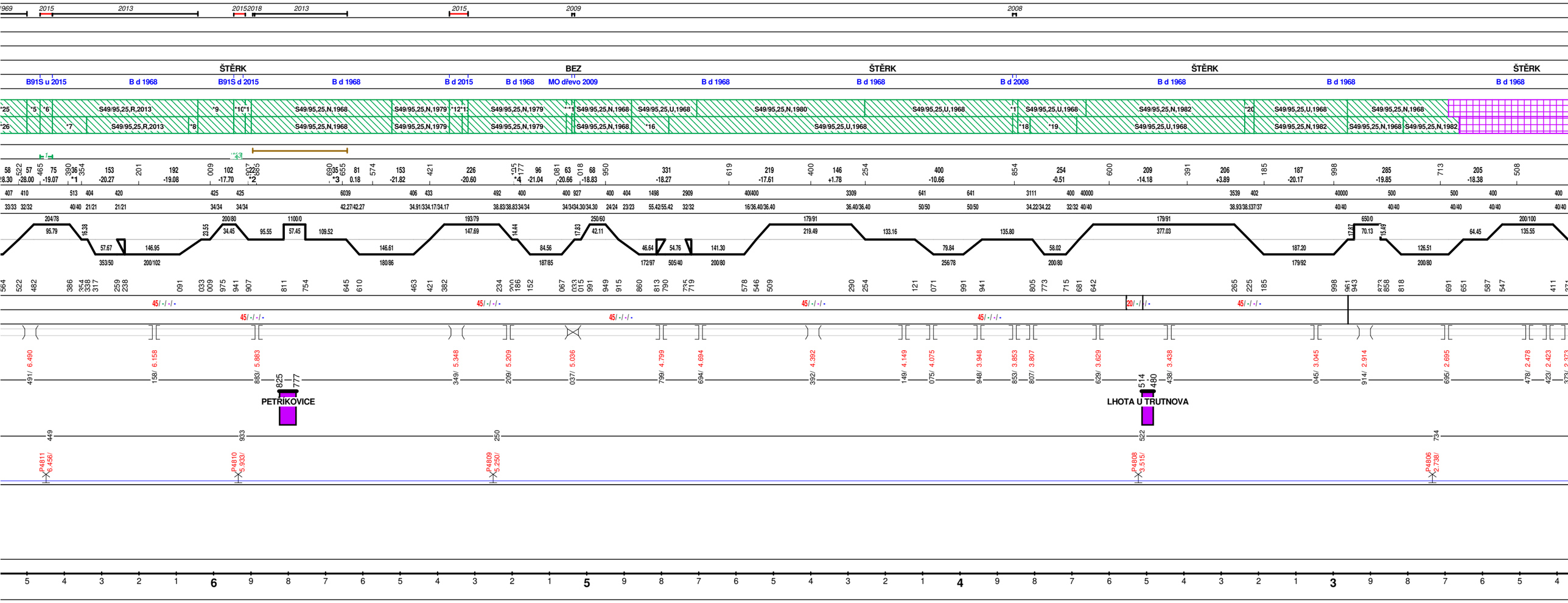
ŠTĚRK
BEZ
ŠTĚRK
ŠTĚRK
ŠTĚRK
B91S u 2015
B d 1968
B91S d 2015
B d 1968
B d 2015
B d 1968
MO dřevo 2009
B d 1968
B d 1968
B d 2008
B d 1968
B d 1968
B d 1968
PETRIKOVICE
LHOTA U TRUTNOVA

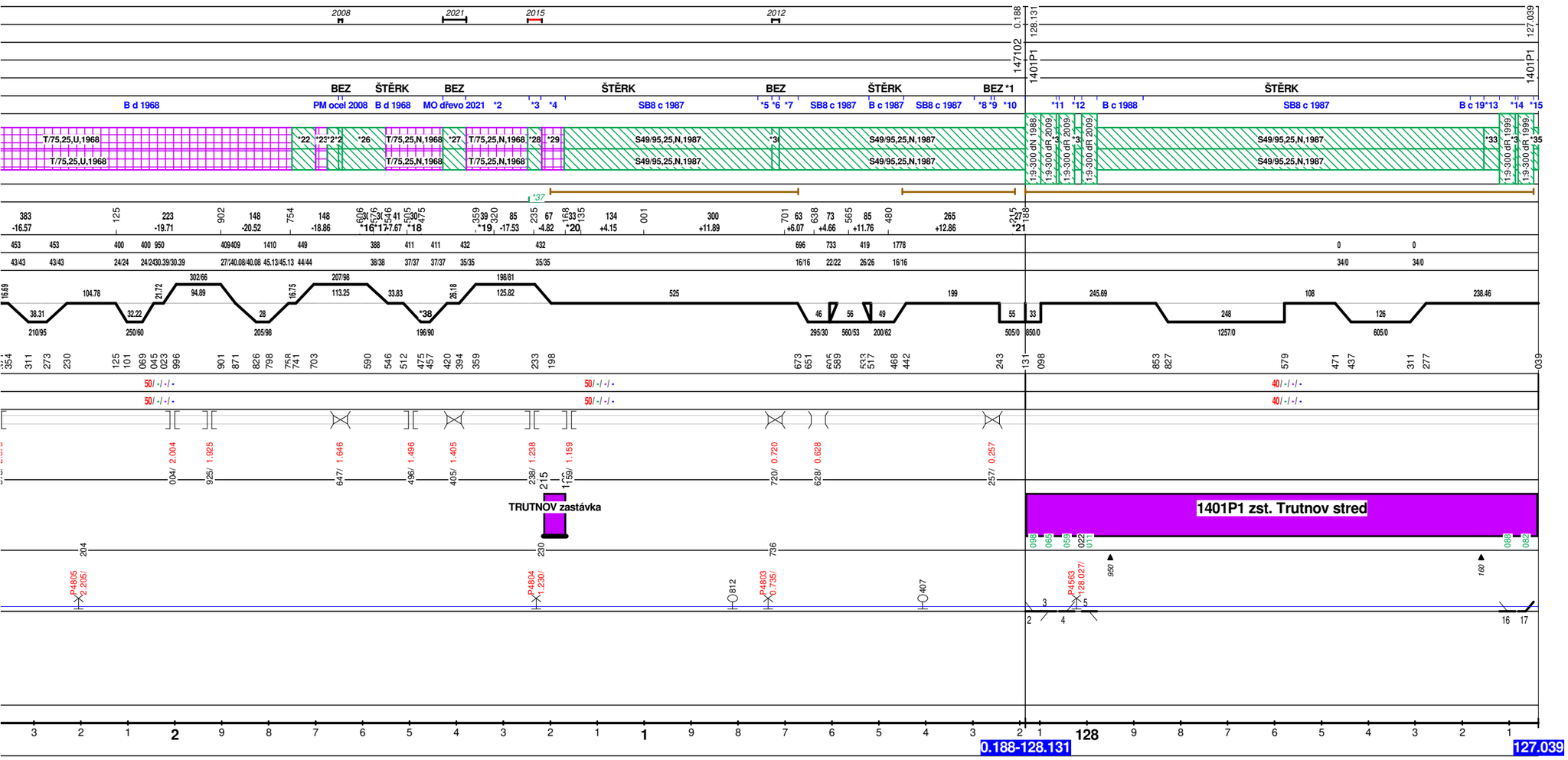
TRUTNOV zastávka
1401P1 zst. Trutnov střed
0.188-128.131
127.039

Nezobrazené údaje (*) - kolej A

1/ 1 82.602 - 82.635 ŠTĚRK, délka:33.23 m
1/ 2 31.682 - 31.622 B91S c 2021, zprůj:12. 04. 2021, délka:60.00,
1/ 3 31.622 - 31.616 B c 1985, zprůj:30. 09. 1985, délka:6.00,
1/ 4 31.616 - 31.594 D d 2016, zprůj:31. 03. 2016, délka:22.00,
1/ 5 31.594 - 31.513 B c 1985, zprůj:30. 09. 1985, délka:81.00,
1/ 6 82.602 - 82.621 sklon +6.50
1/ 7 82.621 - 31.665 sklon +12.00
1/ 8 31.665 - 31.625 sklon +25.00
1/ 9 31.625 - 31.612 sklon +20.84
1/ 10 31.625 - 31.612 délka 13
1/ 11 31.173 - 31.133 sklon +11.30
1/ 12 31.133 - 31.125 sklon +3.55
1/ 13 31.133 - 31.125 délka 8
1/ 14 29.417 - 29.385 sklon +4.17
1/ 15 82.602 - 82.606 60/-/-/-, délka:33.230
1/ 16 82.606 - 82.635 80/-/-/-, délka:33.230
1/ 17 82.602 - 82.606 60/-/-/-, délka:33.230
1/ 18 82.606 - 82.635 80/-/-/-, délka:33.230
1/ 19 1561K1 1561K1 zst. Teplice nad Metuji
1/ 20 1471F1 1471F1 nz. Teplice nad Metuji mesto
1/ 21 31.689 - 31.616 S49/95,25,N,1985, S49 , L P
1/ 22 31.616 - 31.594 S49/95,22,N,2016, S49 , L P
1/ 23 31.594 - 31.513 S49/95,25,N,1985, S49 , L P
1/ 24 30.791 - 30.785 S49/95,6,N,2008, S49 , L P
1/ 25 30.485 - 30.452 S49/95,25,U,1985, S49 , L P
1/ 26 29.794 - 29.768 S49/95,25,N,2011, S49 , L P
1/ 27 27.584 - 27.578 S49/95,6,N,2023, S49 , L P
1/ 28 31.622 - 31.595 , délka kruž. části 26.92
1/ 29 30.284 - 30.262 , délka kruž. části 22.41
1/ 30 30.040 - 30.016 , délka kruž. části 24.38
1/ 31 28.698 - 28.673 , délka kruž. části 25.02
2/ 1 26.995 - 26.994 R, datum zprůj.:21. 03. 2016, délka:1.00 m
2/ 2 26.994 - 26.971 R, datum zprůj.:11. 12. 2015, délka:23.00 m
2/ 3 26.971 - 26.965 R, datum zprůj.:15. 11. 2023, délka:6.00 m
2/ 4 26.994 - 26.969 SB8 d 1985, zprůj:30. 09. 1985, délka:25.00,
2/ 5 26.969 - 26.820 B03 d 2015, zprůj:11. 12. 2015, délka:149.00,
2/ 6 26.746 - 26.733 B c 1985, zprůj:30. 09. 1985, délka:13.00,
2/ 7 26.733 - 26.693 SB8 c 1985, zprůj:30. 09. 1985, délka:40.00,
2/ 8 26.693 - 26.668 SB8 d 2011, zprůj:30. 10. 2011, délka:25.00,
2/ 9 26.668 - 26.613 B c 1985, zprůj:30. 09. 1985, délka:55.00,
2/ 10 26.613 - 26.606 MO dřevo 2008, zprůj:30. 09. 2008, délka:7.00,
2/ 11 26.606 - 26.598 B c 1985, zprůj:30. 09. 1985, délka:8.00,
2/ 12 26.598 - 26.457 SB8 c 1985, zprůj:30. 09. 1985, délka:141.00,
2/ 13 25.754 - 25.746 B c 2021, zprůj:23. 04. 2021, délka:8.00,
2/ 14 25.746 - 25.736 MO dřevo 2021, zprůj:23. 04. 2021, délka:10.00,
2/ 15 25.736 - 25.728 B c 2021, zprůj:23. 04. 2021, délka:8.00,
2/ 16 25.728 - 25.645 B c 1985, zprůj:30. 09. 1985, délka:83.00,
2/ 17 25.645 - 25.642 B c 2013, zprůj:30. 10. 2013, délka:3.00,
2/ 18 25.642 - 25.585 B c 1985, zprůj:30. 09. 1985, délka:57.00,
2/ 19 24.918 - 24.915 VPS c 2015, zprůj:11. 12. 2015, délka:3.00,
2/ 20 24.886 - 24.883 VPS c 2015, zprůj:11. 12. 2015, délka:3.00,
2/ 21 24.883 - 24.682 SB6 c 2015, zprůj:11. 12. 2015, délka:201.00,
2/ 22 24.682 - 24.679 VPS c 2015, zprůj:11. 12. 2015, délka:3.00,
2/ 23 24.650 - 24.647 VPS c 2015, zprůj:11. 12. 2015, délka:3.00,
2/ 24 24.647 - 24.611 SB6 c 2015, zprůj:11. 12. 2015, délka:36.00,
2/ 25 24.611 - 24.490 SB8 c 1984, zprůj:30. 09. 1984, délka:121.00,
2/ 26 24.490 - 24.480 B c 1984, zprůj:30. 09. 1984, délka:10.00,
2/ 27 24.480 - 24.372 SB8 c 1984, zprůj:30. 09. 1984, délka:108.00,
2/ 28 24.372 - 24.365 B c 1984, zprůj:30. 09. 1984, délka:7.00,
2/ 29 27.293 - 27.264 sklon -1.00
2/ 30 24.999 - 24.988 sklon +13.79
2/ 31 24.999 - 24.988 délka 11
2/ 32 24.560 - 24.554 sklon +22.85
2/ 33 24.560 - 24.554 délka 6
2/ 34 23.720 - 23.697 sklon +23.91
2/ 35 1471E1 1471E1 dD3 Adrspach
2/ 36 27.001 - 26.995 S49/95,6,N,2023, S49 , L P
2/ 37 26.995 - 26.971 S49/95,24,U,2015, S49 , L P
2/ 38 26.971 - 26.965 S49/95,6,N,2023, S49 , L P
2/ 39 26.820 - 26.693 S49/95,25,N,1985, S49 , L P
2/ 40 26.693 - 26.668 S49/95,25,U,2011, S49 , L P
2/ 41 26.401 - 26.395 S49/95,6,N,2023, S49 , L P
2/ 42 24.957 - 24.915 S49/95,25,U,2015, S49 , L P
2/ 43 24.650 - 24.611 S49/95,25,U,2015, S49 , L P
2/ 44 23.557 - 23.532 S49/95,25,N,2015, S49 , L P
3/ 1 23.325 - 23.300 B91S d 2015, zprůj:11. 12. 2015, délka:25.00,
3/ 2 23.300 - 23.225 B c 1984, zprůj:30. 09. 1984, délka:75.00,
3/ 3 19.641 - 19.619 sklon 0.20
3/ 4 19.619 - 19.604 sklon +5.47
3/ 5 19.619 - 19.604 délka 15
3/ 6 23.327 - 23.297 S49/95,30,N,2015, S49 , L P
3/ 7 19.434 - 19.404 S49/95,30,N,2015, S49 , L P
4/ 1 18.275 - 18.210 SB8 c 1984, zprůj:30. 09. 1984, délka:65.00,
4/ 2 18.210 - 18.205 B c 1984, zprůj:30. 09. 1984, délka:5.00,
4/ 3 16.627 - 16.616 B c 2015, zprůj:11. 12. 2015, délka:11.00,
4/ 4 16.583 - 16.582 B c 2015, zprůj:11. 12. 2015, délka:1.00,
4/ 5 16.557 - 16.529 B91S d 2015, zprůj:11. 12. 2015, délka:28.00,
4/ 6 16.323 - 16.195 SB8 c 1985, zprůj:30. 09. 1985, délka:128.00,
4/ 7 16.195 - 16.175 B c 1985, zprůj:30. 09. 1985, délka:20.00,
4/ 8 16.175 - 16.125 SB8 c 1985, zprůj:30. 09. 1985, délka:50.00,
4/ 9 16.982 - 16.957 sklon -0.17
4/ 10 1471D1 1471D1 dD3 Janovice u Trutnova
4/ 11 19.103 - 19.073 S49/95,30,N,2015, S49 , L P
4/ 12 16.924 - 16.902 S49/95,22,U,2015, S49 , L P
4/ 13 16.627 - 16.616 S49/95,11,U,2015, S49 , L P
4/ 14 16.583 - 16.582 S49/95,1,N,2015, S49 , L P
4/ 15 16.557 - 16.529 S49/95,25,N,2015, S49 , L P
4/ 16 16.529 - 16.506 S49/95,23,N,2015, S49 , L P
4/ 17 16.350 - 16.320 S49/95,25,N,2015, S49 , L P
4/ 18 16.681 - 16.662 , délka kruž. části 19.30
5/ 1 13.490 - 13.465 B91S d 2015, zprůj:11. 12. 2015, délka:25.00,
5/ 2 13.465 - 13.319 SB6 d 2015, zprůj:13. 11. 2015, délka:146.00,
5/ 3 13.224 - 13.220 B d 1969, zprůj:30. 09. 1969, délka:4.00,
5/ 4 13.220 - 13.071 SB5 d 2015, zprůj:13. 11. 2015, délka:149.00,
5/ 5 12.458 - 12.380 SB8 c 1985, zprůj:30. 09. 1985, délka:78.00,
5/ 6 12.380 - 12.355 B c 1985, zprůj:30. 09. 1985, délka:25.00,
5/ 7 12.325 - 12.300 B c 1985, zprůj:30. 09. 1985, délka:25.00,
5/ 8 13.492 - 13.462 S49/95,30,N,2015, S49 , L P
5/ 9 11.850 - 11.750 T/75,25,N,1949, T , L P
5/ 10 11.750 - 11.700 T/75,25,N,1961, T , L P
5/ 11 13.307 - 13.301 četnost:3, délka:6.00,
5/ 12 13.249 - 13.244 četnost:3, délka:5.00,
5/ 13 13.137 - 13.135 četnost:2, délka:2.00,
5/ 14 13.090 - 13.088 četnost:2, délka:2.00,
5/ 15 13.088 - 13.082 četnost:3, délka:6.00,
5/ 16 12.778 - 12.773 četnost:3, délka:5.00,
5/ 17 12.773 - 12.769 četnost:2, délka:4.00,
5/ 18 12.747 - 12.744 četnost:2, délka:3.00,
5/ 19 12.744 - 12.739 četnost:3, délka:5.00,
5/ 20 12.769 - 12.749 , délka kruž. části 19.65
5/ 21 10.985 - 10.960 , délka kruž. části 25.03
6/ 1 8.539 - 8.500 B d 1968, zprůj:30. 09. 1968, délka:39.00,
6/ 2 8.500 - 8.485 D d 2008, zprůj:30. 09. 2008, délka:15.00,
6/ 3 10.665 - 10.625 sklon -20.67
6/ 4 9.355 - 9.340 sklon -23.50
6/ 5 9.355 - 9.340 délka 15
6/ 6 7.528 - 7.500 sklon -20.69
6/ 7 7.430 - 7.414 sklon -20.69
6/ 8 7.430 - 7.414 délka 16
6/ 9 1471B1 1471B1 dD3 Chvalec
6/ 10 10.675 - 10.625 T/75,25,N,1936, T , L P
6/ 11 10.625 - 10.605 T/75,20,N,1961, T , L P
6/ 12 10.605 - 10.575 S49/95,30,N,2015, S49 , L P
6/ 13 9.283 - 9.253 S49/95,30,N,2015, S49 , L P
6/ 14 8.539 - 8.505 S49/95,25,N,1977, S49 , L P
6/ 15 8.505 - 8.480 S49/95,25,U,2023, S49 , L P
6/ 16 8.139 - 8.107 T/75,25,U,1968, T , L P
6/ 17 7.851 - 7.823 T/75,25,U,1968, T , P
6/ 18 7.823 - 7.698 S49/95,25,N,1980, S49 , P
6/ 19 7.698 - 7.648 S49/95,25,U,1987, S49 , L P
6/ 20 7.494 - 7.464 S49/95,30,N,2015, S49 , L P
6/ 21 7.200 - 7.100 S49/95,25,R,2012, S49 , P
6/ 22 7.100 - 7.005 S49/95,25,N,1966, S49 , P
6/ 23 7.005 - 6.975 S49/95,30,N,2015, S49 , L P
6/ 24 6.975 - 6.908 S49/95,25,N,1966, S49 , P
6/ 25 6.620 - 6.500 S49/95,25,U,1969, S49 , L
6/ 26 6.620 - 6.500 S49/95,25,R,2013, S49 , P
7/ 1 6.390 - 6.354 sklon -20.50
7/ 2 5.907 - 5.885 sklon -5.10
7/ 3 5.690 - 5.655 sklon +2.47
7/ 4 5.195 - 5.177 sklon -17.05
7/ 5 6.500 - 6.465 S49/95,25,N,1966, S49 , L P
7/ 6 6.465 - 6.432 S49/95,33,N,2015, S49 , L P
7/ 7 6.432 - 6.340 S49/95,25,N,1966, S49 , P
7/ 8 6.067 - 6.042 S49/95,25,N,1968, S49 , P
7/ 9 6.042 - 5.946 S49/75,25,N,1968, S49 , L P
7/ 10 5.946 - 5.915 S49/95,31,N,2015, S49 , L P
7/ 11 5.915 - 5.899 S49/75,25,N,1968, S49 , L P
7/ 12 5.368 - 5.334 S49/95,25,U,2015, S49 , L P
7/ 13 5.334 - 5.318 S49/95,16,U,2015, S49 , L P
7/ 14 5.055 - 5.040 S49/95,15,N,1968, S49 , L P
7/ 15 5.040 - 5.033 S49/95,7,U,2008, S49 , L P
7/ 16 4.880 - 4.780 S49/95,25,N,1980, S49 , P
7/ 17 3.859 - 3.845 S49/95,25,U,2008, S49 , L P
7/ 18 3.845 - 3.812 S49/95,25,U,1968, S49 , P
7/ 19 3.812 - 3.687 S49/95,25,N,1982, S49 , P
7/ 20 3.237 - 3.212 S49/95,25,N,1968, S49 , L P
7/ 21 5.946 - 5.940 četnost:1, délka:6.00,
7/ 22 5.940 - 5.936 četnost:2, délka:4.00,
8/ 1 0.254 - 0.188 ŠTĚRK, délka:66.00 m
8/ 2 1.380 - 1.245 B d 1968, zprůj:30. 09. 1968, délka:135.00,
8/ 3 1.245 - 1.220 B91S d 2015, zprůj:11. 12. 2015, délka:25.00,
8/ 4 1.220 - 1.168 B d 1968, zprůj:30. 09. 1968, délka:52.00,
8/ 5 0.758 - 0.728 B c 1987, zprůj:30. 09. 1987, délka:30.00,
8/ 6 0.728 - 0.712 MO dřevo 2012, zprůj:30. 09. 2012, délka:16.00,
8/ 7 0.712 - 0.672 B c 1987, zprůj:30. 09. 1987, délka:40.00,
8/ 8 0.297 - 0.261 B c 1987, zprůj:30. 09. 1987, délka:36.00,
8/ 9 0.261 - 0.254 MO dřevo 1987, zprůj:30. 09. 1987, délka:7.00,
8/ 10 0.254 - 0.188 B c 1987, zprůj:30. 09. 1987, délka:66.00,
8/ 11 128.065 - 128.059 D c 2009, zprůj:30. 05. 2009, délka:6.00,

Nezobrazené údaje (*) - kolej B

8/ 12 128.026 - 128.011 D c 2009, zprůj:30. 05. 2009, délka:15.00,
8/ 13 127.154 - 127.121 B c 2009, zprůj:30. 07. 2009, délka:33.00,
8/ 14 127.088 - 127.082 B d 1999, zprůj:30. 10. 1999, délka:6.00,
8/ 15 127.049 - 127.039 B d 1999, zprůj:30. 10. 1999, délka:10.00,
8/ 16 1.606 - 1.576 sklon -17.00
8/ 17 1.576 - 1.546 sklon -10.33
8/ 18 1.505 - 1.475 sklon -8.49
8/ 19 1.359 - 1.320 sklon -18.45
8/ 20 1.168 - 1.135 sklon +2.79
8/ 21 0.215 - 0.188 sklon +8.60
8/ 22 1.750 - 1.700 S49/95,25,N,1968, S49 , L P
8/ 23 1.700 - 1.675 T/75,25,N,1968, T , L P
8/ 24 1.675 - 1.651 S49/95,25,N,1968, S49 , L P
8/ 25 1.651 - 1.643 S49/95,8,U,2008, S49 , L P
8/ 26 1.643 - 1.550 S49/95,25,N,1968, S49 , L P
8/ 27 1.429 - 1.379 S49/75,25,U,2021, S49 , L P
8/ 28 1.248 - 1.218 S49/95,30,N,2015, S49 , L P
8/ 29 1.218 - 1.170 T/75,25,N,1968, T , L P
8/ 30 0.728 - 0.712 S49/95,25,U,2008, S49 , L P
8/ 31 128.065 - 128.059 S49/95,6,U,2009, S49 , L P
8/ 32 128.026 - 128.011 S49/95,15,U,2009, S49 , L P
8/ 33 127.154 - 127.121 S49/95,25,N,2009, S49 , L P
8/ 34 127.088 - 127.082 S49/75,6,U,1999, S49 , L P
8/ 35 127.049 - 127.039 S49/75,10,U,1999, S49 , L P
8/ 36 1.233 - 1.230 četnost:2, délka:3.00,
8/ 37 1.230 - 1.225 četnost:3, délka:5.00,
8/ 38 1.475 - 1.457 , délka kruž. části 18.17

SPRÁVA ŽELEZNIC

P4852

Železniční přejezd na trati: 1471 Trutnov střed (mimo) - Teplice nad Metují (mimo)
Traťová kolej: 147110 Adršpach - Teplice nad Metují město
Evidenční km: 29,458
Skutečný km: 29,4+58

Stanoveno:	
Lp = 286 m	
Zjištěno:	
Lp = 190 m	

Výstražný kolík	
od zač. tratě:	**29,172 km**
od kon. tratě:	**29,744 km**
Délka pro zastavení:	**B = 10 m**

Úhel křížení: 95 °

Stanoveno:	
Lp = 286 m	
Zjištěno:	
Lp = 190 m	

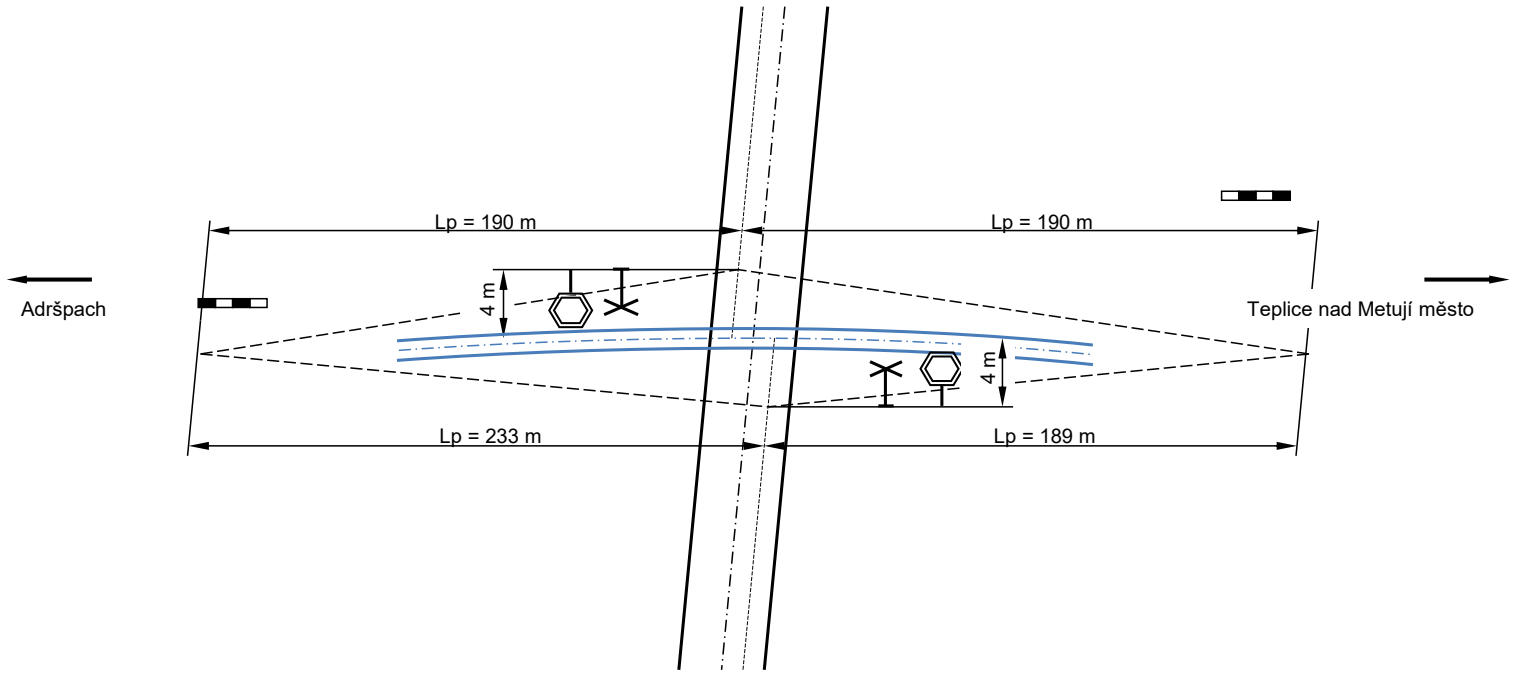

Stanoveno:	
Lp = 286 m	
Zjištěno:	
Lp = 233 m	

sil.Č.Met.-Chv.-koupališ.

Max, dovolená rychlost na komunikaci: 20km/h

Délka pro zastavení:	**B = 10 m**
Traťová rychlost	
od zač. tratě:	**50 km/h**
od kon. tratě:	**50 km/h**

Stanoveno:	
Lp = 286 m	
Zjištěno:	
Lp = 189 m	

Hodnoceno v souladu s před. S4/3 z roku 1987 dne: 9.2.2024

SPRÁVA ŽELEZNIC

List č. 1 - Souhrnné údaje o přejezdu

Datum vytištění: 09.08.2024

P4852

Identifikační údaje

Název trati dle TTP	: Teplice n.Met. - Trutnov střed		
Číslo trati dle TTP	: 509B		
Evidenční km	**: 29,458**		
Skutečný km	**: 29,4+58**		
TÚ	: 1471	Název TÚ	: Trutnov střed (mimo) - Teplice nad Metují (mimo)
DÚ	: 10	Název DÚ	: Adršpach - Teplice nad Metují město
Počet kolejí na přej.	: 1		

Základní údaje

Oblastní ředitelství	: 65099 - OŘ Hradec Králové	Datum pořízení přejezdu	: 31.12.1930
Správa tratí	: 65000 - ST Hradec Kralové	Datum posl. význ. opr.	: 21.09.2007
Traťový okrsek	: 65005 - TO Trutnov	Datum zrušení přejezdu	:
Provozní jednotka EE	: OTV a OE Hradec Králové	Identifikace přejezdu	: P4852
Kraj	: Královéhradecký kraj		
Okres	: Náchod		
Obec	: Teplice nad Metují		
Katastrální území	: Teplice nad Metují		
Místní název přejezdu	: U koupaliště		
Pořizovací hodnota	: 15 725,00		

Informace o komunikaci

Číslo / třída komunikace	: / C - místní komunikace - obslužná	Vzdálenost výstražného kříže vlevo	: 4 m
Správce komunikace	: MěÚ Teplice n.Met.	Vzdálenost výstražného kříže vpravo	: 4 m
Silniční kilometr přejezdu		Vzdál. předsunutého výstražného kříže vlevo	:
Směr (odkud - kam)	: sil.Č.Met.-Chv.-koupališ.	Vzdálenost předsunutého výstražného kříže vpravo	:
Zařazení komunikace	: -		
Druh vozovky	: PEN - Vozovka z penetračního makadamu (penetr)	Dopravní značka "Stůj, dej přednost v jízdě"	
		- vlevo	: Ano
Odvodnění přejezdu	: N - Žádná	- vpravo	: Ano
Správce odvodnění přejezdu	:		
Max. rychlost přes přejezd	: 20 km/h		
(silničního vozidla)		Nejdelší vůz (položka s vlivem na délku rozhledu Lp)	: 22m
Volná šířka komunikace	: 3,3 m	Dopravní značka "Zákaz vjezdu vozidel nebo souprav	
Volná výška komunikace	:	vozidel, jejichž délka přesahuje vyznačenou mez"	
Sklon kom. vpravo trati	: 7,0 %	- vlevo	: Ne
Sklon kom. vlevo trati	: -1,0 %	- vpravo	: Ne
Intenzita silniční dopravy	: 10 voz./24h		
TDZprej	: 50 voz./24h	Jiné dopravní značky	: A32a, P6 - vl/vp
Výhradně pro pěší	: Ne	Doplňující zařízení:	:

Pozn.: * začátek a konec trati je uvažován ve smyslu stavebním, tj. ve směru rostoucí kilometráže

Zabezpečení přejezdu

Přej. zabezpeč. přejezd. zabezpečovacím zařízením	: N - Přejezd zabezpečený pouze výstražným křížem
Typ přejezd. zabezpeč. zařízení	: -
Přejezd uzamčen	: Ne
Období/Otvírání	:
Počet břeven	
Délka břeven	:
Obsluha PZZ - železniční stanice	: Ne
- závorářské stanoviště	: Ne
- jízdou vlaků	: Ne
Dop. značka "Změna míst.úpravy" projednána	: Ne
Kamerové systémy	:

Rozhledové poměry dle : před. S4/3 z roku 1987

	vlevo		vpravo	
Délka rozhledu předepsaná (m)	Dz = 50 m		Dz = 50 m	
Délka rozhledu dosažená (m)	B = 10 m		B = 10 m	
	vlevo		vpravo	
Rozhled. Délka předepsaná (m)				
- od začátku trati *		Lp = 286 m		Lp = 286 m
- od konce trati *		Lp = 286 m		Lp = 286 m
Rozhled. Délka dosažená (m)				
- od začátku trati *		Lp = 190 m		Lp = 233 m
- od konce trati *		Lp = 190 m		Lp = 189 m
Příčiny zhoršení rozhl. poměrů	S4/3 - Lp/2,			

Zěměpisné souřadnice:

	Severní šířka	Východní délka
GPS	50° 35' 41.88766" N	16° 09' 45.84894" E

SPRÁVA ŽELEZNIC

List č. 2 - Provozně technické údaje o přejezdu v koleji č. : 1

P4852

Údaje o koleji

Název trati podle TTP	: Teplice n.Met. - Trutnov střed		
Číslo trati podle TTP	: 509B		
Číslo a index koleje	: 1		
TÚ : 1471	Název TÚ	: Trutnov střed (mimo) - Teplice nad Metují (mimo)	
DÚ : 10	Název DÚ	: Adršpach	- Teplice nad Metují město

Návěstí

Rychlost na přejezdu ve směru od začátku trati	: 50 km/h		
Rychlost na přejezdu ve směru od konce trati	: 50 km/h		
Snížení rychlosti na přejezdu ve směru od začátku trati	: 50 km/h		
Snížení rychlosti na přejezdu ve směru od konce trati	: 50 km/h		
Varovné návěstidlo "Výstražný kolík" ve směru od začátku trati	: 29,172 km	Vzdálenost od přejezdu	: 286 m
Varovné návěstidlo "Výstražný kolík" ve směru od konce trati	: 29,744 km	Vzdálenost od přejezdu	: 286 m
Var. návěst. "Opakovací výstražný kolík" ve směru od začátku trati		Vzdálenost od přejezdu	
Var. návěs. "Opakovací výstražný kolík" ve směru od konce trati		Vzdálenost od přejezdu	
Stožárové návěstidlo "Přejezdník" ve směru od začátku trati		Vzdálenost od přejezdu	
Stožárové návěstidlo "Přejezdník" ve směru od konce trati		Vzdálenost od přejezdu	
Stožár. návěst. "Opakovací přejezdník" ve směru od začátku trati		Vzdálenost od přejezdu	
Stožár. návěst. "Opakovací přejezdník" ve směru od konce trati		Vzdálenost od přejezdu	

Dopravní údaje

Největší traťová rychlost	: 50 km/h	
Prům. intenzita provozu na železniční trati		: 22 vl./24h
Datum posl. zjištění intenzity	: 2017	
Řád koleje	: 6	

Napěťová soustava

Napěťová soustava	: -

Železniční svršek na přejezdu

Kolejnice - soustava svršku	: S49 - 49 E1 (S49)	49.43
Upevnění - podkladnice/svěrky	: ZT - zebrove/tuha	
Rozchod	: N - 1435	
Pražce a jiné podpěry - druh	: 1 - dřevo	
Typ pražců	: B - buk	
Rozdělení pražců	: 700	

Směrové a sklonové poměry koleje na přejezdu

Směrové poměry	: Kruhová část, poloměr oblouku: 199
Sklon na přejezdu	: -6,42 ‰

Přejezdová konstrukce

Skutečná km poloha	: 29,4 km + 58 m	Žlábek	: Vytvořené ze dvou kolejnic uložených na upravené podkladnici
Nejbližší nižší hektometrovník	: 0,000 km		
Délka přejezdu	: 5,2 m	Další konstrukce na přej.	:
Šířka přejezdu	: 4,4 m	Datum vložení	: 21.09.1985
Dopravní moment	: 92		
Úhel křížení s pozemní komun.			
Přejezdová konstrukce	: Živičná konstrukce z asfaltového betonu		
Stavební délka přejezd. konstr.	: 4,4 m		

SPRÁVA ŽELEZNIC

P4853

Železniční přejezd na trati: 1471 Trutnov střed (mimo) - Teplice nad Metují (mimo)
Traťová kolej: 147110 Adršpach - Teplice nad Metují město
Evidenční km: 29,782
Skutečný km: 29,7+82

Výstražný kolík	
od zač. tratě:	
od kon. tratě:	
Délka pro zastavení:	**Dz = 40 m**

Úhel křížení: 140 °

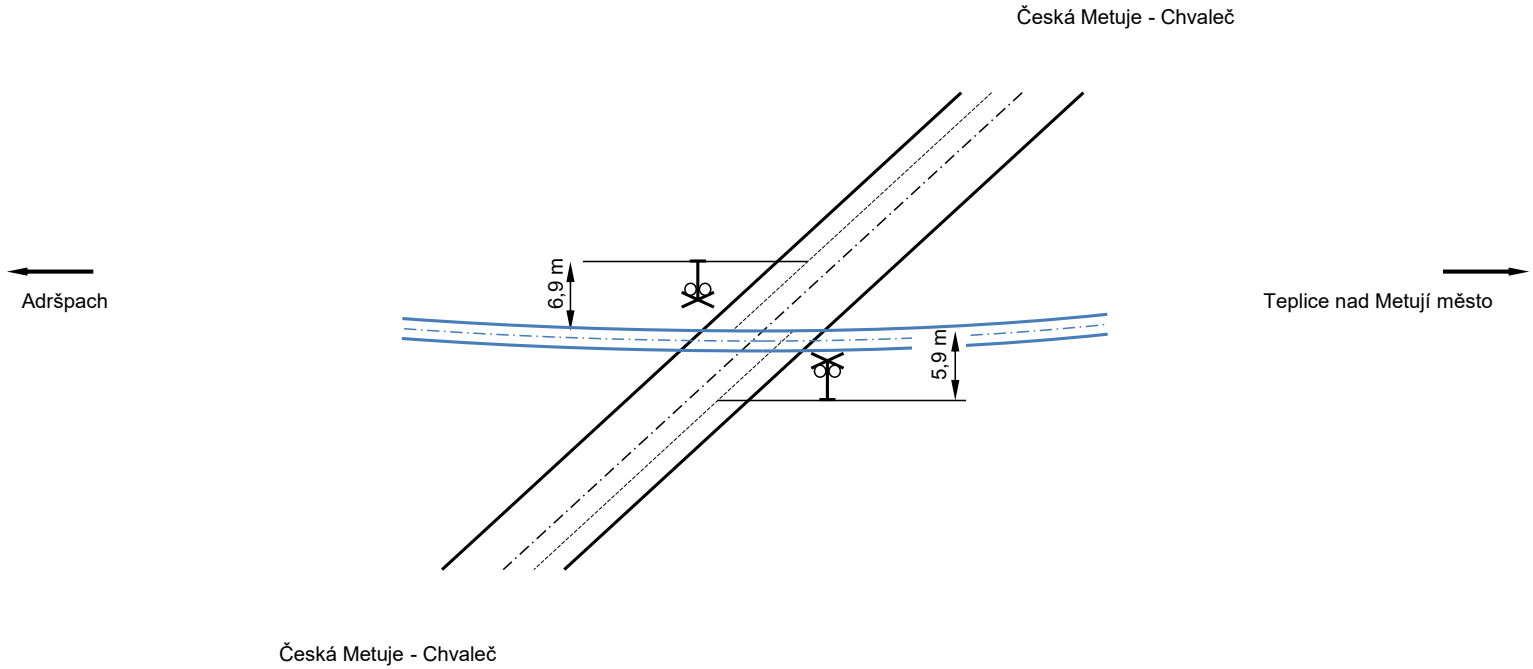

Max, dovolená rychlost na komunikaci: 50km/h

Délka pro zastavení:	**Dz = 40 m**
Traťová rychlost	
od zač. tratě:	**40 km/h**
od kon. tratě:	**40 km/h**

Hodnoceno v souladu s ČSN 73 6380 z roku 2004 dne: 9.2.2024

SPRÁVA ŽELEZNIC

List č. 1 - Souhrnné údaje o přejezdu

Datum vytištění: 09.08.2024

P4853

Identifikační údaje

Název trati dle TTP	: Teplice nad Metují – Trutnov střed		
Číslo trati dle TTP	: 509B		
Evidenční km	**: 29,782**		
Skutečný km	**: 29,7+82**		
TÚ	: 1471	Název TÚ	: Trutnov střed (mimo) - Teplice nad Metují (mimo)
DÚ	: 10	Název DÚ	: Adršpach - Teplice nad Metují město
Počet kolejí na přej.	: 1		

Základní údaje

Oblastní ředitelství	: 65099 - OŘ Hradec Králové	Datum pořízení přejezdu	: 31.12.1930
Správa tratí	: 65000 - ST Hradec Kralové	Datum posl. význ. opr.	: 11.11.2011
Traťový okrsek	: 65005 - TO Trutnov	Datum zrušení přejezdu	:
Provozní jednotka EE	: OTV a OE Hradec Králové	Identifikace přejezdu	: P4853
Kraj	: Královéhradecký kraj		
Okres	: Náchod		
Obec	: Teplice nad Metují		
Katastrální území	: Teplice nad Metují		
Místní název přejezdu	: U školy		
Pořizovací hodnota	: 37 800,00		

Informace o komunikaci

Číslo / třída komunikace	: 30110 / III. - silnice III.třídy	Vzdálenost výstražného kříže vlevo	: 6,9 m
Správce komunikace	: SÚS Náchod	Vzdálenost výstražného kříže vpravo	: 5,9 m
Silniční kilometr přejezdu	: 7,069	Vzdál. předsunutého výstražného kříže vlevo	:
Směr (odkud - kam)	: Česká Metuje - Chvaleč	Vzdálenost předsunutého výstražného kříže vpravo	:
Zařazení komunikace	: -		
Druh vozovky	: AB - Vozovka s živičným krytem (asfalt)	Dopravní značka "Stůj, dej přednost v jízdě"	
		- vlevo	: Ne
Odvodnění přejezdu	: N - Žádná	- vpravo	: Ne
Správce odvodnění přejezdu	:		
Max. rychlost přes přejezd	: 50 km/h		
(silničního vozidla)		Nejdelší vůz (položka s vlivem na délku rozhledu Lp)	: 22m
Volná šířka komunikace	: 6,3 m	Dopravní značka "Zákaz vjezdu vozidel nebo souprav	
Volná výška komunikace	:	vozidel, jejichž délka přesahuje vyznačenou mez"	
Sklon kom. vpravo trati	: 2,4 %	- vlevo	: Ne
Sklon kom. vlevo trati	: 0,0 %	- vpravo	: Ne
Intenzita silniční dopravy	: 142 voz./h – padesátirázová intenzita dopravy		
TDZprej	: 114 voz./24h	Jiné dopravní značky	: A32a,A30,A31a-c
Výhradně pro pěší	: Ne	Doplňující zařízení:	:

Pozn.: * začátek a konec trati je uvažován ve smyslu stavebním, tj. ve směru rostoucí kilometráže

Zabezpečení přejezdu

Přej. zabezpeč. přejezd. zabezpečovacím zařízením	: S - Světelná PZZ
Typ přejezd. zabezpeč. zařízení	: PZS 3ZBI - PZS s úplnými závislostmi, se závorami,s pozitivním signálem, informace je předávána obsluhujícímu zaměstnanci
Přejezd uzamčen	: Ne
Období/Otvírání	:
Počet břeven	: 2
Délka břeven	:
Obsluha PZZ - železniční stanice	: Ne
- závorářské stanoviště	: Ne
- jízdou vlaků	: Ano
Dop. značka "Změna míst.úpravy" projednána	: Ne
Kamerové systémy	:

Rozhledové poměry dle : ČSN 73 6380 z roku 2004

	vlevo		vpravo	
Délka rozhledu předepsaná (m)	Dz = 50 m		Dz = 45 m	
Délka rozhledu dosažená (m)	Dz = 40 m		Dz = 40 m	
	vlevo		vpravo	
Rozhled. Délka předepsaná (m)				
- od začátku trati *				
- od konce trati *				
Rozhled. Délka dosažená (m)				
- od začátku trati *				
- od konce trati *				
	Hodnota Lp uvedena pro případ poruchy PZZ.			
Příčiny zhoršení rozhl. poměrů	obl.,plot,strom			

Zěměpisné souřadnice:

	Severní šířka	Východní délka
GPS	50° 35' 40.44621" N	16° 10' 00.99633" E

SPRÁVA ŽELEZNIC

List č. 2 - Provozně technické údaje o přejezdu v koleji č. : 1

P4853

Údaje o koleji

Název trati podle TTP	: Teplice nad Metují – Trutnov střed		
Číslo trati podle TTP	: 509B		
Číslo a index koleje	: 1		
TÚ : 1471	Název TÚ	: Trutnov střed (mimo) - Teplice nad Metují (mimo)	
DÚ : 10	Název DÚ	: Adršpach	- Teplice nad Metují město

Návěstí

Rychlost na přejezdu ve směru od začátku trati	: 50 km/h	
Rychlost na přejezdu ve směru od konce trati	: 50 km/h	
Snížení rychlosti na přejezdu ve směru od začátku trati	: 40 km/h	
Snížení rychlosti na přejezdu ve směru od konce trati	: 40 km/h	
Varovné návěstidlo "Výstražný kolík" ve směru od začátku trati		Vzdálenost od přejezdu
Varovné návěstidlo "Výstražný kolík" ve směru od konce trati		Vzdálenost od přejezdu
Var. návěst. "Opakovací výstražný kolík" ve směru od začátku trati		Vzdálenost od přejezdu
Var. návěs. "Opakovací výstražný kolík" ve směru od konce trati		Vzdálenost od přejezdu
Stožárové návěstidlo "Přejezdník" ve směru od začátku trati		Vzdálenost od přejezdu
Stožárové návěstidlo "Přejezdník" ve směru od konce trati		Vzdálenost od přejezdu
Stožár. návěst. "Opakovací přejezdník" ve směru od začátku trati		Vzdálenost od přejezdu
Stožár. návěst. "Opakovací přejezdník" ve směru od konce trati		Vzdálenost od přejezdu

Dopravní údaje

Největší traťová rychlost	: 50 km/h	
Prům. intenzita provozu na železniční trati		: 22 vl./24h
Datum posl. zjištění intenzity	: 2017	
Řád koleje	: 6	

Napěťová soustava

Napěťová soustava	: -

Železniční svršek na přejezdu

Kolejnice - soustava svršku	: S49 - 49 E1 (S49)	49.43
Upevnění - podkladnice/svěrky	: ZT - zebrove/tuha	
Rozchod	: N - 1435	
Pražce a jiné podpěry - druh	: 1 - dřevo	
Typ pražců	: D - dub	
Rozdělení pražců	: 650	

Směrové a sklonové poměry koleje na přejezdu

Směrové poměry	: Kruhová část, poloměr oblouku: 180
Sklon na přejezdu	: -0,31 ‰

Přejezdová konstrukce

Skutečná km poloha	: 29,7 km + 82 m	Žlábek	: Vytvořené ze dvou kolejnic uložených na upravené podkladnici
Nejbližší nižší hektometrovník	: 0,000 km		
Délka přejezdu	: 5 m	Další konstrukce na přej.	:
Šířka přejezdu	: 10 m	Datum vložení	: 03.09.1985
Dopravní moment	: 31240		
Úhel křížení s pozemní komun.			
Přejezdová konstrukce	: Živičná konstrukce z asfaltového betonu		
Stavební délka přejezd. konstr.	: 10,4 m		

SPRÁVA ŽELEZNIC

P4854

Železniční přejezd na trati: 1471 Trutnov střed (mimo) - Teplice nad Metují (mimo)
Traťová kolej: 147110 Adršpach - Teplice nad Metují město
Evidenční km: 29,892
Skutečný km: 29,8+92

Stanoveno:	
Lp = 171 m	
Zjištěno:	
Lp = 140 m	

Výstražný kolík	
od zač. tratě:	**29,642 km**
od kon. tratě:	**30,142 km**
Délka pro zastavení:	**B = 10 m**

Úhel křížení: 90 °

Stanoveno:	
Lp = 114 m	
Zjištěno:	
Lp = 83 m	

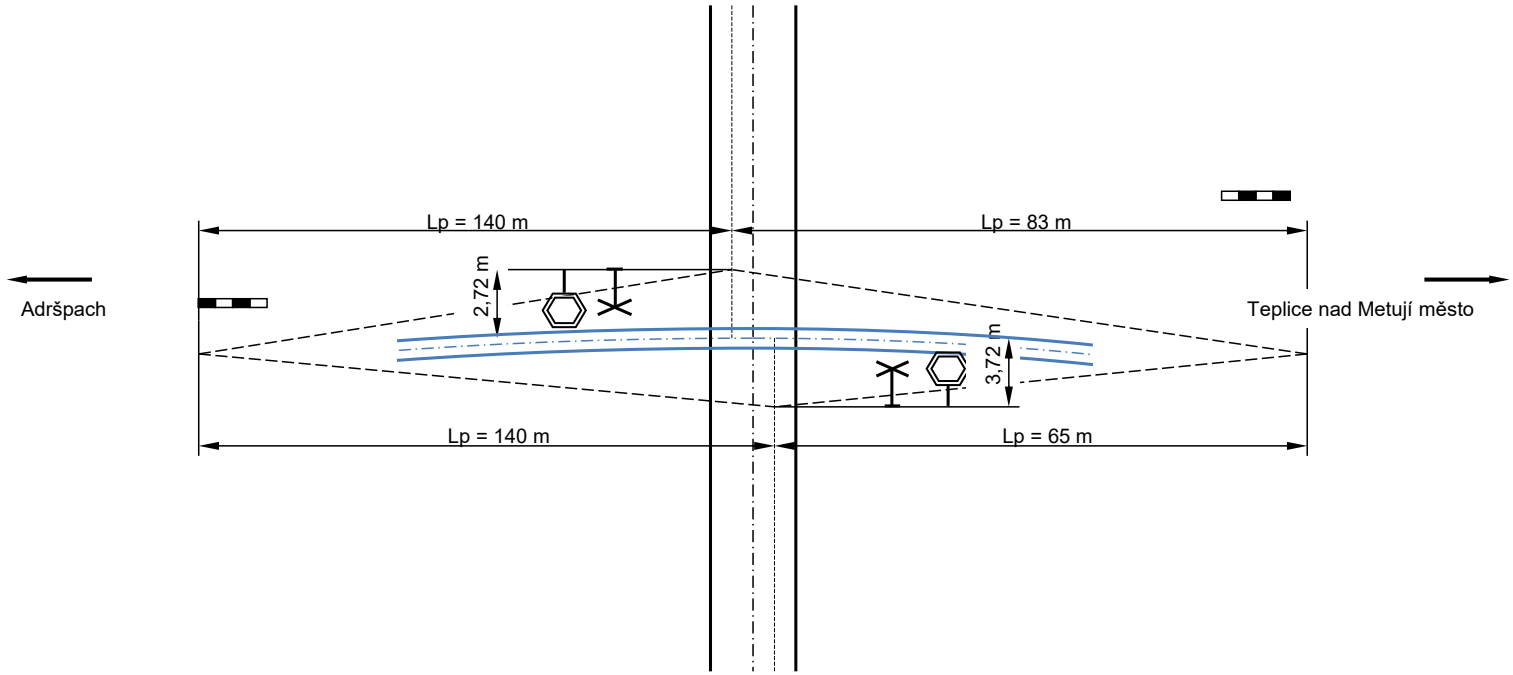

Stanoveno:	
Lp = 171 m	
Zjištěno:	
Lp = 140 m	

sil.Č.Met.-Chval.- školka

Max, dovolená rychlost na komunikaci: 20km/h

Délka pro zastavení:	**B = 10 m**
Traťová rychlost	
od zač. tratě:	**30 km/h**
od kon. tratě:	**20 km/h**

Stanoveno:	
Lp = 114 m	
Zjištěno:	
Lp = 65 m	

Hodnoceno v souladu s před. S4/3 z roku 1987 dne: 9.2.2024

SPRÁVA ŽELEZNIC

List č. 1 - Souhrnné údaje o přejezdu

Datum vytištění: 09.08.2024

P4854

Identifikační údaje

Název trati dle TTP	: Teplice n.Met. - Trutnov střed		
Číslo trati dle TTP	: 509B		
Evidenční km	**: 29,892**		
Skutečný km	**: 29,8+92**		
TÚ	: 1471	Název TÚ	: Trutnov střed (mimo) - Teplice nad Metují (mimo)
DÚ	: 10	Název DÚ	: Adršpach - Teplice nad Metují město
Počet kolejí na přej.	: 1		

Základní údaje

Oblastní ředitelství	: 65099 - OŘ Hradec Králové	Datum pořízení přejezdu	: 31.12.1930
Správa tratí	: 65000 - ST Hradec Kralové	Datum posl. význ. opr.	: 21.09.1985
Traťový okrsek	: 65005 - TO Trutnov	Datum zrušení přejezdu	:
Provozní jednotka EE	: OTV a OE Hradec Králové	Identifikace přejezdu	: P4854
Kraj	: Královéhradecký kraj		
Okres	: Náchod		
Obec	: Teplice nad Metují		
Katastrální území	: Teplice nad Metují		
Místní název přejezdu	:		
Pořizovací hodnota	: 92 627,00		

Informace o komunikaci

Číslo / třída komunikace	: / C - místní komunikace - obslužná	Vzdálenost výstražného kříže vlevo	: 2,72 m
Správce komunikace	: MěÚ Teplice n.Met.	Vzdálenost výstražného kříže vpravo	: 3,72 m
Silniční kilometr přejezdu		Vzdál. předsunutého výstražného kříže vlevo	:
Směr (odkud - kam)	: sil.Č.Met.-Chval.- školka	Vzdálenost předsunutého výstražného kříže vpravo	:
Zařazení komunikace	: -		
Druh vozovky	: AB - Vozovka s živičným krytem (asfalt)	Dopravní značka "Stůj, dej přednost v jízdě"	
		- vlevo	: Ano
Odvodnění přejezdu	: N - Žádná	- vpravo	: Ano
Správce odvodnění přejezdu	:		
Max. rychlost přes přejezd	: 20 km/h		
(silničního vozidla)		Nejdelší vůz (položka s vlivem na délku rozhledu Lp)	: 22m
Volná šířka komunikace	: 7,9 m	Dopravní značka "Zákaz vjezdu vozidel nebo souprav	
Volná výška komunikace	:	vozidel, jejichž délka přesahuje vyznačenou mez"	
Sklon kom. vpravo trati	: 0,5 %	- vlevo	: Ne
Sklon kom. vlevo trati	: 0,0 %	- vpravo	: Ne
Intenzita silniční dopravy	: 80 voz./24h		
TDZprej	: 50 voz./24h	Jiné dopravní značky	: A32a, P6 - vl/vp
Výhradně pro pěší	: Ne	Doplňující zařízení:	:

Pozn.: * začátek a konec trati je uvažován ve smyslu stavebním, tj. ve směru rostoucí kilometráže

Zabezpečení přejezdu

Přej. zabezpeč. přejezd. zabezpečovacím zařízením	: N - Přejezd zabezpečený pouze výstražným křížem
Typ přejezd. zabezpeč. zařízení	: -
Přejezd uzamčen	: Ne
Období/Otvírání	:
Počet břeven	
Délka břeven	:
Obsluha PZZ - železniční stanice	: Ne
- závorářské stanoviště	: Ne
- jízdou vlaků	: Ne
Dop. značka "Změna míst.úpravy" projednána	: Ne
Kamerové systémy	:

Rozhledové poměry dle : před. S4/3 z roku 1987

	vlevo		vpravo	
Délka rozhledu předepsaná (m)	Dz = 50 m		Dz = 50 m	
Délka rozhledu dosažená (m)	B = 10 m		B = 10 m	
	vlevo		vpravo	
Rozhled. Délka předepsaná (m)				
- od začátku trati *		Lp = 171 m		Lp = 171 m
- od konce trati *		Lp = 114 m		Lp = 114 m
Rozhled. Délka dosažená (m)				
- od začátku trati *		Lp = 140 m		Lp = 140 m
- od konce trati *		Lp = 83 m		Lp = 65 m
Příčiny zhoršení rozhl. poměrů	S4/3 - Lp/2,			

Zěměpisné souřadnice:

	Severní šířka	Východní délka
GPS	50° 35' 40.71688" N	16° 10' 06.52492" E

SPRÁVA ŽELEZNIC

List č. 2 - Provozně technické údaje o přejezdu v koleji č. : 1

P4854

Údaje o koleji

Název trati podle TTP	: Teplice n.Met. - Trutnov střed		
Číslo trati podle TTP	: 509B		
Číslo a index koleje	: 1		
TÚ : 1471	Název TÚ	: Trutnov střed (mimo) - Teplice nad Metují (mimo)	
DÚ : 10	Název DÚ	: Adršpach	- Teplice nad Metují město

Návěstí

Rychlost na přejezdu ve směru od začátku trati	: 50 km/h		
Rychlost na přejezdu ve směru od konce trati	: 50 km/h		
Snížení rychlosti na přejezdu ve směru od začátku trati	: 30 km/h		
Snížení rychlosti na přejezdu ve směru od konce trati	: 20 km/h		
Varovné návěstidlo "Výstražný kolík" ve směru od začátku trati	: 29,642 km	Vzdálenost od přejezdu	: 250 m
Varovné návěstidlo "Výstražný kolík" ve směru od konce trati	: 30,142 km	Vzdálenost od přejezdu	: 250 m
Var. návěst. "Opakovací výstražný kolík" ve směru od začátku trati	: 29,790 km	Vzdálenost od přejezdu	: 102 m
Var. návěs. "Opakovací výstražný kolík" ve směru od konce trati		Vzdálenost od přejezdu	
Stožárové návěstidlo "Přejezdník" ve směru od začátku trati		Vzdálenost od přejezdu	
Stožárové návěstidlo "Přejezdník" ve směru od konce trati		Vzdálenost od přejezdu	
Stožár. návěst. "Opakovací přejezdník" ve směru od začátku trati		Vzdálenost od přejezdu	
Stožár. návěst. "Opakovací přejezdník" ve směru od konce trati		Vzdálenost od přejezdu	

Dopravní údaje

Největší traťová rychlost	: 50 km/h	
Prům. intenzita provozu na železniční trati		: 22 vl./24h
Datum posl. zjištění intenzity	: 2017	
Řád koleje	: 6	

Napěťová soustava

Napěťová soustava	: -

Železniční svršek na přejezdu

Kolejnice - soustava svršku	: S49 - 49 E1 (S49) 49.43
Upevnění - podkladnice/svěrky	: ZT - zebrove/tuha
Rozchod	: N - 1435
Pražce a jiné podpěry - druh	: 1 - dřevo
Typ pražců	: B - buk
Rozdělení pražců	: 650

Směrové a sklonové poměry koleje na přejezdu

Směrové poměry	: Kruhová část, poloměr oblouku: 196
Sklon na přejezdu	: -0,31 ‰

Přejezdová konstrukce

Skutečná km poloha	: 29,8 km + 92 m	Žlábek	: Vytvořené ze dvou kolejnic uložených na upravené podkladnici
Nejbližší nižší hektometrovník	: 0,000 km		
Délka přejezdu	: 5 m	Další konstrukce na přej.	:
Šířka přejezdu	: 9 m	Datum vložení	: 21.09.1985
Dopravní moment	: 733		
Úhel křížení s pozemní komun.			
Přejezdová konstrukce	: Živičná konstrukce z asfaltového betonu		
Stavební délka přejezd. konstr.	: 9,1 m		

Specifikace opravy propustku v km 29,793

Propustek v km 29,793

1. **Základní údaje o mostním objektu**

Objekt:	kamenný deskový propustek
Evid. km:	29,793
Traťový úsek:	TÚ 1471 Trutnov střed – Teplice nad Metují
Definiční úsek:	Adršpach – Teplice nad Metují

2. Popis opravy

odstranění původního kamenného propustku, zhotovení betonového základu pro nové železobetonové trouby DN 800, 2x nové železobetonové čelo, zhotovení kamenné jímky vpravo s pororoštem, odláždění vtoku vlevo

Ověřovací doložka změny datového formátu dokumentu podle § 69a zákona č. 499/2004 Sb.

Doložka číslo: 4844564

Původní datový formát: application/pdf

UUID původní komponenty: 7510d83c-c109-498a-9b77-6450f4b705b9

Jméno a příjmení osoby, která změnu formátu dokumentu provedla:

Systém ERMS (zpracovatel dokumentu Hana MALÍNSKÁ)

Subjekt, který změnu formátu provedl: Správa železnic, státní organizace

Datum vyhotovení ověřovací doložky: 12.08.2024 09:45:11

7d50ab94-a996-4125-8b71-0ae937174d92