A) Intravilán (zastavěné území)

A1) Chodník (povrch - asfalt, beton. dlažba)

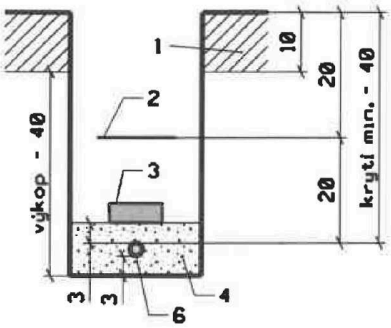

A2) Volný terén (travnatý povrch)

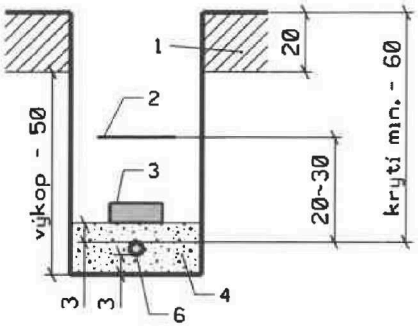

A3) Předzahrádky (výkop mezi hlavní trasou a účastníkem)

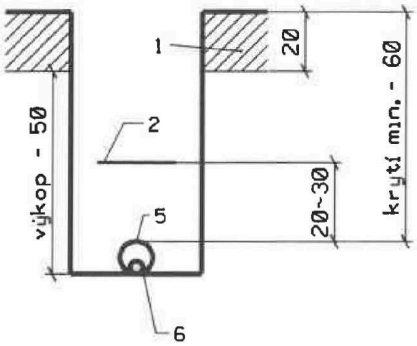

B) Přechody vjezdů a komunikací

B1) Vjezdy do objektů do šíře 6 m

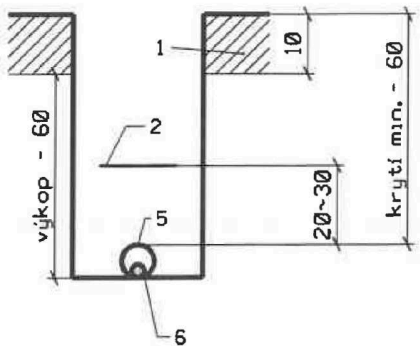

B2) Vozovka (silnice II. tř., III. tř., místní komunikace)

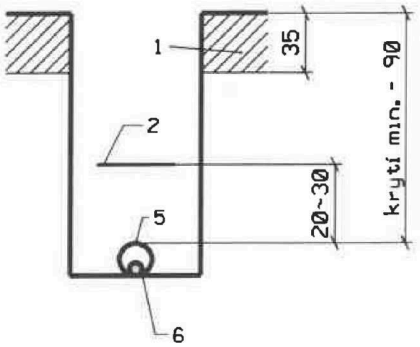

B3) Vozovka (dálnice, silnice pro motorová vozidla, silnice I. třídy)

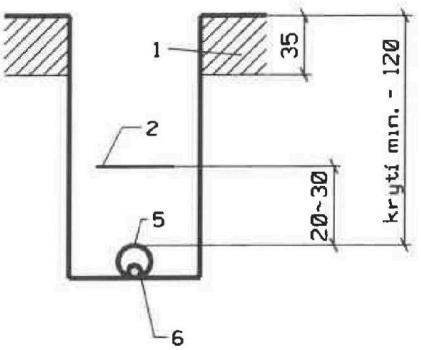

Legenda:

1.) odstraňovaná povrchová vrstva
2.) výstražná fólie
3.) krycí deska (plast.)
4.) lože (písek, prosátá zemina)
5.) chránička - trubka
6.) kabel, ochr. trubka pro OK

K.V.Z. spol. s r.o. telco projekce	Mokrá 386, 760 01 Zlín, IČO 00546178
[redacted]	ČÍSLO ZAKÁZKY: KVZ-4529/23
STAVBA: VPIC Val.Meziříčí,Na Tržnici,revit.tržn.	DATUM: 11/2023
VZOROVÉ ŘEZY KYNETOU	MĚŘÍTKO: -
STAVEBNÍK: Město Valašské Meziříčí, Náměstí 7/5, 757 01 Valašské Meziříčí	C3