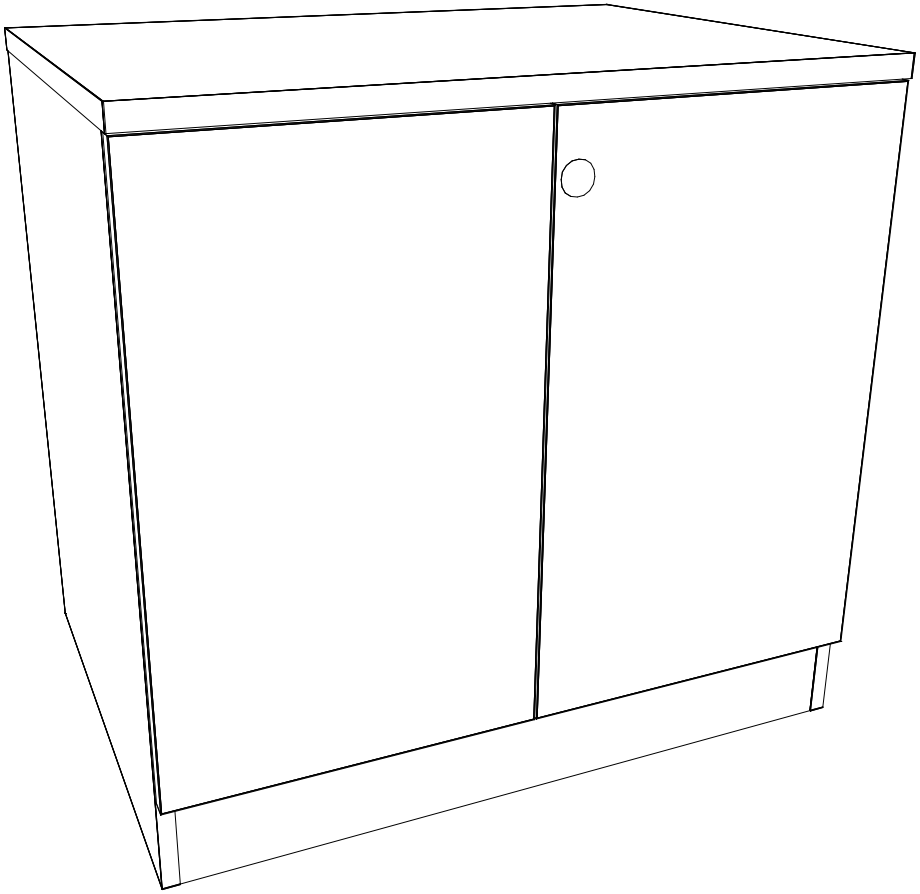

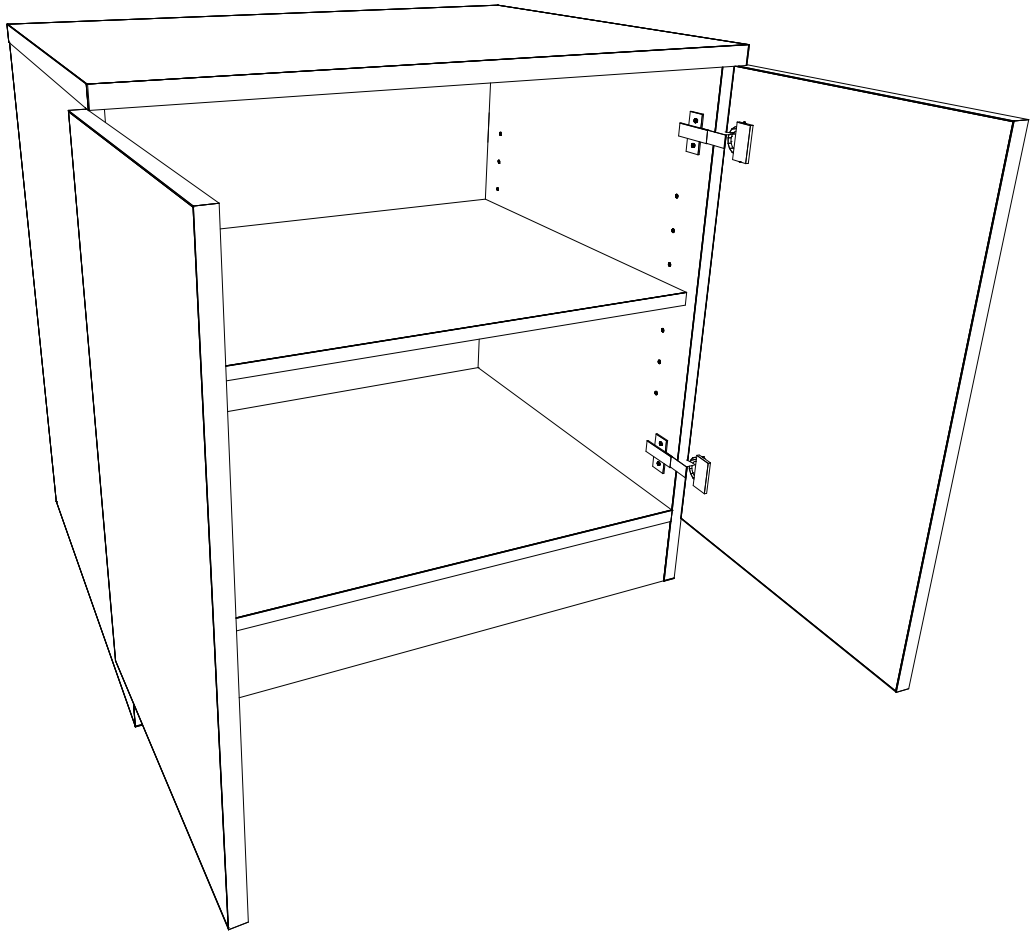

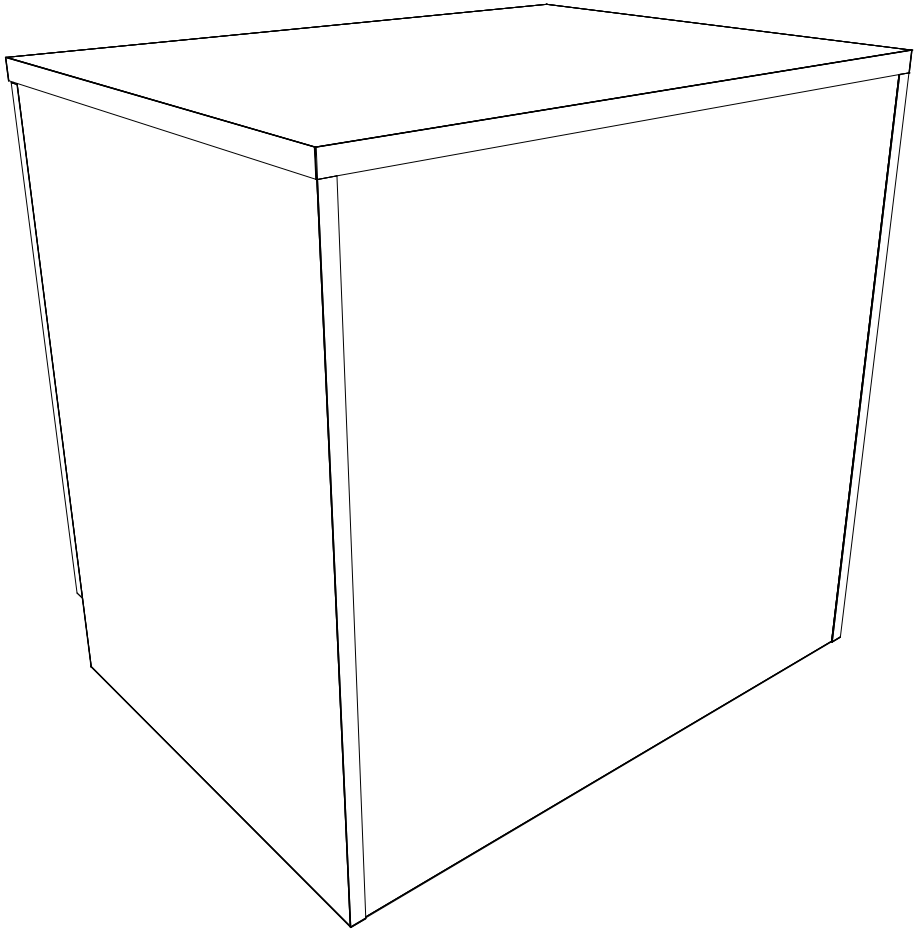

5

půdorys

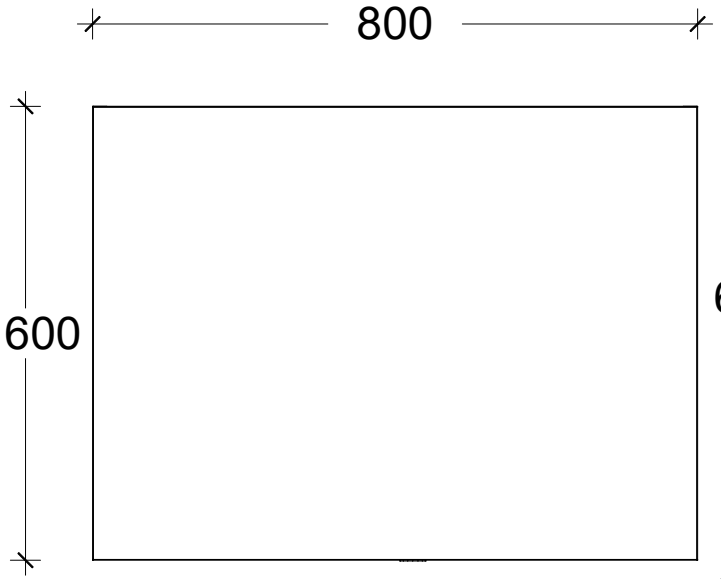

nárys

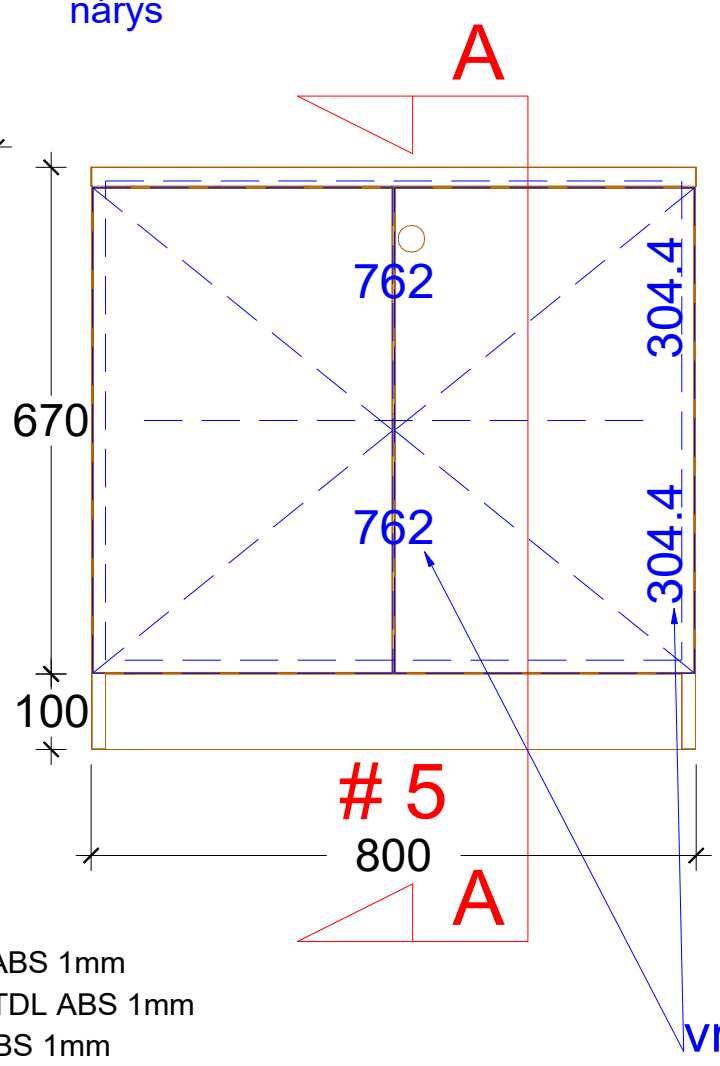

řez A

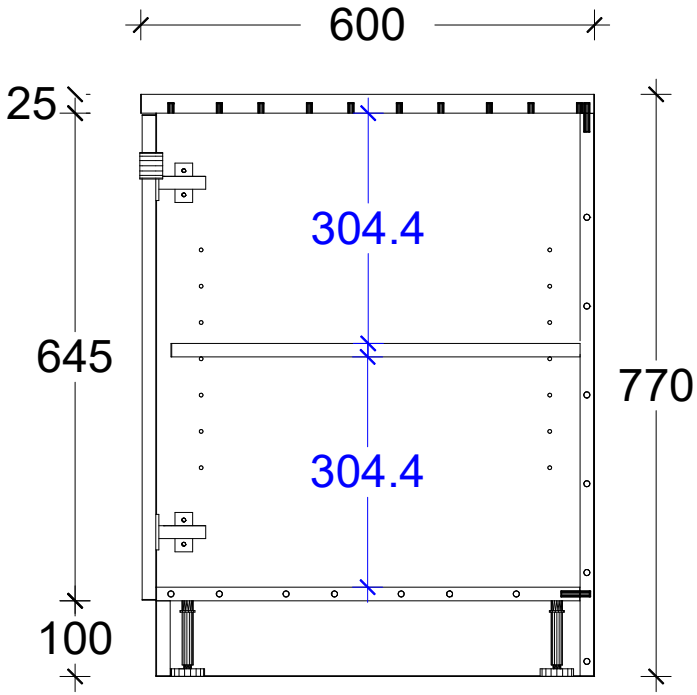

Materiály

korpus - PE 0112 Šedá Stone Grey 18mm DTDL ABS 1mm
půda skříně - PE 0112 Šedá Stone Grey 25mm DTDL ABS 1mm
dveře - PE 0112 Šedá Stone Grey DTDL 18mm ABS 1mm
úchytky - ?
zámek

#	Název skřínky:	Šířka	Výška	Hloubka korpusu
5	skř. mezi stoly	800	770	600
	počet: 1ks			

skř. mezi PC stoly

Datum: 24/08/23

Měřítko: 1 : 10

VÝKRES Č.
9/12