EVROPSKÁ UNIE
Evropský fond pro regionální rozvoj
Integrovaný regionální operační program

MINISTERSTVO PRO MÍSTNÍ ROZVOJ ČR

Kupní smlouva

uzavřená podle § 2079 a násl. zákona č. 89/2012 Sb., občanského zákoníku

I. Smluvní strany

Kupující: **Město Nepomuk**

zastoupený: Ing. Jiřím Švecem, starostou města
sídlo: Náměstí Augustina Němejce 63, 335 01 Nepomuk
IČ: 00256986
DIČ: CZ00256986
datová schránka ID: f6mbchf
bankovní spojení: Česká spořitelna, a.s., pobočka Nepomuk
číslo účtu: 19-725628399/0800
telefon: 371 519 714
fax: 371 519 755
e-mail: posta@urad-nepomuk.cz

(dále jen kupující)

a

Prodávající: **VSP Auto, s.r.o.**

zastoupený: jednatelem Ing. Romanem Štaffem
sídlo / místo podnikání: Domažlická 168, 318 00 Plzeň
spisová značka: C 11672 vedená u Krajského soudu v Plzni
IČ: 25237781
DIČ: CZ25237781
datová schránka ID: 8gbbc62
bankovní spojení: UniCredit Bank Czech Republic, a.s.
číslo účtu: 5422345001/2700
telefon: +420 602 260 740
e-mail: staff@vsp-auto.cz

(dále jen prodávající)

II. Předmět koupě

1. Předmětem smlouvy je závazek prodávajícího provést v rámci projektu „Pořízení speciální hasičské techniky JSDH Nepomuk, CZ.06.1.23/0.0/0.0/15_017/0000382“, dodávku zboží – nového dopravního automobilu pro potřeby JSDH Nepomuk v množství dle této smlouvy (dále také „Zboží“) a převést na kupujícího vlastnické právo ke Zboží a závazek kupujícího Zboží převzít a zaplatit za něj ujednanou cenu. Kupující nabývá vlastnického práva ke Zboží zaplacením kupní ceny.
2. Dodávkou Zboží pro účely této smlouvy se rozumí:

   a) dodávka nového a nepoužitého dopravního automobilu v rozsahu podle Zadávací dokumentace zakázky, kterou tvoří:

- Zadávací podmínky veřejné zakázky, zpracované STAVEBNÍ PORADNOU, spol. s r.o., Průběžná 48, České Budějovice, IČ: 62508822
- Technická specifikace, zpracovaná Městem Nepomuk, Náměstí Augustina Němejce 63, 335 01 Nepomuk, IČ: 00256986.

a dle nabídky prodávajícího ze dne 4. 4. 2017.

b) provedení, dokončení a předání předmětu smlouvy v rozsahu a kvalitě dle Zadávací dokumentace zakázky; jedná se o dodávku nového dopravního automobilu do místa plnění, včetně případného seřízení, uvedení do provozu a zaškolení obsluhy a zajištění záručního servisu.

3. Prodávající se zavazuje provést dodávku Zboží vlastním jménem a na vlastní odpovědnost.

4. Nebezpečí škody na zboží přechází na kupujícího dnem převzetí kompletní dodávky od prodávajícího.

5. Prodávající respektuje skutečnost, že projekt je realizován s podporou dotace EU v rámci Integrovaného regionálního operačního programu, a je povinen spolupracovat s kupujícím především v oblasti propagace projektu a zpracovávání podkladů nezbytných pro administraci projektu v rámci projektu.

III. Kupní cena

1. Smluvní strany se dohodly, že kupní cena činí

Rekapitulace cen (bez DPH):

dopravní automobil (1 ks)	1 232 455 Kč
ostatní náklady (doprava na místo určení, technická dokumentace, zaškolení obsluhy)	0 Kč
Cena celkem bez DPH	**1 232 455,00 Kč**
DPH 21%	**258 815,55 Kč**
Cena celkem včetně DPH	**1 491 270,55 Kč**

DPH bude připočtena v případě změny sazby podle platných předpisů.

2. Daň z přidané hodnoty je ve smyslu zákona č. 235/2004 Sb., o dani z přidané hodnoty ve znění pozdějších předpisů, povinen doplnit a přiznat plátce, pro kterého bylo zdanitelné plnění uskutečněno.

3. Celková cena obsahuje veškeré práce a dodávky nezbytné pro kvalitní splnění předmětu plnění, veškeré náklady spojené s úplným dodáním, uvedením předmětu plnění do provozu vč. všech souvisejících nákladů. Cena zahrnuje veškeré náklady na výrobu zařízení, přepravu, obstarávání materiálů a dodávek pro kompletaci zařízení, případné náklady na schvalovací řízení, převod práv, pojištění, daně, cla, správní poplatky, provádění předepsaných zkoušek, zabezpečení prohlášení o shodě, certifikátů a atestů všech materiálů a prvků a jakékoliv další výdaje spojené s realizací předmětu této smlouvy.

4. Výše uvedená cena je deklarována jako cena nejvýše přípustná. Zhotovitel podpisem této smlouvy přebírá nebezpečí změny okolností ve smyslu § 2620 odst. 2 Občanského zákoníku.

5. Kupující nebude poskytovat zálohy. Cena dodávky Zboží bude splatná po provedení dodávky Zboží (včetně jeho seřízení, uvedení do provozu, zaškolení obsluhy a po úplném odstranění všech případných vad). O předání a převzetí provedené dodávky

Zboží sepíší strany předávací protokol. Splatnost daňového dokladu (faktury) je 30 kalendářních dnů od doručení kupujícímu.

6. Kupní cena je splatná po dodání zboží nebo zařízení dodaného na základě daňového dokladu (faktury) vystaveného prodávajícím. Příslušný daňový doklad musí obsahovat předepsané náležitosti účetního dokladu ve smyslu § 11 zákona č. 563/1991 Sb., o účetnictví, ve znění pozdějších předpisů, § 47 zákona č. 235/2004 Sb., o dani z přidané hodnoty, v platném znění a musí mít jednoznačnou vazbu k příslušnému projektu (musí obsahovat registrační číslo projektu CZ.06.1.23/0.0/0.0/15_017/0000382).
7. Bude-li daňový doklad vykazovat nesrovnalosti, má kupující právo vrátit ji do data splatnosti zpět se žádostí o jejich odstranění. V takovém případě prodávající vystaví novou fakturu s novým datem splatnosti a do uplynutí nového data splatnosti není kupující v prodlení s placením faktury.

IV. Doba plnění

1. Prodávající dodá veškeré zboží – předmět koupě specifikovaný v zadávací dokumentaci kupujícímu nejpozději do 12 měsíců od podpisu kupní smlouvy.

V. Dodání předmětu smlouvy

1. Předmět smlouvy je dodán převzetím kupujícím, to je potvrzením předávacího protokolu. Strojní mechanizace bude dodána na adresu: Náměstí Augustina Němejce 63, 335 01 Nepomuk (ZUJ 558109 Nepomuk, NUTS CZ0324558109 okres Plzeň-jih), případně dle vzájemné písemné dohody. Převzetí dodávky potvrdí obě smluvní strany na předávacím protokolu, kde jsou povinni uvést:
   - čitelně jméno předávajícího a přebírajícího
   - podpisy předávajícího a přebírajícího
2. Dopravu předmětu koupě do místa určení zabezpečuje prodávající. Cena dopravy je zahrnuta v ceně dodávky.
3. Prodávající kupujícímu odevzdá Zboží, jakož i doklady potřebné k převzetí a užívání Zboží jako jsou uživatelské manuály a kompletní technická dokumentace zařízení, tzn. návody pro provoz, užívání, obsluhu a údržbu a dále potřebné certifikáty (prohlášení o shodě), předávací protokol a dodací list. Veškerá dokumentace bude předána v českém jazyce.
4. Kupující je povinen zaplatit kupní cenu podle článku II. této smlouvy a převzít dodávku Zboží podle této kupní smlouvy.
5. Kupující není povinen převzít dodávku Zboží, pokud prodávající neprokáže, že její technické parametry odpovídají hodnotám požadovaným v technické specifikaci.
6. Kupující se zavazuje poskytnout prodávajícímu místo plnění tak, aby prodávající na něm mohl provést případnou instalaci Zboží a jeho seřízení v souladu s podmínkami smlouvy.
7. Prodávající je povinen umožnit všem subjektům oprávněným k výkonu kontroly projektu, z jehož prostředků je dodávka hrazena, provést kontrolu dokladů souvisejících s plněním zakázky, a to po dobu danou právními předpisy ČR k jejich archivaci (zákon č. 563/1991 Sb., o účetnictví, a zákon č. 235/2004 Sb., o dani z přidané hodnoty).

VI. Odpovědnost za vady

1. Prodávající odpovídá za to, že dodaný předmět koupě bude mít vlastnosti zabezpečující řádné užívání zboží včetně vlastností dodaného příslušenství.
2. Prodávající prohlašuje, že dodaný předmět smlouvy je nový, nepochází z trestné činnosti a nemá právní vady, tedy že není zatížen právem třetích osob, není předmětem zástavy, předkupního práva či jiného práva třetí osoby, které by zařízení zatěžovala.
3. Odpovědnost za škodu na předmět smlouvy přechází na kupujícího okamžikem jeho převzetí.
4. Právo kupujícího z vadného plnění zakládá vada, kterou má věc při přechodu nebezpečí škody na kupujícího, byť se projeví až později. Právo kupujícího založí i později vzniklá vada, kterou prodávající způsobil porušením své povinnosti. Kupující je oprávněn uplatnit práva z vadného plnění dle § 2099 a násl. zákona č. 89/2012 Sb.
5. V případě, že dodaný předmět koupě bude mít vady jakosti, množství nebo právní vady, je kupující oprávněn tyto vady u prodávajícího oznámit. Oznámení vady (reklamace) musí mít písemnou formu a musí v ní být uvedeno, jakým způsobem se vady projevují. V oznámení vady (reklamaci) uplatní kupující jedno z práv z odpovědnosti za vady, které odpovídají úpravě občanského zákoníku (§2106 a násl.).

VIII. Doba záruky, servisní podmínky

1. Záruční doba na Zboží činí 24 měsíců. Po tuto dobu prodávající odpovídá za vady, které kupující zjistil a včas reklamoval.
2. Záruka za jakost představuje závazek, že dodané Zboží bude po dobu trvání záruční doby způsobilé pro použití k obvyklému účelu. Záruka za jakost se nevztahuje na vady způsobené kupujícím v důsledku porušení ustanovení této smlouvy, instrukcí obsažených v dokumentaci dodávané se systémem nebo jeho částí či jiných doporučení prodávajícího.
3. Smluvní strany se dohodly, že v případě vad, které se vyskytnou v záruční době, má kupující právo požadovat a prodávající povinnost odstranit vady zdarma. Náklady na odstranění vad ve sporných případech nese prodávající až do rozhodnutí soudu.
4. Vadou se rozumí odchylky v kvalitě, množství a parametrech stanovených zadávacími podmínkami, touto smlouvou a obecně závaznými technickými normami a předpisy.
5. Prodávající bude zajišťovat záruční servis předmětu této smlouvy dle samostatně uzavřené servisní smlouvy. Prodávající odpovídá za to, že záruční servis zařízení bude zajištěn v České republice. Zásah autorizovaného servisního technika musí být zajištěn do 24 hodin od nahlášení poruchy. Vady znemožňující užívání dodaného Zboží se prodávající zavazuje odstranit nejpozději do 24 hodin od oznámení vady, pokud se obě smluvní strany nedohodnou jinak.
6. Veškeré náklady spojené s odstraněním záručních vad nese prodávající. Jestliže prodávající neodstraní vady v termínech dle odst. 5, je kupující oprávněn, kromě uplatnění smluvní pokuty, podle vlastního uvážení tyto práce provést sám, pověřit jejich provedením třetí osobu, nebo jejím prostřednictvím zakoupit, vyměnit vadnou či neúplně funkční část dodávky Zboží. Takto vzniklé náklady je prodávající povinen zaplatit kupujícímu do 14 dnů od doručení faktury. Takto odstraněné vady budou považovány za odstraněné prodávajícím a prodávající ponese dál záruku za celé dílo v plném rozsahu dle této smlouvy, včetně vad odstraněných třetí osobou.
7. V případě nesplnění povinnosti podle odstavce 5 tohoto článku nese prodávající odpovědnost za škodu, která tím kupujícímu vznikne nebo kterou budou na kupujícím

v této souvislosti uplatňovat třetí osoby. Veškeré takto vzniklé náklady uhradí kupujícímu prodávající.

Odstoupení od smlouvy

1. Kupující má vedle důvodů stanovených občanským zákoníkem právo odstoupit od smlouvy rovněž v případě, že prodávající je v prodlení s plněním závazku provést dodávku Zboží v termínu ujednaném v čl. IV, odst. 1 o více jak 30 dnů.
2. Prodávající má právo odstoupit od této smlouvy v případě, že kupující překročí lhůtu splatnosti, tak jak je uvedeno v čl. III, odst. 4 této smlouvy o více než dva měsíce. Odstoupit může teprve poté, co na prodlení kupujícího předem písemně upozornil a poskytl mu lhůtu k nápravě.
3. Projev vůle odstoupit od smlouvy v případech uvedených v odstavci 1 a 2 musí být učiněn písemně. Účinek odstoupení nastává prokazatelným doručením tohoto projevu vůle druhé smluvní straně.
4. Odstoupením od smlouvy zanikají všechna práva a povinnosti stran ze smlouvy. Odstoupení od smlouvy se nedotýká práva na zaplacení smluvní pokuty nebo úroku z prodlení, pokud již dospěl, práva na náhradu škody vzniklé z porušení smluvní povinnosti ani ujednání, která mají vzhledem ke své povaze zavazovat strany i po odstoupení od smlouvy, zejména ujednání o způsobu řešení sporů. Byl-li dluh zajištěn, nedotýká se odstoupení od smlouvy ani zajištění.

IX. Smluvní pokuty

1. Smluvní strany se dohodly, že pokud bude prodávající v prodlení s plněním závazku provést dodávku Zboží ve sjednaném termínu, zaplatí kupujícímu smluvní pokutu výši **0,1%** z celkové ceny zboží bez DPH za každý i započatý den prodlení.
2. Smluvní strany se dohodly, že kupující zaplatí prodávajícímu za opožděné zaplacení faktury smluvní pokutu ve výši **0,015%** z nezaplacené částky faktury za každý den prodlení.
3. Smluvní strany se dohodly, že pokud bude prodávající v prodlení s plněním závazku odstranit oznámené vady ve sjednaném termínu dle čl. VI, odst. 5, zaplatí kupujícímu smluvní pokutu ve výši **500,- Kč** za každý i započatý den prodlení. Smluvní pokuta se vztahuje samostatně na každou jednotlivou vadu.
4. Smluvní pokuty jsou splatné do 14 kalendářních dnů od vyúčtování.
5. Smluvní strany si ujednaly, že smluvní pokuty dle této smlouvy mohou být vypořádány formou odpočtu z kupní ceny.
6. Smluvní pokuty jsou splatné do 14 kalendářních dnů od vyúčtování. Nárok kupujícího na náhradu škody vzniklou porušením smluvních povinností zůstává obsahem ustanovení článku o smluvních pokutách nedotčen, přičemž tuto náhradu škody může kupující požadovat i vedle nároku na zaplacení smluvní pokuty.

X. Ostatní smluvní ujednání

1. Veškeré změny a doplnění této smlouvy je možno provádět pouze očíslovanými písemnými dodatky podepsanými oběma smluvními stranami.
2. Otázky výslovně touto smlouvou neupravené se řídí českým právním řádem, zejména ustanoveními Občanského zákoníku.

3. Ve vzájemných vztazích mezi kupujícím a prodávajícím, které nejsou upraveny touto smlouvou, se použije zákon č. 89/2012 Sb., Občanský zákoník (Občanský zákoník), s tím, že se strany ve smyslu § 558 odst. 2 Občanského zákoníku dohodly, že ustanovení Občanského zákoníku, která nemají donucující účinky, mají přednost před obchodními zvyklostmi.

4. Prodávající je povinen předložit kupujícímu písemný seznam všech svých předpokládaných poddodavatelů. Ke změně poddodavatele může dojít pouze se souhlasem kupujícího. Pokud dojde ke změně poddodavatele (týká se i poddodavatele, prostřednictvím kterého prodávající prokazoval v zadávacím řízení kvalifikaci), musí prodávající prokázat, že se jedná o poddodavatele stejně kvalifikovaného.

5. Strany smlouvy se dohodly, že prodávající není oprávněn postoupit tuto smlouvu třetí osobě.

6. Prodávající není oprávněn mimo vymezené prostory provádět jakoukoliv jinou činnost nesouvisející s realizací smlouvy.

7. Tato smlouva je platná i pro případné právní nástupce smluvních stran.

8. Tato smlouva je vyhotovena ve čtyřech vyhotoveních, z nichž každá smluvní strana obdrží dvě vyhotovení.

9. Účastníci smlouvy sjednávají rozvazovací podmínku účinnosti smlouvy spočívající v tom, že v případě nepřidělení či zkrácení dotačních finančních prostředků určených pro účely úhrady ceny předmětu smlouvy ve smyslu této smlouvy příslušnými orgány rozhodujícími o dotaci, tato smlouva bez dalšího pozbývá účinnosti a smluvní strany jí nejsou dále vázány, aniž by si byly povinny navzájem cokoli kompenzovat, pokud se nedohodnou jinak. O této skutečnosti je kupující povinen bez zbytečného odkladu informovat prodávajícího.

10. Smluvní strany se dále dohodly, že kupující je oprávněn odstoupit od smlouvy do doby vydání pokynu k uskutečnění dodávky dle čl. IV. této smlouvy. V tomto případě je však kupující povinen uhradit prodávajícímu prokazatelné náklady spojené s plněním dle této smlouvy.

11. Prodávající je povinen ve smyslu zákona č. 320/2001 Sb., o finanční kontrole ve veřejné správě, spolupůsobit při výkonu finanční kontroly. Prodávající souhlasí s tím, že je povinen na žádost kupujícího poskytnout písemně kontrolním orgánům jakékoliv dokumenty vztahující se k realizaci projektu, podat informace a umožnit vstup do svého sídla a jakýchkoliv dalších prostor a na pozemky související s projektem nebo jeho realizací. Prodávající se zavazuje poskytnout na výzvu své daňové účetnictví nebo daňovou evidenci k nahlédnutí v rozsahu, který souvisí s projektem. Dále se zavazuje provést v požadovaném termínu, rozsahu a kvalitě opatření k odstranění kontrolních zjištění a informovat o nich příslušný kontrolní orgán, objednatele (kupujícího) a poskytovatele dotace. Prodávající bere na vědomí, že poskytovatel dotace je oprávněn provést u projektu nezávislý vnější audit. Prodávající je povinen při výkonu auditu spolupůsobit. Povinnost poskytnout informace a dokumentaci vztahující se k projektu se vztahuje na zaměstnance nebo zmocněnce pověřených orgánů (tj. CRR, Ministerstva pro místní rozvoj ČR, Ministerstva financí ČR, Evropské komise, Evropského účetního dvora, Nejvyššího kontrolního úřadu, Auditního orgánu, Platebního a certifikačního orgánu finanční správy a dalších oprávněných orgánů státní správy).

12. Prodávající je povinen minimálně do konce roku 2028 poskytovat požadované informace a dokumentaci související s realizací projektu zaměstnancům nebo zmocněncům pověřených orgánů (CRR, MMR ČR, MF ČR, Evropské komise, Evropského účetního dvora, Nejvyššího kontrolního úřadu, příslušného orgánu finanční správy a dalších oprávněných orgánů státní správy) a je povinen vytvořit výše uvedeným osobám podmínky k provedení kontroly vztahující se k realizaci projektu a poskytnout jim při provádění kontroly součinnost.

Prodávající je povinen uchovávat veškerou dokumentaci související s realizací projektu včetně účetních dokladů minimálně do konce roku 2028. Pokud je v českých právních předpisech stanovena lhůta delší, musí ji použít.

13. Účastníci prohlašují, že tato smlouva byla sepsána podle jejich pravé a svobodné vůle, nikoli v tísni nebo za jinak jednostranně nevýhodných podmínek. Smlouvu si přečetli, souhlasí bez výhrad s jejím obsahem a na důkaz toho připojují své podpisy.

Příloha č. 1 – Technická specifikace

V Nepomuku dne 7. 6. 2017

Za kupujícího:

[redacted]

Ing. Jiří Svec
starosta města

V Plzni dne 5. 6. 2017

Za prodávajícího:

[redacted]

Ing. Roman Staff
jednatel VSP Auto, s.r.o.

VSP Auto, s.r.o.
autorizovaný prodejce a opravce
skupiny Daimler AG
pro značku Mercedes-Benz
Domažlická 168, 318 00 Plzeň
IČ: 25237781, DIČ: CZ25237781

Mercedes-Benz

Nabídka

určena pro:
SDH ČR

Sprinter - 314 CDI KB/S 4X4

Tento obrázek se může lišit od vozidla v nabídce a je nezávazný. Změny vyhrazeny.

Výrobní vzor:	90673313
Typ vozidla:	314 CDI KB/S
Pohon:	4X4
Celk. hmotnost:	3500 kg
Třída účinnosti:	B

Model:	Mercedes-Benz Sprinter
Druh vozidla:	Kombi
Výkon motoru:	105 kW
Rozvor:	3665 mm

Mercedes-Benz

Konfigurace vozidla

Lakování

		Částka v CZK
MB 3534	Ohnive cervená	-,--

Pneumatiky

		Částka v CZK
1. náprava:	2x RG8 - Pneumatiky 225/75 R16"	-,--
2. náprava:	2x RG8 - Pneumatiky 225/75 R16"	-,--

Sériová výbava

		Částka v CZK
	Přední náprava 1,86 t	-,--
	Zadní náprava 2,25 t	-,--
BB9	ESP9i (včetně BAS+ABS+ASR+EBV)	-,--
	Brzdy hydraulické dvouokruhové	-,--
	Brzdová soustava s ABS, ASR a EBV	-,--
	Brzdy kotoučové na přední a zadní nápravě	-,--
	Parkovací brzda Duo Servo vzadu	-,--
	Brzdový asistent (BAS)	-,--
C21	Pera zadní dvoustupňová	-,--
C42	Stabilizátor zadní nápravy	-,--
	Tlumiče pérování zadní nápravy	-,--
	Servořízení	-,--
	Boční lišty ochranné	-,--
	Přední nárazník s integrovanými stupačkami	-,--
E33	Management akumulátoru	-,--
ED4	Akumulátor AGM 12 V 95 Ah	-,--
EK1	Svorkovnice pro připojení k elektrické síti	-,--
EL8	Reproduktory vpředu dvoupásmové	-,--
ES0	Kontakty pro startování a dobíjení akumulátoru	-,--
ES2	Zásuvka 12 V vzadu v nákl. prostoru	-,--
	El. příslušenství 12 V / starter 12 V	-,--
F61	Zpětné zrcátko vnitřní	-,--
F66	Schránka u spolujezdce uzamykatelná	-,--
FF5	Úložný prostor nad čelním sklem	-,--
FG8	Držák nápojů přední	-,--
FY7	Dálkové ovládání , 3-tlačítkové	-,--
	Sluneční clona řidiče a spolujezdce, otočná	-,--
	Čelní okno, vrstvené bezpečnostní sklo	-,--
	Odkládací plochy na přístrojové desce	-,--

	Imobilizér	-,--
	Centrální zamykání s rádiovým dálkovým ovládáním	-,--
GD8	Převodovka manual. 6stupňová NSG 360	-,--
H00	Rozvod topení do prostoru pro cestující	-,--
H21	Determální skla se zeleným filtrem na před. skle	-,--
H22	Zadní okna vyhřívaná	-,--
HH2	Elektrická topná jednotka	-,--
IG3	Sprinter standard	-,--
J10	Tachometr v km/h	-,--
J58	Kontrola zapnutí bezpečnostních pásů řidiče	-,--
JA8	Asistent pro potlačení vlivu bočního větru	-,--
JW6	Ukazatel servisních intervalů ASSYST	-,--
	Kontrolka poruchy vnějšího osvětlení	-,--
	Diagnostická zásuvka	-,--
	Otáčkoměr	-,--
	Kontrolka hladiny kapaliny do ostřikovačů	-,--
	Sdružený přístroj metrický	-,--
K60	Výfuk vyveden přímo dozadu	-,--
	Filtr pevných částic	-,--
L94	Bez možnosti využití pouze L/P parkovacího světla	-,--
LB1	Boční poziční světla	-,--
LB5	Třetí brzdové světlo vzadu na střeše	-,--
LE1	Světla brzdová, adaptivní	-,--
LG5	Světla pro denní svícení	-,--
	Světla s regulací sklonu	-,--
	Světlomety halogenové H7	-,--
M49	Alternátor 14 V / 180 A	-,--
MI2	Motor OM 651 DE 22 LA 105 kW 3800/min	-,--
ML5	Management alternátoru, úroveň 1 plus	-,--
MP6	Emise Euro 6	-,--
MP8	OBD (On-Board Diagnostics), stupeň C	-,--
P48	Lapače nečistot zadní	-,--
	Příčná listová pružina vpředu	-,--
	Pera zadní, parabolická	-,--
R65	Držák rezervního kola pod koncem rámu	-,--
R87	Rezervní kolo, ocelový ráfek	-,--
RD9	Značka pneumatik dle možností výrobního závodu	-,--
RS3	Ráfky 6,5 J × 16"	-,--
RY2	Měření tlaku vzduchu v pneumatikách, bezdrátové	-,--
	Středové zakrytí kol	-,--
S23	Dvojsedadlo pro spolujezdce	-,--
S31	Opěrky hlavy komfortní - pro cestující	-,--
SA5	Airbag řidiče s předpínači bezpečnostních pásů	-,--
SD0	Upevnění dětských sedaček ISOFIX	-,--
SK0	Opěrka hlavy komfortní pro sedadlo řidiče	-,--
SK1	Opěrka hlavy komfortní pro sedadlo spolujezdce	-,--
SZ7	Síť odkládací na opěradle sedadla řidiče	-,--
	Automatický bezpečnostní pás na sedadle řidiče.	-,--
	Předpínač bezpečnostního pásu	-,--

	Sedadlo řidiče nastavitelné	-,--
T16	Dveře posuvné vpravo	-,--
	Dětská pojistka na posuvných dveřích	-,--
U62	Trojsedadlo v 1.řadě za řidičem	-,--
U63	Trojsedadlo v 2.řadě za řidičem	-,--
V35	Kryt převodové skříně	-,--
V36	Čalounění střechy	-,--
V39	Plastová podlaha v nákladovém prostoru	-,--
V40	Úchyty pro sedadla v podlaze nákl prostoru	-,--
V85	Kuřácký paket - zapalovač, popelník na střed.konz.	-,--
VA1	Vnitřní obložení nákl.prostoru polovysoké,standard	-,--
VA7	Odkládací místo se síťkou v zadních křídlo.dveřích	-,--
VY2	Potah sedadel Tunja, černá	-,--
W02	Prosklení vozidla kompletní	-,--
W16	Okno v posuvných dveřích/stěně vpředu vlevo pevné	-,--
W17	Okno v posuvných dveřích vpředu vpravo pevné	-,--
W27	Okno vzadu vlevo pevné	-,--
W28	Okno vzadu vpravo pevné	-,--
W61	Okno v zadních dveřích	-,--
	Elektrické ovládání oken řidiče a spolujezdce	-,--
XC9	COC dokumenty	-,--
XM0	Modelová úprava	-,--
XU2	Štítky a dokumentace česky	-,--
XZ1	Modelová generace 1	-,--
Y43	Zvedák hydraulický	-,--
	Sada nářadí	-,--
Z42	Přihlášení jako osobní	-,--
	Upínací oka zapuštěná v podlaze	-,--

Zvláštní výbava

AR4	Stálý převod i = 4,364	-,--
C45	Stabilizátor přední nápravy zesílený	-,--
CL1	Volant s možností nastavení výšky a sklonu	-,--
E43	Zásuvka pro přívěs 13 pólů	-,--
ED8	Příprava pro modul PSM	-,--
EN6	Audio 10	-,--
FU5	Kryt zpětného zrcátka bez ukazatelů směru	-,--
H12	Topení nezávislé teplovodní	-,--
H13	Tepelný výměník přídavný v nákladovém prostoru	-,--
HH9	Klimatizace s automatickou regulací	-,--
J65	Ukazatel vnější teploty	-,--
JV7	Příprava pro výstražné zvukové zařízení	-,--
KB0	Palivová nádrž 100 l	-,--
KL1	Sací jehla přídavná z nádrže pro nezávislé topení	-,--
L44	Boční ukazatele směru vpředu	-,--
LV1	Příprava el.kabeláže pro montáž majáků	-,--
Q22	Tažné zařízení koule, pevné	-,--

RG8	Pneumatiky 225/75 R16"	-,--
RM1	Pneumatiky zimní - M+S	-,--
SA6	Airbag spolujezdce	-,--
T75	Madla pro řidiče a dveří spolujezdce	-,--
Z11	Podvozek pro provoz na nekvalitních cestách	-,--
ZG1	Pohon všech kol, řaditelný	-,--

Další výbava

12	ISP servisní paket (předepsané servisní prohlídky)6 let nebo 125 000 km	-.--
45	výbava hasičská SDH Nepomuk	-,--
43	záruka na vozidlo 4 roky nebo 500 000 km	-.--

Popis nástavby

položka	*popis*
3.1	zásuvka pro dobíjení a konzervaci AKU + inteligentí nabíjecí zařízení+protikus komp. S typem RETTBOX AIR
3.3	Analogová RDST Motorola , komp. S typem DM 2600 s anténou
3.4	Požární světlomet s magnetickým úchytem (2 ks)
3.5	Vnější LED osvětlení okolí -boky L+P+ZČ(3ks)-částečně zapuštěné
3.9	Dobíjecí úchyty pro ruční RDST komp.s typem GP 340 Motorola **(4ks)**
3.10	Dobíjecí úchyty + ruční svítilny komp.s typem L3000, výr.Adalit **(4ks)**
3.12+3.14	Výstražné zvukové vybavení (majáková rampa, 2 x predátor modrý vpředu, 2 x predátor modrý vzadu, **4 x** predátor oranžový vzadu, siréna, ovládání)
3.16+3.17	Polep (vpředu a vzadu nápis HASIČI, po bocích dislokace jednotky + označení typu DA, bílý pruh, reflexní značení)
4	Cestářské koště (1 ks)
	Lékárnička velikost III (1 ks)
	Batoh pro lékarničku(1 ks)
	Hasicí přístroj prášek 34A 183B (1 ks)
	Hasicí přístroj CO2 89B (1 ks)
	Rukavice lékařské nesterilní (18 párů)
	Vyprošťovací nůž na bezpečnostní pásy (1 ks)
	Vytyčovací páska červeno-bílá 100 m (1 ks)
	Lampička u spolujezdce (1 ks)
9.	elektrický lanový naviják dle ČSN EN 14492-1+A1 s tažnou sílou min. 15kN, s dálkovým ovládáním

Spolu s vozidlem bude zákazníkovi předáno Prohlášení o shodě výrobku.

Odebrané kódy

A50	Přední náprava zesílená	- -.--
C47	Tlumiče pérování zesílené	- -.--
ER0	Příprava pro rádio	- -.--

Mercedes-Benz

Technická data

Hmotnosti a rozměry

Typ	
Podvozek	KB/S
Pohon	4X4
Rozvor	3665 mm

Délka nástavby	
Maximální převis	0 mm
Min. vzdálenost od zadní nápravy	
Max. vzdálenost od zadní nápravy	

Hmotnost	
1. Přední náprava (prázdný)	1502 kg
2. Přední náprava (prázdný)	- kg
1. Zadní náprava (prázdný)	1161 kg
2. Zadní náprava (prázdný)	- kg
Pohotovostní hmotnost (vč. výbavy)	2663 kg
Zatížení	837 kg
Přípustná celková hmotnost	3500 kg
Příp. celk. hmotnost jízdní soupravy	3500 kg

Převodovka	
Kód	GD8
Zkrácený text	Převodovka manual. 6stupňová NSG 360

Rozměry	
Výška rámu – PN – naloženo	
Výška rámu – PN – nenaloženo	
Výška rámu – ZN – naloženo	
Výška rámu – ZN – nenaloženo	

Motor	MI2
Objem cm^3	2143
Výkon v KW / PS	105 / 143
Max. kr. m. v NM při 2750/min 2000 /min	330

Pneumatiky	
1. náprava:	2x RG8 - Pneumatiky 225/75 R16"
2. náprava:	2x RG8 - Pneumatiky 225/75 R16"

Hmotnost vozidla je udávaná včetně řidiče, nářadí, rezervního kola, 90 % objemu nádrže a případné zábrany proti podjetí.

Mercedes-Benz

Rozměry vozidla

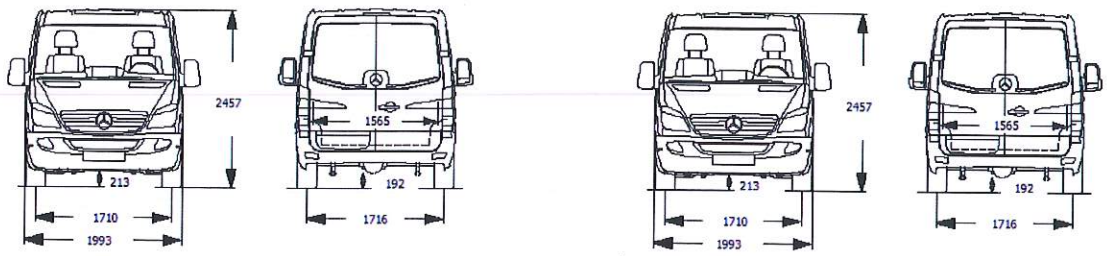

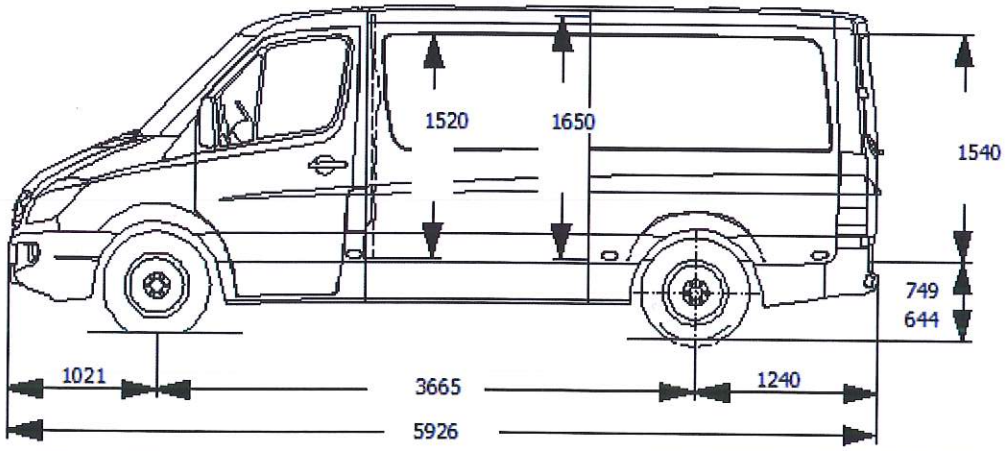

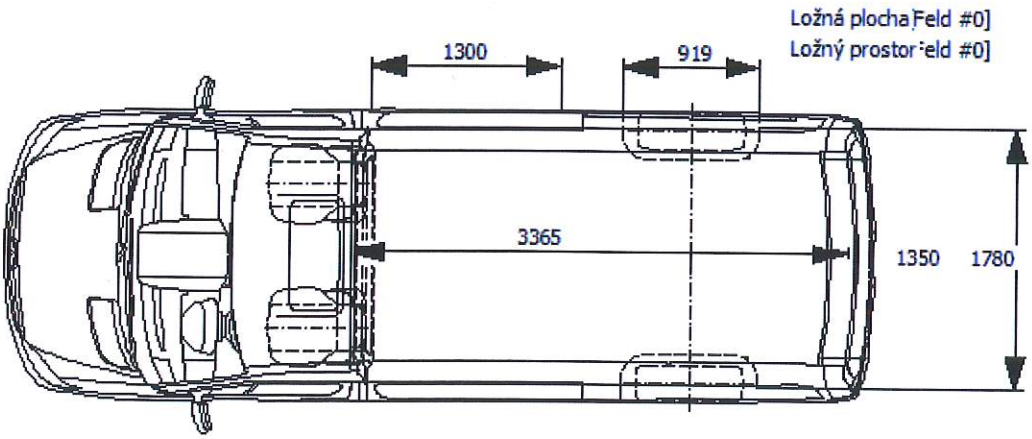

Pozor oznacení není primerené!

Uvedené výkresy se mohou lišit od vozidla v nabídce a jsou nezávazné. Změny vyhrazeny.

Mercedes-Benz

Pilový diagram (otáčky motoru)

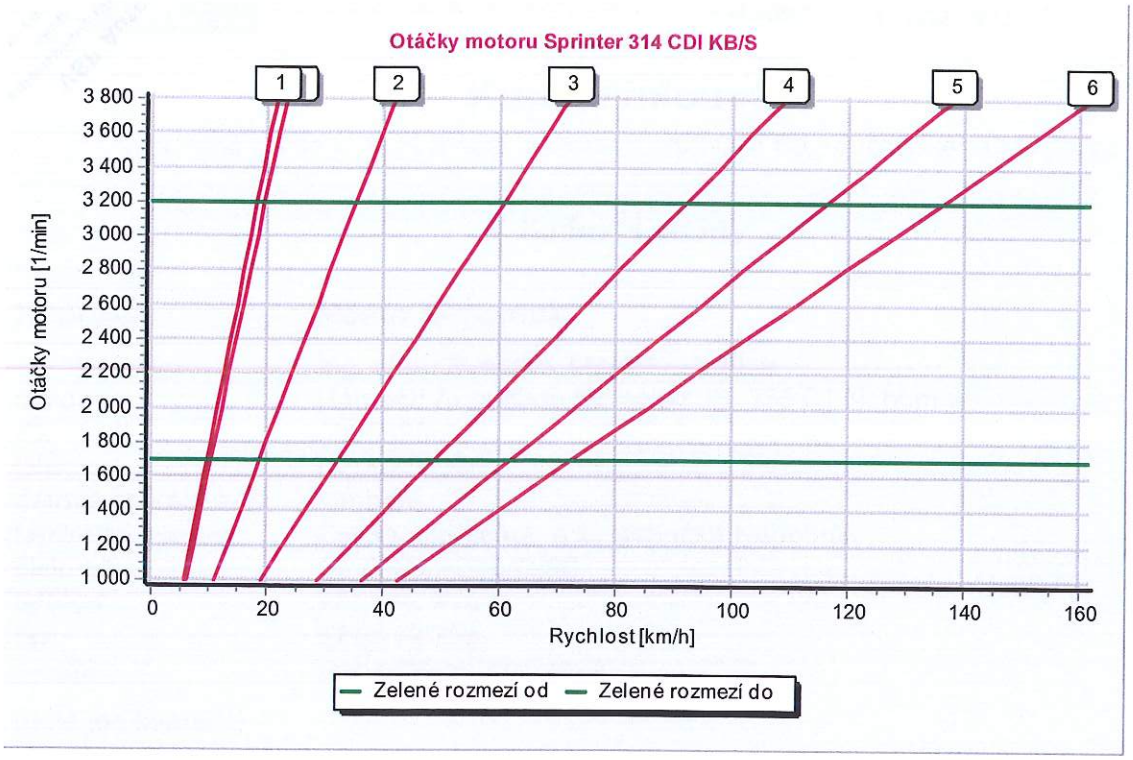

Mercedes-Benz

VSP Auto, s.r.o.
autorizovaný prodejce a opravce
Skupiny Daimler AG
pro značku Mercedes-Benz
Doniazlická 168, 318 00 Plzeň
IČ: 25237781, DIČ: CZ25237781