METROPROJEKT

Vyjádření projektanta ke změně v konstrukci zelené střechy na objektu OUT

Za AD souhlasíme se změnami v souvrství zelené střechy ve výše uvedeném objektu.

V rámci zpracování realizační dokumentace došlo k optimalizaci skladby konstrukcí zelené střechy a k úpravě drenážní vrstvy, která znamená úsporu nákladů na realizaci zelené střechy objektu OUT. Tato optimalizace zadržovací schopnosti souvrství skladby zelené střechy zajistí akumulaci většího objemu dešťových vod v nádrži. Zvětšení zásobního objemu umožní lepší využití zadržené dešťové vody na mytí tramvajových vozidel a zálivku.

V souvislosti s touto optimalizací vyplynuly i další úpravy na zajištění pohybu osob po střeše, požárního řešení, kačírkových ploch, skladby mezihalových atik - viz pokyny stavbě 2021-06-15-RVS RDS-Pokyn_018 a 2021-06-21-RVS RDS-Pokyn 020_PaP .

21.10.2021

[redacted]

[redacted]

IzoTex moravia

Zpracoval: [redacted]
mobil:
E-mail:

CN-IC-0021

Cejl 61, PSČ 696 14
IČO: 262 00 109 DIČ: CZ 263 00 109

Komu: [redacted]
Telefon:
mobil:
E-mail:

Datum: 20. únor 2021

NABÍDKA - MATERIÁL

Akce: **Rekonstrukce vozovny Slovany, Plzeň - STŘECHA**

Pro: **BERGER BOHEMIA a.s.**

Díl	Popis	m	cena po slevě Kč/m2
K	Lemování rovných zdí střech, světlíků s krycí pozinkovou z Pz s povrchovou úpravou rš 100 mm	m2	177,63
			209,00
			264,00
			2 356,00

[redacted]

ZMĚNOVÝ LIST Č. 043

Předmět díla:	Rekonstrukce vozovny Slovany Plzeň, Slovanská alej 35
Objekt:	**E - SOD IV - Objekty oprav a údržby tramvají (OUT)** — **OUT - SO 02/3 SKŘ**
Objednatel:	**Plzeňské městské dopravní podniky, a.s., IČ: 25220683** Denisovo nábřeží 920/12, 301 00 Plzeň - Východní Předměstí
Zhotovitel:	„Společnost Vozovna Slovany" **Metrostav a.s.**, IČ: 00014915, Koželužská 2450/4, 180 00 Praha 8 (vedoucí společník) **BERGER BOHEMIA a.s.**, IČ: 45357269, Klatovská 410/167, 321 00 Plzeň (druhý společník) **TSS GRADE, a.s.** pob. ČR, IČ: 02765055, Pražákova 1008/69, 639 00 Brno (třetí společník)
TDS:	**Sdružení IIS – vozovna Slovany – TDS** [redacted]
Projektant:	**METROPROJEKT Praha a.s.** [redacted]

Popis změny

Obsahem změnového listu je část objektu OUT SO 02/3 - stavebně-konstrukční řešení.
Změnový list je zpracován na základě pokynů stavbě:
a) 2021-06-21-RVS RDS-Pokyn 022 "OUT - kotvení koleje W-tram hala myčky". Došlo ke změně skladby konstrukcí - navyšují se výměry položek pro dobetonávku základové desky ve II.fázi včetně bednění a doplňují se výměry pro dilatační spáru v místě dobetonávky
b) 2021-06-21 RVS RDS-Pokyn 011 - jádrové vrtání prostupů na základě připravenosti pro technologie (strojní zařízení) SOD IV - OUT. Došlo k upřesnění požadavků na prostupy strojních zařízení v návaznosti na základové konstrukce pro systém upevnění koleje W-tram

změnu vyvolal:		objednatel
ocenění změny předložil:	zhotovitel	cenová změna za změnový list č.043 bez DPH
cena SO dle SoD (bez DPH):		28 758 008,32 Kč
náklady na změnu bez DPH:		**190 967,70 Kč**
cena SO po ZL č.043 (bez DPH):		28 948 976,02 Kč
cena díla bez DPH (dle SoD):		1 710 095 922,85 Kč
cena díla po ZL č.043 bez DPH:		1 710 286 890,55 Kč

údaje o ceně díla

změna ceny

Méněpráce celkem bez DPH:	0,00 Kč	190 967,70 Kč	celková hodnota změny bez DPH
Vícepráce celkem bez DPH:	190 967,70 Kč		

termín

Vliv změny na termín dokončení díla:	změna nemá vliv na dokončení díla

odsouhlasení změny

změnu odsouhlasil		datum
Zhotovitel:	[redacted]	9.11.21
Věcně za TDS:	[redacted]	9.11.21
Technicky za AD:	[redacted]	9.11.21
Objednatel:	[redacted]	9.11.21

přílohy

č.1 - rozpočet ke změnovému listu č. 043
č.2 - pokyn stavbě 2021-06-21-RVS RDS-Pokyn 022, pokyn stavbě 2021-05-20-RVS RD [redacted]
č.3 - RVV
č.4 - vyjádření AD

Předmět díla:	Rekonstrukce vozovny Slovany Plzeň, Slovanská alej 35

	ROZPOČET KE ZMĚNOVÉMU LISTU Č.:	043

MÉNĚPRÁCE

PČ	Typ	Kód	Popis	MJ	Množství dle SoD	množství po změně	rozdíl množství	J.cena [Kč]	celk.cena v SoD [Kč]	celk.cena po změně [Kč]	rozdíl celk. ceny [Kč]
									0,00 Kč	0,00 Kč	0,00 Kč
								CELKEM:	0,00 Kč	0,00 Kč	0,00 Kč

VÍCEPRÁCE

PČ	Typ	Kód	Popis	MJ	Množství dle SoD	množství po změně	rozdíl množství	J.cena [Kč]	celk.cena v SoD [Kč]	celk.cena po změně [Kč]	rozdíl celk. ceny [Kč]
3	K	273322611	Základy z betonu železového (bez výztuže) desky z betonu se zvýšenými nároky na prostředí tř. C 30/37	m3	1 234,778	1258,247	23,469	3 422,82 Kč	4 226 422,83 Kč	4 306 753,00 Kč	80 330,16 Kč
VV-RDS_ZM1		změna	"PP 22 - kotvení koleje W-tram v hale myčky"			1234,778					
VV-RDS_ZM1		změna	"dobetonávka fáze II: délka kanálu * průřez dobetonávky * 2 strany" (31,75+3,43+46,45) * 1,15*(0,195-0,070) * 2			23,469					
4	K	273351121	Bednění základů desek zřízení	m2	338,722	380,457	41,735	830,41 Kč	281 278,14 Kč	315 935,30 Kč	34 657,16 Kč
VV-RDS_ZM1		změna	8,6+5,7+7,0			338,722					
VV-RDS_ZM1		změna	"PP 22 - kotvení koleje W-tram v hale myčky"								
VV-RDS_ZM1		změna	"dobetonávka fáze II: délka kanálu *výška dobetonávky * 2 strany" (31,75+3,43+46,45) * (0,2+0,05) * 2			40,815					
VV-RDS_ZM1		změna	"bednění čel" 1,15*0,2*4			0,920					
VV-RDS_ZM1		změna	Součet - ZMĚNA 1			41,735					
5	K	273351122	Bednění základů desek odstranění	m2	338,722	380,457	41,735	149,07 Kč	50 493,29 Kč	56 714,72 Kč	6 221,44 Kč
			dle SoD			338,722					
VV-RDS_ZM1		změna	"PP 22 - kotvení koleje W-tram v hale myčky - dle položky zřízení"			41,735					
39	K	998021024	Přesun hmot pro haly občanské výstavby, výrobu a služby s nosnou svislou konstrukcí zděnou nebo betonovou monolitickou Příplatek k ceně za zvětšený přesun přes vymezenou největší dopravní vzdálenost do 500 m	t	4 937,304	4994,987	57,683	14,11 Kč	69 665,36 Kč	70 479,27 Kč	813,91 Kč
			dle SoD			4937,304					
VV-RDS_ZM1		změna	"PP22" 57,575+0,103+0,002			57,680					
VV-RDS_ZM1		změna	"PP11" 0,003			0,003					
VV-RDS_ZM1		změna	Součet			57,683					
46	K	953943121	Osazování drobných kovových předmětů výrobků ostatních jinde neuvedených do betonu se zajištěním polohy k bednění či k výztuži před zabetonováním hmotnosti do 1 kg/kus	kus	0,000	3,140	3,140	97,70 Kč	0,00 Kč	306,78 Kč	306,78 Kč
VV-RDS_ZM1			"PP22" 2*1,15 "přepočetno koeficientem množství"			3,140					
			JC dle ZL 019 (CS ÚRS 2021 01)								
47	*M*	*100530002X*	*trojúhelníková lišta lilichman D20*	*m*	*0,000*	*2,30*	*2,300*	*660,26*	*- Kč*	*1 518,60 Kč*	***1 518,60 Kč***
VV-RDS_ZM1			"PP22" 2*1,15			2,300					
			JC dle ZL 019								
51	K	997006512	Vodorovná doprava suti na skládku s naložením na dopravní prostředek a složením přes 100 m do 1 km	t	0,000	0,156	0,156	37,28 Kč	0,00 Kč	5,82 Kč	5,82 Kč
VV-RDS_ZM1			"odpad z jádrového vrtání pr. 150 mm" 0,070 t/m"			0,060					
VV-RDS_ZM1			"odpad z jádrového vrtání pr. 200 mm" 0,126 t/m"			0,038					
VV-RDS_ZM1			"odpad z jádrového vrtání pr. 250 mm" 0,196 t/m"			0,059					
VV-RDS_ZM1			Součet			0,156					
			JC dle OUT 00-00 Demolice								
52	K	997006519	Vodorovná doprava suti na skládku s naložením na dopravní prostředek a složením Příplatek k ceně za každý další i započatý 1 km	t	0,000	2,342	2,342	4,97 Kč	0,00 Kč	11,64 Kč	11,64 Kč
VV-RDS_ZM1			"Přepočtené koeficientem množství" *15			2,342					
			JC dle OUT 00-00 Demolice								

53	K	997013801	Poplatek za uložení stavebního odpadu na skládce (skládkovné) z prostého betonu zatříděného do Katalogu odpadů pod kódem 170 101	t	0,000	0,156	0,156	111,85 Kč	0,00 Kč	17,45 Kč	17,45 Kč
VV-RDS_ZM1			"PP11 - dle výpočtu pol. 51"			0,156					
			JC dle OUT 00-00 Demolice								
54	K	998017002	Přesun hmot pro budovy občanské výstavby, bydlení, výrobu a služby s omezením mechanizace vodorovná dopravní vzdálenost do 100 m pro budovy s jakoukoliv nosnou konstrukcí výšky přes 6 do 12 m	t	0,000	57,683	57,683	922,00 Kč	0,00 Kč	53 183,73 Kč	53 183,73 Kč
VV-RDS_ZM1			"přesun hmot pro práce dle pokynu projektanta č. 11 a č. 22 - dle pol. č. 39:"			57,683					
			JC dle OUT 00-00 Demolice								
55	K	631319013	Příplatek k cenám mazanin za úpravu povrchu mazaniny přehlazením, mazanina tl. přes 120 do 240 mm	m3	0,000	23,469	23,469	274,00 Kč	0,00 Kč	6 430,51 Kč	6 430,51 Kč
VV-RDS_ZM1	P	NOVÁ POLOŽKA	"Pokyn projektanta č. 22: přehlazení dobetonávky II. fáze pro kotvení koleje - dle pol. č. 3"			23,469					
			JC dle CS ÚRS 2021 02								
56	K	977151123	Jádrové vrty diamantovými korunkami do stavebních materiálů (železobetonu, betonu, cihel, obkladů, dlažeb, kamene) průměru přes 130 do 150 mm	m	0,000	0,850	0,850	3 830,00 Kč	0,00 Kč	3 255,50 Kč	3 255,50 Kč
	P		Poznámka k souboru cen: 1. V cenách jsou započteny i náklady na rozmístění, ukotvení vrtného stroje, vrtání, opláchnutí diamantových vrtných korunek a spotřebu vody. 2. V cenách -1211 až -1233 pro dovrchní vrty jsou započteny i náklady na odsátí výplachové vody z vrtu.								
VV-RDS_ZM1	P	NOVÁ POLOŽKA	"Pokyn projektanta č. 11 - JV1, JV4, JV5:" 0,25+0,30+0,30			0,850					
			JC dle CS ÚRS 2021 02								
57	K	977151125	Jádrové vrty diamantovými korunkami do stavebních materiálů (železobetonu, betonu, cihel, obkladů, dlažeb, kamene) průměru přes 180 do 200 mm	m	0,000	0,300	0,300	6 380,00 Kč	0,00 Kč	1 914,00 Kč	1 914,00 Kč
	P		Poznámka k souboru cen: 1. V cenách jsou započteny i náklady na rozmístění, ukotvení vrtného stroje, vrtání, opláchnutí diamantových vrtných korunek a spotřebu vody. 2. V cenách -1211 až -1233 pro dovrchní vrty jsou započteny i náklady na odsátí výplachové vody z vrtu.								
VV-RDS_ZM1	P	NOVÁ POLOŽKA	"Pokyn projektanta č. 11 - JV2:" 0,30			0,300					
			JC dle CS ÚRS 2021 02								
58	K	977151127	Jádrové vrty diamantovými korunkami do stavebních materiálů (železobetonu, betonu, cihel, obkladů, dlažeb, kamene) průměru přes 225 do 250 mm	m	0,000	0,300	0,300	7 670,00 Kč	0,00 Kč	2 301,00 Kč	2 301,00 Kč
	P		Poznámka k souboru cen: 1. V cenách jsou započteny i náklady na rozmístění, ukotvení vrtného stroje, vrtání, opláchnutí diamantových vrtných korunek a spotřebu vody. 2. V cenách -1211 až -1233 pro dovrchní vrty jsou započteny i náklady na odsátí výplachové vody z vrtu.								
VV-RDS_ZM1	P	NOVÁ POLOŽKA	"Pokyn projektanta č. 11 - JV3:" 0,30			0,300					
			JC dle CS ÚRS 2021 02								
									0,00 Kč	0,00 Kč	0,00 Kč
								CELKEM:	4 627 859,62 Kč	4 818 827,32 Kč	190 967,70 Kč

NÁKLADY NA ZMĚNU BEZ DPH (VÍCEPRÁCE - MÉNĚPRÁCE) [KČ]:	190 967,70 Kč
CELKOVÝ ROZDÍL MÉNĚPRACÍ A VÍCEPRACÍ OPROTI SoD CELKEM [KČ]:	190 967,70 Kč

		datum	
za zhotovitele:	[redacted]	9.11.21	[redacted]
za TDS:	[redacted]	9.11.21	

Příloha č. 2 ke ZL043

METROPROJEKT

Metroprojekt Praha a.s.
AOB, Argentinská 36, 170 00 Praha 7
IČ: 45271895, DIČ: CZ45271895

Společnost Vozovna Slovany
Koželužská 2450/4
180 00 Praha 8
[redacted]

Váš dopis zn.	Naše značka	Vyřizuje	V Praze
	2021-05-20-RVS RDS-Pokyn 011	[redacted]	20.5.2021

Akce: Rekonstrukce Vozovny Slovany, Plzeň, Slovanská alej 35

Popis: jádrové vrtání prostupů na základě požadavku technologa (strojní zařízení) SOD IV - OUT

Na základě požadavků technologa ze dne 18.5.2021 na provedení prostupů jádrovým vrtáním u strojních zařízení „ČOV myčky", resp. „podúrovňového soustruhu" proveďte takto.

„ČOV myčky"

- **JV1**
  - do žlb. stěny žlabu tl. 250mm, prům.150mm, s.h. vrtu -0,860, osově 1140mm od vnější hrany stěny sedimentační jímky č.2
  - KG zasáhne do tl. podkladního betonu, při provádění nutno zajistit min. krytí 20mm h.h. KG betonem
- **JV2**
  - do žlb. stěny tl. 300mm sedimentační-sací jímky č.3, prům.200mm, osa -0,760, od vnitřního líce jímky 500mm
- **JV3**
  - do žlb. stěny tl. 300mm sedimentační jímky č.2/3, prům.250mm, osa -2,000, od vnitřního líce jímky 2000mm (na střed)

- hydroizolace viz pracovní postupy firmy Izofil, spáru mezi KG a žlb utěsnit tak, aby byla ochráněna případně převrtaná armatura žlb.

Příloha – schéma jádrových vrtů

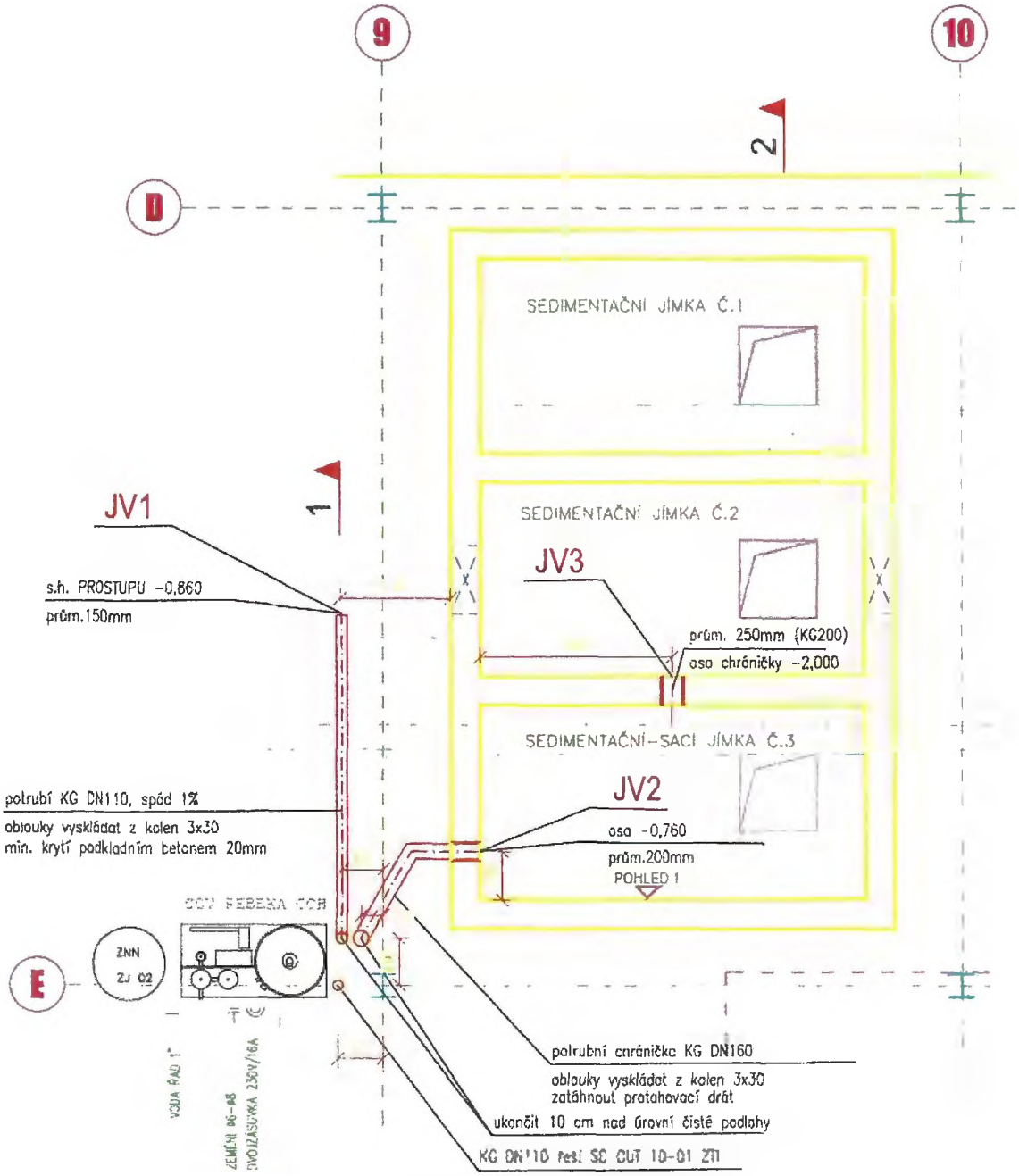

Řez 1
1:50

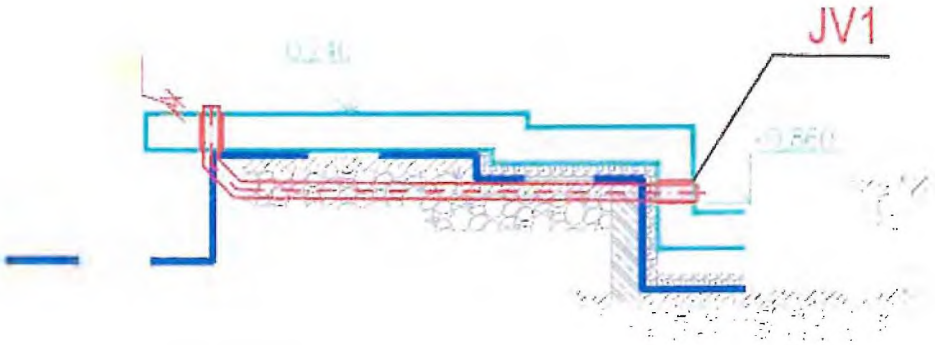

Řez 2
1:50

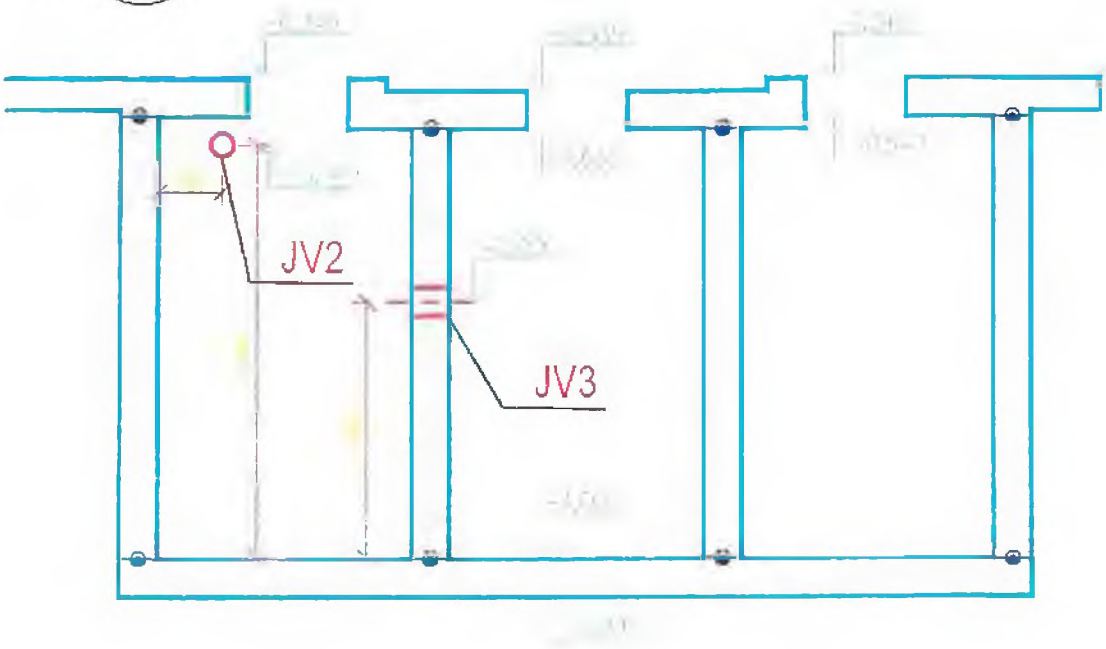

„podúrovňový soustruh“

- **JV4**
  - do žlb. stěny tl. 300mm prohlubně soustruhu, prům.150mm, osa -2,850, 440mm od nejbližšího rohu stěny
- **JV4**
  - do žlb. stěny tl. 300mm prohlubně soustruhu, prům.150mm, osa -2,550, 2850mm od nejbližšího vnitřního líce stěny

- hydroizolace viz pracovní postupy firmy Izofil, spáru mezi KG a žlb utěsnit tak, aby byla ochráněna případně převrtaná armatura žlb.

Tvar prohlubně soustruhu

1:50

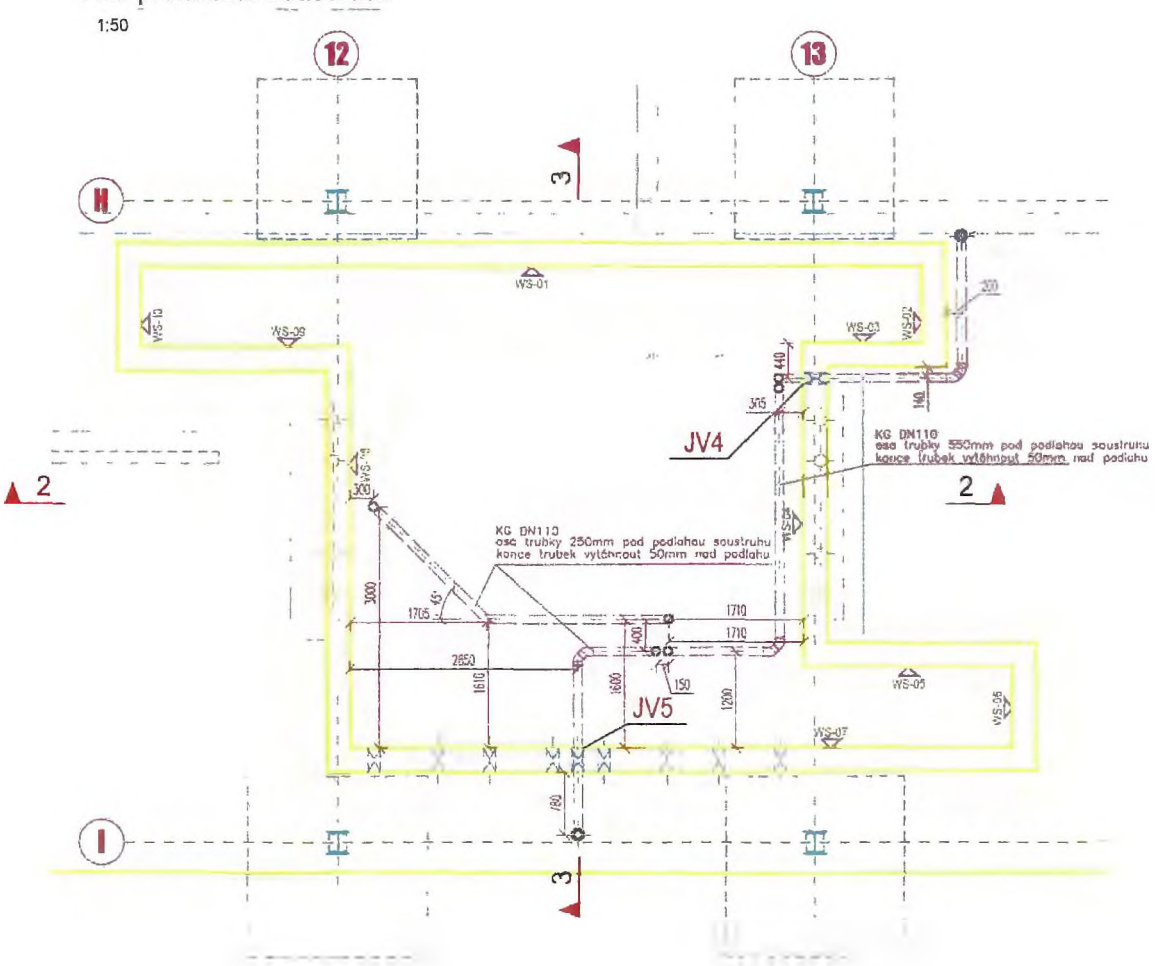

Řez 2
1:50

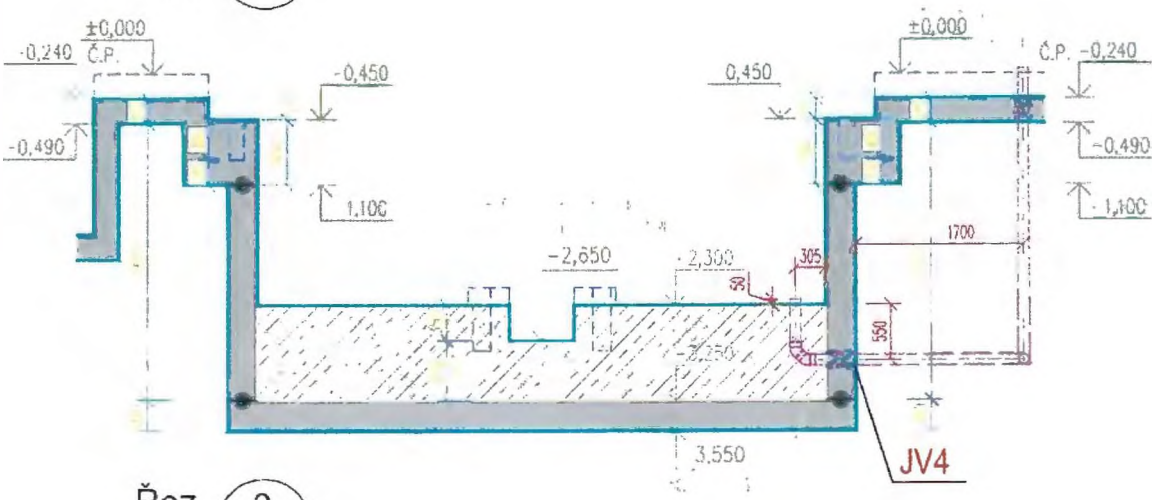

Řez 3
1:50

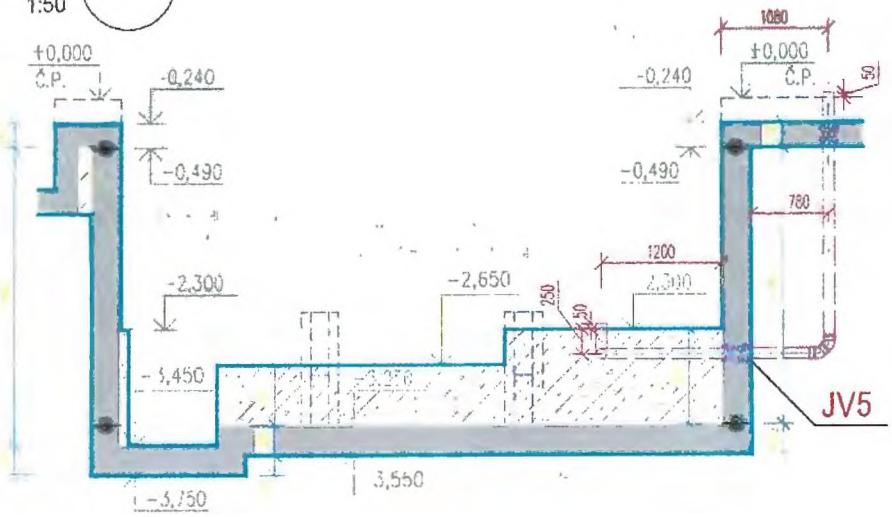

V Praze 20. 05. 2021

Ing. Petr Pavlík

METROPROJEKT

Metroprojekt Praha a.s.
AOB, Argentinská 36, 170 00 Praha 7
IČ: 45271895, DIČ: CZ45271895

Společnost Vozovna Slovany
Koželužská 2450/4
180 00 Praha 8
[redacted]

Váš dopis zn.	Naše značka	Vyřizuje	V Praze
	2021-06-21-RVS RDS-Pokyn 022	[redacted]	21.6.2021

Akce: Rekonstrukce Vozovny Slovany, Plzeň, Slovanská alej 35
Popis: OUT – kotvení koleje W-tram hala myčky

Na základě proběhlých jednání, výrobního výboru 15.6.2021 je uvažováno s následujícím:

SO OUT 02/1

Kotvení koleje (W-tram) v rozsahu technologie myčky
za koordinace a přispění kolegů Kočího, Mareše, Tomšů, Viktorýna, Brona, Lauba byly upraveny skladby konstrukcí níže popsaným způsobem, jako finální povrch navržen epoxidový nátěr

P6.2a Podlaha v myčce (5-15 kN/m²)

- pochozí kompozitový pororošt vč. nosné konstrukce	
- vzduchová mezera	
- nátěr odolný vůči mycím chemikáliím (epoxidový)	5 mm
- KT3.a-konstrukce na terénu	
Σ	**5 mm**

KT3.a konstrukce na terénu

- SKLADBA PODLAHY	
- ŽB základová deska - betonáž ve 2 etapách viz. DET.19 *(dle požad. Stavebně konstrukčního řešení)* 1.etapa tl. 180 mm (v rovině), 2.etapa tl. 185-196 mm (ve spádu)	365-376 mm
- extrudovaný polystyren XPS ref.TECHNONICOL CARBON SOLID 500 L *(λ=0.034 W/m.K)*	100 mm
- geotextilie 300 g·m⁻²	
- pas z SBS modifikovaného asfaltu s nosnou vložkou z polyesterového rouna ref. DEHTOCHEMA POLYELAST	4 mm
- pás z SBS modifikovaného asfaltu s nosnou vložkou ze skelné tkaniny ref. DEHTOCHEMA SKLOELAST	4 mm
- penetrační nátěr ref. DEKPRIMER	
- podkladní beton *(dle požadavku Stavebně konstrukčního řešení)*	100 mm
- materiál pro zlepšení podloží (viz. Stavebně konstrukčního řešení)	250 mm
- materiál zpětných zásypů (viz. Stavebně konstrukčního řešení)	
- zemní pláň *(upravena dle požad. Stavebně konstrukčního řešení)*	
Σ	**823-837 mm**

rozpracován detail č.19, který bude zapracován vč. všech dopadů v rámci revize čistopisu RDS OUT ASŘ REV1 k 30.6.2021 viz dále

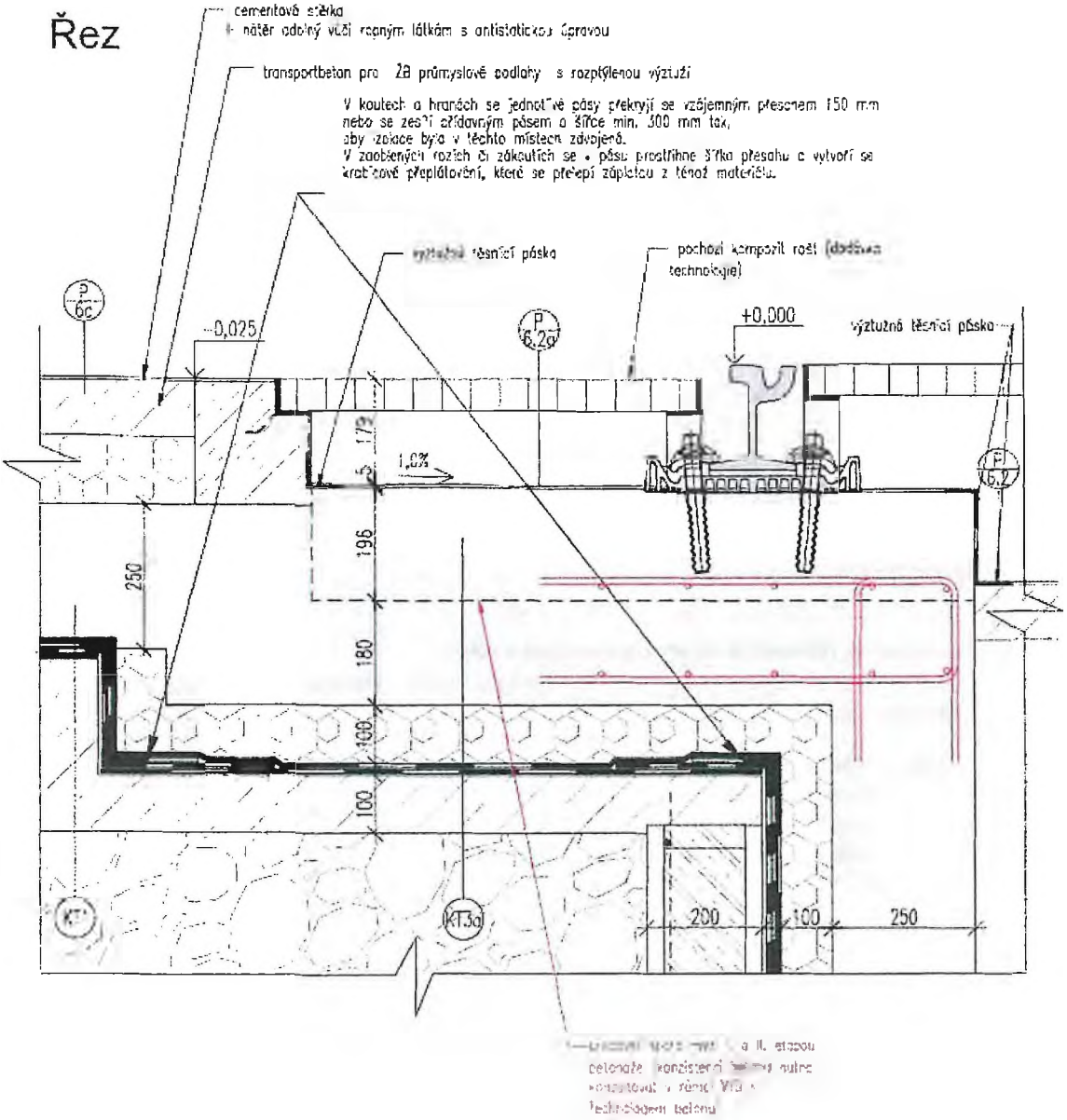

V Praze 21. 06. 2021

[redacted]

SO OUT 11

Kolej myčky

V koleji myčky se předpokládá použití systému upevnění W-tram (plastové podkladnice, plast. hmoždinky, vrtule, svěrky Skl 14). Vzhledem k postupu montáže je nutné betonovou desku (podlahu) zhotovit ve dvou fázích, aby v úrovni pracovní spáry bylo možné ustavit kolej před finálním zabetonováním (fáze 2). V úrovni pracovní spár je nutné zajistit dostatečné smykové propojení obou vrstev pro přenos zatížení vč. vodorovných sil od tramvajové tratě.

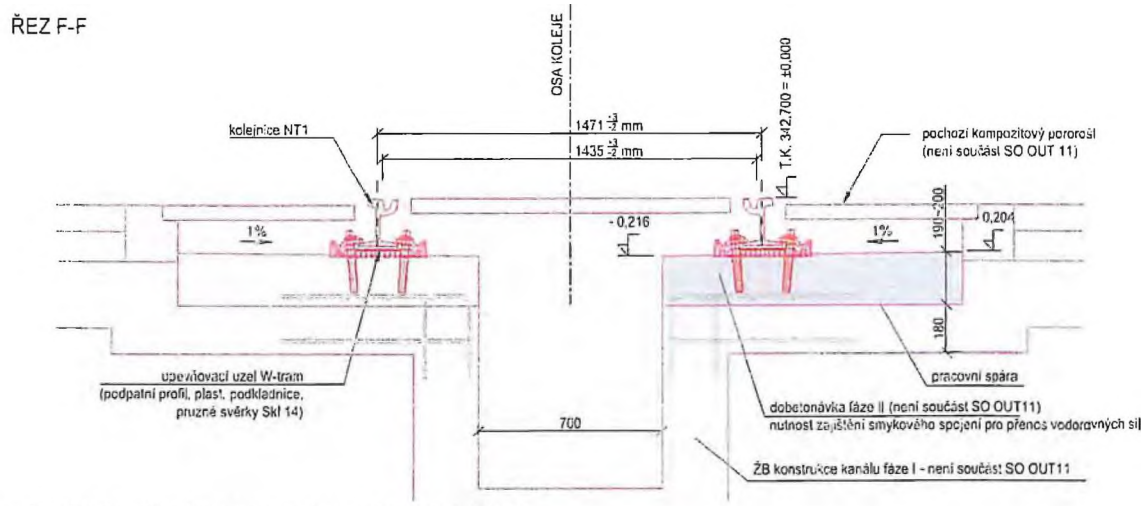

Uvedené řešení bude zapracováno v RDS SO OUT 11.

V Praze 18. 06. 2021

[redacted]

Příloha č. 3

ROZDÍLOVÝ SOUPIS PRACÍ

Tento rozdílový soupis prací slouží jako příloha k Změnovému listu č. 043

za Autorský dozor [redacted] v Praze

OUT - SO 02/3 - Haly údržby a oprav - Stavebně-konstrukční řešení - beton - ZMĚNA 1

Místo: Plzeň - Východní Předměstí
Investor: Plzeňské městské dopravní podniky, a.s.
Objednatel: "Společnost Vozovna Slovany" zastoupená Metrostav a.s.

Datum: 16.09.2021
Projekt nr: společnost "MP + MMD - Vozovna Slovany"
Zpracovatel: APS PROJEKT PRAHA s.r.o

PČ	Typ	Kód	Popis	MJ	Množství	Množství RDS	Množství Změna 1	Množství RDS vč. změn	J.cena [CZK]	Cena celkem [CZK] dle SoO	Cena celkem [CZK] RDS	Cena celkem [CZK] RDS + Změna 1	Rozdíl ceny [CZK] Změna 1 - RDS	Cenová soustava
Náklady soupisu celkem										**28 758 008,32**	**33 506 035,92**	**33 697 003,62**	**190 967,70**	
	D	HSV	Práce a dodávky HSV							28 419 966,72	29 771 722,43	29 893 745,10	122 022,67	
	D	2	Zakládání							22 784 001,76	25 506 723,35	25 629 932,11	121 208,76	
1	K	271532212	Podsyp pod základové konstrukce se zhutněním a urovnáním povrchu z kameniva hrubého, frakce 16 - 32 mm	m3	1 226,570	1 892,540	0,000	1 892,540	1 257,70	1 542 657,09	2 380 247,56	2 380 247,56	0,00	CS ÚRS 2019 02
		VV-RDS	"patky, suterén, myčka, soustruh"			337,710								
		VV-RDS	"deska/kanály"			1 554,830								
		VV-RDS	Součet			1 892,540								
2	K	273313611	Základy z betonu prostého desky z betonu kamenem neprokládaného tř. C 16/20	m3	517,770	769,093	0,000	769,093	3 320,02	1 719 006,76	2 553 404,14	2 553 404,14	0,00	CS ÚRS 2019 02
		VV-RDS	"podkladní betony tl. 100-200 mm, podkladní betony patek" 77,861+26,346+31,715-5,456+18,09+52,645+61,56+73,825+43,146+65,921+40,831+144,974+91,285			733,655								
		VV-RDS	"výplňový beton soustruhu" 35,438			35,438								
		VV-RDS	Součet			769,093								
3	K	273322611	Základy z betonu železového (bez výztuže) desky z betonu se zvýšenými nároky na prostředí tř. C 30/37	m3	1 234,778	1 382,276	23,469	1 405,745	3 422,82	4 226 422,83	4 731 281,94	4 811 612,10	80 330,16	CS ÚRS 2019 02
		VV-RDS	"desky podz. objektů a bet. zakl. kol"											
		VV-RDS	31,018+9,792+16,174+95,166+156,170+147,857+128,596+137,666+104,759+295,091+246,391+13,596			1 382,276								
		VV-RDS_ZM1	"PP 22 - kotvení kolejo W-tram v hale myčky"											
		VV-RDS_ZM1	"dobetonávka fáze II: délka kanálu * průřez dobetonávky * 2 strany" (31,75+3,43+46,45) * 1,15*(0,195-0,070) * 2				23,469							
4	K	273351121	Bednění základů desek zřízení	m2	338,722	1 171,736	41,735	1 213,471	830,41	281 278,14	973 021,29	1 007 678,45	34 657,16	CS ÚRS 2019 02
		VV-RDS	"RDS" 119,100+45,138+17,775+52,563+57,303+8,520+3,700+12,702+12,676+19,000+41,018+90,573 +28,084+28,875+53,036+128,014+15,079+45,625+29,450+71,136+14,552+66,010+59,191+124,096+16,190			1 160,206								
		VV-RDS	"výplňový beton soustruhu"			11,530								
		VV-RDS	Součet			1 171,736								
		VV-RDS_ZM1	"PP 22 - kotvení kolejo W-tram v hale myčky"											
		VV-RDS_ZM1	"dobetonávka fáze II: délka kanálu "výška dobetonávky " 2 strany" (31,75+3,43+46,45) * (0,2+0,05) * 2				40,815							
		VV-RDS_ZM1	"bednění čel" 1,15*0,2*4				0,920							
		VV-RDS_ZM1	Součet - ZMĚNA 1				41,735							
5	K	273351122	Bednění základů desek odstranění	m2	338,722	1 171,736	41,735	1 213,471	149,07	50 493,29	174 670,69	180 892,13	6 221,44	CS ÚRS 2019 02
		VV-RDS	"RDS" 119,100+45,138+17,775+52,563+57,303+8,520+3,700+12,702+12,676+19,000+41,018+90,573 +28,084+28,875+53,036+128,014+15,079+45,625+29,450+71,136+14,552+66,010+59,191+124,096+16,190			1 160,206								
		VV-RDS	"výplňový beton soustruhu"			11,530								
		VV-RDS	Součet			1 171,736								
		VV-RDS_ZM1	"PP 22 - kotvení kolejo W-tram v hale myčky - dle položky zřízení"				41,735							
6	K	273361821	Výztuž základů desek z betonářské oceli 10 505 (R) nebo BSt 500	t	141,211	151,702	0,000	151,702	35 031,03	4 946 766,78	5 314 280,82	5 314 280,82	0,00	CS ÚRS 2019 02
		VV-RDS	"RDS" (4106,2+1815,0+27872,8+32050,0+25968,2+59989,9)/1000			151,702								
7	K	274322511	Základy z betonu železového (bez výztuže) pasy z betonu se zvýšenými nároky na prostředí tř. C 25/30	m3	30,492	0,000	0,000	0,000	3 659,72	111 592,18	0,00	0,00	0,00	CS ÚRS 2019 02
8	K	274351121	Bednění základů pasů rovné zřízení	m2	39,018	0,000	0,000	0,000	860,37	33 569,92	0,00	0,00	0,00	CS ÚRS 2019 02
9	K	274351122	Bednění základů pasů rovné odstranění	m2	39,018	0,000	0,000	0,000	149,07	5 816,41	0,00	0,00	0,00	CS ÚRS 2019 02
10	K	274361821	Výztuž základů pasů z betonářské oceli 10 505 (R) nebo BSt 500	t	5,760	0,000	0,000	0,000	35 031,20	201 779,71	0,00	0,00	0,00	CS ÚRS 2019 02
11	K	275322511	Základy z betonu železového (bez výztuže) patky z betonu se zvýšenými nároky na prostředí tř. C 25/30	m3	499,238	605,690	0,000	605,690	3 656,75	1 825 588,56	2 214 856,91	2 214 856,91	0,00	CS ÚRS 2019 02
		VV-RDS	"RDS" 583,766			583,766								
		VV-RDS	"obetonávky sloupů" 21,924			21,924								
		VV-RDS	Součet			605,690								
12	K	275351121	Bednění základů patek zřízení	m2	893,800	1 207,715	0,000	1 207,715	819,83	732 764,05	990 120,99	990 120,99	0,00	CS ÚRS 2019 02
		VV-RDS	"RDS" 1044,800			1 044,800								
		VV-RDS	"obetonávky sloupů" 162,915			162,915								
		VV-RDS	Součet			1 207,715								
13	K	275351122	Bednění základů patek odstranění	m2	893,800	1 207,715	0,000	1 207,715	149,07	133 238,77	180 034,08	180 034,08	0,00	CS ÚRS 2019 02
		VV-RDS	"RDS" 1044,800			1 044,800								
		VV-RDS	"obetonávky sloupů" 162,915			162,915								
		VV-RDS	Součet			1 207,715								
14	K	275361821	Výztuž základů patek z betonářské oceli 10 505 (R)	t	70,208	54,597	0,000	54,597	35 031,20	2 459 470,49	1 912 594,92	1 912 594,92	0,00	CS ÚRS 2019 02
		VV-RDS	"RDS" 54,5969			54,597								
15	K	279322512	Základové zdi z betonu železového (bez výztuže) se zvýšenými nároky na prostředí tř. C 30/37	m3	310,422	325,675	0,000	325,675	3 913,12	1 214 718,54	1 274 405,36	1 274 405,36	0,00	CS ÚRS 2019 02
		VV-RDS	30,477+31,275+53,252+51,370+40,822+35,302+103,177			325,675								
16	K	279351121	Bednění základových zdí rovné oboustranné za každou stranu zřízení	m2	407,976	621,627	0,000	621,627	1 018,13	415 372,60	632 897,10	632 897,10	0,00	CS ÚRS 2019 02
		VV-RDS	202,324+204,506+214,797			621,627								
17	K	279351122	Bednění základových zdí rovné oboustranné za každou stranu odstranění	m2	407,976	621,627	0,000	621,627	149,07	60 816,98	92 665,94	92 665,94	0,00	CS ÚRS 2019 02
		VV-RDS	202,324+204,506+214,797			621,627								
18	K	279351311	Bednění základových zdí rovné jednostranné zřízení	m2	1 250,692	867,970	0,000	867,970	979,91	1 225 565,60	850 532,48	850 532,48	0,00	CS ÚRS 2019 02
		VV-RDS	179,64+161,95+135,88+390,3			867,970								
19	K	279351312	Bednění základových zdí rovné jednostranné odstranění	m2	1 250,692	867,970	0,000	867,970	149,07	186 440,66	129 388,29	129 388,29	0,00	CS ÚRS 2019 02
		VV-RDS	"dle pol. 18 RDS"			867,970								
20	K	279352231	Bednění základových zdí kruhové nebo obloukové oboustranné za každou stranu poloměru přes 2,5 do 4 m zřízení	m2	20,188	9,900	0,000	9,900	1 725,21	34 828,54	17 079,58	17 079,58	0,00	CS ÚRS 2019 02
		VV-RDS	"2 ložny" (PI*3,4*0,25+PI*2,9*0,25)*2			9,900								
21	K	279352232	Bednění základových zdí kruhové nebo obloukové oboustranné za každou stranu poloměru přes 2,5 do 4 m odstranění	m2	20,188	9,900	0,000	9,900	149,06	3 009,22	1 475,69	1 475,69	0,00	CS ÚRS 2019 02
		VV-RDS	"dle pol. 20 RDS"			9,900								
22	K	279361821	Výztuž základových zdí nosných svislých nebo odkloněných od svislice, rovinných nebo oblých, deskových nebo žebrových, včetně výztuže jejich žeber z betonářské oceli 10 505 (R) nebo BSt 500	t	39,188	30,994	0,000	30,994	35 031,25	1 372 804,63	1 085 765,57	1 085 765,57	0,00	CS ÚRS 2019 02
		VV-RDS	"stěny soustruhu jsou v množství desky 1.NP"											

Příloha č. 3 ke ZL 043

PČ	Typ	Kód	Popis	MJ	Množství	Množství RDS	Množství Změna 1	Množství RDS vč. změn	J.cena [CZK]	Cena celkem [CZK] dle SoD	Cena celkem [CZK] RDS	Cena celkem [CZK] RDS + Změna 1	Rozdíl ceny [CZK] Změna 1 - RDS	Cenová soustava
	VV-RDS		"kanály" 4,3779+3,8289+3,2605+12,5269			23,994								
	VV-RDS		"suterén" 3,738			3,738								
	VV-RDS		"vytahovací výztuž											
	VV-RDS		"myčka" 3,274			3,274								
	VV-RDS		Součet			30,994								
	D	4	Vodorovné konstrukce							285 064,96	310 532,58	310 532,58	0,00	
23	K	411321616	Stropy z betonu železového (bez výztuže) stropů deskových, plochých střech, desek balkonových, desek hřibových stropů včetně hlavic hřibových sloupů tř. C 30/37	m3	27,156	13,598	0,000	13,598	3 635,59	98 728,08	49 430,94	49 430,94	0,00	CS ÚRS 2019 02
	VV-RDS		"suterén" 9,74*6,44*0,25-3*3,85*0,25+3*1,07*0,25			13,598								
24	K	411351021	Bednění stropních konstrukcí - bez podpěrné konstrukce desek tloušťky stropní desky přes 25 do 50 cm zřízení	m2	80,025	83,703	0,000	83,703	500,46	40 049,31	41 889,80	41 889,80	0,00	CS ÚRS 2019 02
	VV-RDS		"suterén" (9,14*5,84)-(3,85*3)+(13,7*0,25)+(32,36*0,25)+(3*1,32)			57,303								
	VV-RDS		"myčka" (7,2*4,6)-(0,6*0,6*3)-(0,3*4*4)			26,400								
	VV-RDS		Součet			83,703								
25	K	411351022	Bednění stropních konstrukcí - bez podpěrné konstrukce desek tloušťky stropní desky přes 25 do 50 cm odstranění	m2	80,025	83,703	0,000	83,703	74,53	5 964,25	6 238,35	6 238,35	0,00	CS ÚRS 2019 02
	VV-RDS		"suterén" (9,14*5,84)-(3,85*3)+(13,7*0,25)+(32,36*0,25)+(3*1,32)			57,303								
	VV-RDS		"myčka" (7,2*4,6)-(0,6*0,6*3)-(0,3*4*4)			26,400								
	VV-RDS		Součet			83,703								
26	K	411354313	Podpěrná konstrukce stropů - desek, kleneb a skořepin výška podepření do 4 m tloušťka stropu přes 15 do 25 cm zřízení	m2	80,025	83,703	0,000	83,703	435,79	34 874,09	36 476,76	36 476,76	0,00	CS ÚRS 2019 02
	VV-RDS		"suterén" (9,14*5,84)-(3,85*3)+(13,7*0,25)+(32,36*0,25)+(3*1,32)			57,303								
	VV-RDS		"myčka" (7,2*4,6)-(0,6*0,6*3)-(0,3*4*4)			26,400								
	VV-RDS		Součet			83,703								
27	K	411354314	Podpěrná konstrukce stropů - desek, kleneb a skořepin výška podepření do 4 m tloušťka stropu přes 15 do 25 cm odstranění	m2	80,025	83,703	0,000	83,703	74,53	5 964,26	6 238,35	6 238,35	0,00	CS ÚRS 2019 02
	VV-RDS		"suterén" (9,14*5,84)-(3,85*3)+(13,7*0,25)+(32,36*0,25)+(3*1,32)			57,303								
	VV-RDS		"myčka" (7,2*4,6)-(0,6*0,6*3)-(0,3*4*4)			26,400								
	VV-RDS		Součet			83,703								
28	K	411361821	Výztuž stropů prostě uložených, vetknutých, spojitých, deskových, trámových (žebrových, kazetových), s keramickými a jinými vložkami, konsolových nebo balkonových, hřibových včetně hlavic hřibových sloupů, plochých střech a pro zavěšení železobetonových podhledů z betonářské oceli 10 505 (R) nebo BSt 500	t	0,648	2,668	0,000	2,668	35 031,15	22 700,19	93 473,62	93 473,62	0,00	CS ÚRS 2019 02
	VV-RDS		"suterén - viz výkresová část" 2668,3 kg			2,668								
29	K	435124112	Montáž schodišťových konstrukcí ramen bez podest s nesvařovanými spoji, hmotnosti do 1,5 t, v budovách výšky přes 12 do 24 m	kus	2,000	2,000	0,000	2,000	6 263,71	12 527,42	12 527,42	12 527,42	0,00	CS ÚRS 2019 02
	VV		"DVZ - 19-7246-006-08-03-03-001 - TZ, 19-7246-006-08-03-03-002 - ZAKLADY, 19-7246-006-08-03-03-003 - TVAR ZB KONSTRUKCE SUTERENU											
	VV		2		2,000									
30	M	59372190X	*ramena schodišťové ŽB 3200x1090x1450mm*	*kus*	*2,000*	*2,000*	*0,000*	*2,000*	*32 128,67*	*64 257,34*	*64 257,34*	*64 257,34*	*0,00*	
	D	6	Úpravy povrchů, podlahy a osazování výplní							171 740,28	31 507,38	31 507,38	0,00	
31	K	634662113	Výplň dilatačních spar mazanin akrylátovým tmelem, šířka spáry přes 15 do 20 mm	m	60,544	158,440	0,000	158,440	198,86	12 039,78	31 507,38	31 507,38	0,00	CS ÚRS 2019 02
	VV-RDS		"deska tl. 250 mm"											
	VV-RDS		*9,2+13,06+5+4,235+17,325+40,42+29,68+15,285+0,975+10,29+2,715+4,255*			158,440								
32	K	634911112	Řezání dilatačních nebo smršťovacích spár v čerstvé betonové mazanině nebo potěru šířky do 5 mm, hloubky přes 10 do 20 mm	m	2 027,428	0,000	0,000	0,000	78,77	159 700,50	0,00	0,00	0,00	CS ÚRS 2019 02
	VV-RDS		Nahrazeno frézovacími řezami			0,000								
	D	9	Ostatní konstrukce a práce, bourání							4 135 166,61	2 190 315,63	2 190 315,63	0,00	
33	K	953241513	Osazení smykových trnů do dilatačních spár pro vysoká zatížení z nerezové oceli s pouzdrem z nerezové oceli, min. únosnost pro spáru 40 mm přes 51 do 65 kN	kus	152,000	127,000	0,000	127,000	487,18	74 051,36	61 871,86	61 871,86	0,00	CS ÚRS 2019 02
	VV-RDS		"viz výkresová část Výkaz smykových trnů"			127,000								
34	*M*	*54879322*	*trn pro přenos smykové síly u dilatačních spár s možností příčného i podélného pohybu pro zatížení 65,0 kN*	*kus*	*50,000*	*37,000*	*0,000*	*37,000*	*8 574,33*	*428 716,50*	*317 250,21*	*317 250,21*	*0,00*	*CS ÚRS 2019 02*
35	*M*	*54879312*	*trn pro přenos smykové síly u dilatačních spár pro zatížení 65,0 kN*	*kus*	*102,000*	*90,000*	*0,000*	*90,000*	*6 764,81*	*690 010,62*	*608 832,90*	*608 832,90*	*0,00*	*CS ÚRS 2019 02*
36	K	953312122	Vložky svislé do dilatačních spár z polystyrenových desek extrudovaných včetně dodání a osazení, v jakémkoliv zdivu přes 10 do 20 mm	*m2*	*60,544*	*60,544*	*0,000*	*60,544*	*271,43*	*16 433,46*	*16 433,46*	*16 433,46*	*0,00*	*CS ÚRS 2019 02*
	VV		"DVZ - 19-7246-006-08-03-03-001 - TZ, 19-7246-006-08-03-03-002 - ZAKLADY, 19-7246-006-08-03-03-003 - TVAR ZB KONSTRUKCE SUTERENU											
	VV		"DVZ - 19-7246-006-08-03-03-004 - TVAR BETONOVYCH KONSTRUKCI 1.NP, 19-7246-006-08-03-03-(005-011) - TVAR ZAKLADOVYCH STEN											
	VV		"DVZ - 19-7246-006-08-03-03-012 - TYPICKE DETAILY,											
	VV		*"deska tl 250mm*											
	VV		9,2*0,25		2,300									
	VV		6*0,25		1,500									
	VV		15,825*0,25		3,956									
	VV		(6,975+18,03)*0,25		6,251									
	VV		(14,66+40,42+29,68)*0,25		21,190									
	VV		(9,74+6,435)*0,25		4,044									
	VV		(48,07+36,69+0,45)*0,25		21,303									
	VV		Součet		60,544									
37	K	953334423	Těsnící plech do pracovních spar betonových konstrukcí horizontálních i vertikálních (podlaha - zeď, zeď - strop a technologických) délky do 2,5 m s nožičkou s bitumenovým povrchem oboustranným, šířky 160 mm	m	2 802,773	1 136,000	0,000	1 136,000	1 043,95	2 925 954,87	1 185 927,20	1 185 927,20	0,00	CS ÚRS 2019 02
	VV-RDS		"Dilatační a řízené spáry - detaily (změna 01)"			1 136,000								
	D	998	Přesun hmot							1 043 992,93	1 730 643,49	1 731 457,40	813,91	
38	K	998021021	Přesun hmot pro haly občanské výstavby, výrobu a služby s nosnou svislou konstrukcí zděnou nebo betonovou monolitickou vodorovná dopravní vzdálenost do 100 m, pro haly výšky do 20 m	t	4 937,304	8 180,993	0,000	8 180,993	197,34	974 327,57	1 614 437,16	1 614 437,16	0,00	CS ÚRS 2019 02
	VV-RDS		"výpočet přesunu hmot - nová pol. 54"			8 180,993								
39	K	998021024	Přesun hmot pro haly občanské výstavby, výrobu a služby s nosnou svislou konstrukcí zděnou nebo betonovou monolitickou Příplatek k ceně za zvětšený přesun přes vymezenou největší dopravní vzdálenost do 500 m	t	4 937,304	8 235,743	57,683	8 293,426	14,11	69 665,36	116 206,33	117 020,24	813,91	CS ÚRS 2019 02
	VV-RDS		"výpočet přesunu hmot"			8 235,743								
	VV-RDS_ZM1		"1/P22" 57,575+0,100+0,002				57,680							
	VV-RDS_ZM1		"PP11" 0,003				0,003							
	VV-RDS_ZM1		Součet				57,683							
	D	OST	Ostatní							338 041,60	338 041,60	338 041,60	0,00	
40	K	01325400R	Dopracování dokumentace pro provádění stavby (vypracování realizační dokumentace) v rozsahu dle ZD - tištěná a digitální forma	kpl	1,000	1,000	0,000	1,000	338 041,60	338 041,60	338 041,60	338 041,60	0,00	

PČ	Typ	Kód	Popis	MJ	Množství	Množství RDS	Množství Změna 1	Množství RDS vč. změn	J.cena [CZK]	Cena celkem [CZK] dle SoD	Cena celkem [CZK] RDS	Cena celkem [CZK] RDS + Změna 1	Rozdíl ceny [CZK] Změna 1 - RDS	Cenová soustava
D	N		NOVÉ POLOŽKY							0,00	3 396 271,89	3 465 216,92	68 945,03	
D1	N-RDS		NOVÉ POLOŽKY RDS											
41	K	311113152	Nadzákladová zeď z tvárnic ztraceného bednění hladkých, včetně výplně z betonu třídy C 25/30, tloušťky zdiva přes 150 do 200 mm	m2	0,000	1 457,235	0,000	1 457,235	1 460,29	0,00	2 127 985,70	2 127 985,70	0,00	VST - SO 05/1
		VV-RDS	"vypočet dilatace 1 4"			1 457,235								
42	K	273362021	Výztuž základů desek ze svařovaných sítí z drátů typu KARI	t	0,000	0,793	0,000	0,793	34 674,12	0,00	27 505,56	27 505,56	0,00	VST - SO 05/1
		VV-RDS	"výplňový beton soustruhů"			0,281								
		VV-RDS	"obkonavky sloupů" 0,512			0,512								
		VV-RDS	Součet			0,793								
43	K	279361821	Výztuž základových zdí nosných svislých nebo odkloněných od svislice, rovinných nebo oblých, deskových nebo žebrových, včetně výztuže jejich žeber z betonářské oceli 10 505 (R) nebo BSt 500	t	0,000	24,156	0,000	24,156	35 031,25	0,00	846 211,37	846 211,37	0,00	OUT - SO 02/3
		VV-RDS	"schemata a výkaz výztužení bodních ploch (změna 01)"			24,156								
44	K	2799R085	Dodávka a osazení vylamovací výztuže (ref. výrobek HBT 85)	bm	0,000	47,900	0,000	47,900	1 086,75	0,00	52 055,33	52 055,33	0,00	změnový list č.19
		VV-RDS	"suterén" 23,76+17,44 + "jímka" 0,2+0,2+0,2+0,2+1,125+1,125+0,35+0,35+0,35+0,35+1,125+1,125			47,800								
45	K	2799R150	Dodávka a osazení vylamovací výztuže (ref. výrobek HBT 150)	bm	0,000	1,730	0,000	1,730	1 512,25	0,00	2 616,19	2 616,19	0,00	změnový list č.19
		VV-RDS	"suterén" 1,73			1,730								
46	K	953943121	Osazování drobných kovových předmětů výrobků ostatních jinde neuvedených do betonu se zajištěním polohy k bednění či k výztuži před zabetonováním hmotnosti do 1 kg/kus	kus	0,000	370,000	3,140	373,140	97,70	0,00	36 149,00	36 455,78	306,78	CS ÚRS 2021 01
		VV-RDS	"přepočet z délky na váhu (1bm = 1,37 kg) tedy na 370 kg"			370,000								
		VV-RDS_ZM1	"PP22" 2*1,15 "přepočetno koeficientem množství"				3,140							
47	M	100530002X	trojúhelníková lišta Illichman D20	m	0,000	271,000	2,300	273,300	660,26	0,00	178 930,73	180 449,33	1 518,60	změnový list č.19
		VV-RDS	"dilatační a řízené spáry, dilatky (změna 01)"			271,000								
		VV-RDS_ZM1	"PP22" 2*1,15				2,300							
48	K	953943125	Osazování drobných kovových předmětů výrobků ostatních jinde neuvedených do betonu se zajištěním polohy k bednění či k výztuži před zabetonováním hmotnosti přes 30 do 120 kg/kus	kus	0,000	6,000	0,000	6,000	765,56	0,00	4 593,36	4 593,36	0,00	PAB - SO 04/2
		VV-RDS	"Tvar suterénu (změna 04) - výkaz kotevních prvků sloupů"			6,000								
49	M	100555001X	Kotevní prvek sloupů, plech P30 x 435 - 460 včetně prutů táhel	kg	0,000	363,500	0,000	363,500	119,58	0,00	43 466,24	43 466,24	0,00	změnový list č.19
		VV-RDS	"Tvar suterénu (změna 04) - výkaz kotevních prvků sloupů"			363,500								
50	K	977151124	Jádrové vrty diamantovými korunkami do stavebních materiálů (železobetonu, betonu, cihel, obkladů, dlažeb, kamene) průměru přes 150 do 180 mm	m	0,000	5,600	0,000	5,600	4 670,00	0,00	26 152,00	26 152,00	0,00	CS ÚRS 2021 01
		VV-RDS	"8 ks hl 0,4 m, 8 ks hl 0,3 m"			5,600								
51	K	997006512	Vodorovná doprava suti na skládku s naložením na dopravní prostředek a složením přes 100 m do 1 km	t	0,000	0,566	0,156	0,722	37,28	0,00	21,09	26,91	5,82	OUT - SO 00-00
		VV-RDS	"odpad z jádrového vrtání" 0,101 t/m"			0,566								
		VV-RDS_ZM1	"odpad z jádrového vrtání pr. 150 mm" 0,070 t/m"				0,060							
		VV-RDS_ZM1	"odpad z jádrového vrtání pr. 200 mm" 0,126 t/m"				0,038							
		VV-RDS_ZM1	"odpad z jádrového vrtání pr. 250 mm" 0,196 t/m"				0,059							
		VV-RDS_ZM1	Součet				0,156							
52	K	997006519	Vodorovná doprava suti na skládku s naložením na dopravní prostředek a složením Příplatek k ceně za každý další i započatý 1 km	t	0,000	8,484	2,342	10,826	4,97	0,00	42,17	53,81	11,64	OUT - SO 00-00
		VV-RDS	"Přepočteno koeficientem množství" *15			8,484								
		VV-RDS_ZM1	"Přepočteno koeficientem množství" *15				2,342							
53	K	997013801	Poplatek za uložení stavebního odpadu na skládce (skládkovné) z prostého betonu zaříděného do Katalogu odpadů pod kódem 170 101	t	0,000	0,566	0,156	0,722	111,85	0,00	63,31	80,76	17,45	OUT - SO 00-00
		VV-RDS	"odpad z jádrového vrtání" 0,101 t/m			0,566								
		VV-RDS_ZM1	"PP11 - dle výpočtu pol. 51"				0,156							
54	K	998017002	Přesun hmot pro budovy občanské výstavby, bydlení, výrobu a služby s omezením mechanizace vodorovná dopravní vzdálenost do 100 m pro budovy s jakoukoliv nosnou konstrukcí výšky přes 6 do 12 m	t	0,000	54,750	57,683	112,433	922,00	0,00	50 479,84	103 663,57	53 183,73	CS ÚRS 2021 01
		VV-RDS	"položka použita pro kumulovaný přesun hmot pro obkonavky sloupů"											
		VV-RDS	53,776+0,430+0,544			54,750								
		VV-RDS_ZM1	"přesun hmot pro práce dle pokynu projektanta č. 11 a č. 22 - dle pol. č. 39."				57,683							
D1	N-RDS		NOVÉ POLOŽKY ZMĚNA 1											
55	K	631319013	Příplatek k cenám mazanin za úpravu povrchu mazaniny přehlazením, mazanina tl. přes 120 do 240 mm	m3	0,000	0,000	23,469	23,469	274,00	0,00	0,00	6 430,51	6 430,51	CS ÚRS 2021 02
		VV-RDS_ZM1	"Pokyn projektanta č. 22: přehlazení dlaždonávky II. fáze pro kolování kolejí - dle pol. č. 3"				23,469							
56	K	977151123	Jádrové vrty diamantovými korunkami do stavebních materiálů (železobetonu, betonu, cihel, obkladů, dlažeb, kamene) průměru přes 130 do 150 mm	m	0,000	0,000	0,850	0,850	3 830,00	0,00	0,00	3 255,50	3 255,50	CS ÚRS 2021 02
			[illegible]											
		VV-RDS_ZM1	"Pokyn projektanta č. 11 - JV1, JV4, JV5:" 0,25+0,30+0,30				0,850							
57	K	977151125	Jádrové vrty diamantovými korunkami do stavebních materiálů (železobetonu, betonu, cihel, obkladů, dlažeb, kamene) průměru přes 180 do 200 mm	m	0,000	0,000	0,300	0,300	6 380,00	0,00	0,00	1 914,00	1 914,00	CS ÚRS 2021 02
			[illegible]											
		VV-RDS_ZM1	"Pokyn projektanta č. 11 - JV2:" 0,30				0,300							
58	K	977151127	Jádrové vrty diamantovými korunkami do stavebních materiálů (železobetonu, betonu, cihel, obkladů, dlažeb, kamene) průměru přes 225 do 250 mm	m	0,000	0,000	0,300	0,300	7 670,00	0,00	0,00	2 301,00	2 301,00	CS ÚRS 2021 02
			[illegible]											
		VV-RDS_ZM1	"Pokyn projektanta č. 11 - JV3:" 0,30				0,300							

METROPROJEKT

Vyjádření projektanta ke změnám v objektu SO OUT 02/3 SKŘ

Za AD souhlasíme se změnou způsobu upevnění kolejnic v hale myčky na systém W-tram. V rámci této změny došlo k úpravě skladby konstrukcí – navýšily se výměry některých položek.

13.10.2021

[redacted]

hlavní inženýr projektu

METROPROJEKT Praha a. s.
Argentinská 1621/36, 170 00 Praha 7
[redacted]

[redacted]

ZMĚNOVÝ LIST Č. 048

Předmět díla:	Rekonstrukce vozovny Slovany Plzeň, Slovanská alej 35
Objekt:	**E - SOD IV - Objekty oprav a údržby tramvají (ODT)** **ODT - SO 03/1 ASŘ**
Objednatel:	**Plzeňské městské dopravní podniky, a.s., IČ: 25220683** Denisovo nábřeží 920/12, 301 00 Plzeň - Východní Předměstí
Zhotovitel:	„Společnost Vozovna Slovany" **Metrostav a.s.**, IČ: 00014915, Koželužská 2450/4, 180 00 Praha 8 (vedoucí společník) **BERGER BOHEMIA a.s.**, IČ: 45357269, Klatovská 410/167, 321 00 Plzeň (druhý společník) **TSS GRADE, a.s.** pob. ČR, IČ: 02765055, Pražákova 1008/69, 639 00 Brno (třetí společník)
TDS:	**Sdružení IIS – vozovna Slovany – TDS** [redacted]
Projektant:	**METROPROJEKT Praha a.s.** [redacted]

Popis změny

Obsahem změnového listu je část objektu ODT SO 03/1 - stavebně-architektonické řešení. V rámci zpracování realizační dokumentace došlo k optimalizaci skladby konstrukcí zelené střechy a k úpravě drenážní vrstvy, která znamená úsporu nákladů na realizaci zelené střechy objektu ODT.

změnu vyvolal: objednatel

údaje o ceně díla

ocenění změny předložil:	zhotovitel	cenová změna za změnový list č.042 bez DPH
cena SO dle SoD (bez DPH):		129 273 568,50 Kč
náklady na změnu bez DPH:		**-3 459 261,13 Kč**
cena SO po ZL č.048 (bez DPH):		125 814 307,37 Kč
cena díla bez DPH (dle SoD):		1 710 095 922,85 Kč
cena díla po ZL č.048 bez DPH:		1 706 636 661,72 Kč

změna ceny

Méněpráce celkem bez DPH:	9 064 463,33 Kč	14 669 665,53 Kč	celková hodnota změny bez DPH
Vícepráce celkem bez DPH:	5 605 202,20 Kč		

termín

Vliv změny na termín dokončení díla: změna nemá vliv na dokončení díla

odsouhlasení změny

změnu odsouhlasil	datum
Zhotovitel [redacted]	9.11.21
Věcně za TDS [redacted]	9.11.21
Technicky za AD [redacted]	9.11.21
Objednatel [redacted]	9.11.21

přílohy

č 1 - rozpočet ke změnovému listu č. 048
č.2 - vyjádření AD
č 3 - RVV - ODT SO 03/1 / 01 ZELENÁ STŘECHA
č 4 - cenová nabídka Izolex Moravia s.r.o.

[redacted]

PŘÍLOHA Č. 1

Předmět díla:	Rekonstrukce vozovny Slovany Plzeň, Slovanská alej 35		ROZPOČET KE ZMĚNOVÉMU LISTU Č.:	048

MÉNEPRÁCE

PČ	Typ	Kód	Popis	MJ	Množství dle SoD	množství po změně	rozdíl množství	J.cena [Kč]	celk.cena v SoD [Kč]	celk.cena po změně [Kč]	rozdíl celk. ceny [Kč]
	D	712	Povlakové krytiny								
41	K	712311101	Provedení povlakové krytiny střech plochých do 10° natěradly a tmely za studena nátěrem lakem penetračním nebo asfaltovým	m2	12 693,508	0,000	12 693,508	6,21 Kč	78 826,68 Kč	0,00 Kč	78 826,68 Kč
	PSC		Poznámka k souborné ceně 1 Povlakové krytiny střech jednotlivě do 10 m2 se účtují základní cenou příslušné izolace a ceníku 712 39-9096 Připočte za plochu do 10 m2								
	VV		"DVZ - SO_ODT_03_1_001_TZ, SO_ODT_03_1_002_Půdorys_1.NP, SO_ODT_03_1_003_Půdorys_1.NP (řez pod střechou)								
	VV		"DVZ - SO_ODT_03_1_004_Půdorys_střechy, SO_ODT_03_1_005_Řezy A-A, C-C, SO_ODT_03_1_006_Pohledy, SO_ODT_03_1_007_kniha_detailů								
	VV		"DVZ - SO_ODT_03_1_025_tabulka skladeb								
	VV		"předpokládané množství								
	VV		"S2								
	VV		123,3*64		7 891,200						
	VV		"S3								
	VV		84,61*35,62		3 013,808						
	VV		"S4								
	VV		102,2*17,5		1 788,500						
	VV		Součet		12 693,508						
42	M	11163150.B	lak penetrační asfaltový	t	3,808	0,000	3,808	18 642,00 Kč	70 988,74 Kč	0,00 Kč	70 988,74 Kč
	VV		12693,508*0,0003 "Přepočtené koeficientem množství		3,808						
49	K	712391172	Provedení povlakové krytiny střech plochých do 10° -ostatní práce provedení vrstvy textilní ochranné	m2	12 693,508	11 812,800	880,708	24,86 Kč	315 560,61 Kč	293 666,21 Kč	21 894,40 Kč
	VV		"DVZ - SO_ODT_03_1_001_TZ, SO_ODT_03_1_002_Půdorys_1.NP, SO_ODT_03_1_003_Půdorys_1.NP (řez pod střechou)								
	VV		"DVZ - SO_ODT_03_1_004_Půdorys_střechy, SO_ODT_03_1_005_Řezy A-A, C-C, SO_ODT_03_1_006_Pohledy, SO_ODT_03_1_007_kniha_detailů								
	VV		"DVZ - SO_ODT_03_1_025_tabulka skladeb								
	VV		"předpokládané množství								
	VV		"S2								
	VV		123,3*64		7 891,200						
	VV		"S3								
	VV		84,61*35,62		3 013,808						
	VV		"S4								
	VV		102,2*17,5		1 788,500						
	VV		Součet		12 693,508						
	VV-RDS	01 - zelená střecha	"skladba S2+S3 (vegetační střecha, střecha s kačírkem):" 5449+2042+1193,3+590+555+195			10 024,300					
	VV-RDS	DPS	"skladba S4:" 102,2*17,5			1 788,500					
	VV-RDS	01 - zelená střecha	Součet			11 812,800					
51	M	69311035	geotextilie tkaná separační, filtrační, výztužná PP pevnost v tahu 30kN/m	m2	12 540,759	11 527,945	1 012,814	38,84 Kč	487 083,08 Kč	447 745,38 Kč	39 337,70 Kč
	VV		"S2								
	VV		123,3*64		7 891,200						
	VV		"S3								
	VV		84,61*35,62		3 013,808						
	VV		Mezisoučet		10 905,008						
	VV		10905,008*1,15 "Přepočtené koeficientem množství		12 540,759						
	VV-RDS	01 - zelená střecha	"skladba S2+S3 (vegetační střecha, střecha s kačírkem):" 5449+2042+1193,3+590+555+195			10 024,300					
	VV-RDS	01 - zelená střecha	"1,15 "Přepočtené koeficientem množství			11 527,945					
52	K	712771101	Provedení ochranné vrstvy vegetační střechy proti prorůstání kořenů, proti mechanickému poškození hydroizolace z textilií nebo rohoží volně kladených s přesahem, sklon střechy do 5°	m2	10 905,008	0,000	10 905,008	38,53 Kč	420 169,96 Kč	0,00 Kč	420 169,96 Kč
	VV		"DVZ - SO_ODT_03_1_001_TZ, SO_ODT_03_1_002_Půdorys_1.NP, SO_ODT_03_1_003_Půdorys_1.NP (řez pod střechou)								

	VV		"DVZ - SO_ODT_03_1_004_Půdorys_střechy, SO_ODT_03_1_005_Řezy A-A, C-C, SO_ODT_03_1_006_Pohledy, SO_ODT_03_1_007_kniha detailů								
	VV		"DVZ - SO_ODT_03_1_025_tabulka skladeb								
	VV		"předpokládané množství								
	VV		"S2								
	VV		123,3*64		7 891,200						
	VV		"S3								
	VV		84,61*35,62		3 013,808						
	VV		Součet		10 905,008						
53	M	69334100	*rohož ochranná PP/PES vegetačních střech 600g/m2 tl 4mm*	m2	12 540,759	0,000	12 540,759	124,28 Kč	1 558 565,53 Kč	0,00 Kč	1 558 565,53 Kč
	VV		10905,008*1,15 "Přepočtené koeficientem množství		12 540,759						
54	K	712771221	Provedení drenážní vrstvy vegetační střechy z plastových nopových fólií, výšky nopů do 25 mm, sklon střechy do 5°	m2	10 905,008	8 696,000	2 269,008	26,10 Kč	284 620,71 Kč	225 399,60 Kč	59 221,11 Kč
	VV		"DVZ - SO_ODT_03_1_001_TZ, SO_ODT_03_1_002_Půdorys_1.NP, SO_ODT_03_1_003_Půdorys_1.NP (faz pod střechou)								
	VV		"DVZ - SO_ODT_03_1_004_Půdorys_střechy, SO_ODT_03_1_005_Řezy A-A, C-C, SO_ODT_03_1_006_Pohledy, SO_ODT_03_1_007_kniha detailů								
	VV		"DVZ - SO_ODT_03_1_025_tabulka skladeb								
	VV		"předpokládané množství								
	VV		"S2								
	VV		123,3*64		7 891,200						
	VV		"S3								
	VV		84,61*35,62		3 013,808						
	VV		Součet		10 905,008						
	VV RDS	01 - zelená střecha	"skladba S2+S3 (vegetační střecha, střecha s kačírkem) rozdělení dle půdorysu střechy" 5449+2042+390+555			8 696,000					
55	M	69334321	*fólie profilovaná (nopová) perforovaná HDPE s hydroakumulační a drenážní funkcí do vegetačních střech s výškou nopů 25mm*	m2	11 995,509	0,000	11 995,509	206,30 Kč	2 474 673,51 Kč	0,00 Kč	2 474 673,51 Kč
	VV		10905,008*1,1 "Přepočtené koeficientem množství		11 995,509						
56	K	712771271	Provedení filtrační vrstvy vegetační střechy z textilií kladených volně s přesahem, sklon střechy do 5°	m2	10 905,008	0,000	10 905,008	22,49 Kč	245 253,63 Kč	0,00 Kč	245 253,63 Kč
	VV		"DVZ - SO_ODT_03_1_001_TZ, SO_ODT_03_1_002_Půdorys_1.NP, SO_ODT_03_1_003_Půdorys_1.NP (faz pod střechou)								
	VV		"DVZ - SO_ODT_03_1_004_Půdorys_střechy, SO_ODT_03_1_005_Řezy A-A, C-C, SO_ODT_03_1_006_Pohledy, SO_ODT_03_1_007_kniha detailů								
	VV		"DVZ - SO_ODT_03_1_025_tabulka skladeb								
	VV		"předpokládané množství								
	VV		"S2								
	VV		123,3*64		7 891,200						
	VV		"S3								
	VV		84,61*35,62		3 013,808						
	VV		Součet		10 905,008						
57	M	69334310	*geotextilie filtrační vegetačních střech do 110g/m2*	m2	11 995,509	0,000	11 995,509	26,72 Kč	320 520,00 Kč	0,00 Kč	320 520,00 Kč
	VV		10905,008*1,1 "Přepočtené koeficientem množství		11 995,509						
58	K	712771311	Provedení hydroakumulační vrstvy vegetační střechy z hydrofilních minerálních panelů, sklon střechy do 5°	m2	10 905,008	8 684,300	2 220,708	149,14 Kč	1 626 372,89 Kč	1 295 176,50 Kč	331 196,39 Kč
	VV		"DVZ - SO_ODT_03_1_001_TZ, SO_ODT_03_1_002_Půdorys_1.NP, SO_ODT_03_1_003_Půdorys_1.NP (faz pod střechou)								
	VV		"DVZ - SO_ODT_03_1_004_Půdorys_střechy, SO_ODT_03_1_005_Řezy A-A, C-C, SO_ODT_03_1_006_Pohledy, SO_ODT_03_1_007_kniha detailů								
	VV		"DVZ - SO_ODT_03_1_025_tabulka skladeb								
	VV		"předpokládané množství								
	VV		"S2								
	VV		123,3*64		7 891,200						
	VV		"S3								
	VV		84,61*35,62		3 013,808						
	VV		Součet		10 905,008						
	VV RDS	01 - zelená střecha	"skladba S2+S3 (vegetační střecha)" 5449+2042+1193,3			8 684,300					
59	M	63153600	*deska substrátová vegetačních střech z hydrofilní minerální vlny 600x1000 tl 50mm*	m2	11 123,108	8 857,986	2 265,122	248,56 Kč	2 784 759,72 Kč	2 201 741,00 Kč	583 018,72 Kč
	VV		10905,008*1,02 "Přepočtené koeficientem množství		11 123,108						
	VV RDS	01 - zelená střecha	"1,02 "Přepočtené koeficientem množství			8 857,986					

60	K	712771401	Provedení vegetační vrstvy vegetační střechy ze substrátu, tloušťky do 100 mm, sklon střechy do 5°	m2	10 905,008	8 684,300	2 220,708	207,55 Kč	2 263 334,41 Kč	1 802 426,47 Kč	460 907,94 Kč
	VV		"DVZ - SO_ODT_03_1_001_TZ, SO_ODT_03_1_002_Půdorys_1.NP, SO_ODT_03_1_003_Půdorys_1.NP (řez pod střechou)								
	VV		"DVZ - SO_ODT_03_1_004_Půdorys_střechy, SO_ODT_03_1_005_Řezy A-A, C-C, SO_ODT_03_1_006_Pohledy, SO_ODT_03_1_007_kniha detailů								
	VV		"DVZ - SO_ODT_03_1_025_tabulka skladeb								
	VV		"předpokládané množství								
	VV		"S2								
	VV		123,3*64		7 891,200						
	VV		"S3								
	VV		84,61*35,62		3 013,808						
	VV		Součet		10 905,008						
	VV RDS	01 - zelená střecha	"skladba S2+S3 (vegetační střecha):" 5449+2042+1193,3			8 684,300					
61	M	10321225	substrát vegetačních střech extenzivní s nízkým obsahem organické složky	m3	545,250	434,215	111,035	4 380,87 Kč	2 388 669,37 Kč	1 902 239,47 Kč	486 429,90 Kč
	VV		10905,008*0,05 "Přepočtené koeficientem množství		545,250						
	VV RDS	01 - zelená střecha	"0,05 "Přepočtené koeficientem množství			434,215					
62	K	712771521	Založení vegetace vegetační střechy položením vegetační nebo trávníkové rohože, sklon střechy do 5°	m2	10 263,878	8 684,300	1 579,578	192,63 Kč	1 977 130,82 Kč	1 672 856,71 Kč	304 274,11 Kč
	VV		"DVZ - SO_ODT_03_1_001_TZ, SO_ODT_03_1_002_Půdorys_1.NP, SO_ODT_03_1_003_Půdorys_1.NP (řez pod střechou)								
	VV		"DVZ - SO_ODT_03_1_004_Půdorys_střechy, SO_ODT_03_1_005_Řezy A-A, C-C, SO_ODT_03_1_006_Pohledy, SO_ODT_03_1_007_kniha detailů								
	VV		"DVZ - SO_ODT_03_1_025_tabulka skladeb								
	VV		"předpokládané množství; specifikace dle PD SO 26 - Sadové úpravy"								
	VV		"S2								
	VV		123,3*64		7 891,200						
	VV		"S3								
	VV		84,61*35,62		3 013,808						
	VV		Mezisoučet		10 905,008						
	VV		"ochranné protipožární pásy z kačírku" -641,13		-641,130						
	VV		Součet		10 263,878						
	VV RDS	01 - zelená střecha	"skladba S2+S3 (vegetační střecha):" 5449+2042+1193,3			8 684,300					
63	M	69334504	koberec rozchodníkový vegetačních střech	m2	10 263,878	8 684,300	1 579,578	963,00 Kč	9 884 114,51 Kč	8 362 980,90 Kč	1 521 133,61 Kč
	VV RDS	01 - zelená střecha	"skladba S2+S3 (vegetační střecha):" 5449+2042+1193,3			8 684,300					
64	K	712771601	Provedení ochranných pásů vegetační střechy po obvodu střechy, v místech střešních prostupům napojení na zeď apod. z praného říčního kameniva, tloušťky do 100 mm, šířky do 500 mm	m3	53,390	51,485	1,905	3 138,07 Kč	167 541,56 Kč	161 563,53 Kč	5 978,03 Kč
	VV		"DVZ - SO_OUT_02_1_001_TZ, SO_OUT_02_1_003_Půdorys_1.NP, SO_OUT_02_1_003a_Půdorys_1.NP-vestavek								
	VV		"DVZ - SO_ODT_03_1_001_TZ, SO_ODT_03_1_002_Půdorys_1.NP, SO_ODT_03_1_003_Půdorys_1.NP (řez pod střechou)								
	VV		"DVZ - SO_ODT_03_1_004_Půdorys_střechy, SO_ODT_03_1_005_Řezy A-A, C-C, SO_ODT_03_1_006_Pohledy, SO_ODT_03_1_007_kniha detailů								
	VV		"DVZ - SO_ODT_03_1_025_tabulka skladeb								
	VV		"předpokládané množství								
	VV		"S2								
	VV		(123,3*4*0,35)		172,620						
	VV		14*0,65		9,100						
	VV		(18+19)*0,65*2		48,100						
	VV		(9,2+2,3)*2*0,2*30		138,000						
	VV		"S3								
	VV		84,61*0,35*2		59,227						
	VV		2,45*4*0,2		1,960						
	VV		(8,175+5,05+9)*0,5		11,113						
	VV		(15,76+5,05+16,7)*0,5*5		93,775						
	VV		Mezisoučet		533,895						
	VV		533,895*0,1 "Přepočtené koeficientem množství		53,390						
	VV RDS	01 - zelená střecha	skladba S2+S3 (skladba s kačírkem) 590+555+195-604,5 m2			735,500					
	VV RDS	01 - zelená střecha	735,5*0,07 "přepočtené koeficientem množství			51,485					

65	M	58337403	kamenivo dekorační (kačírek) frakce 16/32	t	106,779	102,970	3,809	1 770,99 Kč	189 104,54 Kč	182 358,84 Kč	6 745,70 Kč
	VV		533,895*0,2 'Přepočtené koeficientem množství		106,779						
	VV RDS	01 - zelená střecha	*2,0 'Přepočtené koeficientem množství (2,0 t/m3 dle DPS)			102,970					
68	K	712998202X	Provedení povlakové krytiny střech - ostatní práce montáž odvodňovacího prvku nouzového atikového přepadu z PVC na dešťovou vodu DN 150	kus	17,000	0,000	17,000	1 304,94 Kč	22 183,98 Kč	0,00 Kč	22 183,98 Kč
	PSC		Poznámka k položce: 1 Cena 8106 se používá pro střechy s kačírkem nebo s prvky přidržujícím kačírkem								
	VV		*DVZ - SO_OUT_02_1_001_TZ, SO_OUT_02_1_003_Půdorys_1.NP, SO_OUT_02_1_003a_Půdorys_1.NP-vestavek								
	VV		*DVZ - SO_ODT_03_1_001_TZ, SO_ODT_03_1_002_Půdorys_1.NP, SO_ODT_03_1_003_Půdorys_1.NP (řez pod střechou)								
	VV		*DVZ - SO_ODT_03_1_004_Půdorys_střechy, SO_ODT_03_1_005_Řezy A-A, C-C, SO_ODT_03_1_006_Pohledy, SO_ODT_03_1_007_kniha_detailů								
	VV		*DVZ - SO_ODT_03_1_025_tabulka skladeb								
	VV		*předpokládané množství								
	VV		*S2, S3								
	VV		17		17,000						
69	M	28342773X	přepad bezpečnostní atikový DN 150 s manžetou pro hydroizolaci z PVC-P	kus	17,000	0,000	17,000	4 302,57 Kč	73 143,69 Kč	0,00 Kč	73 143,69 Kč
								CELKEM:	27 612 617,94 Kč	18 548 154,61 Kč	9 064 463,33 Kč

VÍCEPRÁCE

PČ	Typ	Kód	Popis	MJ	Množství dle SoD	množství po změně	rozdíl množství	J.cena [Kč]	celk.cena v SoD [Kč]	celk.cena po změně [Kč]	rozdíl celk. ceny [Kč]
43	K	712331111	Provedení povlakové krytiny střech plochých do 10° pásy na sucho podkladní samolepící asfaltový pás	m2	10 905,008	10 937,008	32,000	105,64 Kč	1 152 005,05 Kč	1 155 385,53 Kč	3 380,48 Kč
	PSC		1 Povlakové krytiny střech jednoduché do 10 m2 se dodávkou skladebné ceny příslušné izolace a cenou 12 39-9095 Příplatek za plochu do 10 m2 a to jen při položení pásu ze použití nářadí nebo tavení za hořáku								
	VV		*DVZ - SO_ODT_03_1_001_TZ, SO_ODT_03_1_002_Půdorys_1.NP, SO_ODT_03_1_003_Půdorys_1.NP (řez pod střechou)								
	VV		*DVZ - SO_ODT_03_1_004_Půdorys_střechy, SO_ODT_03_1_005_Řezy A-A, C-C, SO_ODT_03_1_006_Pohledy, SO_ODT_03_1_007_kniha_detailů								
	VV		*DVZ - SO_ODT_03_1_025_tabulka skladeb								
	VV		*předpokládané množství								
	VV		*S2								
	VV		123,3*64		7 891,200						
	VV		*S3								
	VV		84,61*35,62		3 013,808						
	VV		Součet		10 905,008						
		01 - zelená střecha	Vícepráce Izolex Moravia s.r.o.		32,000						
			Součet		10 937,008						
44	M	28329233	pás asfaltový samolepící modifikovaný SBS tl 0,4mm s vrchní spřaženou speciálninosnou vložkou z hliníkové fólie, se sníženou hořlavostí	m2	12 540,759	12 577,559	36,800	98,18 Kč	1 231 251,72 Kč	1 234 864,74 Kč	3 613,02 Kč
	PSC		Poznámka k položce: 1 Ceny 62-01 ...								
	VV		10905,008*1,15 'Přepočtené koeficientem množství		12 540,759						
		01 - zelená střecha	10937,008*1,15 'Přepočtené koeficientem množství		12 577,559						
45	K	712361701	Provedení povlakové krytiny střech plochých do 10° fólií položenou volně s přilepením spojů	m2	10 905,008	11 436,368	531,360	165,29 Kč	1 802 488,77 Kč	1 890 317,27 Kč	87 828,50 Kč

	PSC		Ex-postní hodnotová cena : Povlakové krytiny střech jednotlivě do 10 m2 se oceňují skladebné cenou příslušné izolace a cenami 712 39-9097 Příplatek za plochu do 10 m2							
	VV		"DVZ - SO_ODT_03_1_001_TZ, SO_ODT_03_1_002_Půdorys_1.NP, SO_ODT_03_1_003_Půdorys_1.NP (řez pod střechou)							
	VV		"DVZ - SO_ODT_03_1_004_Půdorys_střechy, SO_ODT_03_1_005_Řezy A-A, C-C, SO_ODT_03_1_006_Pohledy, SO_ODT_03_1_007_kniha_detailů							
	VV		"DVZ - SO_ODT_03_1_025_tabulka skladeb							
	VV		"předpokládané množství							
	VV		"S2							
	VV		123,3*64		7 891,200					
	VV		"S3							
	VV		84,61*35,62		3 013,808					
	VV		Součet		10 905,008					
	P		Výpočet podmínek CELKOVÉ SOUČTY - SVISLÉ STĚNY NEZAHRNUTY DO SEŽIMU PRÁCE							
	VV		"svislá vč. přeložení - atika"(64,5+159,4+84,5+36+12+64,5)*0,9		378,810					
	VV		"svislá vč. přeložení - mezlatíka, osa 2 "(64,5)*0,3		19,350					
	VV		"svislá vč. přeložení - světlíky stěna, osa E+H DET09a"(105)*1,2		126,000					
	VV		"svislé - výstupek atika"(16+8)*0,3		7,200					
	VV	01 - zelená střecha	Součet - Vícepráce Izolex Moravia s.r.o.		531,360					
			Součet celkem		11 436,368					
46	M	28343012	fólie hydroizolační střešní mPVC určená ke stabilizaci přitížením a do vegetačních střech tl 1,5mm	m2	12 540,759	13 151,823	611,064	278,39 Kč	3 491 221,90 Kč	3 661 336,00 Kč	170 114,10 Kč
	VV		10905,008*1,15 "Přepočtené koeficientem množství		12 540,759					
	VV		11436,368*1,15 "Přepočtené koeficientem množství		13 151,823					
66	K	712771601R	Provedení ochranných pásů vegetační střechy po obvodu střechy, v místech střešních prostupům napojení na zeď apod. z praného říčního kameniva, tloušťky do 100 mm, šířky přes 500 mm	m3	32,057	42,315	10,258	3 138,07 Kč	100 597,11 Kč	132 787,43 Kč	32 190,32 Kč
	VV		"DVZ - SO_ODT_03_1_004_Půdorys_střechy							
	VV		"ochranné protipožární pásy z kačírku							
	VV		641,13		641,130					
	VV		641,13*0,05 "Přepočtené koeficientem množství		32,057					
	VV RDS	01 - zelená střecha	skladba S2+S3 (skladba s kačírkem) 604,5 m2			604,500				
	VV RDS	01 - zelená střecha	604,5*0,07 "přepočtené koeficientem množství			42,315				
67	M	58337403.A	kamenivo dekorační (kačírek) frakce 16/32	t	64,113	84,630	20,517	1 770,99 Kč	113 543,48 Kč	149 878,88 Kč	36 335,40 Kč
	VV		641,13*0,1 "Přepočtené koeficientem množství		64,113					
	VV RDS	01 - zelená střecha	*2,0 "Přepočtené koeficientem množství (2,0 t/m3 dle DPS)			84,630				
120	K	767996101X	Montáž a dodávka L profilu kačírkové lišty perforovaná, antracit, včetně spojovacích profilů	m	1 777,150	2 470,000	692,850	562,37 Kč	999 415,85 Kč	1 389 053,90 Kč	389 638,05 Kč
	VV		"DVZ - SO_ODT_03_1_001_TZ, SO_ODT_03_1_002_Půdorys_1.NP, SO_ODT_03_1_003_Půdorys_1.NP (řez pod střechou)							
	VV		"DVZ - SO_ODT_03_1_004_Půdorys_střechy, SO_ODT_03_1_005_Řezy A-A, C-C, SO_ODT_03_1_006_Pohledy, SO_ODT_03_1_007_kniha_detailů							
	VV		"DVZ - SO_ODT_03_1_025_tabulka skladeb							
	VV		"DVZ - SO_ODT_03_1_024_tabulka ostat.výrobků							
	VV		"předpokládané množství							
	VV		"X13							
	VV		1777,15		1 777,150					
	VV-RDS	01 - zelená střecha	2470,0			2 470,000				
131	M	253203R1	nopová folie s integrovanou textilií Envidarin SD200 HS	m2	0,000	6 642,900	6642,900	236,90 Kč	0,00 Kč	1 573 703,01 Kč	1 573 703,01 Kč
	VV	nová pol	dle cenové nabídky Izolex Moravia s.r.o.							
	P		nopová folie s integrovanou textilií Envidarin SD200 HS - viz tabulka skladeb							
	VV-RDS	01 - zelená střecha	"viz Pudorys střechy"							
	VV-RDS	01 - zelená střecha	"nopová folie s integrovanou textilií Envidarin SD200 HS"							
	VV-RDS	01 - zelená střecha	"004 - pudorys střechy: legenda materiálů:" 5449+590			6 039,000				
	VV RDS	01 - zelená střecha	*1,10 "Přepočtené koeficientem množství			6 642,900				
132	M	253203R2	nopová folie s integrovanou textilií Envidarin SD800	m2	0,000	2 856,700	2856,700	309,35 Kč	0,00 Kč	883 720,15 Kč	883 720,15 Kč
	VV	nová pol	dle cenové nabídky Izolex Moravia s.r.o.							

	P		[illegible]								
	VV-RDS	01 - zelená střecha	"viz Půdorys střechy"								
	VV-RDS	01 - zelená střecha	"nepova folie s integrovanou textilií Enviduram SD800"								
	VV-RDS	01 - zelená střecha	"004 - půdorys střechy, legenda materiálu" 2042+555			2 597,000					
	VV-RDS	01 - zelená střecha	"1.10 "Přepočtené koeficientem množství			2 856,700					
133	K	712771255	Provedení drenážní vrstvy vegetační střechy odvodnění osazením kontrolní šachty na střešní vpusť	kus	0,000	37,000	37,000	160,00 Kč	0,00 Kč	5 920,00 Kč	5 920,00 Kč
	VV	nová pol	JC CS ÚRS 2021 02								
	VV-RDS	01 - zelená střecha	"viz Půdorys střechy"			33,000					
134	M	253203R2	Šachta pro zelené střechy TOPWET TWZ 300x300x130, 300 x 300 mm	kus	0,000	37,000	37,000	1 916,99 Kč	0,00 Kč	70 928,63 Kč	70 928,63 Kč
	VV	nová pol	JC CS ÚRS 2021 02								
	VV-RDS	01 - zelená střecha	"viz Půdorys střechy - dodávka k pol. č. 133"			33,000					
135	K	712363351	Povlakové krytiny střech do 10° z tvarovaných poplastovaných lišt pásek rš 50 mm	m	0,000	36,750	36,750	89,10 Kč	0,00 Kč	3 274,43 Kč	3 274,43 Kč
	VV	nová pol	JC CS ÚRS 2021 02								
	VV		"atika - PAB DET03a" 35			35,000					
	VV		35*1,05 Přepočtené koeficientem množství			36,750					
136	K	712363353	Povlakové krytiny střech do 10° z tvarovaných poplastovaných lišt délky 2 m koutová lišta vnější rš 70 mm	m	0,000	770,490	770,490	151,00 Kč	0,00 Kč	116 343,99 Kč	116 343,99 Kč
	VV	nová pol	JC CS ÚRS 2021 02								
	VV		"atika"(64,5+159,4+84,5+36+12+64,5)			420,900					
	VV		"mezistřešní - osa 2"(64,5)			64,500					
	VV		"s-lišty, DET09a"(14,7+4)*2*6			224,400					
	VV		"atika výstupek"16+8			24,000					
	VV		Součet			733,800					
	VV		733,8*1,05 Přepočtené koeficientem množství			770,490					
137	K	713141318	Montáž spádové izolace na zhlaví atiky š do 500 mm ukotvené šrouby	m	0,000	509,400	509,400	153,00 Kč	0,00 Kč	77 938,20 Kč	77 938,20 Kč
	VV	nová pol	JC CS ÚRS 2021 02								
	VV		"svislá vč. přetažení - atika"(64,5+159,4+84,5+36+12+64,5)			420,900					
	VV		"svislá vč. přetažení - mezistřešní, osa 2 "(64,5)			64,500					
	VV		"svislá - výstupek atika"(16+8)			24,000					
	VV		Součet			509,400					
138	M	28372072	deska spádová konstrukční z XPS 50-20	m2	0,000	215,630	215,630	1 080,00 Kč	0,00 Kč	232 880,40 Kč	232 880,40 Kč
	VV	nová pol	JC CS ÚRS 2021 02								
	VV		"svislá vč. přetažení - atika"(64,5+159,4+84,5+36+12+64,5)*0,415			174,674					
	VV		"svislá vč. přetažení - mezistřešní, osa 2 "(64,5)*0,415			26,768					
	VV		"svislá - výstupek atika"(16+8)*0,415			9,960					
	VV		Součet			211,402					
	VV		211,402*1,02 Přepočtené koeficientem množství			215,630					
139	K	713141391	Montáž izolace tepelné stěn v do 1000 mm na atiky a prostupy střechou lepené za studena zplna	m2	0,000	1 474,945	1474,945	187,00 Kč	0,00 Kč	275 814,72 Kč	275 814,72 Kč
	VV	nová pol	JC CS ÚRS 2021 02								
	VV		"Svislá Tl=100mm"								
	VV		"atika DET01"(64,5+159,4+84,5+36+12+64,5)*1,25			336,125					
	VV		"mezistřešní, osa 2"(64,5)*0,7			45,150					
	VV		"atika výstupek"(16+8)*0,7			16,800					
	VV		Mezisoučet			398,075					
	VV		"Svislá Tl=50mm"								
	VV		"atika"(64,5+159,4+84,5+36+12+64,5)*0,8			336,720					
	VV		"mezistřešní, osa 2"(64,5)*0,3			19,350					
	VV		"atika výstupek"(16+8)*0,3			7,200					
	VV		"svislé lišty, DET08"(85+8)*0,6			53,400					
	VV		Mezisoučet			416,670					
	VV		"Tl= 150mm"								
	VV		"parapety - vložka PAB, osa 6, DET03a"(35)*0,2			7,000					
	VV		Mezisoučet			7,000					
	VV		Součet			1 474,945					

140	M	63151470	deska tepelně izolační minerální plochých střech spodní vrstva 50kPa λ=0,036-0,039 tl 100mm	m2
	VV	nová pol	p.č. 140 OUT - SO 02/1	
			588*1,03	
141	M	63151465R	deska tepelně izolační minerální plochých střech spodní vrstva 50kPa λ=0,036-0,039 tl 50mm	m2
	VV	nová pol	JC CS ÚRS 2021 02	
			879,9*1,02	
142	M	63151463	deska tepelně izolační minerální plochých střech spodní vrstva 40kPa λ=0,036-0,039 tl 150mm	m2
	VV	nová pol	JC CS ÚRS 2021 02	
			7*1,02	
	D	762	Konstrukce tesařské	
143	K	762431220	Montáž obložení stěn deskami dřevotřískovými na zdivo	m2
	VV	nová pol	JC CS ÚRS 2021 02	
			Svislá plocha (64,3+159,4+84,5+36+12)*1,1	
			Svislá plocha, 3 ks 2*(4,34+0,6)	
			Svislá plocha, 2 ks (16+8)*1,6	
			Součet	
144	M	60726250	deska dřevotřísková OSB 3 ostrá hrana nebroušená tl 25mm	m2
	VV	nová pol	JC CS ÚRS 2021 02	
			445,14*1,05 Přepočtené koeficientem množství	
145	M	31140155	vrut ocelový FaZn zapuštěná hlava drážka hvězdicová plný závit 5x35mm	100 kus
	VV	nová pol	JC CS ÚRS 2021 02	
			Plocha m2*8*445,14/100	
	D	764	Konstrukce klempířské	
146	K	764311603R	Lemování rovných zdí střech, sklonu s krytinou povlakovou z Pz s povrchovou úpravou rš 400 mm	m
	VV	nová pol	dle cenové nabídky Izolex Slovensko s.r.o	
			Pál profil L pro zakrytí tepelné izolace - svislý, DETAIL	
			Svislá 1*(2,40+2,05)*2	
			Svislá 2*(14,7+2)*2	
			Svislá 2*1*6,2	
			Svislá 4*30*(3,3+1,9)*2	
			Součet	
	V		876,8*1,05 Přepočtené koeficientem množství	
[illegible]	[illegible]	[illegible]	Provedení povlakové krytiny střech do 10° pásy NAIP přilepením zatěsnění prostupů	kus

0,000	599,760	599,760	376,57 Kč	0,00 Kč	225 851,62 Kč	225 851,62 Kč
	599,760					
0,000	897,498	897,498	185,00 Kč	0,00 Kč	166 037,13 Kč	166 037,13 Kč
	897,498					
0,000	7,140	7,140	443,00 Kč	0,00 Kč	3 163,02 Kč	3 163,02 Kč
	7,140					
0,000	445,140	445,140	120,00 Kč	0,00 Kč	53 416,80 Kč	53 416,80 Kč
	392,040					
	38,700					
	14,400					
	445,140					
0,000	467,397	467,397	480,00 Kč	0,00 Kč	224 350,56 Kč	224 350,56 Kč
	467,397					
0,000	26,708	26,708	61,60 Kč	0,00 Kč	1 645,21 Kč	1 645,21 Kč
	26,708					
0,000	899,640	899,640	204,27 Kč	0,00 Kč	183 769,46 Kč	183 769,46 Kč
	3,200					
	200,400					
	6,200					
	642,000					
	856,800					
	899,640					
0,000	20,000	20,000	1 440,00 Kč	0,00 Kč	28 800,00 Kč	28 800,00 Kč
	9,000					
	28,000					
	6,000					
	35,000					
0,000	20,000	20,000	2 639,25 Kč	0,00 Kč	52 785,00 Kč	52 785,00 Kč
	4,000					

	VV		150*160mm*2			2,000					
	m		Součet			35,000					
149	K	764211674	Oplechování střešních prvků z pozinkovaného plechu s povrchovou úpravou nároží nevětraného s použitím nárožního plechu rš 330 mm	m	0,000	1 720,000	1720,000	408,00 Kč	0,00 Kč	701 760,00 Kč	701 760,00 Kč
	VV	*nová po*	*JC C ÚR 2021 0*								
		okop.plec	*viz výpočet fy CZ PAN HOLDING*			1 720,000					
								CELKEM:	8 890 523,88 Kč	14 495 720,08 Kč	5 605 202,20 Kč

NÁKLADY NA ZMĚNU BEZ DPH (VÍCEPRÁCE - MÉNĚPRÁCE) [KČ]:	-3 459 261,13 Kč
CELKOVÝ ROZDÍL MÉNĚPRACÍ A VÍCEPRACÍ OPROTI SoD CELKEM [KČ]:	14 669 665,53 Kč

		datum	
za zhotovitele:	[redacted]	9.11.21	[redacted]
za TDS:		9.11.21	

PŘÍLOHA Č. 2

METROPROJEKT

Vyjádření projektanta ke změně v konstrukci zelené střechy na objektu ODT

Za AD souhlasíme se změnami v souvrství zelené střechy ve výše uvedeném objektu.

V rámci zpracování realizační dokumentace došlo k optimalizaci skladby konstrukcí zelené střechy a k úpravě drenážní vrstvy, která znamená úsporu nákladů na realizaci zelené střechy objektu ODT. Tato optimalizace zadržovací schopnosti souvrství skladby zelené střechy zajistí akumulaci většího objemu dešťových vod v nádrži. Zvětšení zásobního objemu umožní lepší využití zadržené dešťové vody na mytí tramvajových vozidel a zálivku.

21.10.2021

[redacted]

[redacted]

PŘÍLOHA Č. 3

ROZDÍLOVÝ SOUPIS PRACÍ

Tento rozdílový soupis prací slouží jako příloha k Změnovému listu č. 048

Stavba:
Rekonstrukce Vozovny Slovany 213

Objekt:
E SOD II Objekty odstavu tramvají (ODT)

Soupis:
ODT - SO 03/1 - Remízovací haly - Stavebně-architektonické řešení / 01 - ZELENÁ STŘECHA

za Autorský dozor [redacted] v Praze

Místo: Plzeň - Východní Předměstí
Zadavatel: Plzeňské městské dopravní podniky, a.s.
Zhotovitel: "Společnost Vozovna Slovany" zastoupená Metrostav a.s.

Datum: 25.10.2021
Projektant: společnost "MP + MMD - Vozovna Slovany"
Zpracovatel: APS PROJEKT PRAHA s.r.o

PČ	Typ	Kód	Popis	MJ	Množství DPS	01 - Zelená střecha	Množství RDS celkem	J.cena [CZK]	Cena celkem [CZK] NABÍDKA (DPS)	Cena RDS 01 - Zelená střecha	Cena rozdíl [CZK] Aktuální změna	Cena celkem [CZK] RDS	Cena celkem rozdíl RDS - nabídka [CZK]	Cenová soustava
Náklady soupisu celkem									**129 273 568,50**	**125 814 307,37**	**-3 459 261,13**	**125 814 307,37**	**-3 459 261,13**	
	D	HSV	Práce a dodávky HSV						35 766 066,35	35 766 066,35	0,00	35 766 066,35	0,00	
	D	3	Svislé a kompletní konstrukce						4 787 242,44	4 787 242,44	0,00	4 787 242,44	0,00	
1	K	342125512	Montáž dílců příčkových ze železobetonu s nesvařovanými spoji, hmotnosti přes 1,5 do 3 t	kus	39,000	39,000	39,000	2 174,90	84 821,10	84 821,10	0,00	84 821,10	0,00	CS ÚRS 2019 02
2	M	25232101X	*prefa podezdívka pro fasádní panel tl 150mm*	m2	124,913	124,913	124,913	4 039,10	504 536,10	504 536,10	0,00	504 536,10	0,00	
3	K	342151111	Montáž opláštění stěn ocelové konstrukce ze sendvičových panelů šroubovaných, výšky budovy do 6 m	m2	1 378,118	1 378,118	1 378,118	1 710,09	2 356 705,81	2 356 705,81	0,00	2 356 705,81	0,00	CS ÚRS 2019 02
4	M	25122301X	*fasádní izolační panel horizontální poloha 150mm*	m2	1 378,118	1 378,118	1 378,118	1 336,01	1 841 179,43	1 841 179,43	0,00	1 841 179,43	0,00	
	D	4	Vodorovné konstrukce						8 918 984,21	8 918 984,21	0,00	8 918 984,21	0,00	
5	K	444171112	Montáž krytiny střech ocelových konstrukcí z tvarovaných ocelových plechů šroubovaných, výšky budovy přes 6 do 12 m	m2	14 193,800	14 193,800	14 193,800	241,25	3 424 254,25	3 424 254,25	0,00	3 424 254,25	0,00	CS ÚRS 2019 02
6	M	15484353X	*plech trapézový 150/280 Pz tl 1,00mm*	m2	3 317,200	3 317,200	3 317,200	490,51	1 627 119,77	1 627 119,77	0,00	1 627 119,77	0,00	
7	M	15484352X	*plech trapézový 85/280 Pz tl 1,00mm*	m2	10 876,600	10 876,600	10 876,600	355,59	3 867 610,19	3 867 610,19	0,00	3 867 610,19	0,00	
	D	6	Úpravy povrchů, podlahy a osazování výplní						16 289 799,38	16 289 799,38	0,00	16 289 799,38	0,00	
8	K	612131111	Podkladní a spojovací vrstva vnitřních omítaných ploch polymercementový spojovací můstek nanášený ručně stěn	m2	536,485	536,485	536,485	95,45	51 207,49	51 207,49	0,00	51 207,49	0,00	CS ÚRS 2019 02
9	K	612142001	Potažení vnitřních ploch pletivem v ploše nebo pruzích, na plném podkladu sklovláknitým vtlačením do tmelu stěn	m2	536,485	536,485	536,485	248,56	133 348,71	133 348,71	0,00	133 348,71	0,00	CS ÚRS 2019 02
10	K	612521011	Omítka tenkovrstvá silikátová vnitřních ploch probarvená, včetně penetrace podkladu zrnitá, tloušťky 1,5 mm svislých konstrukcí stěn v podlaží i na schodišti	m2	536,485	536,485	536,485	1 020,34	547 397,10	547 397,10	0,00	547 397,10	0,00	CS ÚRS 2019 02
11	K	622221131	Montáž kontaktního zateplení lepením a mechanickým kotvením z desek z minerální vlny s kolmou orientací vláken na vnější stěny, tloušťky desek přes 120 do 160 mm	m2	536,485	536,485	536,485	894,82	480 057,51	480 057,51	0,00	480 057,51	0,00	CS ÚRS 2019 02
12	M	63151530	*deska tepelně izolační minerální kontaktních fasád kolmé vlákno λ=0,041 tl 150mm*	m2	547,215	547,215	547,215	571,69	312 837,34	312 837,34	0,00	312 837,34	0,00	CS ÚRS 2019 02
13	K	631311225	Mazanina z betonu prostého se zvýšenými nároky na prostředí tl. přes 80 do 120 mm tř. C 30/37	m3	2 248,990	2 248,990	2 248,990	3 750,77	8 435 444,22	8 435 444,22	0,00	8 435 444,22	0,00	CS ÚRS 2019 02
14	K	631319202	Příplatek k cenám betonových mazanin za vyztužení ocelovými vlákny (drátkobeton) objemové vyztužení 20 kg/m3	m3	2 248,990	2 248,990	2 248,990	646,26	1 453 432,28	1 453 432,28	0,00	1 453 432,28	0,00	CS ÚRS 2019 02
15	K	632455551	Potěr perlitocementový 400 kg cementu/m3, tl. přes 40 do 50 mm	m2	12 017,720	12 017,720	12 017,720	366,63	4 406 056,68	4 406 056,68	0,00	4 406 056,68	0,00	CS ÚRS 2019 02
16	K	634911112	Řezání dilatačních nebo smršťovacích spár v čerstvé betonové mazanině nebo potěru šířky do 5 mm, hloubky přes 10 do 20 mm	m	6 008,886	6 008,886	6 008,886	74,57	448 082,63	448 082,63	0,00	448 082,63	0,00	CS ÚRS 2019 02
17	K	642945111	Osazování ocelových zárubní protipožárních nebo protiplynových dveří do vynechaného otvoru, s obetonováním, dveří jednokřídlových do 2,5 m2	kus	3,000	3,000	3,000	1 988,48	5 965,44	5 965,44	0,00	5 965,44	0,00	CS ÚRS 2019 02
18	M	61182261X	*zárubeň ocelová protipožární pro dveře 1křídlé 600,700,800,900x2100mm tl 60-170mm*	kus	3,000	3,000	3,000	3 417,70	10 253,10	10 253,10	0,00	10 253,10	0,00	
19	K	642945112	Osazování ocelových zárubní protipožárních nebo protiplynových dveří do vynechaného otvoru, s obetonováním, dveří dvoukřídlových přes 2,5 do 6,5 m2	kus	1,000	1,000	1,000	1 988,48	1 988,48	1 988,48	0,00	1 988,48	0,00	CS ÚRS 2019 02
20	M	61182275X	*zárubeň obložková protipožární pro dveře 2křídlé 1250,1450,1700x2100mm tl 60-170mm*	kus	1,000	1,000	1,000	3 728,40	3 728,40	3 728,40	0,00	3 728,40	0,00	
	D	9	Ostatní konstrukce a práce, bourání						2 837 244,80	2 837 244,80	0,00	2 837 244,80	0,00	
21	K	941321112	Montáž lešení řadového modulového těžkého pracovního s podlahami s provozním zatížením tř. 4 do 300 kg/m2 šířky tř. SW09 přes 0,9 do 1,2 m, výšky přes 10 do 25 m	m2	3 010,897	3 010,897	3 010,897	67,11	202 061,30	202 061,30	0,00	202 061,30	0,00	CS ÚRS 2019 02
22	K	941321211	Montáž lešení řadového modulového těžkého pracovního s podlahami s provozním zatížením tř. 4 do 300 kg/m2 Příplatek za první a každý další den použití lešení k ceně -1111 nebo -1112	m2	541 961,460	541 961,460	541 961,460	1,37	742 487,20	742 487,20	0,00	742 487,20	0,00	CS ÚRS 2019 02
23	K	941321812	Demontáž lešení řadového modulového těžkého pracovního s podlahami s provozním zatížením tř. 4 do 300 kg/m2 šířky tř. SW09 přes 0,9 do 1,2 m, výšky přes 10 do 25 m	m2	3 010,897	3 010,897	3 010,897	43,50	130 974,02	130 974,02	0,00	130 974,02	0,00	CS ÚRS 2019 02
24	K	949101112	Lešení pomocné pracovní pro objekty pozemních staveb pro zatížení do 150 kg/m2, o výšce lešeňové podlahy přes 1,9 do 3,5 m	m2	12 017,120	12 017,120	12 017,120	79,54	955 841,72	955 841,72	0,00	955 841,72	0,00	CS ÚRS 2019 02
25	K	952901221	Vyčištění budov nebo objektů před předáním do užívání průmyslových budov a objektů výrobních, skladovacích, garáží, dílen nebo hal apod. s nespalnou podlahou jakékoliv výšky podlaží	m2	12 017,120	12 017,120	12 017,120	49,71	597 371,04	597 371,04	0,00	597 371,04	0,00	CS ÚRS 2019 02
26	K	953943211	Osazování drobných kovových předmětů kotvených do stěny hasicího přístroje	kus	17,000	17,000	17,000	62,14	1 056,38	1 056,38	0,00	1 056,38	0,00	CS ÚRS 2019 02
27	M	44932114	*přístroj hasicí ruční práškový PG 6 LE*	kus	17,000	17,000	17,000	1 553,50	26 409,50	26 409,50	0,00	26 409,50	0,00	CS ÚRS 2019 02
28	K	983102211X	Montáž a dodávka světelného nápisu na fasádu, 3,2x0,45m, LED posvícení, venkovní provedení, výška písma 200mm, hliník lakovaný, mléčné plexisklo, včetně nosného systému	kus	2,000	2,000	2,000	49 513,15	99 026,30	99 026,30	0,00	99 026,30	0,00	
29	K	983102311X	Montáž a dodávka světelného nápisu na fasádu, 6,4x0,45m, LED posvícení, venkovní provedení, výška písma 200mm, hliník lakovaný, mléčné plexisklo, včetně nosného systému	kus	1,000	1,000	1,000	82 017,34	82 017,34	82 017,34	0,00	82 017,34	0,00	
	D	998	Přesun hmot						2 932 795,52	2 932 795,52	0,00	2 932 795,52	0,00	
30	K	998021021	Přesun hmot pro haly občanské výstavby, výrobu a služby s nosnou svislou konstrukcí zděnou nebo betonovou monolitickou vodorovná dopravní vzdálenost do 100 m, pro haly výšky do 20 m	t	6 210,129	6 210,129	6 210,129	236,13	1 466 397,76	1 466 397,76	0,00	1 466 397,76	0,00	CS ÚRS 2019 02
31	K	998021024	Přesun hmot pro haly občanské výstavby, výrobu a služby s nosnou svislou konstrukcí zděnou nebo betonovou monolitickou Příplatek k ceně za zvětšený přesun přes vymezenou největší dopravní vzdálenost do	t	6 210,129	6 210,129	6 210,129	236,13	1 466 397,76	1 466 397,76	0,00	1 466 397,76	0,00	CS ÚRS 2019 02
	D	PSV	Práce a dodávky PSV						92 257 245,35	83 915 881,89	-8 341 363,46	83 915 881,89	-8 341 363,46	
	D	711	Izolace proti vodě, vlhkosti a plynům						6 325 317,97	6 325 317,97	0,00	6 325 317,97	0,00	
32	K	711111001	Provedení izolace proti zemní vlhkosti natěradly a tmely za studena na ploše vodorovné V nátěrem penetračním	m2	10 364,120	10 364,120	10 364,120	18,64	193 187,20	193 187,20	0,00	193 187,20	0,00	CS ÚRS 2019 02
33	M	11163150.A	*lak penetrační asfaltový*	t	3,109	3,109	3,109	60 772,92	188 943,01	188 943,01	0,00	188 943,01	0,00	CS ÚRS 2019 02
34	K	711141559	Provedení izolace proti zemní vlhkosti pásy přitavením NAIP na ploše vodorovné V	m2	10 364,120	10 364,120	10 364,120	248,56	2 576 105,67	2 576 105,67	0,00	2 576 105,67	0,00	CS ÚRS 2019 02

PČ	Typ	Kód	Popis	MJ	Množství DPS	01 - Zelená střecha	Množství RDS celkem	J.cena [CZK]	Cena celkem [CZK] NABÍDKA (DPS)	Cena RDS 01 - Zelená střecha	Cena rozdíl [CZK] Aktuální změna	Cena celkem [CZK] RDS	Cena celkem rozdíl RDS - nabídka [CZK]	Cenová soustava
35	M	62855001	pás asfaltový natavitelný modifikovaný SBS tl 4,0mm s vložkou z polyesterové rohože a spalitelnou PE fólií nebo jemnozrnný minerálním posypem na horním povrchu	m2	11 918,738	11 918,738	11 918,738	136,71	1 629 410,67	1 629 410,67	0,00	1 629 410,67	0,00	CS ÚRS 2019 02
36	M	62853004	pás asfaltový natavitelný modifikovaný SBS tl 4,0mm s vložkou ze skleněné tkaniny a spalitelnou PE fólií nebo jemnozrnný minerálním posypem na horním povrchu	m2	11 918,738	11 918,738	11 918,738	136,71	1 629 410,67	1 629 410,67	0,00	1 629 410,67	0,00	CS ÚRS 2019 02
37	K	711741567	Provedení detailů pásy přitavením dilatačních spár-uzávěr zesílením rš 1000 mm NAIP, vodorovných V	m	163,170	163,170	163,170	124,28	20 278,77	20 278,77	0,00	20 278,77	0,00	CS ÚRS 2019 02
38	M	62855001	pás asfaltový natavitelný modifikovaný SBS tl 4,0mm s vložkou z polyesterové rohože a spalitelnou PE fólií nebo jemnozrnný minerálním posypem na horním povrchu	m2	187,646	187,646	187,646	136,71	25 653,08	25 653,08	0,00	25 653,08	0,00	CS ÚRS 2019 02
39	K	998711102	Přesun hmot pro izolace proti vodě, vlhkosti a plynům stanovený z hmotnosti přesunovaného materiálu vodorovná dopravní vzdálenost do 50 m v objektech výšky přes 6 do 12 m	t	31,345	31,345	31,345	994,24	31 164,45	31 164,45	0,00	31 164,45	0,00	CS ÚRS 2019 02
40	K	998711193	Přesun hmot pro izolace proti vodě, vlhkosti a plynům stanovený z hmotnosti přesunovaného materiálu Příplatek k cenám za zvětšený přesun přes vymezenou největší dopravní vzdálenost do 500 m	t	31,345	31,345	31,345	994,24	31 164,45	31 164,45	0,00	31 164,45	0,00	CS ÚRS 2019 02
	D	712	Povlakové krytiny						36 869 090,44	28 138 088,93	-8 731 001,51	28 138 088,93	-8 731 001,51	
41	K	712311101	Provedení povlakové krytiny střech plochých do 10° natěradly a tmely za studena nátěrem lakem penetračním nebo asfaltovým	m2	12 693,508	0,000	0,000	6,21	78 826,68	0,00	-78 826,68	0,00	-78 826,68	CS ÚRS 2019 02
	VV		"S2											
	VV		123,3*64		7 891,200									
	VV		"S3											
	VV		84,61*35,62		3 013,808									
	VV		"S4											
	VV		102,2*17,5		1 788,500									
	VV		Součet		12 693,508									
	VV-R 01 - zelená střecha		"v RDS neprováděno"			0,000								
42	M	11163150.B	lak penetrační asfaltový	l	3,808	0,000	0,000	18 642,00	70 988,74	0,00	-70 988,74	0,00	-70 988,74	CS ÚRS 2019 02
	VV		12693,508*0,0003 "Přepočtené koeficientem množství		3,808									
	VV-R 01 - zelená střecha		"v RDS neprováděno"			0,000								
43	K	712331111	Provedení povlakové krytiny střech plochých do 10° pásy na sucho podkladní samolepící asfaltový pás	m2	10 905,008	10 937,008	10 937,008	105,64	1 152 005,05	1 155 385,53	3 380,48	1 155 385,53	3 380,48	CS ÚRS 2019 02
	VV		"S2											
	VV		123,3*64		7 891,200									
	VV		"S3											
	VV		84,61*35,62		3 013,808									
	VV		Součet		10 905,008									
	VV-R 01 - zelená střecha		"množství dle DPS"			10 905,008								
	VV-R 01 - zelená střecha		"viz víceprácа Izolax Moravia s.r.o."			32,000								
	VV-R 01 - zelená střecha		Součet			10 937,008								
44	M	28329233	pás asfaltový samolepící modifikovaný SBS tl 0,4mm s vrchní spřaženou speciálninosnou vložkou z hliníkové fólie, se sníženou hořlavostí	m2	12 540,759	12 577,559	12 577,559	98,18	1 231 251,72	1 234 864,74	3 613,02	1 234 864,74	3 613,02	CS ÚRS 2019 02
	VV		10905,008*1,15 "Přepočtené koeficientem množství		12 540,759									
	VV-R 01 - zelená střecha		"1,15 "Přepočtené koeficientem množství			12 577,559								
45	K	712361701	Provedení povlakové krytiny střech plochých do 10° fólií položenou volně s přilepením spojů	m2	10 905,008	11 436,368	11 436,368	165,29	1 802 488,77	1 890 317,27	87 828,50	1 890 317,27	87 828,50	CS ÚRS 2019 02
	VV		"S2											
	VV		123,3*64		7 891,200									
	VV		"S3											
	VV		84,61*35,62		3 013,808									
	VV		Součet		10 905,008									
	VV-R 01 - zelená střecha		"množství dle DPS"			10 905,008								
	VV-R 01 - zelená střecha		"víceprácа Izolax"			531,360								
	VV-R 01 - zelená střecha		Součet			11 436,368								
46	M	28343012	fólie hydroizolační střešní mPVC určená ke stabilizaci přitížením a do vegetačních střech tl 1,5mm	m2	12 540,759	13 151,823	13 151,823	278,39	3 491 221,90	3 661 336,00	170 114,10	3 661 336,00	170 114,10	CS ÚRS 2019 02
	VV		10905,008*1,15 "Přepočtené koeficientem množství		12 540,759									
	VV-R 01 - zelená střecha		"1,15 "Přepočtené koeficientem množství			13 151,823								
47	K	712363412	Provedení povlakové krytiny střech plochých do 10° s mechanicky kotvenou izolací včetně položení fólie a horkovzdušného svaření tl. tepelné izolace do 100 mm budovy výšky do 18 m, kotvené do trapézového plechu nebo do dřeva krajní pole	m2	1 788,500	1 788,500	1 788,500	208,79	373 420,92	373 420,92	0,00	373 420,92	0,00	CS ÚRS 2019 02
48	M	28322012	fólie hydroizolační střešní mPVC mechanicky kotvená tl 1,5mm šedá	m2	2 056,775	2 056,775	2 056,775	284,60	585 358,17	585 358,17	0,00	585 358,17	0,00	CS ÚRS 2019 02
49	K	712391172	Provedení povlakové krytiny střech plochých do 10° -ostatní práce provedení vrstvy textilní ochranné	m2	12 693,508	11 812,800	11 812,800	24,86	315 560,61	293 666,21	-21 894,40	293 666,21	-21 894,40	CS ÚRS 2019 02
	VV		"DVZ - SO_ODT_03_1_001_TZ, SO_ODT_03_1_002_Půdorys_1.NP, SO_ODT_03_1_003_Půdorys_1.NP (řez pod střechou)											
	VV		"DVZ - SO_ODT_03_1_004_Půdorys_střechy, SO_ODT_03_1_005_Řezy A-A, C-C, SO_ODT_03_1_006_Pohledy, SO_ODT_03_1_007_kniha_detailů											
	VV		"DVZ - SO_ODT_03_1_025_tabulka skladeb											
	VV		"předpokládané množství											
	VV		"S2											
	VV		123,3*64		7 891,200									
	VV		"S3											
	VV		84,61*35,62		3 013,808									
	VV		"S4											
	VV		102,2*17,5		1 788,500									
	VV		Součet		12 693,508									
	VV-R 01 - zelená střecha		"skladba S2+S3 (vegetační střecha, střecha s kačírkem):" 5449+2042+1193,3+590+555+195			10 024,300								
	VV-R DPS		"skladba S4:" 102,2*17,5			1 788,500								
	VV-R 01 - zelená střecha		Součet			11 812,800								
50	M	69311031	geotextilie tkaná separační, filtrační, výztužná PP pevnost v tahu 10kN/m	m2	2 056,775	2 056,775	2 056,775	38,84	79 885,14	79 885,14	0,00	79 885,14	0,00	CS ÚRS 2019 02
51	M	69311035	geotextilie tkaná separační, filtrační, výztužná PP pevnost v tahu 30kN/m	m2	12 540,759	11 527,945	11 527,945	38,84	487 083,08	447 745,38	-39 337,70	447 745,38	-39 337,70	CS ÚRS 2019 02
	VV		"S2											
	VV		123,3*64		7 891,200									
	VV		"S3											
	VV		84,61*35,62		3 013,808									
	VV		Mezisoučet		10 905,008									
	VV		10905,008*1,15 "Přepočtené koeficientem množství		12 540,759									
	VV-R 01 - zelená střecha		"skladba S2+S3 (vegetační střecha, střecha s kačírkem):" 5449+2042+1193,3+590+555+195			10 024,300								
	VV-R 01 - zelená střecha		"1,15 "Přepočtené koeficientem množství			11 527,945								
52	K	712771101	Provedení ochranné vrstvy vegetační střechy proti pronůstání kořenů, proti mechanickému poškození hydroizolace z textilií nebo rohoží volně kladených s přesahem, sklon střechy do 5°	m2	10 905,008	0,000	0,000	38,53	420 169,96	0,00	-420 169,96	0,00	-420 169,96	CS ÚRS 2019 02
	VV		"DVZ - SO_ODT_03_1_001_TZ, SO_ODT_03_1_002_Půdorys_1.NP, SO_ODT_03_1_003_Půdorys_1.NP (řez pod střechou)											
	VV		"DVZ - SO_ODT_03_1_004_Půdorys_střechy, SO_ODT_03_1_005_Řezy A-A, C-C, SO_ODT_03_1_006_Pohledy, SO_ODT_03_1_007_kniha_detailů											
	VV		"DVZ - SO_ODT_03_1_025_tabulka skladeb											

PČ	Typ	Kód	Popis	MJ	Množství DPS	01 - Zelená střecha	Množství RDS celkem	J.cena [CZK]	Cena celkem [CZK] NABÍDKA (DPS)	Cena RDS 01 - Zelená střecha	Cena rozdíl [CZK] Aktuální změna	Cena celkem [CZK] RDS	Cena celkem rozdíl RDS - nabídka [CZK]	Cenová soustava
	VV		"předpokládané množství											
	VV		"S2											
	VV		123,3*64		7 891,200									
	VV		"S3											
	VV		84,61*35,62		3 013,808									
	VV		Součet		10 905,008									
	VV RI01 - zelená střecha		ve skladbách neuvedeno			0,000								
53	M	69334100	*rohož ochranná PP/PES vegetačních střech 600g/m2 tl 4mm*	m2	12 540,759	0,000	0,000	124,28	1 558 565,53	0,00	-1 558 565,53	0,00	-1 558 565,53	CS ÚRS 2019 02
	VV		10905,008*1.15 "Přepočtené koeficientem množství		12 540,759									
	VV RI01 - zelená střecha		ve skladbách neuvedeno			0,000								
54	K	712771221	Provedení drenážní vrstvy vegetační střechy z plastových nopových fólií, výšky nopů do 25 mm, sklon střechy do 5°	m2	10 905,008	8 636,000	8 636,000	26,10	284 620,71	225 399,60	-59 221,11	225 399,60	-59 221,11	CS ÚRS 2019 02
	VV		"DVZ - SO_ODT_03_1_001_TZ, SO_ODT_03_1_002_Půdorys_1.NP, SO_ODT_03_1_003_Půdorys_1.NP (řez pod střechou)											
	VV		"DVZ - SO_ODT_03_1_004_Půdorys_střechy, SO_ODT_03_1_005_Řezy A-A, C-C, SO_ODT_03_1_006_Pohledy, SO_ODT_03_1_007_kniha_detailů											
	VV		"DVZ - SO_ODT_03_1_025_tabulka skladeb											
	VV		"předpokládané množství											
	VV		"S2											
	VV		123,3*64		7 891,200									
	VV		"S3											
	VV		84,61*35,62		3 013,808									
	VV		Součet		10 905,008									
	VV RI01 - zelená střecha		"skladba S2+S3 (vegetační střecha, střecha s kačírkem) rozdělení dle půdorysu střechy:" 5449+2042+590+555			8 636,000								
55	M	69334321	*fólie profilovaná (nopová) perforovaná HDPE s hydroakumulační a drenážní funkcí do vegetačních střech s výškou nopů 25mm*	m2	11 995,509	0,000	0,000	206,30	2 474 673,51	0,00	-2 474 673,51	0,00	-2 474 673,51	CS ÚRS 2019 02
	VV		10905,008*1,1 "Přepočtené koeficientem množství		11 995,509									
	VV RI01 - zelená střecha		"nahrazeno jiným druhem nopové folie viz nové položky"			0,000								
56	K	712771271	Provedení filtrační vrstvy vegetační střechy z textilií kladených volně s přesahem, sklon střechy do 5°	m2	10 905,008	0,000	0,000	22,49	245 253,63	0,00	-245 253,63	0,00	-245 253,63	CS ÚRS 2019 02
	VV		"DVZ - SO_ODT_03_1_001_TZ, SO_ODT_03_1_002_Půdorys_1.NP, SO_ODT_03_1_003_Půdorys_1.NP (řez pod střechou)											
	VV		"DVZ - SO_ODT_03_1_004_Půdorys_střechy, SO_ODT_03_1_005_Řezy A-A, C-C, SO_ODT_03_1_006_Pohledy, SO_ODT_03_1_007_kniha_detailů											
	VV		"DVZ - SO_ODT_03_1_025_tabulka skladeb											
	VV		"předpokládané množství											
	VV		"S2											
	VV		123,3*64		7 891,200									
	VV		"S3											
	VV		84,61*35,62		3 013,808									
	VV		Součet		10 905,008									
	VV RI01 - zelená střecha		ve skladbách neuvedeno			0,000								
57	M	69334310	*geotextilie filtrační vegetačních střech do 110g/m2*	m2	11 995,509	0,000	0,000	26,72	320 520,00	0,00	-320 520,00	0,00	-320 520,00	CS ÚRS 2019 02
	VV		10905,008*1.1 "Přepočtené koeficientem množství		11 995,509									
	VV RI01 - zelená střecha		ve skladbách neuvedeno			0,000								
58	K	712771311	Provedení hydroakumulační vrstvy vegetační střechy z hydrofilních minerálních panelů, sklon střechy do 5°	m2	10 905,008	8 684,300	8 684,300	149,14	1 626 372,89	1 295 176,50	-331 196,39	1 295 176,50	-331 196,39	CS ÚRS 2019 02
	VV		"DVZ - SO_ODT_03_1_001_TZ, SO_ODT_03_1_002_Půdorys_1.NP, SO_ODT_03_1_003_Půdorys_1.NP (řez pod střechou)											
	VV		"DVZ - SO_ODT_03_1_004_Půdorys_střechy, SO_ODT_03_1_005_Řezy A-A, C-C, SO_ODT_03_1_006_Pohledy, SO_ODT_03_1_007_kniha_detailů											
	VV		"DVZ - SO_ODT_03_1_025_tabulka skladeb											
	VV		"předpokládané množství											
	VV		"S2											
	VV		123,3*64		7 891,200									
	VV		"S3											
	VV		84,61*35,62		3 013,808									
	VV		Součet		10 905,008									
	VV RI01 - zelená střecha		"skladba S2+S3 (vegetační střecha):" 5449+2042+1193,3			8 684,300								
59	M	63153600	*deska substrátová vegetačních střech z hydrofilní minerální vlny 600x1000 tl 50mm*	m2	11 123,108	8 857,986	8 857,986	248,56	2 764 759,72	2 201 741,00	-563 018,72	2 201 741,00	-563 018,72	CS ÚRS 2019 02
	VV		10905,008*1.02 "Přepočtené koeficientem množství		11 123,108									
	VV RI01 - zelená střecha		"1,02 "Přepočtené koeficientem množství			8 857,986								
60	K	712771401	Provedení vegetační vrstvy vegetační střechy ze substrátu, tloušťky do 100 mm, sklon střechy do 5°	m2	10 905,008	8 684,300	8 684,300	207,55	2 263 334,41	1 802 426,47	-460 907,94	1 802 426,47	-460 907,94	CS ÚRS 2019 02
	VV		"DVZ - SO_ODT_03_1_001_TZ, SO_ODT_03_1_002_Půdorys_1.NP, SO_ODT_03_1_003_Půdorys_1.NP (řez pod střechou)											
	VV		"DVZ - SO_ODT_03_1_004_Půdorys_střechy, SO_ODT_03_1_005_Řezy A-A, C-C, SO_ODT_03_1_006_Pohledy, SO_ODT_03_1_007_kniha_detailů											
	VV		"DVZ - SO_ODT_03_1_025_tabulka skladeb											
	VV		"předpokládané množství											
	VV		"S2											
	VV		123,3*64		7 891,200									
	VV		"S3											
	VV		84,61*35,62		3 013,808									
	VV		Součet		10 905,008									
	VV RI01 - zelená střecha		"skladba S2+S3 (vegetační střecha):" 5449+2042+1193,3			8 684,300								
61	M	10321225	*substrát vegetačních střech extenzivní s nízkým obsahem organické složky*	m3	545,250	434,215	434,215	4 380,87	2 388 669,37	1 902 239,47	-486 429,90	1 902 239,47	-486 429,90	CS ÚRS 2019 02
	VV		10905,008*0,05 "Přepočtené koeficientem množství		545,250									
	VV RI01 - zelená střecha		"0,05 "Přepočtené koeficientem množství			434,215								
62	K	712771521	Založení vegetace vegetační střechy položením vegetační nebo trávníkové rohože, sklon střechy do 5°	m2	10 263,878	8 684,300	8 684,300	192,63	1 977 130,82	1 672 856,71	-304 274,11	1 672 856,71	-304 274,11	CS ÚRS 2019 02
	VV		"DVZ - SO_ODT_03_1_001_TZ, SO_ODT_03_1_002_Půdorys_1.NP, SO_ODT_03_1_003_Půdorys_1.NP (řez pod střechou)											
	VV		"DVZ - SO_ODT_03_1_004_Půdorys_střechy, SO_ODT_03_1_005_Řezy A-A, C-C, SO_ODT_03_1_006_Pohledy, SO_ODT_03_1_007_kniha_detailů											
	VV		"DVZ - SO_ODT_03_1_025_tabulka skladeb											
	VV		"předpokládané množství; specifikace dle PD SO 28 - Sadové úpravy"											
	VV		"S2											
	VV		123,3*64		7 891,200									
	VV		"S3											
	VV		84,61*35,62		3 013,808									
	VV		Mezisoučet		10 905,008									

PČ	Typ	Kód	Popis	MJ	Množství DPS	01 - Zelená střecha	Množství RDS celkem	J.cena [CZK]	Cena celkem [CZK] NABÍDKA (DPS)	Cena RDS 01 - Zelená střecha	Cena rozdíl [CZK] Aktuální změna	Cena celkem [CZK] RDS	Cena celkem rozdíl RDS - nabídka [CZK]	Cenová soustava
	VV		"ochranné protipožární pásy z kačírku" -641,13		-641,130									
	VV		Součet		10 263,878									
	VV RI 01 - zelená střecha		"skladba S2+S3 (vegetační střecha):" 5449+2042+1193,3			8 684,300								
63	M	69334504	koberec rozchodníkový vegetačních střech	m2	10 263,878	8 684,300	8 684,300	963,00	9 884 114,51	8 362 980,90	-1 521 133,61	8 362 980,90	-1 521 133,61	CS ÚRS 2019 02
	VV RI 01 - zelená střecha		"skladba S2+S3 (vegetační střecha):" 5449+2042+1193,3			8 684,300								
64	K	712771601	Provedení ochranných pásů vegetační střechy po obvodu střechy, v místech střešních prostupům napojení na zeď apod. z praného říčního kameniva, tloušťky do 100 mm, šířky do 500 mm	m3	53,390	51,485	51,485	3 138,07	167 541,56	161 563,53	-5 978,03	161 563,53	-5 978,03	CS ÚRS 2019 02
	VV		"DVZ - SO_OUT_02_1_001_TZ, SO_OUT_02_1_003_Půdorys_1.NP, SO_OUT_02_1_003a_Pudorys_1.NP-vestavek											
	VV		"DVZ - SO_ODT_03_1_001_TZ, SO_ODT_03_1_002_Půdorys_1.NP, SO_ODT_03_1_003_Půdorys_1.NP (tez pod střechou)											
	VV		"DVZ - SO_ODT_03_1_004_Půdorys_střechy, SO_ODT_03_1_005_Řezy A-A, C-C, SO_ODT_03_1_006_Pohledy, SO_ODT_03_1_007_kniha_detailů											
	VV		"DVZ - SO_ODT_03_1_025_tabulka skladeb											
	VV		"předpokládané množství											
	VV		"S2											
	VV		(123,3*4*0,35)		172,620									
	VV		14*0,65		9,100									
	VV		(18+19)*0,65*2		48,100									
	VV		(9,2+2,3)*2*0,2*30		138,000									
	VV		"S3											
	VV		84,61*0,35*2		59,227									
	VV		2,45*4*0,2		1,960									
	VV		(8,175+5,05+9)*0,5		11,113									
	VV		(15,76+5,05+16,7)*0,5*5		93,775									
	VV		Mezisoučet		533,895									
	VV		533,895*0,1 "Přepočtené koeficientem množství		53,390									
	VV RI 01 - zelená střecha		skladba S2+S3 (skladba s kačírkem) 590+555+195-604,5 m2			735,500								
	VV RI 01 - zelená střecha		735,5*0,07 "přepočtené koeficientem množství			51,485								
65	M	58337403	kamenivo dekorační (kačírek) frakce 16/32	t	106,779	102,970	102,970	1 770,99	189 104,54	182 358,84	-6 745,70	182 358,84	-6 745,70	CS ÚRS 2019 02
	VV		533,895*0,2 "Přepočtené koeficientem množství		106,779									
	VV RI 01 - zelená střecha		"2,0 "Přepočtené koeficientem množství (2,0 t/m3 dle DPS)			102,970								
66	K	712771601R	Provedení ochranných pásů vegetační střechy po obvodu střechy, v místech střešních prostupům napojení na zeď apod. z praného říčního kameniva, tloušťky do 100 mm, šířky přes 500 mm	m3	32,057	42,315	42,315	3 138,07	100 597,11	132 787,43	32 190,32	132 787,43	32 190,32	
	VV		"DVZ - SO_ODT_03_1_004_Půdorys_střechy											
	VV		"ochranné protipožární pásy z kačírku											
	VV		641,13		641,130									
	VV		641,13*0,05 "Přepočtené koeficientem množství		32,057									
	VV RI 01 - zelená střecha		skladba S2+S3 (skladba s kačírkem) 604,5 m2			604,500								
	VV RI 01 - zelená střecha		604,5*0,07 "přepočtené koeficientem množství			42,315								
67	M	58337403.A	kamenivo dekorační (kačírek) frakce 16/32	t	64,113	84,630	84,630	1 770,99	113 543,48	149 878,88	36 335,40	149 878,88	36 335,40	CS ÚRS 2019 02
	VV		641,13*0,1 "Přepočtené koeficientem množství		64,113									
	VV RI 01 - zelená střecha		"2,0 "Přepočtené koeficientem množství (2,0 t/m3 dle DPS)			84,630								
68	K	712998202X	Provedení povlakové krytiny střech - ostatní práce montáž odvodňovacího prvku nouzového atikového přepadu z PVC na dešťovou vodu DN 150	kus	17,000	0,000	0,000	1 304,94	22 183,98	0,00	-22 183,98	0,00	-22 183,98	
	VV		"S2, S3											
	VV		17		17,000									
	VV RI 01 - zelená střecha		"v RDS neobsaženo"			0,000								
69	M	28342773X	přepad bezpečnostní atikový DN 150 s manžetou pro hydroizolaci z PVC-P	kus	17,000	0,000	0,000	4 302,57	73 143,69	0,00	-73 143,69	0,00	-73 143,69	
	VV RI 01 - zelená střecha		"v RDS neobsaženo"			0,000								
70	K	998712102	Přesun hmot pro povlakové krytiny stanovený z hmotnosti přesunovaného materiálu vodorovná dopravní vzdálenost do 50 m v objektech výšky přes 6 do 12 m	t	834,526	834,526	834,526	279,63	233 358,51	233 358,51	0,00	233 358,51	0,00	CS ÚRS 2019 02
71	K	998712193	Přesun hmot pro povlakové krytiny stanovený z hmotnosti přesunovaného materiálu Příplatek k cenám za zvětšený přesun přes vymezenou největší dopravní vzdálenost do 500 m	t	834,526	834,526	834,526	111,85	93 341,73	93 341,73	0,00	93 341,73	0,00	CS ÚRS 2019 02
	D	713	Izolace tepelné						8 179 866,01	8 179 866,01	0,00	8 179 866,01	0,00	
72	K	713121111	Montáž tepelné izolace podlah rohožemi, pásy, deskami, dílci, bloky (izolační materiál ve specifikaci) kladenými volně jednovrstvá	m2	630,180	630,180	630,180	49,71	31 326,25	31 326,25	0,00	31 326,25	0,00	CS ÚRS 2019 02
73	M	28376457	deska z polystyrénu XPS, hrana polodrážková a hladký povrch 500kPa tl 100mm	m2	642,784	642,784	642,784	401,92	258 347,75	258 347,75	0,00	258 347,75	0,00	CS ÚRS 2019 02
74	K	713141152	Montáž tepelné izolace střech plochých rohožemi, pásy, deskami, dílci, bloky (izolační materiál ve specifikaci) kladenými volně dvouvrstvá	m2	11 387,540	11 387,540	11 387,540	80,78	919 885,48	919 885,48	0,00	919 885,48	0,00	CS ÚRS 2019 02
75	M	63151651	deska tepelně izolační minerální plochých střech spodní vrstva kolmé vlákno 50kPa λ=0,041 tl 180mm	m2	11 615,291	11 615,291	11 615,291	341,77	3 969 758,01	3 969 758,01	0,00	3 969 758,01	0,00	CS ÚRS 2019 02
76	M	63151498	deska tepelně izolační minerální plochých střech vrchní vrstva 70kPa λ=0,038-0,039 tl 60mm	m2	11 615,291	11 615,291	11 615,291	254,77	2 959 227,69	2 959 227,69	0,00	2 959 227,69	0,00	CS ÚRS 2019 02
77	K	998713102	Přesun hmot pro izolace tepelné stanovený z hmotnosti přesunovaného materiálu vodorovná dopravní vzdálenost do 50 m v objektech výšky přes 6 m do 12 m	t	443,309	443,309	443,309	62,14	27 547,22	27 547,22	0,00	27 547,22	0,00	CS ÚRS 2019 02
78	K	998713193	Přesun hmot pro izolace tepelné stanovený z hmotnosti přesunovaného materiálu Příplatek k cenám za zvětšený přesun přes vymezenou největší dopravní vzdálenost do 500 m	t	443,309	443,309	443,309	31,07	13 773,61	13 773,61	0,00	13 773,61	0,00	CS ÚRS 2019 02
	D	762	Konstrukce tesařské						6 055 339,16	6 055 339,16	0,00	6 055 339,16	0,00	
79	K	762361313	Konstrukční vrstva pod klempířské prvky pro oplechování horních ploch zdí a nadezdívek (atik) z desek dřevoštěpkových šroubovaných do podkladu, tloušťky desky 25 mm	m2	12 693,508	12 693,508	12 693,508	473,51	6 010 502,97	6 010 502,97	0,00	6 010 502,97	0,00	CS ÚRS 2019 02
80	K	998762102	Přesun hmot pro konstrukce tesařské stanovený z hmotnosti přesunovaného materiálu vodorovná dopravní vzdálenost do 50 m v objektech výšky přes 6 do 12 m	t	200,430	200,430	200,430	223,70	44 836,19	44 836,19	0,00	44 836,19	0,00	CS ÚRS 2019 02
	D	764	Konstrukce klempířské						4 972 025,21	4 972 025,21	0,00	4 972 025,21	0,00	
81	K	764241344	Oplechování střešních prvků z titanzinkového lesklého válcovaného plechu nároží nevětraného s použitím nárožního plechu rš 330 mm	m	852,200	852,200	852,200	524,46	446 944,81	446 944,81	0,00	446 944,81	0,00	CS ÚRS 2019 02
82	K	764241346	Oplechování střešních prvků z titanzinkového lesklého válcovaného plechu nároží nevětraného s použitím nárožního plechu rš 500 mm	m	162,250	162,250	162,250	641,28	104 047,68	104 047,68	0,00	104 047,68	0,00	CS ÚRS 2019 02
83	K	764243342	Oplechování střešních prvků z titanzinkového lesklého válcovaného plechu střešní dilatace vícedílná rš 1000 mm	m	163,170	163,170	163,170	1 404,36	229 149,42	229 149,42	0,00	229 149,42	0,00	CS ÚRS 2019 02
84	K	764244407	Oplechování horních ploch zdí a nadezdívek (atik) z titanzinkového předzvětralého plechu mechanicky kotvené rš 670 mm	m	426,800	426,800	426,800	1 201,79	512 923,97	512 923,97	0,00	512 923,97	0,00	CS ÚRS 2019 02
85	K	764245446	Oplechování horních ploch zdí a nadezdívek (atik) z titanzinkového předzvětralého plechu Příplatek k cenám za zvýšenou pracnost při provedení rohu nebo koutu přes rš 400 mm	kus	10,000	10,000	10,000	105,02	1 050,20	1 050,20	0,00	1 050,20	0,00	CS ÚRS 2019 02
86	K	764248411	Oplechování říms a ozdobných prvků z titanzinkového předzvětralého plechu rovných, bez rohů mechanicky kotvené přes rš 670 mm	m2	2 331,690	2 331,690	2 331,690	1 560,96	3 639 674,82	3 639 674,82	0,00	3 639 674,82	0,00	CS ÚRS 2019 02

PČ	Typ	Kód	Popis	MJ	Množství DPS	01 - Zelená střecha	Množství RDS celkem	J.cena [CZK]	Cena celkem [CZK] NABÍDKA (DPS)	Cena RDS 01 - Zelená střecha	Cena rozdíl [CZK] Aktuální změna	Cena celkem [CZK] RDS	Cena celkem rozdíl RDS - nabídka [CZK]	Cenová soustava
87	K	998764102	Přesun hmot pro konstrukce klempířské stanovený z hmotnosti přesunovaného materiálu vodorovná dopravní vzdálenost do 50 m v objektech výšky přes 6 do 12 m	t	18,422	18,422	18,422	1 882,84	34 685,68	34 685,68	0,00	34 685,68	0,00	CS ÚRS 2019 02
88	K	998764193	Přesun hmot pro konstrukce klempířské stanovený z hmotnosti přesunovaného materiálu Příplatek k cenám za zvětšený přesun přes vymezenou největší dopravní vzdálenost do 500 m	t	18,422	18,422	18,422	192,63	3 548,63	3 548,63	0,00	3 548,63	0,00	CS ÚRS 2019 02
	D	766	Konstrukce truhlářské						117 694,58	117 694,58	0,00	117 694,58	0,00	
89	K	766660022	Montáž dveřních křídel dřevěných nebo plastových otevíravých do ocelové zárubně protipožárních jednokřídlových, šířky přes 800 mm	kus	3,000	3,000	3,000	1 440,29	4 320,87	4 320,87	0,00	4 320,87	0,00	CS ÚRS 2019 02
90	M	611[illegible]	dveře vnitřní (K-21) požárně bezpečnostní s odolností EW 30DP3 + C jednokřídlové 800x2100mm	kus	3,000	3,000	3,000	20 672,72	62 018,16	62 018,16	0,00	62 018,16	0,00	
91	K	766660031	Montáž dveřních křídel dřevěných nebo plastových otevíravých do ocelové zárubně protipožárních dvoukřídlových jakékoliv šířky	kus	1,000	1,000	1,000	1 440,29	1 440,29	1 440,29	0,00	1 440,29	0,00	CS ÚRS 2019 02
92	M	61165614X	dveře vnitřní (K25) požárně bezpečnostní s odolností EW 30DP3 + C dvoukřídlové 1700x2100mm	kus	1,000	1,000	1,000	39 084,80	39 084,80	39 084,80	0,00	39 084,80	0,00	
93	K	766660717	Montáž dveřních doplňků samozavírače na zárubeň ocelovou	kus	4,000	4,000	4,000	285,84	1 143,36	1 143,36	0,00	1 143,36	0,00	CS ÚRS 2019 02
94	M	54917250	samozavírač dveří hydraulický K214 č.13 stříbrný bronz	kus	4,000	4,000	4,000	1 838,90	7 355,60	7 355,60	0,00	7 355,60	0,00	CS ÚRS 2019 02
95	K	998766102	Přesun hmot pro konstrukce truhlářské stanovený z hmotnosti přesunovaného materiálu vodorovná dopravní vzdálenost do 50 m v objektech výšky přes 6 do 12 m	t	0,140	0,140	0,140	8 326,76	1 165,75	1 165,75	0,00	1 165,75	0,00	CS ÚRS 2019 02
96	K	998766193	Přesun hmot pro konstrukce truhlářské stanovený z hmotnosti přesunovaného materiálu Příplatek k ceně za zvětšený přesun přes vymezenou největší dopravní vzdálenost do 500 m	t	0,140	0,140	0,140	8 326,76	1 165,75	1 165,75	0,00	1 165,75	0,00	CS ÚRS 2019 02
	D	767	Konstrukce zámečnické						24 047 636,81	24 437 274,86	389 638,05	24 437 274,86	389 638,05	
97	K	767311340	Montáž světlíků sedlových podélných nebo příčných (housenkových) se zasklením, rozpětí 6000 mm	m	282,825	282,825	282,825	3 479,84	984 185,75	984 185,75	0,00	984 185,75	0,00	CS ÚRS 2019 02
98	M	51238901X	světlík neotvíravý trojúhelníkový, 3D stanový světlík	kus	1,000	1,000	1,000	482 504,67	482 504,67	482 504,67	0,00	482 504,67	0,00	
99	M	51238911X	3D stanový světlík trojúhelníkový s plnými poli a přípravou pro 5 otevíravých klapek ZOTK (dodávka ZOTK)	kus	2,000	2,000	2,000	1 071 797,28	2 143 594,56	2 143 594,56	0,00	2 143 594,56	0,00	
100	M	51238921X	3D stanový světlík trojúhelníkový s plnými poli a přípravou pro 4 otevíravé klapky ZOTK (dodávka ZOTK)	kus	3,000	3,000	3,000	1 053 620,98	3 160 862,94	3 160 862,94	0,00	3 160 862,94	0,00	
101	M	51238915X	plochý hliníkový světlík neotvíravý pevně zasklený izolační trojsklo 6,2x1,9m - vnitřní pole trojlodního světlíku	kus	18,000	18,000	18,000	280 698,81	5 052 578,58	5 052 578,58	0,00	5 052 578,58	0,00	
102	M	51238916X	plochý hliníkový světlík neotvíravý pevně zasklený izolační trojsklo 7,5x1,9m - krajní pole trojlodního světlíku	kus	12,000	12,000	12,000	285 225,09	3 422 701,08	3 422 701,08	0,00	3 422 701,08	0,00	
103	K	767416114	Montáž lehkých obvodových plášťů rastrová (roštová) konstrukce tvořená lehkou nosnou rámovou konstrukcí sestavenou na místě ze stavebních prvků s průhledným výplňovými panely výšky budovy přes 12 do 24 m	m2	108,821	108,821	108,821	1 677,70	182 577,70	182 577,70	0,00	182 577,70	0,00	CS ÚRS 2019 02
104	M	41131014X	lehký obvodový plášť se zasklením průhledným trojsklem do hliníkového rastru, sloupko-příčkový fasadní systém v provedení plně strukturálním reference WICONA WICTEC 50SG	m2	108,821	108,821	108,821	12 800,84	1 393 000,21	1 393 000,21	0,00	1 393 000,21	0,00	
105	K	767416124	Montáž lehkých obvodových plášťů rastrová (roštová) konstrukce tvořená lehkou nosnou rámovou konstrukcí sestavenou na místě ze stavebních prvků s neprůhledným výplňovými panely, předem sestavenými výšky budovy přes 12 do 24 m	m2	54,411	54,411	54,411	1 677,78	91 289,69	91 289,69	0,00	91 289,69	0,00	CS ÚRS 2019 02
106	M	41131024X	lehký obvodový plášť se zasklením vnější sklo a vnitřní systémová deska do hliníkového rastru, sloupko-příčkový fasádní systém v provedení plně strukturálním reference WICONA WICTEC 50SG	m2	54,411	54,411	54,411	12 800,84	696 506,51	696 506,51	0,00	696 506,51	0,00	
107	K	767640111	Montáž dveří ocelových vchodových jednokřídlových bez nadsvětlíku	kus	2,000	2,000	2,000	2 174,90	4 349,80	4 349,80	0,00	4 349,80	0,00	CS ÚRS 2019 02
108	M	55341150	dveře ocelové exteriérové zateplené 1křídlé 900x2100 mm vč. zárubně	kus	2,000	2,000	2,000	28 273,70	56 547,40	56 547,40	0,00	56 547,40	0,00	
109	K	767656240	Montáž vrat garážových nebo průmyslových skládacích, osazovaných do ocelové konstrukce čtyřkřídlových plochy do 20 m2	kus	16,000	16,000	16,000	11 185,20	178 963,20	178 963,20	0,00	178 963,20	0,00	CS ÚRS 2019 02
110	M	55578112X	dvoukřídlá ruční skládací vrata se vstupními dveřmi, rám ocelový pozink, křídla hliník, sendvičová konstrukce	kus	6,000	6,000	6,000	164 964,10	989 784,60	989 784,60	0,00	989 784,60	0,00	
111	M	55578115X	dvoukřídlá motorická skládací vrata, rám ocelový pozink, křídla hliník, sendvičová konstrukce	kus	10,000	10,000	10,000	149 712,60	1 497 126,00	1 497 126,00	0,00	1 497 126,00	0,00	
112	K	767832111	Montáž venkovních požárních žebříků na ocelovou konstrukci se suchovodem	m	8,020	8,020	8,020	1 727,49	13 854,47	13 854,47	0,00	13 854,47	0,00	CS ÚRS 2019 02
113	M	44983001	žebřík venkovní se suchovodem v provedení žárový Zn	m	8,020	8,020	8,020	6 214,00	49 836,28	49 836,28	0,00	49 836,28	0,00	CS ÚRS 2019 02
114	K	767832112	Montáž venkovních požárních žebříků na ocelovou konstrukci bez suchovodu	m	8,890	8,890	8,890	1 727,49	15 357,39	15 357,39	0,00	15 357,39	0,00	CS ÚRS 2019 02
115	M	44983047	žebřík venkovní s přímým výstupem a ochranným košem bez suchovodu z pozinkované oceli celkem dl 6,1-8,5m	m	8,890	8,890	8,890	6 027,58	53 585,19	53 585,19	0,00	53 585,19	0,00	CS ÚRS 2019 02
116	K	767834112	Montáž venkovních požárních žebříků Příplatek k cenám za montáž ochranného koše připevněného svařováním	m	12,150	12,150	12,150	310,70	3 775,01	3 775,01	0,00	3 775,01	0,00	CS ÚRS 2019 02
117	K	767881113R	Záchytný systém proti pádu pro zastřešení objektu ODT	kpl	1,000	1,000	1,000	817 128,57	817 128,57	817 128,57	0,00	817 128,57	0,00	
118	K	767995115	Montáž ostatních atypických zámečnických konstrukcí hmotnosti přes 50 do 100 kg	kg	9 186,412	9 186,412	9 186,412	37,28	342 469,44	342 469,44	0,00	342 469,44	0,00	CS ÚRS 2019 02
119	M	51278011X	ocelový plotový díl demontovatelný 4x2m, s nátěrem RAL 7043	kg	9 186,000	9 186,000	9 186,000	149,14	1 370 000,04	1 370 000,04	0,00	1 370 000,04	0,00	
120	K	767996101X	Montáž a dodávka L profilu kačírkové lišty perforovaná, antracit, včetně spojovacích profilů	m	1 777,150	2 470,000	2 470,000	562,37	999 415,85	1 389 053,90	389 638,05	1 389 053,90	389 638,05	
	VV		"DVZ - SO_ODT_03_1_001_ř2, SO_ODT_03_1_002_Půdorys_1.NP, SO_ODT_03_1_003_Půdorys_1.NP řez pod střechou)											
	VV		"DVZ - SO_ODT_03_1_004_Půdorys střechy, SO_ODT_03_1_005_Řezy A-A, C-C SO_ODT_03_1_006 Pohledy, SO_ODT_03_1_007_Kniha detailů											
	VV		"DVZ - SO_ODT_03_1_0[illegible]_Tabulka skladeb											
	VV		"DVZ - SO_ODT_03_1_0[illegible]_Tabulka ostatních výrobků											
	VV		"předsklad mnoství											
	VV		"X13											
	VV		1777,15		1 777,150									
	VV-R	01 - zelená střecha	2470,0			2 470,000								
121	K	998767102	Přesun hmot pro zámečnické konstrukce stanovený z hmotnosti přesunovaného materiálu vodorovná dopravní vzdálenost do 50 m v objektech výšky přes 6 do 12 m	t	34,909	34,909	34,909	832,68	29 068,03	29 068,03	0,00	29 068,03	0,00	CS ÚRS 2019 02
122	K	998767193	Přesun hmot pro zámečnické konstrukce stanovený z hmotnosti přesunovaného materiálu Příplatek k cenám za zvětšený přesun přes vymezenou největší dopravní vzdálenost do 500 m	t	34,909	34,909	34,909	474,75	16 573,05	16 573,05	0,00	16 573,05	0,00	CS ÚRS 2019 02
	D	777	Podlahy lité						4 498 826,28	4 498 826,28	0,00	4 498 826,28	0,00	
123	K	777131109	Penetrační nátěr podlahy epoxidový odolný proti vzlínání olejů	m2	12 017,720	12 017,720	12 017,720	60,90	731 879,15	731 879,15	0,00	731 879,15	0,00	CS ÚRS 2019 02
124	K	777611141	Krycí nátěr podlahy chemicky odolný epoxidový	m2	12 017,720	12 017,720	12 017,720	309,46	3 719 003,63	3 719 003,63	0,00	3 719 003,63	0,00	CS ÚRS 2019 02
125	K	998777103	Přesun hmot pro podlahy lité stanovený z hmotnosti přesunovaného materiálu vodorovná dopravní vzdálenost do 50 m v objektech výšky přes 12 do 24 m	t	38,577	38,577	38,577	621,40	23 971,75	23 971,75	0,00	23 971,75	0,00	CS ÚRS 2019 02
126	K	998777193	Přesun hmot pro podlahy lité stanovený z hmotnosti přesunovaného materiálu Příplatek k cenám za zvětšený přesun přes vymezenou největší dopravní vzdálenost do 500 m	t	38,577	38,577	38,577	621,40	23 971,75	23 971,75	0,00	23 971,75	0,00	CS ÚRS 2019 02
	D	783	Dokončovací práce - nátěry						1 191 448,89	1 191 448,89	0,00	1 191 448,89	0,00	
127	K	783301313	Příprava podkladu klempířských konstrukcí před provedením nátěru odmaštěním odmašťovačem ředidlovým	m2	3 143,167	3 143,167	3 143,167	55,93	175 797,33	175 797,33	0,00	175 797,33	0,00	CS ÚRS 2019 02
128	K	783434101	Základní antikorozní nátěr klempířských konstrukcí jednonásobný epoxidový	m2	3 143,167	3 143,167	3 143,167	149,14	468 771,93	468 771,93	0,00	468 771,93	0,00	CS ÚRS 2019 02
129	K	783437101	Krycí nátěr (email) klempířských konstrukcí jednonásobný epoxidový	m2	3 143,167	3 143,167	3 143,167	173,93	546 879,63	546 879,63	0,00	546 879,63	0,00	CS ÚRS 2019 02
	D	OST	Ostatní						1 250 256,80	1 250 256,80	0,00	1 250 256,80	0,00	

PČ	Typ	Kód	Popis	MJ	Množství DPS	01 - Zelená střecha	Množství RDS celkem	J.cena [CZK]	Cena celkem [CZK] NABÍDKA (DPS)	Cena RDS 01 - Zelená střecha	Cena rozdíl [CZK] Aktuální změna	Cena celkem [CZK] RDS	Cena celkem rozdíl RDS - nabídka [CZK]	Cenová soustava
130	K	01325400R	Dopracování dokumentace pro provádění stavby (vypracování realizační dokumentace) v rozsahu dle ZD - tištěná a digitální form	kpl	1,000	1,000	1,000	1 250 256,80	1 250 256,80	1 250 256,80	0,00	1 250 256,80	0,00	
	D	N	NOVÉ POLOŽKY						0,00	4 882 102,33	4 882 102,33	4 882 102,33	4 882 102,33	
	D1	01	NOVÉ POLOŽKY: Zelená střecha											
131	M	253203R1	*nopová folie s integrovanou textilií Envidarin SD200 HS*	m2	0,000	6 642,900	6 642,900	236,90	0,00	1 573 703,01	1 573 703,01	1 573 703,01	1 573 703,01	nová položka
	P		nopová folie s integrovanou textilií Envidarin SD200 HS - viz tabulka skladeb											
		VV-R 01 - zelená střecha	"viz Půdorys střechy"											
		VV-R 01 - zelená střecha	"nopová folie s integrovanou textilií Envidarin SD200 HS"											
		VV-R 01 - zelená střecha	"004 - půdorys střechy: legenda materiálu:" 5449+590			6 039,000								
		VV-R 01 - zelená střecha	*1,10 "Přepočtené koeficientem množství			6 642,900								
132	M	25[illegible]	*nopová folie s integrovanou textilií Envidarin SD800*	m2	0,000	2 856,700	2 856,700	309,35	0,00	883 720,15	883 720,15	883 720,15	883 720,15	nová položka
	P		nopová folie s integrovanou textilií Envidarin SD800 - viz tabulka skladeb											
		VV-R 01 - zelená střecha	"viz Půdorys střechy"											
		VV-R 01 - zelená střecha	"nopová folie s integrovanou textilií Envidarin SD800"											
		VV-R 01 - zelená střecha	"004 - půdorys střechy: legenda materiálu:" 2042+555			2 597,000								
		VV-R 01 - zelená střecha	*1,10 "Přepočtené koeficientem množství			2 856,700								
133	K	712[illegible]	Provedení drenážní vrstvy vegetační střechy odvodnění osazením kontrolní šachty na střešní vpusť	kus	0,000	37,000	37,000	160,00	0,00	[illegible] 920,00	[illegible]	5 920,00	[illegible]20,00	[illegible] ÚRS 2021 02
		VV-R 01 - zelená střecha	"viz Půdorys střechy"			37,000								
134	M	25[illegible]	*Šachta pro zelené střechy TOPWET TWZ 300x300x130, 300 x 300 mm*	kus	0,000	37,000	37,000	1 916,99	0,00	70 928,63	70 928,63	70 928,63	70 928,63	CS ÚRS 2021 02
		VV-R 01 - zelená střecha	"viz Půdorys střechy - dodávka k pol. č. 133"			37,000								
135	K	712[illegible]	Povlakové krytiny střech plochých do 10° z tvarovaných poplastovaných lišt pro mPVC pásek rš 50 mm	m	0,000	36,750	36,750	89,10	0,00	3 274,43	3 274,43	3 274,43	3 274,43	CS ÚRS 2021 02
		VV-R 01 - zelená střecha	"atika u PAB, DET03a:" 35			35,000								
		VV-R 01 - zelená střecha	35*1,05 "Přepočtené koeficientem množství			36,750								
136	K	712[illegible]	Povlakové krytiny střech do 10° z tvarovaných poplastovaných lišt délky 2 m koutová lišta vnější rš 70 mm	m	0,000	770,490	770,490	151,00	0,00	116 343,99	116 343,99	116 343,99	116 343,99	CS ÚRS 2021 02
		VV-R 01 - zelená střecha	"atika:" (64,5+159,4+84,5+36+12+64,5)			420,900								
		VV-R 01 - zelená střecha	"meziatika, osa 2:" (64,5)			64,500								
		VV-R 01 - zelená střecha	"světlíky, DET09a:" (14,7+4)*2*6			224,400								
		VV-R 01 - zelená střecha	"atika výstupek:" 16+8			24,000								
		VV-R 01 - zelená střecha	Součet			733,800								
		VV-R 01 - zelená střecha	733,8*1,05 "Přepočtené koeficientem množství			770,490								
137	K	713141350	Montáž spádové izolace na zhlaví atiky š do 500 mm ukotvené šrouby	m	0,000	509,400	509,400	153,00	0,00	77 938,20	77 938,20	77 938,20	77 938,20	CS ÚRS 2021 02
		VV-R 01 - zelená střecha	"svislá vč. přeložení - atika:" (64,5+159,4+84,5+36+12+64,5)			420,900								
		VV-R 01 - zelená střecha	"svislá vč. přeložení - meziatika, osa 2:" (64,5)			64,500								
		VV-R 01 - zelená střecha	"svislá - výstupek atika:" (16+8)			24,000								
		VV-R 01 - zelená střecha	Součet			509,400								
138	M	[illegible]	*deska spádová konstrukční z XPS 50-20*	m2	0,000	215,630	215,630	1 080,00	0,00	232 880,40	232 880,40	232 880,40	232 880,40	CS ÚRS 2021 02
		VV-R 01 - zelená střecha	"svislá vč. přeložení - atika:" (64,5+159,4+84,5+36+12+64,5)*0,415			174,674								
		VV-R 01 - zelená střecha	"svislá vč. přeložení - meziatika, osa 2:" (64,5)*0,415			26,768								
		VV-R 01 - zelená střecha	"svislá - výstupek atika:" (16+8)*0,415			9,960								
		VV-R 01 - zelená střecha	Součet			211,401								
		VV-R 01 - zelená střecha	*1,02 "Přepočtené koeficientem množství			215,630								
139	K	713141[illegible]	Montáž izolace tepelné stěn v do 1000 mm na atiky a prostupy střechou lepené za studena zplna	m2	0,000	1 474,945	1 474,945	187,00	0,00	275 814,72	275 814,72	275 814,72	275 814,72	CS ÚRS 2021 02
		VV-R 01 - zelená střecha	"Svislá Tl=100mm"											
		VV-R 01 - zelená střecha	"atika DET01:" (64,5+159,4+84,5+36+12+64,5)*1,25			526,125								
		VV-R 01 - zelená střecha	"meziatika, osa 2:" (64,5)*0,7			45,150								
		VV-R 01 - zelená střecha	"atika výstupek:" (16+8)*0,7			16,800								
		VV-R 01 - zelená střecha	Mezisoučet			588,075								
		VV-R 01 - zelená střecha	"Svislá Tl=50mm"											
		VV-R 01 - zelená střecha	"atika:" (64,5+159,4+84,5+36+12+64,5)*0,3			[illegible]								
		VV-R 01 - zelená střecha	"meziatika, osa 2:" (64,5)*0,3			[illegible]								
		VV-R 01 - zelená střecha	"atika výstupek:" (16+8)*0,3			7,200								
		VV-R 01 - zelená střecha	"světlíky, DET08:" (861)*0,6			[illegible]								
		VV-R 01 - zelená střecha	Mezisoučet			[illegible]								
		VV-R 01 - zelená střecha	"Tl= 150mm"											
		VV-R 01 - zelená střecha	"panely - vložka PAB, osa 0, DET03a:" (35)*0,2			7,000								
		VV-R 01 - zelená střecha	Mezisoučet			7,000								
		VV-R 01 - zelená střecha	Součet			1 474,945								
140	M	63151470	*deska tepelně izolační minerální plochých střech spodní vrstva 50kPa λ=0,036-0,039 tl 100mm*	m2	0,000	599,760	599,760	376,67	0,00	225 851,62	225 851,62	225 851,62	225 851,62	*OUT - SO 02/1, pol. č. 110*
	P		Popis položky a jednotková cena dle OUT - SO 02/1											
		VV-R 01 - zelená střecha	588*1,02 "Přepočtené koeficientem množství			[illegible]								
141	M	63151465	*deska tepelně izolační minerální plochých střech spodní vrstva 50kPa λ=0,036-0,039 tl 40mm*	m2	0,000	897,498	897,498	185,00	0,00	166 037,13	166 037,13	166 037,13	166 037,13	CS ÚRS 2021 02
	P		Položka pro izolaci tl. 50 mm - srovnatelná s jednotkovou cenou uvedené položky databáze ÚRS											
		VV-R 01 - zelená střecha	879,9*1,02 "Přepočtené koeficientem množství			897,498								
142	M	63151463	*deska tepelně izolační minerální plochých střech spodní vrstva 40kPa λ=0,038-0,039 tl 150mm*	m2	0,000	7,140	7,140	443,00	0,00	3 163,02	3 163,02	3 163,02	3 163,02	CS ÚRS 2021 02
		VV-R 01 - zelená střecha	7*1,02 "Přepočtené koeficientem množství			7,140								
143	K	762431220	Montáž obložení stěn deskami dřevotřískovými na sraz	m2	0,000	445,140	445,140	120,00	0,00	53 416,80	53 416,80	53 416,80	53 416,80	CS ÚRS 2021 02
		VV-R 01 - zelená střecha	"svislá - atika:" (64,5+159,4+84,5+36+12)*1,1			392,040								
		VV-R 01 - zelená střecha	"svislá - meziatika, osa 2:" (64,5)*(0,6)			38,700								
		VV-R 01 - zelená střecha	"svislá - výstupek atika:" (16+8)*0,6			14,400								
		VV-R 01 - zelená střecha	Součet			445,140								
144	M	60726250	*deska dřevoštěpková OSB 3 ostrá hrana nebroušená tl 25mm*	m2	0,000	467,397	467,397	480,00	0,00	224 350,56	224 350,56	224 350,56	224 350,56	CS ÚRS 2021 02
		VV-R 01 - zelená střecha	445,14*1,05 "Přepočtené koeficientem množství			467,397								
145	M	31140155	*vrut ocelový [illegible] zápustná hlava drážka hvězdicová plný závit 5x35mm*	100 kus	0,000	26,708	26,708	61,60	0,00	1 645,21	1 645,21	1 645,21	1 645,21	CS ÚRS 2021 02
		VV-R 01 - zelená střecha	"6 ks na m2:" 6*445,14/100			26,708								
146	K	[illegible]	Lemování rovných zdí střech, světlíků s krycí povlakovou z Pz s povrchovou úpravou rš 100 mm	m	0,000	899,640	899,640	204,27	0,00	183 769,46	183 769,46	183 769,46	183 769,46	nová položka
		VV-R 01 - zelená střecha	"Pz profil L pro zákryt tepelné izolace - světlíky, [illegible]"			8,200								
		VV-R 01 - zelená střecha	"světlík 1:" 1*(2,05+2,05)*2			200,400								
		VV-R 01 - zelená střecha	"světlík 2:" 6*(14,7+2)*2			6,200								
		VV-R 01 - zelená střecha	"světlík 3:" 1*6,2			642,000								
		VV-R 01 - zelená střecha	"světlík 4:" 30*(6,8+1,9)*2			856,800								
		VV-R 01 - zelená střecha	Součet			899,640								
		VV-R 01 - zelená střecha	856,8*1,05 "Přepočtené koeficientem množství											

PČ	Typ	Kód	Popis	MJ	Množství DPS	01 - Zelená střecha	Množství RDS celkem	J.cena [CZK]	Cena celkem [CZK] NABÍDKA DPS	Cena RDS 01 - Zelená střecha	Cena celkem [CZK] Aktuální změna	Cena celkem [CZK] RDS	Cena celkem [CZK] RDS - nabídka [CZK]	Cenová soustava
147	K	712341713	Provedení povlakové krytiny střech plochých do 10° pásy přitavením NAIP ostatní činnosti při pokládání pásů (materiál ve specifikaci) zalzolování prostupů střešní rovinou hranatý průlez, vnitřní plochy přes 0,09 do 0,25 m2	kus	0,000	20,000	20,000	1 443,00	0,00	28 860,00	28 860,00	28 860,00	28 860,00	CS URS 2021 02
	VV 01	- zelená střecha	"ODT"			20,000								
148	M	24342772R	*přepaly bezpečnostní střešní hranaty do 300x1200mm s manšetou pro hydroizolaci z PVC-P*	kus	0,000	37,000	20,000	2 639,25	0,00	52 785,00	52 785,00	52 785,00	52 785,00	nová položka
	VV 01	- zelená střecha	"dodavatel k pol. M0 712341716"			20,000								
149	K	764211674	Oplechování střešních prvků z pozinkovaného plechu s povrchovou úpravou nástřel nevětratelné s použitím nárožního plechu rš 300 mm	m	0,000	1 720,000	1 720,000	408,00	0,00	701 760,00	701 760,00	701 760,00	701 760,00	CS URS 2021 02
	VV 01	- zelená střecha	"dodavatel plechy - ve výpočtu by CZ PAN HOLDING" 3024 kg x 0,44			1 720,000								

PŘÍLOHA Č. 4

IzoTex moravia

[redacted]

CN-JC-2021

Čejč 61, PSČ 696 14
IČO: 263 00 109, DIČ: CZ 263 00 109

komu: [redacted]
telefon:
mobil:
E-mail:

Datum: 20. únor 2021

NABÍDKA - MATERIÁL

Akce: **Rekonstrukce vozovny Slovany, Plzeň - STŘECHA**
Pro: **BERGER BOHEMIA a.s.**

Díl	Popis	mj	cena po slevě Kč/m2
K	*Lamování rovných zdi střech, světlíků s krytinou povlakovou z Pz s povrchovou úpravou rš 100 mm*	*m2*	177 63
	D+M		
M	*NOVA fólie profilovaná (nopová) perforovaná HIPS s hydroakumulační a drenážní funkcí do vegetačních střech s výškou nopu 17 mm (EnvDrain SD 200 HS)*	m2	206.00
	D		
M	*NOVA fólie profilovaná (nopová) perforovaná HIPS s hydroakumulační a drenážní funkcí do vegetačních střech s výškou nopů 27 mm (EnvDrain SD 800)*	m2	269.00
	D		
M	*Prepakt bezpečnostní stikový hranatý, rk 200x1000mm s manžetou pro hydroizolaci z PVC-P*	kus	2 295 00
	D		

[redacted]

ZMĚNOVÝ LIST Č. 052

Předmět díla:	Rekonstrukce vozovny Slovany Plzeň, Slovanská alej 35
Objekt:	VST - SO 17/1.2 - Kanalizace areálová / Retenční nádrže
Objednatel:	**Plzeňské městské dopravní podniky, a.s., IČ: 25220683** Denisovo nábřeží 920/12, 301 00 Plzeň - Východní Předměstí
Zhotovitel:	„Společnost Vozovna Slovany" **Metrostav a.s.**, IČ: 00014915, Koželužská 2450/4, 180 00 Praha 8 (vedoucí společník) **BERGER BOHEMIA a.s.**, IČ: 45357269, Klatovská 410/167, 321 00 Plzeň (druhý společník) **TSS GRADE, a.s.** pob. ČR, IČ: 02765055, Pražákova 1008/69, 639 00 Brno (třetí společník)
TDS:	**Sdružení IIS – vozovna Slovany – TDS**, Ing. Luboš Luhový, vedoucí TDS
Projektant:	**METROPROJEKT Praha a.s.**, Ing. Jan Kočí, hlavní inženýr projektu

Popis změny

Na základě požadavku objednatele byla prověřená optimalizace. Při zpracování realizační dokumentace došlo ke změně způsobu výpočtu, která vedla k optimalizaci objemu retenčních nádrží ve smyslu zvětšení jejich objemu.
Zároveň dojde kvůli optimalizaci poměru zadržovací schopnosti souvrství skladby zelené střechy k akumulaci většího objemu dešťových vod v nádrži.
Změna výpočtu a optimalizace z pohledu normy umožní:
·Zvětšení zásobního objemu pro možnost využití zadržené dešťové vody na mytí tramvajových vozidel a zálivku.
·Zmenšení spotřeby pitné vody k výše uvedenému účelu.
·Navýšení celkového objemu nádrží o retenční objem, které povede k menšímu zatížení městské čistírny odpadních vod (ČOV) včase.

změnu vyvolal: objednatel

údaje o ceně díla

ocenění změny předložil:	zhotovitel	cenová změna za změnový list č.052 bez DPH
cena SO dle SoD (bez DPH):		4 436 328,70 Kč
náklady na změnu bez DPH:		**7 098 885,42 Kč**
cena SO po ZL č.052 (bez DPH):		11 535 214,12 Kč
cena díla bez DPH (dle SoD):		1 697 894 702,32 Kč
cena díla po ZL č.052 bez DPH:		1 704 993 587,74 Kč

změna ceny

Méněpráce celkem bez DPH:	3 743 841,52 Kč	14 586 568,46 Kč	celková hodnota změny bez DPH
Vícepráce celkem bez DPH:	10 842 726,94 Kč		

termín

Vliv změny na termín dokončení díla:	změna nemá vliv na dokončení díla

odsouhlasení změny

změnu odsouhlasil	datum
Zhotovitel: [redacted]	9.11.2021
Věcně za TDS: [redacted]	16.11.21
Technicky za AD: [redacted]	16.11.21
Objednatel: [redacted]	16.11.21

[redacted]

přílohy

č.1 - rozpočet ke změnovému listu č. 052
č.2 - rozdílový soupis prací - VST - SO 17/1 - Kanalizace areálová
č.3 - Nabídka a kalkulace nových položek ZL
č. 4 - Vyjádření AD ke ZL - důvody optimalizace

PŘÍLOHA Č. 1

Rozpočet ke změnovému listu

Předmět díla:	Rekonstrukce vozovny Slovany Plzeň, Slovanská alej 35	ROZPOČET KE ZMĚNOVÉMU LISTU Č.:	52

MÉNĚPRÁCE

PČ	Typ	Kód	Popis	MJ	Množství dle SoD	množství po změně	rozdíl množství	J.cena [Kč]	celk.cena v SoD [Kč]	celk.cena po změně [Kč]	rozdíl celk. ceny [Kč]
28	K	175151101	Obsypání potrubí strojně sypaninou z vhodných hornin tř. 1 až 4 nebo materiálem připraveným podél výkopu ve vzdálenosti do 3 m od jeho kraje, pro jakoukoliv hloubku výkopu a míru zhutnění bez prohození sypaniny	m3	199,796	8,435	191,361	269,80	53 904,96	2 275,76	51 629,20
	VV		Obsyp potrubí + AN obsyp - jímky		199,796						
	VV	změna	"obsyp potrubí" (7,95+4,1)*1,8*0,7			8,435					
29	M	58344155	štěrkodrť frakce 0/22	t	399,593	16,870	382,723	349,85	139 797,61	5 901,97	133 895,64
	VV		199,796*2 "Přepočtené koeficientem množství		399,593						
	VV	změna	"obsyp potrubí" (7,95+4,1)*1,8*0,7			8,435					
	VV	změna	"2 "Přepočtené koeficientem množství			16,870					
34	K	382413117	Osazení plastové jímky z polypropylenu PP na obetonování objemu 9000 l	kus	20,000	0,000	20,000	16 088,44	321 768,80	0,00	321 768,80
	VV	změna	= 0 , změna technického řešení			0,000					
35	M	56201010R	zemní nádrž plastová s biologickým separátorem, zklidněný nátok, oddělení hrubých nečistot, sedimentace, oxidace, biodegradace, neutralizace kyselosti, objem 47m3	kus	1,000	0,000	1,000	894 872,73	894 872,73	0,00	894 872,73
	VV	změna	= 0 , změna technického řešení			0,000					
36	M	56201012R	zemní nádrž plastová s biologickým separátorem, zklidněný nátok, oddělení hrubých nečistot, sedimentace, oxidace, biodegradace, neutralizace kyselosti, objem 55,8m3	kus	2,000	0,000	2,000	1 009 681,59	2 019 363,18	0,00	2 019 363,18
	VV	změna	= 0 , změna technického řešení			0,000					
44	M	59224185	prstenec šachtový vyrovnávací betonový 625x120x60mm	kus	1,000	0,000	1,000	327,61	327,61	0,00	327,61
	VV	změna	= 0 , změna technického řešení			0,000					
54	K	871350320	Montáž kanalizačního potrubí z plastů z polypropylenu PP hladkého plnostěnného SN 12 DN 200	m	13,400	0,000	13,400	160,10	2 145,34	0,00	2 145,34
	VV	změna	= 0 , změna technického řešení			0,000					
55	M	28617032	trubka kanalizační PP plnostěnná třívrstvá DN 200x3000 mm SN 12	m	13,802	0,000	13,802	5 200,30	71 774,54	0,00	71 774,54
	VV	změna	= 0 , změna technického řešení			0,000					
56	K	877350310	Montáž tvarovek na kanalizačním plastovém potrubí z polypropylenu PP hladkého plnostěnného kolen DN 200	kus	14,000	0,000	14,000	253,49	3 548,86	0,00	3 548,86
	VV	změna	= 0 , změna technického řešení			0,000					
57	M	28612206	koleno kanalizační plastové PVC KG DN 200/45° SN 12/16	kus	14,000	0,000	14,000	14 361,61	201 062,54	0,00	201 062,54
	VV	změna	= 0 , změna technického řešení			0,000					
61	K	894411221	Zřízení šachet kanalizačních z betonových dílců výšky vstupu do 1,50 m s obložením dna kameninou nebo kanalizačními cihlami, na potrubí DN přes 200 do 300	kus	1,000	0,000	1,000	15 505,32	15 565,32	0,00	15 565,32
	VV	změna	= 0 , změna technického řešení			0,000					
62	M	PFB.1121651	Deska přechodováTZK-Q.1 120-100/25 typ Q.1	kus	1,000	0,000	1,000	8 156,24	8 156,24	0,00	8 156,24
	VV	změna	= 0 , změna technického řešení			0,000					
63	M	59224339	dno betonové šachty kanalizační přímé 100x100x60 cm	kus	1,000	0,000	1,000	11 050,53	11 050,53	0,00	11 050,53
	VV	změna	= 0 , změna technického řešení			0,000					
67	M	59224152	skruž kanalizační s ocelovými stupadly 100 x 100 x 12 cm	kus	1,000	0,000	1,000	2 692,05	2 692,05	0,00	2 692,05
	VV	změna	= 0 , změna technického řešení			0,000					
70	M	55241001	poklop šachtový DN 800 třída D 400, kruhový s ventilací	kus	1,000	0,000	1,000	5 988,94	5 988,94	0,00	5 988,94
	VV	změna	= 0 , změna technického řešení			0,000					
								CELKEM:	3 752 019,25 Kč	8 177,73 Kč	3 743 841,52 Kč

VÍCEPRÁCE

PČ	Typ	Kód	Popis	MJ	Množství dle SoD	množství po změně	rozdíl množství	J.cena [Kč]	celk.cena v SoD [Kč]	celk.cena po změně [Kč]	rozdíl celk. ceny [Kč]
1	K	115101201	Čerpání vody na dopravní výšku do 10 m s uvažovaným průměrným přítokem do 500 l/min	hod	120,000	**160,000**	40,000	84,35	10 122,00	13 496,00	3 374,00
	VV		"předpoklad čerpání vody" 15 * 8		120,000						
	VV	změna	"pro čerpání ze stavební jámy" 20*8			160,000					
2	K	115101301	Pohotovost záložní čerpací soupravy pro dopravní výšku do 10 m s uvažovaným průměrným přítokem do 500 l/min	den	15,000	**20,000**	5,000	61,97	929,55	1 239,40	309,85
	VV		"předpoklad čerpání vody		15,000						
	VV	změna	"pro čerpání ze stavební jámy"			20,000					
4	K	119003141	Pomocné konstrukce při zabezpečení výkopu svislé plastový plot zřízení	m	0,000	**78,000**	78,000	91,91	0,00	7 168,98	7 168,98
	VV	změna	"obvod zapažené jámy" 2*(24+15)			78,000					
5	K	119003142	Pomocné konstrukce při zabezpečení výkopu svislé plastový plot odstranění	m	0,000	**78,000**	78,000	31,13	0,00	2 428,14	2 428,14
	VV	změna	"obvod zapažené jámy" 2*(24+15)			78,000					
6	K	119004111	Pomocné konstrukce při zabezpečení výkopu bezpečný vstup nebo výstup žebříkem zřízení	m	0,000	**4,000**	4,000	37,06	0,00	148,24	148,24
	VV	změna	4			4,000					
7	K	119004112	Pomocné konstrukce při zabezpečení výkopu bezpečný vstup nebo výstup žebříkem odstranění	m	0,000	**4,000**	4,000	14,81	0,00	59,24	59,24
	VV	změna	4			4,000					
10	K	131201102	Hloubení nezapažených jam a zářezů s urovnáním dna do předepsaného profilu a spádu v hornině tř. 3 přes 100 do 1 000 m3	m3	171,801	**292,193**	120,392	209,01	35 908,13	61 071,26	25 163,13
	VV		"akumulační nádrže, Odstranění stávajících povrchů v tl. 0,75 řeší HTU								
	VV	Hl_jam_AN	(16,1+0,65+0,65+1,5)*(8,6+1,5)*((2,7-0,75)+0,3)		429,503						
	VV		"předpokládaný rozsah tříd těžitelnosti horniny: 3-40%, 4-60%								
	VV		429,503*0,4 'Přepočtené koeficientem množství		171,801						
	VV	změna	"hloubení nezapažené části jámy" 30*21,3*0,5+24,51*15,86*0,95			688,792					
	VV	změna	"hloubení pro šachty NŠ0 a NŠ1" 7,34*5,68			41,691					
	VV	Hl_jam_RN	Součet			730,483					
	VV	změna	"předpokládaný rozsah tříd těžitelnosti horniny: 3-40%, 4-60%			292,193					
11	K	131201109	Hloubení nezapažených jam a zářezů s urovnáním dna do předepsaného profilu a spádu Příplatek k cenám za lepivost horniny tř. 3	m3	85,901	**146,097**	60,196	29,35	2 521,19	4 287,95	1 766,76
	VV		Hl_jam_AN*0,4		171,801						
	VV		171,801*0,5 'Přepočtené koeficientem množství		85,901						
	VV	změna	"předpokládaný rozsah tříd těžitelnosti horniny: 3-40%, 4-60%			292,193					
	VV	změna	*0,5 "Přepočtené koeficientem množství			146,097					
12	K	131301102	Hloubení nezapažených jam a zářezů s urovnáním dna do předepsaného profilu a spádu v hornině tř. 4 přes 100 do 1 000 m3	m3	257,702	**438,290**	180,588	250,52	64 559,51	109 800,41	45 240,90
	VV		Hl_jam_AN		429,503						
	VV		429,503*0,6 'Přepočtené koeficientem množství		257,702						
	VV	Hl_jam_RN	Součet			730,483					
	VV	změna	"předpokládaný rozsah tříd těžitelnosti horniny: 3-40%, 4-60%			438,290					
13	K	131301109	Hloubení nezapažených jam a zářezů s urovnáním dna do předepsaného profilu a spádu Příplatek k cenám za lepivost horniny tř. 4	m3	128,851	**219,145**	90,294	60,49	7 794,20	13 256,08	5 461,88
	VV		Hl_jam_AN*0,6		257,702						
	VV		257,702*0,5 'Přepočtené koeficientem množství		128,851						
	VV	změna	"předpokládaný rozsah tříd těžitelnosti horniny: 3-40%, 4-60%			438,290					
	VV	změna	*0,5 "Přepočtené koeficientem množství			219,145					
20	K	161101102	Svislé přemístění výkopku bez naložení do dopravní nádoby avšak s vyprázdněním dopravní nádoby na hromadu nebo do dopravního prostředku z horniny tř. 1 až 4, při hloubce výkopu přes 2,5 do 4 m	m3	68,720	**270,331**	201,611	167,52	11 511,97	45 285,85	33 773,88
	VV		Hl_jam_AN*0,16		68,720						
	VV	změna	(Hl_jam_RN + Hl_paz_jam_RN)*0,16			270,331					

21	K	162301101	Vodorovné přemístění výkopku nebo sypaniny po suchu na obvyklém dopravním prostředku, bez naložení výkopku, avšak se složením bez rozhrnutí z horniny tř. 1 až 4 na vzdálenost přes 50 do 500 m	m3	429,503	**2 419,345**	1 989,842	97,83	42 018,28	236 684,52	194 666,24
	VV		Zásyp		0,000						
	VV		Hl_jam_AN+Hl_rýh		429,503						
	VV		Součet		429,503						
	VV	změna	Zásyp			729,778					
	VV	změna	Hl_jam_RN + Hl_paz_jam_RN			1 689,566					
	VV	změna	Součet			2 419,345					
22	K	162701105	Vodorovné přemístění výkopku nebo sypaniny po suchu na obvyklém dopravním prostředku, bez naložení výkopku, avšak se složením bez rozhrnutí z horniny tř. 1 až 4 na vzdálenost přes 9 000 do 10 000 m	m3	429,503	**959,788**	530,285	373,57	160 449,44	358 548,00	198 098,56
	VV		Skládka		429,503						
	VV	změna	Skládka = přebytečná zemina			959,788					
23	K	162701109	Vodorovné přemístění výkopku nebo sypaniny po suchu na obvyklém dopravním prostředku, bez naložení výkopku, avšak se složením bez rozhrnutí z horniny tř. 1 až 4 na vzdálenost Příplatek k ceně za každých dalších i započatých 1 000 m	m3	2 577,018	**5 758,728**	3 181,710	28,91	74 501,59	166 484,83	91 983,24
	VV		429,503*6 "Přepočtené koeficientem množství		2 577,018						
	VV	změna	Skládka = přebytečná zemina			959,788					
	VV	změna	*6 "Přepočtené koeficientem množství			5 758,728					
24	K	167101102	Nakládání, skládání a překládání neulehlého výkopku nebo sypaniny nakládání, množství přes 100 m3, z hornin tř. 1 až 4	m3	429,503	**1 689,566**	1 260,063	79,90	34 317,29	134 996,32	100 679,03
	VV		Hl_jam_AN		429,503						
	VV	změna	Hl_jam_RN + Hl_paz_jam_RN			1 689,566					
25	K	171201201	Uložení sypaniny na skládky	m3	429,503	**1 689,566**	1 260,063	23,86	10 247,94	40 313,04	30 065,10
	VV		Hl_jam_AN		429,503						
	VV	změna	Hl_jam_RN + Hl_paz_jam_RN			1 689,566					
26	K	171201211	Poplatek za uložení stavebního odpadu na skládce (skládkovné) zeminy a kameniva zatříděného do Katalogu odpadů pod kódem 170 504	t	687,205	**1 535,660**	848,455	163,07	112 062,52	250 420,08	138 357,56
	VV		Hl_jam_AN * 1,6		687,205						
	VV	změna	Hl_jam_RN + Hl_paz_jam_RN - Zásyp			959,788					
	VV	změna	*1,6 "Přepočtené koeficientem množství			1 535,660					
27	K	174101101	Zásyp sypaninou z jakékoliv horniny s uložením výkopku ve vrstvách se zhutněním jam, šachet, rýh nebo kolem objektů v těchto vykopávkách	m3	0,000	**729,778**	729,778	112,21	0,00	81 888,39	81 888,39
	VV	změna	Hl_jam_RN + Hl_paz_jam_RN			1 689,566					
	VV	změna	- Obsyp_potrubí			-8,435					
	VV	změna	- Beton			-284,668					
	VV	změna	" - objem trubek, šachet, nádrží" -(9,6*(16,6*2+14,6)+3*1,1+3*3,7*4,8)			-515,460					
	VV	změna	- ŽB_deska			-53,750					
	VV	změna	" - štěrkový podsyp * tl. 0,25 m" -278,5*0,25			-69,625					
	VV	změna	"- podkladní beton" -27,85			-27,850					
	VV	Zásyp	Součet			729,778					
30	K	181951102	Úprava pláně vyrovnáním výškových rozdílů v hornině tř. 1 až 4 se zhutněním	m2	2,200	278,500	276,300	14,83	32,63	4 130,16	4 097,53
	VV				2,200						
	VV	změna	"úprava dna jámy" 278,5			278,500					
31	K	212752212	Trativody z drenážních trubek se zřízením štěrkopískového lože pod trubky a s jejich obsypem v průměrném celkovém množství do 0,15 m3/m v otevřeném výkopu z trubek plastových flexibilních D přes 65 do 100 mm	m	0,000	**19,850**	19,850	487,80	0,00	9 682,83	9 682,83
	VV	změna	"dočasné odvodnění jámy" 19,85			19,850					
32	K	359901111	Vyčištění stok jakékoliv výšky	m	2,000	**24,250**	22,250	36,91	73,82	895,07	821,25
	VV				2,000						
	VV	změna	"nové potrubí" 7,95+4,1+12,2			24,250					

33	K	359901211	Monitoring stok (kamerový systém) jakékoli výšky nová kanalizace	m	2,000	**24,250**	22,250	41,21	82,42	999,34	916,92
	VV				2,000						
	VV	změna	"nové potrubí" 7,95+4,1+12,2			24,250					
41	K	452112111	Osazení betonových dílců prstenců nebo rámů pod poklopy a mříže, výšky do 100 mm	kus	1,000	**5,000**	4,000	194,20	194,20	971,00	776,80
	VV				1,000						
	VV	změna	"nátokové šachty NŠ0-NŠ1" 2 "poznámka: pro prstenec výšky 120 mm			2,000					
	VV	změna	"komíny odvětrání, prstenec pod poklop" 3 ks			3,000					
	VV	změna	Součet			5,000					
42	*M*	*59224187*	*prstenec šachtový vyrovnávací betonový 625x120x100mm*	*kus*	*0,000*	***5,000***	5,000	*409,14*	0,00	2 045,70	2 045,70
	VV	změna	"nátokové šachty NŠ0-NŠ1" 2 "poznámka: pro prstenec výšky 120 mm			2,000					
	VV	změna	"komíny odvětrání, prstenec pod poklop" 3 ks			3,000					
	VV	změna	Součet			5,000					
45	K	452312131	Podkladní a zajišťovací konstrukce z betonu prostého v otevřeném výkopu sedlové lože pod potrubí z betonu tř. C 12/15	m3	0,000	**284,668**	284,668	3 735,67	0,00	1 063 424,59	1 063 424,59
	VV	změna	"sedlo RN" 0,8*(14,545+2*16,545)			38,108					
	VV	změna	"obetonování nádrží" 21,55*12,9*2-(9,6/2*(16,6*2+14,6)+3*1,1*1+3*3,7*2+25/2+54)+0,8*(16,6+14,6)			234,550					
	VV	změna	"obetonování komínů + podkladní deska poklopu" 3,14*(0,4*0,4-0,2*0,2)*0,25*2*3			0,565					
	VV	změna	"sedlo pod potrubí DN 200" 0,21*7,95			1,670					
	VV	změna	"sedlo pod potrubí DN 400" 0,45*4,1			1,845					
	VV	změna	"sedlo pod potrubí DN 500" 0,65*12,2			7,930					
	VV	Beton	Součet			284,668					
46	K	564281111	Podklad nebo podsyp ze štěrkopísku ŠP s rozprostřením, vlhčením a zhutněním, po zhutnění tl. 300 mm	m2	57,267	**278,500**	221,233	262,39	15 026,29	73 075,62	58 049,33
	VV	Lože_AN	(16,1+0,65+0,65+1,5)*(8,6+1,5)*(0,3)		57,267						
	VV	změna	"štěrkový podsyp pod základ: ŠD fr. 0/32, hutnění po dvou vrstvách, Edef2,min=80MPa, tl. 250 mm" 278,5			278,500					
48	K	831352121	Montáž potrubí z trub kameninových hrdlových s integrovaným těsněním v otevřeném výkopu ve sklonu do 20 % DN 200	m	2,000	**7,950**	5,950	274,25	548,50	2 180,29	1 631,79
	VV		"přítok z AN		2,000						
	VV	změna	"propojovací potrubí NŠ2-4 s RN" 3*1,4			4,200					
	VV	změna	"propojovací potrubí NŠ2 s NŠ3" 2,2			2,200					
	VV	změna	"propojovací potrubí Š44 s RN" 1,55			1,550					
	VV	změna	Součet			7,950					
49	*M*	*59710703*	*trouba kameninová glazovaná pouze uvnitř DN 200 L2,50m spojovací systém F,C Třída 160*	*m*	*2,030*	***8,069***	6,039	*1 139,97*	2 314,14	9 198,42	6 884,28
	VV		2*1,015 "Přepočtené koeficientem množství		2,030						
	VV	změna	*1,015 "Přepočtené koeficientem množství			8,069					
60	K	894118001	Šachty kanalizační zděné Příplatek k cenám za každých dalších 0,60 m výšky vstupu	kus	1,000	**9,000**	8,000	2 001,26	2 001,26	18 011,34	16 010,08
	VV		1		1,000						
	VV	změna	"NŠ2-4: výšky vstupu 3,24 m" (3,24-1,50)/0,6 = 2,9 ... 3 * příplatek pro tři šachty			9,000					
68	K	899104112	Osazení poklopů litinových a ocelových včetně rámů pro třídu zatížení D400, E600	kus	1,000	**3,000**	2,000	1 037,69	1 037,69	3 113,07	2 075,38
	VV		1		1,000						
	VV	změna	"poklopy větracího potrubí RN" 3 "poznámka: dodávka poklopu v nových položkách			3,000					
71	K	899722114	Krytí potrubí z plastů výstražnou fólií z PVC šířky 40 cm	m	2,000	**12,050**	10,050	20,31	40,62	244,74	204,12
	VV		"přítok z AN		2,000						
	VV	změna	"potrubí nad obetonováním" 7,95+4,1			12,050					
73	K	997013501X	Odvoz suti a vybouraných hmot na skládku se složením	t	0,000	**0,731**	0,731	770,86	0,00	563,50	563,50
	VV	změna	"odpad z jádrového vrtání" 0,119+0,230+0,382			0,731					
74	K	997013831	Poplatek za uložení stavebního odpadu na skládce (skládkovné) směsného stavebního a demoličního zatříděného do Katalogu odpadů pod kódem 170 904	t	0,000	**0,731**	0,731	1 778,89	0,00	1 300,37	1 300,37
75	K	998275101	Přesun hmot pro trubní vedení hloubené z trub kameninových pro kanalizace v otevřeném výkopu dopravní vzdálenost do 15 m	t	25,534	**209,983**	184,449	630,03	16 087,19	132 295,59	116 208,40
76	K	998275124	Přesun hmot pro trubní vedení hloubené z trub kameninových Příplatek k cenám za zvětšený přesun přes vymezenou největší dopravní vzdálenost do 500 m	t	25,534	**209,983**	184,449	526,25	13 437,27	110 503,55	97 066,28

78	K	131251205	Hloubení zapažených jam a zářezů strojně s urovnáním dna do předepsaného profilu a spádu v hornině třídy těžitelnosti I skupiny 3 přes 500 do 1 000 m3	m3	0,000	383,633	383,633	273,00	0,00	104 731,81	104 731,81
	VV	HI_paz_jam_RN	"hloubení pažené jámy pro RN" 21,55*12,9*3,45			959,083					
	VV	změna	předpokládaný rozsah tříd těžitelnosti horniny: 3-40%, 4-60%			383,633					
	VV	nová pol.	nová položka dle ÚRS 2021/01								
79	K	131351205	Hloubení zapažených jam a zářezů strojně s urovnáním dna do předepsaného profilu a spádu v hornině třídy těžitelnosti II skupiny 4 přes 500 do 1 000 m3	m3	0,000	575,450	575,450	376,00	0,00	216 369,20	216 369,20
	VV	HI_paz_jam_RN	"hloubení pažené jámy pro RN" 21,55*12,9*3,45			959,083					
	VV	změna	předpokládaný rozsah tříd těžitelnosti horniny: 3-40%, 4-60%			575,450					
	VV	nová pol.	nová položka dle ÚRS 2021/01								
80	K	273313611	Základy z betonu prostého desky z betonu kamenem neprokládaného tř. C 16/20	m3	0,000	27,850	27,850	3 529,08	0,00	98 284,88	98 284,88
	VV	změna	"podkladní beton tl. 100 mm" 278,5*0,1			27,850					
	VV	nová pol.	položka převzata z VST - SO 01/3 pol. č.2								
81	K	273322611	Základy z betonu železového (bez výztuže) desky z betonu se zvýšenými nároky na prostředí tř. C 30/37	m3	0,000	53,750	53,750	3 422,82	0,00	183 976,58	183 976,58
	VV	ŽB_deska	"železobetonová deska pod kruhové retenční nádrže: beton C30/37 XC2, XF4, XA1" 0,25*215,0			53,750					
	VV	nová pol.	položka převzata z OUT- SO 02/3 pol.č.3								
82	K	273351121	Bednění základů desek zřízení	m2	0,000	15,525	15,525	899,87	0,00	13 970,48	13 970,48
	VV	změna	0,25*2*(19,85+11,2)			15,525					
	VV	nová pol.	položka převzata z VST - SO 01/3 pol.č.4								
83	K	273351122	Bednění základů desek odstranění	m2	0,000	15,525	15,525	161,54	0,00	2 507,91	2 507,91
	VV	změna	0,25*2*(19,85+11,2)			15,525					
	VV	nová pol.	položka převzata z VST - SO 01/3 pol.č.5								
84	K	273361821	Výztuž základů desek z betonářské oceli 10 505 (R) nebo BSt 500	t	0,000	2,481	2,481	37 961,30	0,00	94 181,99	94 181,99
	VV	změna	"výkres č. 004 - výztuž podkladní desky" 2,481			2,481					
	VV	nová pol.	položka převzata z VST - SO 01/3 pol.č.6								
85	K	273362021	Výztuž základů desek ze svařovaných sítí z drátů typu KARI	t	0,000	4,334	4,334	34 674,12	0,00	150 277,64	150 277,64
	VV	změna	"výkres č. 004 - výztuž podkladní desky" 4,334			4,334					
	VV	nová pol.	položka převzata z VST - SO 05/1 pol.č.5								
86	K	3824131R1	Montáž kompletní sestavy 3 ks linií trubních retencí - Retenční nádrže	kpl	0,000	1,000	1,000	1 329 400,00	0,00	1 329 400,00	1 329 400,00
	VV	Popis pol.:	Položka obsahuje kompletní montáž sestavy včetně všech prvků obsažených v příslušné dodávce (pol. 56201.RN) včetně přesunu hmot.								
	VV	nová pol.	"sestava 3 ks linií trubní retence" 1 kpl - montáž, nová položka dle CN			1,000		1 329 400,00			
87	*M*	*56201.RN*	*sestava 3 ks linií trubní retence - Retenční nádrže*	*kpl*	*0,000*	*1,000*	1,000	*5 172 065,00*	0,00	5 172 065,00	5 172 065,00
	VV	Popis pol.:	Položka obsahuje kompletní dodávku sestavy dle CN pro Retenční nádrže VST SO 17/1. Podrobný výpis a specifikace prvků dle cenové nabídky dodavatele: trouby TZP 300/200 IT, záslepky pr. 300 vč. otvorů, roury kameninové DN 500 vč. odboček a kolen atd.								
	VV	nová pol.	"sestava 3 ks linií trubní retence" 1 kpl, nová položka dle CN			1,000		5 172 065,00			
88	K	3824131R2	Montáž kompletní sestavy 3 ks revizních šachet pro Retenční nádrže	kpl	0,000	1,000	1,000	301 875,00	0,00	301 875,00	301 875,00
	VV	Popis pol.:	Položka obsahuje kompletní montáž sestavy včetně všech prvků obsažených v příslušné dodávce (pol. 56201.NŠ) včetně přesunu hmot.								
	VV	nová pol.	"sestava 3 ks šachet" 1 kpl - montáž, nová položka dle CN			1,000		301 875,00			
89	*M*	*56201.NŠ*	*sestava 3 ks revizních šachet pro Retenční nádrže*	*kpl*	*0,000*	*1,000*	1,000	*444 278,44*	0,00	444 278,44	444 278,44
	VV	Popis pol.:	Položka obsahuje kompletní dodávku sestavy dle CN pro Retenční nádrže VST SO 17/1. Podrobný výpis a specifikace prvků dle cenové nabídky dodavatele: trouby TZDP 100/180 IT, sna šachtová betonová, skruže betonové, přechodové desky, přechodvoé konusy, poklopy atd.								
	VV	nová pol.	"sestava 3 ks šachet" 1 kpl , nová položka dle CN			1,000		444278,44			
90	K	3824131R3	Montáž kompletní sestavy 2 ks kalníkových šachet pro Retenční nádrže	kpl	0,000	1,000	1,000	33 350,00	0,00	33 350,00	33 350,00
	VV	Popis pol.:	Položka obsahuje kompletní montáž sestavy včetně všech prvků obsažených v příslušné dodávce (pol. 56201.KŠ) včetně přesunu hmot.								

	VV	nová pol.	"sestava 2 ks šachet" 1 kpl - montáž, nová položka dle CN			1,000		33350,00			
91	M	56201.KŠ	sestava 2 ks kalníkových šachet pro Retenční nádrže	kpl	0,000	1,000	1,000	291 324,58	0,00	291 324,58	291 324,58
	VV	Popis pol.:	Položka obsahuje kompletní dodávku sestavy dle CN pro Retenční nádrže VST SO 17/1. Podrobný výpis a specifikace prvků dle cenové nabídky dodavatele: trouby TZDP 100/180 IT, sna šachtová betonová, skruže betonové, přechodov a zákrytové desky, poklopy atd.								
	VV	nová pol.	"sestava 2 ks šachet" 1 kpl , nová položka dle CN			1,000		291324,578			
92	K	72117300R	Potrubí PVC KG DN300, dodávka a montáž včetně tvarovek (kolen, odboček) a uchycení	m	0,000	5,070	5,070	1 448,38	0,00	7 343,29	7 343,29
	VV	nová pol.	"větrací potrubí RN" 3*(1,44+0,25), položka převzata z ODT SO 10-01 pol.č.13			5,070					
93	K	831392121	Montáž potrubí z trub kameninových hrdlových s integrovaným těsněním v otevřeném výkopu ve sklonu do 20 % DN 400	m	0,000	4,100	4,100	632,00	0,00	2 591,20	2 591,20
	VV	nová pol.	"propoje NŠ0-1 s RN" 2*(0,2+1,6+0,25), nová položka dle ÚRS 2021/01			4,100					
94	M	59710706	trouba kameninová glazovaná DN 400 dl 2,50m spojovací systém C Třída 200	m	0,000	4,162	4,162	3 440,00	0,00	14 317,28	14 317,28
	VV	nová pol.	"1,015 "přepočtené koeficientem množství, nová položka dle ÚRS 2021/01			4,162					
95	K	894411311	Osazení betonových nebo železobetonových dílců pro šachty skruží rovných	kus	0,000	6,000	6,000	916,00	0,00	5 496,00	5 496,00
	VV	nová pol.	"komíny větracího potrubí" 3*2 - montáž, nová položka dle ÚRS 2021/01			6,000					
96	M	59223858	skruž pro uliční vpusť horní betonová 450x570x50mm	kus	0,000	6,000	6,000	706,00	0,00	4 236,00	4 236,00
	VV	nová pol.	"komíny větracího potrubí" 3*2 , nová položka dle ÚRS 2021/01			6,000					
97	M	KSI.KDB01	Kanalizační Poklop Standard - betonolitinový, rám betonolitinový 160mm, D 400 s odvětráním	kus	0,000	3,000	3,000	4 666,13	0,00	13 998,39	13 998,39
	VV	nová pol.	"dodávka poklopů k pol. 899104112 - pro odvětrací komíny", nová položka dle ÚRS 2021/01			3,000					
98	K	977151126	Jádrové vrty diamantovými korunkami do stavebních materiálů (železobetonu, betonu, cihel, obkladů, dlažeb, kamene) průměru přes 200 do 225 mm	m	0,000	0,750	0,750	5 820,00	0,00	4 365,00	4 365,00
	VV	nová pol.	"pro potrubí DN 200", nová položka dle ÚRS 2021/01			0,750					
99	K	977151129	Jádrové vrty diamantovými korunkami do stavebních materiálů (železobetonu, betonu, cihel, obkladů, dlažeb, kamene) průměru přes 300 do 350 mm	m	0,000	0,600	0,600	8 790,00	0,00	5 274,00	5 274,00
	VV	nová pol.	"pro potrubí DN 300", nová položka dle ÚRS 2021/01			0,600					
100	K	977151132	Jádrové vrty diamantovými korunkami do stavebních materiálů (železobetonu, betonu, cihel, obkladů, dlažeb, kamene) průměru přes 400 do 450 mm	m	0,000	0,600	0,600	10 200,00	0,00	6 120,00	6 120,00
	VV	nová pol.	"pro potrubí DN 400", nová položka dle ÚRS 2021/01			0,600					
								CELKEM:	617 819,64 Kč	11 460 546,58 Kč	10 842 726,94 Kč

NÁKLADY NA ZMĚNU BEZ DPH (VÍCEPRÁCE - MÉNĚPRÁCE) [KČ]:	7 098 885,42 Kč
CELKOVÝ ROZDÍL MÉNĚPRACÍ A VÍCEPRACÍ OPROTI SoD CELKEM [KČ]:	14 586 568,46 Kč

		datum	podpis
vypracoval:	[redacted]		[redacted]
za zhotovitele:		9.11.2021	
za TDS:		16.11.21	

PŘÍLOHA Č. 2

Rozdílový soupis prací

ROZDÍLOVÝ SOUPIS PRACÍ - K PŘIPOMÍNKÁM

Stavba:
Rekonstrukce Vozovny Slovany - Z13
Objekt:
E - SOD I - Objekty Vrchní stavby (VST)
Soupis:
VST - SO 17/1.2 - Kanalizace areálová / Retenční nádrže

Místo: Plzeň - Východní Předměstí
Zadavatel: Plzeňské městské dopravní podniky, a.s.
Zhotovitel: "Společnost Vozovna Slovany" zastoupená Metrostav a.s.

Datum: 30.06.2021
Projektant: společnost "MP + MMD - Vozovna Slovany"
Zpracovatel: METROPROJEKT Praha a.s.

PČ	Typ	Kód	Popis	MJ	Množství	Množství RDS	Rozdíl množství RDS - nabídka	J.cena [CZK]	Cena celkem [CZK]	Cena celkem RDS [CZK]	Cena celkem rozdíl RDS- nabídka [CZK]	Cenová soustava
Náklady soupisu celkem									**4 436 328,70**	**11 535 214,32**	**7 098 885,62**	
	D	HSV	Práce a dodávky HSV						4 369 838,89	2 968 389,95	-1 401 448,94	
	D	1	Zemní práce						760 678,81	1 539 884,53	779 205,71	
1	K	115101201	Čerpání vody na dopravní výšku do 10 m s uvažovaným průměrným přítokem do 500 l/min	hod	120,000	160,000	40,000	84,35	10 122,00	13 498,00	3 374,00	CS ÚRS 2019 02
	VV-RDS		"pro čerpání ze stavební jámy" 20*8			160,000						
2	K	115101301	Pohotovost zálohní čerpací soupravy pro dopravní výšku do 10 m s uvažovaným průměrným přítokem do 500 l/min	den	15,000	20,000	5,000	61,97	929,55	1 239,40	309,85	CS ÚRS 2019 02
	VV-RDS		"pro čerpání ze stavební jámy"			20,000						
3	K	119001412	Dočasné zajištění podzemního potrubí nebo vedení ve výkopišti ve stavu i poloze , ve kterých byla na začátku zemních prací a to s podepřením, vzepřením nebo vyvěšením, příp. s ochranným bednění, se zřízením a odstraněním zajišťovací konstrukce, s opotřebením hmot potrubí betonového, kameninového nebo železobetonového, světlosti DN přes 200 do 600 mm	m	0,000	0,000	0,000	606,43	0,00	0,00	0,00	CS ÚRS 2019 02
4	K	119003141	Pomocná konstrukce při zabezpečení výkopu svislé plastový plot zřízení	m	0,000	78,000	78,000	91,91	0,00	7 168,98	7 168,98	CS ÚRS 2019 02
	VV-RDS		"obvod zapažené jámy" 2*(24+15)			78,000						
5	K	119003142	Pomocná konstrukce při zabezpečení výkopu svislé plastový plot odstranění	m	0,000	78,000	78,000	31,13	0,00	2 428,14	2 428,14	CS ÚRS 2019 02
	VV-RDS		"obvod zapažené jámy" 2*(24+15)			78,000						
6	K	119004111	Pomocné konstrukce při zabezpečení výkopu bezpečný vstup nebo výstup žebříkem zřízení	m	0,000	4,000	4,000	37,06	0,00	148,24	148,24	CS ÚRS 2019 02
	VV-RDS		4			4,000						
7	K	119004112	Pomocné konstrukce při zabezpečení výkopu bezpečný vstup nebo výstup žebříkem odstranění	m	0,000	4,000	4,000	14,81	0,00	59,24	59,24	CS ÚRS 2019 02
8	K	130001101	Příplatek k cenám hloubených vykopávek za ztížení vykopávky v blízkosti podzemního vedení nebo výbušnin pro jakoukoliv třídu horniny	m3	0,000	0,000	0,000	506,99	0,00	0,00	0,00	CS ÚRS 2019 02
9	K	130951121	Bourání konstrukcí v hloubených vykopávkách a přemístěním suti na hromady na vzdálenost do 20 m nebo s naložením na dopravní prostředek strojně z betonu prostého neprokládaného	m3	0,000	0,000	0,000	2 312,56	0,00	0,00	0,00	CS ÚRS 2019 02
10	K	131201102	Hloubení nezapažených jam a zářezů s urovnáním dna do předepsaného profilu a spádu v hornině tř. 3 přes 100 do 1 000 m3	m3	171,801	292,193	120,392	209,01	35 908,13	61 071,33	25 163,20	CS ÚRS 2019 02
	VV-RDS		"hloubení nezapažené části jámy" 30*21,3*0,5+24,51*15,88*0,85			668,792						
	VV-RDS		"hloubení pro šachty N50 a N51" 7,34*5,68			41,691						
	VV-RI	Hl_jam_RN	Součet			730,483						
	VV-RDS		"předpokládaný rozsah tříd těžitelnosti horniny: 3-40%, 4-60%			292,193						
11	K	131201109	Hloubení nezapažených jam a zářezů s urovnáním dna do předepsaného profilu a spádu Příplatek k cenám za lepivost horniny tř. 3	m3	85,901	146,097	60,196	29,35	2 521,19	4 287,94	1 766,74	CS ÚRS 2019 02
	VV-RDS		"0,5 "Přepočtené koeficientem množství			146,097						
12	K	131301102	Hloubení nezapažených jam a zářezů s urovnáním dna do předepsaného profilu a spádu v hornině tř. 4 přes 100 do 1 000 m3	m3	257,702	438,290	180,588	250,52	64 559,51	109 800,42	45 240,91	CS ÚRS 2019 02
	VV-RDS		"předpokládaný rozsah tříd těžitelnosti horniny: 3-40%, 4-60%			438,290						
13	K	131301109	Hloubení nezapažených jam a zářezů s urovnáním dna do předepsaného profilu a spádu Příplatek k cenám za lepivost horniny tř. 4	m3	128,851	219,145	90,294	60,49	7 794,20	13 258,08	5 461,88	CS ÚRS 2019 02
	VV-RDS		"0,5 "Přepočtené koeficientem množství			219,145						
14	K	132201203	Hloubení zapažených i nezapažených rýh šířky přes 600 do 2 000 mm s urovnáním dna do předepsaného profilu a spádu v hornině tř. 3 přes 1 000 do 5 000 m3	m3	0,000	0,000	0,000	247,57	0,00	0,00	0,00	CS ÚRS 2019 02
15	K	132201209	Hloubení zapažených i nezapažených rýh šířky přes 600 do 2 000 mm s urovnáním dna do předepsaného profilu a spádu v hornině tř. 3 Příplatek k cenám za lepivost horniny tř. 3	m3	0,000	0,000	0,000	31,13	0,00	0,00	0,00	CS ÚRS 2019 02
16	K	132301203	Hloubení zapažených i nezapažených rýh šířky přes 600 do 2 000 mm s urovnáním dna do předepsaného profilu a spádu v hornině tř. 4 přes 1 000 do 5 000 m3	m3	0,000	0,000	0,000	357,28	0,00	0,00	0,00	CS ÚRS 2019 02
17	K	132301209	Hloubení zapažených i nezapažených rýh šířky přes 600 do 2 000 mm s urovnáním dna do předepsaného profilu a spádu v hornině tř. 4 Příplatek k cenám za lepivost horniny tř. 4	m3	0,000	0,000	0,000	67,89	0,00	0,00	0,00	CS ÚRS 2019 02
18	K	151101102	Zřízení pažení a rozepření stěn rýh pro podzemní vedení pro všechny šířky rýhy příložné pro jakoukoliv mezerovitost, hloubky do 4 m	m2	0,000	0,000	0,000	226,81	0,00	0,00	0,00	CS ÚRS 2019 02
19	K	151101112	Odstranění pažení a rozepření stěn rýh pro podzemní vedení s uložením materiálu na vzdálenost do 3 m od kraje výkopu příložné, hloubky přes 2 do 4 m	m2	0,000	0,000	0,000	105,25	0,00	0,00	0,00	CS ÚRS 2019 02
20	K	161101102	Svislé přemístění výkopku bez naložení do dopravní nádoby avšak s vyprázdněním dopravní nádoby na hromadu nebo do dopravního prostředku z horniny tř. 1 až 4, při hloubce výkopu přes 2,5 do 4 m	m3	68,720	270,331	201,611	167,52	11 511,97	45 285,78	33 773,80	CS ÚRS 2019 02
	VV-RDS		(Hl_jam_RN + Hl_paz_jam_RN)*0,18			270,331						
21	K	162301101	Vodorovné přemístění výkopku nebo sypaniny po suchu na obvyklém dopravním prostředku, bez naložení výkopku, avšak se složením bez rozhrnutí z horniny tř. 1 až 4 na vzdálenost přes 50 do 500 m	m3	429,503	2 419,345	1 989,842	97,83	42 016,28	236 684,46	194 668,20	CS ÚRS 2019 02
	VV-RDS		Zásyp			729,778						
	VV-RDS		Hl_jam_RN + Hl_paz_jam_RN			1 689,566						
	VV-RDS		Součet			2 419,345						
22	K	162701105	Vodorovné přemístění výkopku nebo sypaniny po suchu na obvyklém dopravním prostředku, bez naložení výkopku, avšak se složením bez rozhrnutí z horniny tř. 1 až 4 na vzdálenost přes 9 000 do 10 000 m	m3	429,503	959,788	530,285	373,57	160 449,44	358 547,89	198 098,46	CS ÚRS 2019 02
	VV-RDS		Skládka			959,788						
23	K	162701109	Vodorovné přemístění výkopku nebo sypaniny po suchu na obvyklém dopravním prostředku, bez naložení výkopku, avšak se složením bez rozhrnutí z horniny tř. 1 až 4 na vzdálenost Příplatek k ceně za každých dalších i započatých 1 000 m	m3	2 577,018	5 758,728	3 181,708	28,91	74 501,59	166 484,77	91 983,18	CS ÚRS 2019 02
	VV-RDS		"6 "Přepočtené koeficientem množství			5 758,728						

PČ	Typ	Kód	Popis	MJ	Množství	Množství RDS	Rozdíl množství RDS - nabídka	J.cena [CZK]	Cena celkem [CZK]	Cena celkem RDS [CZK]	Cena celkem rozdíl RDS- nabídka [CZK]	Cenová soustava
24	K	167101102	Nakládání, skládání a překládání neulehlého výkopku nebo sypaniny nakládání, množství přes 100 m3, z hornin tř. 1 až 4	m3	429,503	1 689,566	1 260,063	79,80	34 317,29	134 996,33	100 679,04	CS ÚRS 2019 02
	W-RDS		HI_jam_RN + HI_paz_jam_RN			1 689,566						
25	K	171201201	Uložení sypaniny na skládky	m3	429,503	1 689,566	1 260,063	23,88	10 247,94	40 313,05	30 065,11	CS ÚRS 2019 02
	W-RDS		HI_jam_RN + HI_paz_jam_RN			1 689,566						
26	K	171201211	Poplatek za uložení stavebního odpadu na skládce (skládkovné) zeminy a kameniva zaříděného do Katalogu odpadů pod kódem 170 504	t	687,205	1 535,660	848,455	183,07	112 062,52	250 420,13	138 357,61	CS ÚRS 2019 02
	W-RI Skládka		HI_jam_RN + HI_paz_jam_RN - Zásyp			859,788						
	W-RDS		"1,6 "Přepočtení koeficientem množství			1 535,660						
27	K	174101101	Zásyp sypaninou z jakékoliv horniny s uložením výkopku ve vrstvách se zhutněním jam, šachet, rýh nebo kolem objektů v těchto vykopávkách	m3	0,000	729,778	729,778	112,21	0,00	81 888,44	81 888,44	CS ÚRS 2019 02
	W-RDS		HI_jam_RN + HI_paz_jam_RN			1 689,566						
	W-RDS		- Obsyp_potrubí			-8,435						
	W-RDS		- Beton			-284,868						
	W-RDS		" - objem trubek, šachet, nádrží" -(9,6*(16,6*2+14,6)+3*1,1+3*3,7*4,8)			-515,480						
	W-RDS		- ŽB_deska			-53,750						
	W-RDS		" - štěrkový podsyp " tl. 0,25 m" -278,5*0,25			-69,625						
	W-RDS		"- podkladní beton" -27,85			-27,850						
	W-RI Zásyp		Součet			729,778						
28	K	175151101	Obsypání potrubí strojně sypaninou z vhodných hornin tř. 1 až 4 nebo materiálem připraveným podél výkopu ve vzdálenosti do 3 m od jeho kraje, pro jakoukoliv hloubku výkopu a míru zhutnění bez prohození sypaniny	m3	199,798	8,435	-191,381	289,80	53 904,99	2 275,76	-51 629,20	CS ÚRS 2019 02
	W-RI Obsyp-potrubí		"obsyp potrubí" (7,95+4,1)*1,0*0,7			8,435						
29	M	58344155	štěrkodrť frakce 0/22	t	399,593	16,870	-382,723	349,85	139 797,61	5 901,67	-133 895,94	CS ÚRS 2019 02
	W-RDS		"2 "Přepočtené koeficientem množství			16,870						
30	K	181951102	Úprava pláně vyrovnáním výškových rozdílů v hornině tř. 1 až 4 se zhutněním	m2	2,200	278,500	276,300	14,83	32,63	4 130,15	4 097,53	CS ÚRS 2019 02
	W-RDS		"úprava dna jámy" 278,5			278,500						
	D	2	Zakládání						0,00	9 882,83	9 882,83	
31	K	212752212	Trativody z drenážních trubek se zřízením štěrkopískového lože pod trubky a s jejich obsypem v průměrném celkovém množství do 0,15 m3/m v otevřeném výkopu z trubek plastových flexibilních D přes 65 do 100 mm	m	0,000	19,850	19,850	497,90	0,00	9 882,83	9 882,83	CS ÚRS 2019 02
	W-RDS		"dočasné odvodnění jámy" 19,85			19,850						
	D	3	Svislé a kompletní konstrukce						3 236 180,95	1 894,41	-3 234 286,54	
32	K	359901111	Vyčištění stok jakékoliv výšky	m	2,000	24,250	22,250	36,81	73,62	895,07	821,45	CS ÚRS 2019 02
	W-RDS		"nové potrubí" 7,95+4,1+12,2			24,250						
33	K	359901211	Monitoring stok (kamerový systém) jakékoli výšky nová kanalizace	m	2,000	24,250	22,250	41,21	82,42	999,34	916,92	CS ÚRS 2019 02
	W-RDS		"nové potrubí" 7,95+4,1+12,2			24,250						
34	K	382413117	Osazení plastové jímky z polypropylenu PP na betonování objemu 9000 l	kus	20,000	0,000	-20,000	16 088,44	321 768,80	0,00	-321 768,80	CS ÚRS 2019 02
35	M	58201010R	zemní nádrž plastová s biologickým separátorem, zklidněný nátok, oddělení hrubých nečistot, sedimentace, oxidace, biodegradace, neutralizace kyselostí, objem 47m3.	kus	1,000	0,000	-1,000	894 872,73	894 872,73	0,00	-894 872,73	
36	M	58201012R	zemní nádrž plastová s biologickým separátorem, zklidněný nátok, oddělení hrubých nečistot, sedimentace, oxidace, biodegradace, neutralizace kyselostí, objem 65,8m3.	kus	2,000	0,000	-2,000	1 009 681,59	2 019 363,18	0,00	-2 019 363,18	
37	K	38242001R	Kontejner zateplený 6,0 m x 2,5 m pro osazení technologie úpravny, dodávka a montáž	kus	0,000	0,000	0,000	208 055,26	0,00	0,00	0,00	
38	K	38242101R	Technologie úpravy dešťové vody s nádrží, kompletní dodávka a montáž	kpl	0,000	0,000	0,000	727 552,90	0,00	0,00	0,00	
	D	4	Vodorovné konstrukce						521,81	1 066 441,29	1 065 919,48	
39	K	452111111	Osazení betonových dílců pražců pod potrubí v otevřeném výkopu, průřezové plochy do 25000 mm2	kus	0,000	0,000	0,000	40,81	0,00	0,00	0,00	CS ÚRS 2019 02
40	M	5850R010R	podkladní prefce pro trouby IZX 10/60	kus	0,000	0,000	0,000	320,19	0,00	0,00	0,00	
41	K	452112111	Osazení betonových dílců prstenců nebo rámů pod poklopy a mříže, výšky do 100 mm	kus	1,000	5,000	4,000	194,20	194,20	971,00	776,80	CS ÚRS 2019 02
42	M	59224187	prstenec šachtový vyrovnávací betonový 625x120x100mm	kus	0,000	5,000	5,000	409,14	0,00	2 045,70	2 045,70	CS ÚRS 2019 02
	W-RDS		"nátokové šachty N50-N51" 2 "poznámka: pro prstenec výšky 120 mm			2,000						
	W-RDS		"komíny odvětrání, prstenec pod poklop" 3 ks			3,000						
	W-RDS		Součet			5,000						
43	M	59224176	prstenec šachtový vyrovnávací betonový 625x120x80mm	kus	0,000	0,000	0,000	355,15	0,00	0,00	0,00	CS ÚRS 2019 02
44	M	59224165	prstenec šachtový vyrovnávací betonový 625x120x60mm	kus	1,000	0,000	-1,000	327,61	327,61	0,00	-327,61	CS ÚRS 2019 02
45	K	452312131	Podkladní a zajišťovací konstrukce z betonu prostého v otevřeném výkopu sedlové lože pod potrubí z betonu tř. C 12/15	m3	0,000	284,668	284,668	3 715,67	0,00	1 063 424,59	1 063 424,59	CS ÚRS 2019 02
	W-RDS		"sedlo RN" 0,8*(14,64542" 18,645)			38,108						
	W-RDS		"obetonování nádrží" 21,55*12,8*2-(9,6/2*(16,6*2+14,6)+3*1,1*1+3*3,7*2+25/2+54)+0,8*(16,6+14,6)			234,560						
	W-RDS		"obetonování komínů + podkladní deska poklopu" 3,14*(0,4*0,4-0,2*0,2)*0,25*2*3			0,665						
	W-RDS		"sedlo pod potrubí DN 200" 0,21*7,95			1,670						
	W-RDS		"sedlo pod potrubí DN 400" 0,45*4,1			1,845						
	W-RDS		"sedlo pod potrubí DN 500" 0,65*12,2			7,930						
	W-RI Beton		Součet			284,668						
	D	5	Komunikace pozemní						15 026,29	73 075,62	58 049,33	
46	K	564281111	Podklad nebo podsyp ze štěrkopísku ŠP s rozprostřením, vlhčením a zhutněním, po zhutnění tl. 300 mm	m2	67,267	278,500	221,233	262,39	15 026,29	73 075,62	58 049,33	CS ÚRS 2019 02
	W-RDS		"štěrkový podsyp pod základ: ŠD fr. 0/32, hutnění po dvou vrstvách, Edef2 min=80MPa, tl. 250 mm" 278,5			278,500						
	D	8	Trubní vedení						327 926,57	32 748,14	-295 178,43	
47	K	810391811	Bourání stávajícího potrubí z betonu v otevřeném výkopu DN přes 200 do 400	m	0,000	0,000	0,000	170,47	0,00	0,00	0,00	CS ÚRS 2019 02
48	K	831352121	Montáž potrubí z trub kameninových hrdlových s integrovaným těsněním v otevřeném výkopu ve sklonu do 20 % DN 200	m	2,000	7,950	5,950	274,25	548,50	2 180,29	1 631,79	CS ÚRS 2019 02
	W-RDS		"propojovací potrubí N52-4 a RN" 3*1,4			4,200						
	W-RDS		"propojovací potrubí N52 a N53" 2,2			2,200						
	W-RDS		"propojovací potrubí Š44 a RN" 1,55			1,550						
	W-RDS		Součet			7,950						
49	M	597100703	trouba kameninová glazovaná pouze uvnitř DN 200 L 2,50m spojovací systém F,C Třída 160	m	2,030	8,069	6,039	1 139,97	2 314,14	9 198,70	6 884,56	CS ÚRS 2019 02
	W-RDS		"1,015 "Přepočtené koeficientem množství			8,069						
50	K	831372121	Montáž potrubí z trub kameninových hrdlových s integrovaným těsněním v otevřeném výkopu ve sklonu do 20 % DN 300	m	0,000	0,000	0,000	681,91	0,00	0,00	0,00	CS ÚRS 2019 02
51	M	597100711	trouba kameninová glazovaná DN 300 L 2,50m spojovací systém C Třída 160	m	0,000	0,000	0,000	2 048,76	0,00	0,00	0,00	CS ÚRS 2019 02

PČ	Typ	Kód	Popis	MJ	Množství	Množství RDS	Rozdíl množství RDS - nabídka	J.cena [CZK]	Cena celkem [CZK]	Cena celkem RDS [CZK]	Cena celkem rozdíl RDS- nabídka [CZK]	Cenová soustava
52	K	837371221	Montáž kameninových tvarovek na potrubí z trub kameninových v otevřeném výkopu s integrovaným těsněním odbočných DN 300	kus	0,000	0,000	0,000	822,73	0,00	0,00	0,00	CS ÚRS 2019 02
53	M	59711573	odbočka kameninová glazované jednoduché šikmé DN 300/200 polyuretanová/pryžové těsnění (spojovací systém C/F) L 500mm třída pevnosti 160/200	kus	0,000	0,000	0,000	3 231,65	0,00	0,00	0,00	CS ÚRS 2019 02
54	K	871350320	Montáž kanalizačního potrubí z plastů z polypropylenu PP hladkého plnostěnného SN 12 DN 200	m	13,400	0,000	-13,400	160,10	2 145,34	0,00	-2 145,34	CS ÚRS 2019 02
55	M	28617032	trubka kanalizační PP plnostěnná třívrstvá DN 200x3000 mm SN 12	m	13,802	0,000	-13,802	5 200,30	71 774,54	0,00	-71 774,54	CS ÚRS 2019 02
56	K	877350310	Montáž tvarovek na kanalizačním plastovém potrubí z polypropylenu PP hladkého plnostěnného kolen DN 200	kus	14,000	0,000	-14,000	253,49	3 548,86	0,00	-3 548,86	CS ÚRS 2019 02
57	M	28617206	koleno kanalizační plastové PVC KG DN 200/45° SN 12/16	kus	14,000	0,000	-14,000	14 381,61	201 062,54	0,00	-201 062,54	CS ÚRS 2019 02
58	K	892372121	Tlakové zkoušky vzduchem těsnícími vaky ucpávkovými DN 300	úsek	0,000	0,000	0,000	1 292,68	0,00	0,00	0,00	CS ÚRS 2019 02
59	K	892492121	Tlakové zkoušky vzduchem těsnícími vaky ucpávkovými DN 1000	úsek	0,000	0,000	0,000	2 639,89	0,00	0,00	0,00	CS ÚRS 2019 02
60	K	894118001	Šachty kanalizační zděné Příplatek k ceném za každých dalších 0,50 m výšky vstupu	kus	1,000	9,000	8,000	2 001,28	2 001,28	18 011,34	16 010,06	CS ÚRS 2019 02
	VV-RDS		"NŠ2-4: větev vstupu 3,24 m" (3,24-1,50)/0,5 = 2,8 "3" příplatek pro 16 šachty			9,000						
61	K	894411221	Zřízení šachet kanalizačních z betonových dílců výšky vstupu do 1,50 m s obetonením dna kameninou nebo kanalizačními cihlami, na potrubí DN přes 200 do 300	kus	1,000	0,000	-1,000	15 585,32	15 585,32	0,00	-15 585,32	CS ÚRS 2019 02
62	M	PFB.11121651	Deska přechodováTZK-Q.1 120-100/25 typ Q.1	kus	1,000	0,000	-1,000	8 158,24	8 158,24	0,00	-8 158,24	
63	M	59224039	dno betonové šachty kanalizační přímé 100x100x60 cm	kus	1,000	0,000	-1,000	11 050,53	11 050,53	0,00	-11 050,53	CS ÚRS 2019 02
64	M	59224188	skruž betonová přechodová 62,5/100x60x12 cm, stupadla poplastovaná kapsová	kus	0,000	0,000	0,000	1 974,57	0,00	0,00	0,00	CS ÚRS 2019 02
65	M	59224161	skruž kanalizační s ocelovými stupadly 100 x 50 x 12 cm	kus	0,000	0,000	0,000	1 599,52	0,00	0,00	0,00	CS ÚRS 2019 02
66	M	59224160	skruž kanalizační s ocelovými stupadly 100 x 25 x 12 cm	kus	0,000	0,000	0,000	1 220,02	0,00	0,00	0,00	CS ÚRS 2019 02
67	M	59224162	skruž kanalizační s ocelovými stupadly 100 x 100 x 12 cm	kus	1,000	0,000	-1,000	2 692,05	2 692,05	0,00	-2 692,05	CS ÚRS 2019 02
68	K	899104112	Osazení poklopů litinových a ocelových včetně rámů pro třídu zatížení D400, E600	kus	1,000	3,000	2,000	1 037,69	1 037,69	3 113,07	2 075,38	CS ÚRS 2019 02
	VV-RDS		"poklopy vstupního potrubí RN" 3 "poznámka: dodávka poklopu v ceně položky"			3,000						
69	M	55241020	poklop šachtový třída D 400, čtvercový rám 850, vstup 600 mm, bez ventilace	kus	0,000	0,000	0,000	5 231,43	0,00	0,00	0,00	CS ÚRS 2019 02
70	M	55241001	poklop šachtový DN 600 třída D 400, kruhový s ventilací	kus	1,000	0,000	-1,000	5 988,94	5 988,94	0,00	-5 988,94	
71	K	899722114	Krytí potrubí z plastů výstražnou fólií z PVC šířky 40 cm	m	2,000	12,050	10,050	20,31	40,62	244,74	204,12	CS ÚRS 2019 02
	VV-RDS		"potrubí nad betonovením" 7,95+4,1			12,050						
72	K	899800102	Odpojení stávajících stok a přípojek, zalití ruřené desky	soub	0,000	0,000	0,000	22 238,00	0,00	0,00	0,00	
	D	997	Přesun sutě						0,00	1 863,87	1 863,87	
73	K	997013501X	Odvoz suti a vybouraných hmot na skládku se složením	t	0,000	0,731	0,731	770,88	0,00	563,50	563,50	
	VV-RDS		"odpad z lávkového vrtání" 0,1 [SKO 230]=0,382			0,731						
74	K	997013831	Poplatek za uložení stavebního odpadu na skládce (skládkovné) směsného stavebního a demoličního zařděného do Katalogu odpadů pod kódem 170 904	t	0,000	0,731	0,731	1 778,89	0,00	1 300,37	1 300,37	CS ÚRS 2019 02
	D	998	Přesun hmot						29 524,46	242 789,26	213 274,81	
75	K	998275101	Přesun hmot pro trubní vedení hloubené z trub kameninových pro kanalizace v otevřeném výkopu dopravní vzdálenost do 15 m	t	25,534	209,883	184,449	630,03	16 087,18	132 295,85	116 208,47	CS ÚRS 2019 02
76	K	998275124	Přesun hmot pro trubní vedení hloubené z trub kameninových Příplatek k ceném za zvětšený přesun přes vymezenou nejvyšší dopravní vzdálenost do 500 m	t	25,534	209,883	184,449	526,25	13 437,27	110 503,81	97 066,34	CS ÚRS 2019 02
	D	OST	Ostatní						66 489,81	66 489,81	0,00	
77	K	013254000R	Dopracování dokumentace pro provádění stavby (vypracování realizační dokumentace) v rozsahu dle ZD - tištěná a digitální forma	kpl	0,500	0,500	0,000	132 979,61	66 489,81	66 489,81	0,00	
	D	N	NOVÉ POLOŽKY						0,00	8 500 334,56	8 500 334,56	
78	K	131251205	Hloubení zapažených jam a zářezů strojně s urovnáním dna do předepsaného profilu a spádu v hornině třídy těžitelnosti I skupiny 3 přes 500 do 1 000 m3	m3	0,000	383,633	383,633	273,00	0,00	104 731,84	104 731,84	CS ÚRS 2021 01
	P		1. V cenách jsou započteny i náklady na případné nutné přemístění výkopku ve výkopišti a na přihození výkopku na přilehlém terénu na vzdálenost do 3 m od okraje jámy nebo naložení na dopravní prostředek. 2. Hloubení zapažených jam hloubky přes 16 m se oceňuje individuálně. 3. Výpočet objemu výkopávky v pažených prostorách se stanovuje dle přílohy č. 3 tohoto katalogu.									
	VV-RI	Hl_paz_jam_RN	"hloubení pažené jámy pro RN" 21,65*12,6*0,45			369,063						
	VV-RDS		předpokládaný rozsah tříd těžitelnosti horniny: 3-10%, 4-60%			383,633						
79	K	131351205	Hloubení zapažených jam a zářezů strojně s urovnáním dna do předepsaného profilu a spádu v hornině třídy těžitelnosti II skupiny 4 přes 500 do 1 000 m3	m3	0,000	575,450	575,450	378,00	0,00	218 369,07	218 369,07	CS ÚRS 2021 01
	P		1. V cenách jsou započteny i náklady na případné nutné přemístění výkopku ve výkopišti a na přihození výkopku na přilehlém terénu na vzdálenost do 3 m od okraje jámy nebo naložení na dopravní prostředek. 2. Hloubení zapažených jam hloubky přes 16 m se oceňuje individuálně. 3. Výpočet objemu výkopávky v pažených prostorách se stanovuje dle přílohy č. 3 tohoto katalogu.									
	VV-RDS		předpokládaný rozsah tříd těžitelnosti horniny: 3-40%, 4-60%			575,450						
80	K	273313611	Základy z betonu prostého desky z betonu kamenem neprokládaného tř. C 16/20	m3	0,000	27,850	27,850	3 529,08	0,00	98 284,88	98 284,88	VST - SO 01/3
	P		Popis nové položky viz VST - SO 01/3.									
	VV-RDS		"podkladní beton tl. 100 mm" 278,5*0,1			27,850						
81	K	273322611	Základy z betonu železového (bez výztuže) desky z betonu se zvýšenými nároky na prostředí tř. C 30/37	m3	0,000	53,750	53,750	3 422,82	0,00	183 976,58	183 976,58	OUT - SO 02/3
	P		Popis nové položky viz OUT - SO 02/3.									
	VV-RI	ŽB_deska	"železobetonová deska pod kruhové retenční nádrže: beton C30/37 XC2, XF4, XA1" 0,25*215,0			53,750						
82	K	273351121	Bednění základů desek zřízení	m2	0,000	15,525	15,525	899,87	0,00	13 970,48	13 970,48	VST - SO 01/3
	P		Popis nové položky viz VST - SO 01/3.									
	VV-RDS		0,25*2*(18,85+11,2)			15,525						
83	K	273351122	Bednění základů desek odstranění	m2	0,000	15,525	15,525	161,54	0,00	2 507,91	2 507,91	VST - SO 01/3
	P		Popis nové položky viz VST - SO 01/3									
	VV-RDS		0,25*2*(18,85+11,2)			15,525						

PČ	Typ	Kód	Popis	MJ	Množství	Množství RDS	Rozdíl množství RDS - nabídka	J.cena [CZK]	Cena celkem [CZK]	Cena celkem RDS [CZK]	Cena celkem rozdíl RDS- nabídka [CZK]	Cenová soustava
84	K	273361821	Výztuž základů desek z betonářské oceli 10 505 (R) nebo BSt 500	t	0,000	2,481	2,481	37 961,30	0,00	94 181,99	94 181,99	VST - SO 01/3
	P		Popis nové položky viz VST - SO 01/3.									
	VV-RDS		"výkres č. 004 - výztuž podkladní desky" 2,481			2,481						
85	K	273362021	Výztuž základů desek ze svařovaných sítí z drátů typu KARI	t	0,000	4,334	4,334	34 674,12	0,00	150 277,64	150 277,64	VST - SO 05/1
	P		Popis nové položky viz VST - SO 05/1.									
	VV-RDS		"výkres č. 004 - výztuž podkladní desky" 4,334			4,334						
86	K	3824131R1	Montáž kompletní sestavy 3 ks finíl trubních retencí - Retenční nádrže	kpl	0,000	1,000	1,000	1 329 400,00	0,00	1 329 400,00	1 329 400,00	CN + 15%
	P		Položka obsahuje kompletní montáž sestavy včetně všech prvků obsažených v příslušné dodávce (pol. 56201.RN) včetně přesunu hmot.									
87	M	56201.RN	sestava 3 ks finíl trubní retence - Retenční nádrže	kpl	0,000	1,000	1,000	5 172 065,00	0,00	5 172 065,00	5 172 065,00	CN + 15%
	P		Položka obsahuje kompletní dodávku sestavy dle CN pro Retenční nádrže VST SO 17/1. Podrobný výpis a specifikace prvků dle cenové nabídky dodavatele: trouby TZP 300/200 IT, zátlačky pr. 300 vč. otvorů, roury kamenínové DN 500 vč. odboček a kolen atd.									
	VV-RDS		"sestava 3 ks finíl trubní retence" 1 kpl			1,000						
88	K	3824131R2	Montáž kompletní sestavy 3 ks revizních šachet pro Retenční nádrže	kpl	0,000	1,000	1,000	301 875,00	0,00	301 875,00	301 875,00	CN + 15%
	P		Položka obsahuje kompletní montáž sestavy včetně všech prvků obsažených v příslušné dodávce (pol. 56201.NŠ) včetně přesunu hmot.									
89	M	56201.NŠ	sestava 3 ks revizních šachet pro Retenční nádrže	kpl	0,000	1,000	1,000	444 278,44	0,00	444 278,44	444 278,44	CN + 15%
	P		Položka obsahuje kompletní dodávku sestavy dle CN pro Retenční nádrže VST SO 17/1. Podrobný výpis a specifikace prvků dle cenové nabídky dodavatele: trouby TZDP 100/180 IT, sna šachtová betonová, skruže betonové, přechodové desky, přechodové kroužky, poklopy atd.									
	VV-RDS		"sestava 3 ks šachet" 1 kpl			1,000						
90	K	3824131R3	Montáž kompletní sestavy 2 ks kalníkových šachet pro Retenční nádrže	kpl	0,000	1,000	1,000	33 350,00	0,00	33 350,00	33 350,00	CN + 15%
	P		Položka obsahuje kompletní montáž sestavy včetně všech prvků obsažených v příslušné dodávce (pol. 56201.KŠ) včetně přesunu hmot.									
91	M	56201.KŠ	sestava 2 ks kalníkových šachet pro Retenční nádrže	kpl	0,000	1,000	1,000	291 324,57	0,00	291 324,57	291 324,57	CN + 15%
	P		Položka obsahuje kompletní dodávku sestavy dle CN pro Retenční nádrže VST SO 17/1. Podrobný výpis a specifikace prvků dle cenové nabídky dodavatele: trouby TZDP 100/180 IT, sna šachtová betonová, skruže betonové, přechodové a zákrytové desky, poklopy atd.									
	VV-RDS		"sestava 2 ks šachet" 1 kpl			1,000						
92	K	72117300R	Potrubí PVC KG DN300, dodávka a montáž včetně tvarovek (kolen, odboček) a uchycení	m	0,000	5,070	5,070	1 448,38	0,00	7 343,29	7 343,29	ODT - SO 10-01
	P		Popis nové položky viz ODT SO 10-01									
	VV-RDS		"větrací potrubí RN" 3*(1,44+0,25)			5,070						
93	K	831392121	Montáž potrubí z trub kameninových hrdlových s integrovaným těsněním v otevřeném výkopu ve sklonu do 20 % DN 400	m	0,000	4,100	4,100	632,00	0,00	2 591,20	2 591,20	CS ÚRS 2021 01
	P		1. V cenách montáže potrubí z trub kameninových hrdlových s integrovaným těsněním 831 . . -2121 jsou těsnicí kroužky součástí dodávky kameninových trub. Tyto trouby se oceňují ve specifikaci, ztráta lze dohodnout ve výši 1,5 %. 2. Ceny 831 . . -2193 jsou určeny pro každé jednotlivé napojení dvou dílků trub o zhruba stejném průměru, kdy maximální rozdíl průměrů je 12 mm. Platí také pro spoj dvou různých materiálů 3. Ceny 28-3195 a 38-3195 jsou určeny pro každé jednotlivé připojení vnitřní kanalizace na kanalizační přípojku.									
	VV-RDS		"propoje NŠ0-1 a RN" 2*(0,2+1,6+0,25)			4,100						
94	M	59710706	trouba kameninové glazované DN 400 dl 2,50m spojovací systém C Třída 200	m	0,000	4,162	4,162	3 440,00	0,00	14 317,28	14 317,28	CS ÚRS 2021 01
	VV-RDS		"1,015 "přepočtené koeficientem množství			4,162						
95	K	894411311	Osazení betonových nebo železobetonových dílců pro šachty skruží rovných	kus	0,000	6,000	6,000	918,00	0,00	5 508,00	5 508,00	CS ÚRS 2021 01
	P		1. V cenách nejsou započtány náklady na dodání betonových nebo železobetonových dílců a těsnění; dodání těchto se oceňuje ve specifikaci.									
	VV		"komíny větracího potrubí" 3*2			6,000						
96	M	59223858	skruž pro uliční vpusť horní betonová 450x570x50mm	kus	0,000	6,000	6,000	706,00	0,00	4 236,00	4 236,00	CS ÚRS 2021 01
97	M	KSI.KDB01	Kanalizační Poklop Standard - betonolitinový, rám betonolitinový 160mm, D 400 s odvětráním	kus	0,000	3,000	3,000	4 666,13	0,00	13 998,39	13 998,39	CS ÚRS 2021 01
	VV-RDS		"dodávka poklopů k pol. 899104112 - pro odvětrací komíny"			3,000						
98	K	977151126	Jádrové vrty diamantovými korunkami do stavebních materiálů (železobetonu, betonu, cihel, obkladů, dlažeb, kamene) průměru přes 200 do 225 mm	m	0,000	0,750	0,750	5 820,00	0,00	4 365,00	4 365,00	CS ÚRS 2021 01
	P		1. V cenách jsou započtány i náklady na rozmístění, ukotvení vrtacího stroje, vrtání, opotřebení diamantových vrtacích korunek a spotřebu vody. 2. V cenách -1211 až -1233 pro dovrchní vrty jsou započtány i náklady na odsátí výplachové vody z vrtu.									
	VV		"pro potrubí DN 200"			0,750						
99	K	977151129	Jádrové vrty diamantovými korunkami do stavebních materiálů (železobetonu, betonu, cihel, obkladů, dlažeb, kamene) průměru přes 300 do 350 mm	m	0,000	0,600	0,600	8 790,00	0,00	5 274,00	5 274,00	CS ÚRS 2021 01
	P		1. V cenách jsou započtány i náklady na rozmístění, ukotvení vrtacího stroje, vrtání, opotřebení diamantových vrtacích korunek a spotřebu vody. 2. V cenách -1211 až -1233 pro dovrchní vrty jsou započtány i náklady na odsátí výplachové vody z vrtu.									
	VV-RDS		"pro potrubí DN 300"			0,600						
100	K	977151132	Jádrové vrty diamantovými korunkami do stavebních materiálů (železobetonu, betonu, cihel, obkladů, dlažeb, kamene) průměru přes 400 do 450 mm	m	0,000	0,600	0,600	10 200,00	0,00	6 120,00	6 120,00	CS ÚRS 2021 01
	P		1. V cenách jsou započtány i náklady na rozmístění, ukotvení vrtacího stroje, vrtání, opotřebení diamantových vrtacích korunek a spotřebu vody. 2. V cenách -1211 až -1233 pro dovrchní vrty jsou započtány i náklady na odsátí výplachové vody z vrtu.									
	VV		"pro potrubí DN 400"			0,600						

PŘÍLOHA Č. 3

Nabídka a kalkulace nových položek ZL

Nabídka – montáž sestavy Retenční nádrže

Stavba: Vozovna Plzeň – Slovany, SO VST 17/1 RETENCE

Montáž sestavy Retenční nádrže	**Celkem**	**1 447 500,00 Kč**
01 - TRUBNÍ RETENCE - 3 LINIE	**1 kpl**	**1 156 000,00 Kč**

Jeřáb
Zdvihací technika
Vázací a kotevní prostředky
Montážní práce
Dosazení prefabrikátu na danou pozici
Srážecí zařízení
Kluzné prostředky

02 - REVIZNÍ ŠACHTY - 3 SESTAVY	**1 kpl**	**262 500,00 Kč**

Jeřáb
Zdvihací technika
Vázací a kotevní prostředky
Montážní práce
Dosazení prefabrikátu na danou pozici
Kluzné prostředky

04 - KALNÍKOVÉ ŠACHTY - 2 SESTAVY	**1 kpl**	**29 000,00 Kč**

Jeřáb
Zdvihací technika
Vázací a kotevní prostředky
Montážní práce
Dosazení prefabrikátu na danou pozici
Kluzné prostředky

V Plzni dne 4. 6. 2021

[redacted]

STAVMONTA spol. s r.o.

INŽENÝRSKÉ A VODOHOSPODÁŘSKÉ STAVBY

DRŽITEL CERTIFIKÁTŮ

Nabídka - sestava Retenční nádrže

Stavba: Vozovna Plzeň – Slovany, SO VST 17/1 RETENCE

Sestava Retenční nádrže **Celkem** **5 137 099,64 Kč**

01 - TRUBNÍ RETENCE - 3 LINIE **1 kpl** **4 497 447,83 Kč**

B&BC Trouba TZP 300/200 IT
B&BC Trouba TZP 300/200 IT , otv 30
> *včetně otvoru DN300*
B&BC Trouba TZP 300/200 IT , otv 20
> *včetně otvoru DN200*
B&BC Trouba TZP 300/200 IT. otv 40
> *včetně otvoru DN400*
B&BC Záslepka pro špic 300/20 IT, otv 50
> *včetně otvorů DN500*
B&BC Záslepka pro polodrážku 300/34,5 IT, otv 100
> *včetně otvoru DN1000*
Zámek Spannschloss M20 - set
TYČ ZÁVIT. M20
Přepravné - přefakturace - PF/VF
Doprava B+BC, bez skládání
ROURA KAM 500/ 2,5m C 160 Spoj C - Polyuretan/hrdlo K
Klasický výrobek
DT je cca 2 týdny
Tento typ materiálu nelze vracet.
P - Kroužek kamenina DN 500 C 160, vnější průměr 600-610 mm, šířka 31 mm FN 80

Odbočka kam 500/500 90° C 160 - Spoj C/F-Polyuretan/Pryž
hmotnost 320 kg
Atypický výrobek na zakázku: DT je cca 5 prac.týdnů
Tento typ materiálu nelze vracet
Koleno KAM 500/90° C 160 - Spoj C - Polyuretan/hrdlo K
hmotnost 153 kg
Atypický výrobek na zakázku: DT je cca 5 prac.týdnů
Tento typ materiálu nelze vracet.

02 - REVIZNÍ ŠACHTY - 3 SESTAVY **1 kpl** **386 329,08 Kč**

B&BC Trouba TZDP 100/180 IT
> *1200 mm – propojovací*
DNO šachtové betonové
> *B&BC Dno Excelent : 150/140 1000 Beton 200 Kamenina PUR 200*
Kamenina PUR včetně vstupů, bez hradítkové stěny
(NŠ1, NŠ2, NŠ3; v ceně nejsou zahrnuta šoupata)
Skruž beton TBS-Q.1 1500/1000/150 PS
Skruž beton TBS-Q.1 1500/1000/150 PS
> *včetně vstupů (2x-3x DN200)*

[redacted]

Deska přechodová beton TZK-Q.1 1500-1000/250
Skruž beton TBS-Q.1 1000/250/120 PS
Konus beton TBR-Q.1 1000x625/600/120 SPK
Těsnění pro betonové šachty DN 1500 elastomerové
Těsnění pro betonové šachty DN 1000 elastomerové 18mm
Poklop D400 KDB02 DN 600 BG/BG bez odvětrání, tlumící vložka

04 - KALNÍKOVÉ ŠACHTY - 2 SESTAVY **1 kpl** **253 325,72 Kč**

DNO šachtové betonové
> *B&BC Dno Excelent : 120/120 400 Kamenina PUR 300 Kamenina PUR 300 Kamenina PUR včetně vstupů*
(KŠ0, spádované dno, obklad čedičem)
DNO šachtové betonové
> *B&BC Dno Excelent : 120/120 400 Kamenina PUR 300 Kamenina PUR 300 Kamenina PUR 300 Kamenina PUR včetně vstupů*
(KŠ1, spádované dno, obklad čedičem)
Deska přechodová beton TZK-Q.1 1200-1000/250
Skruž beton TBS-Q.1 1000/500/120 PS
Skruž beton TBS-Q.1 1000/250/120 PS
Deska zákrytová beton TZK-Q.1 1000x625/200/120 D400
Těsnění pro betonové šachty DN 1200 elastomerové
Těsnění pro betonové šachty DN 1000 elastomerové 20 mm
Poklop D400 KDB02 DN 600 BG/BG bez odvětrání, tlumící vložka
Mazivo BETON kbelík 5 kg
Balné - přefakturace - PF/VF
Přepravné - přefakturace - PF/VF
Doprava B+BC, bez skládání

V Plzni dne 7. 5. 2021

[redacted]

[redacted]

CENOTVORBA POLOŽEK ZMĚNOVÉHO LISTU

Přiložená cenová nabídka je na základě dohody s objednatelem navýšena **o + 15 %**. Uvedené procento zahrnuje kompenzaci nákladů spojených s dodávkou nebo realizací v cenové nabídce uvedených položek, jako je inženýring, doprava, manipulace, údržba, doplňování LTO nebo plynu, přesun hmot, správní režie a zisk.

PŘÍLOHA Č. 4

Vyjádření AD ke ZL

METROPROJEKT

Vyjádření projektanta ke změnám v objektu SO VST 17/1.2 Kanalizace areálová / Retenční nádrže

Za AD souhlasíme s níže uvedenou optimalizací provedení retenční nádrže.

Na základě požadavku objednatele byla prověřená optimalizace. Při zpracování realizační dokumentace došlo ke změně způsobu výpočtu, která vedla k optimalizaci objemu retenčních nádrží ve smyslu zvětšení jejich objemu.

Zároveň dojde kvůli optimalizaci poměru zadržovací schopnosti souvrství skladby zelené střechy k akumulaci většího objemu dešťových vod v nádrži.

Změna výpočtu a optimalizace z pohledu normy umožní:

- Zvětšení zásobního objemu pro možnost využití zadržené dešťové vody na mytí tramvajových vozidel a zálivku.
- Zmenšení spotřeby pitné vody k výše uvedenému účelu.
- Navýšení celkového objemu nádrží o retenční objem, které povede k menšímu zatížení městské čistírny odpadních vod (ČOV) v čase.

15.9.2021

[redacted]