019757

SMLOUVA O DÍLO Č. 053661

níže uvedeného dne, měsíce a roku uzavřely:

Objednatel:	**ČEPRO a.s.**
se sídlem:	Praha 7, Dělnická 213/12, PSČ 170 00, Holešovice
zapsaná	v obchodním rejstříku vedeném Městským soudem v Praze oddíl B, vl. 2341
IČO:	60193531
DIČ:	CZ60193531
bankovní spojení:	Komerční banka, a.s.
číslo účtu:	11902931/0100
zastoupena:	Ing. Helena Hostková, místopředsedkyně představenstva Ing. František Todt, člen představenstva

(dále jen „***objednatel***")

a

Zhotovitel:	**ČEZ ESCO, a.s.**
Se sídlem:	Duhová 1444/2, Michle, 140 00 Praha 4
Zapsaná:	v obchodním rejstříku vedeném Městským soudem v Praze, oddíl B, vl. 20240
IČO:	03592880
DIČ:	CZ03592880
bankovní spojení:	Komerční banka, a.s.
číslo účtu:	107-4645430217/0100
zastoupená:	Ing. Lukáš Roubíček, Dr., místopředseda představenstva Pavel Kubička, MBA, člen představenstva

(dále jen „***zhotovitel***")

v souladu s § 2586 a násl. zákona č. 89/2012 Sb., občanským zákoníkem, v platném znění, smlouvu tohoto znění:

1. Základní ustanovení

1.1 Zhotovitel se zavazuje provést na svůj náklad a nebezpečí pro objednatele Dílo blíže specifikované v této smlouvě a objednatel se zavazuje řádně zhotovené Dílo převzít a zaplatit za ně zhotoviteli cenu sjednanou v této smlouvě.

1.2 Zhotovitel se zavazuje při realizaci díla dodržovat platné právní předpisy, jakož i všechny technické a bezpečnostní normy.

1.3 Práce na Díle mohou být částečně prováděny v prostředí s vysokým požárním nebezpečím (Zóny s nebezpečím výbuchu 1, 2), čemuž musí odpovídat strojní a jiné vybavení Zhotovitele, metody používání osobních ochranných pracovních prostředků, zvláštní režim prací atd. V případě, že Zhotovitel nezajistí veškerá opatření k zajištění bezpečnosti a ochrany při práci v souladu s legislativou, nebudou osoby na straně Zhotovitele či technika Zhotovitele vpuštěny/a do dotčených prostor Objednatele či na staveniště a touto skutečností způsobené zpoždění bude považováno za překážku na straně Zhotovitele, za něž nese Zhotovitel odpovědnost.

1.4 Zhotovitel prohlašuje, že pro práce na Díle prováděné Zhotovitelem na základě této Smlouvy užije pouze osoby, jež budou předem ze strany Objednatele schváleny. Zhotovitel se zavazuje nejpozději před zahájením vlastních prací na díle předat Objednateli jmenný seznam zaměstnanců a osob na straně Zhotovitele podílejících se na díle (dále také jen "Seznam osob") a rovněž seznam techniky a vozidel (dále také jen "Seznam techniky"), jež bude Zhotovitel užívat a pro něž Objednatel zajistí povolení pro vstup a vjezd na staveniště a do areálu skladu pohonných hmot Objednatele. V Seznamu

[redacted]

osob bude uvedeno kromě jména, příjmení a bydliště osoby rovněž číslo občanského průkazu či jiného dokladu sloužícího k prokázání totožnosti dotčené osoby. V Seznamu techniky bude uvedeno tovární označení včetně typu techniky, registrační značka, je-li přidělena, výrobní číslo (není-li přidělena registrační značka); rok výroby, je-li znám.

1.5 Seznam osob Zhotovitele, jakož i Seznam techniky předaný Zhotovitelem Objednateli se uplatní též pro vstup těchto osob, potažmo techniky a vozidel Zhotovitele na místa plnění. Bez sdělení identifikačních údajů osob provádějících práce na Díle na straně Zhotovitele nebudou takové osoby k realizaci prací na díle v místě plnění vpuštěny, a tuto skutečnost nelze považovat za neposkytnutí součinnosti ze strany Objednatele a Zhotovitel nemá právo uplatňovat žádné sankce vůči Objednateli.

1.6 Objednatel je rovněž oprávněn kontrolovat osoby - provádět kontrolu osob, které se pohybují po staveništi. V případě, že osoby na straně Zhotovitele nacházející se na staveništi nebudou osoby schválené Objednatelem a uvedené v Seznamu osob, jež Zhotovitel je povinen předat Objednateli nejpozději před zahájením prací na Díle, je Objednatel oprávněn vykázat tyto osoby ze staveniště a po Zhotoviteli požadovat sjednané smluvní pokuty. Zhotovitel v takovém případě nemá právo uplatňovat jakékoli sankce vůči Objednateli.

1.7 Objednatel se zavazuje proškolit Zhotovitele z vnitřních předpisů Objednatele vztahující se k provádění Díla Zhotovitelem v konkrétních místech plnění a ve vztahu k chování osob v areálech provozu Objednatele a v ochranném pásmu trasy produktovodů. Objednatel seznámí Zhotovitele se specifickými předpisy v oblasti ochrany a bezpečnosti zdraví při práci, s vnitřními předpisy Objednatele a dalšími požadavky a omezujícímu podmínkami platnými pro pohyb osob v areálech skladů pohonných hmot Objednatele a v ochranném pásmu produktovodu.

1.8 Zhotovitel je povinen zajistit seznámení osob na straně Zhotovitele s vnitřními předpisy Objednatele.

1.9 Za dodržování a plnění povinností v oblasti bezpečnosti a ochrany zdraví při práci (dále také jen "BOZP") při provádění Díla dle této Smlouvy je za Objednatele pověřen zaměstnanec Objednatele jmenovaný Objednatelem a uvedený v protokolu o předání staveniště Zhotoviteli. Smluvní strany se dohodly, že bude plnit úlohu koordinace provádění opatření k zajištění BOZP zaměstnanců Objednatele a Zhotovitele a postupů k jejich splnění.

1.10 Tato smlouva je uzavírána na základě výsledku výběru dodavatele ve výběrovém řízení č. 178/21/OCN v rámci projektu „Pořízení fotovoltaického systému pro společnost ČEPRO, a.s. – Smyslov", registrační číslo projektu je CZ.01.3.10/0.0/0.0/19_316/0020546 Veřejná zakázka (dílo) je spolufinancováno ze zdrojů Evropského fondu pro regionální rozvoj prostřednictvím Operačního programu Podnikání a inovace pro konkurenceschopnost 2014 – 2020 (dále jen „OP PIK"), v rámci výzvy Úspory energie – aktivita: Fotovoltaické systémy s/bez akumulace pro vlastní spotřebu, PO 3 – Účinné nakládání energií, rozvoj energetické infrastruktury a obnovitelných zdrojů energie, podpora zavádění nových technologií v oblasti nakládání energií a druhotných surovin.

1.11 Zhotovitel tímto prohlašuje, že:

- se před podpisem této smlouvy řádně seznámil se stavem místa plnění a jeho okolí, jakož i se všemi podklady podstatnými pro předmět této smlouvy a tyto podklady, stejně jako zadání díla, jsou úplné, srozumitelné a dostatečné pro realizaci díla dle této smlouvy,
- není předlužen a není mu známo, že by vůči němu bylo zahájeno insolvenční či exekuční řízení či výkon rozhodnutí,
- disponuje odbornými a technickými znalostmi potřebnými k provedení díla, jakožto i potřebným počtem kvalifikovaných osob,
- mu nejsou známy žádné skutečnosti, které by mu bránily v realizaci závazků dle této smlouvy.

2. Předmět díla

2.1 Dílem se pro účely této smlouvy rozumí „Pořízení fotovoltaického systému pro společnost ČEPRO, a.s. - Smyslov" (dále a výše jen „**Dílo**"). Předmětem díla je vypracování realizační projektové dokumentace, dodávka a instalace fotovoltaické elektrárny na střechách stávajících budov objednatele. Realizační projektová dokumentace výstavby FVE bude vycházet z podkladu, kterým je projektová dokumentace pro výběr zhotovitele, která tvoří nedílnou součást této smlouvy (**Příloha č.1**), a byla objednateli poskytnuta před podpisem této smlouvy v rámci výběrového řízení dle Pravidel pro výběr dodavatelů v OPPIK. Zhotovením díla se rozumí úplné, funkční a bezvadné provedení všech služeb, dodávek, prací, konstrukcí a dodávek a instalace technologií a strojních zařízení, jejichž

[redacted]

provedení je pro řádné dokončení díla nezbytné. Zhotovením díla se dále rozumí bezvadné a úplné předání všech dalších služeb, dokumentací, zkoušek, protokolů, certifikací a podobně, které jsou v základním rozsahu popsány v rámci článku 2.4 této smlouvy o dílo.

2.2 Účelem díla je instalace fotovoltaické elektrárny na střechách stávajících budov objednatele o celkovém výkonu FVE 280 kWp a vybudování komplexního řídicího systému včetně všech dalších technologických zařízení potřebných pro správnou funkci systému. Celkem zhotovitel instaluje 700 ks krystalických modulů/ panelů na bázi křemíku o jmenovitém výkonu FV modulu 400 Wp.

2.3 Smluvní strany se dohodly, že dílo musí kromě vlastností vyplývající z Přílohy č. 1 splňovat současně:

a) Parametry uvedené v nabídce zhotovitele, která tvoří **Přílohu č. 2**. V případě rozporu mezi Přílohou č. 1 a č. 2 má přednost Příloha č. 1.

b) Dílo musí splňovat všechny relevantní technické, hygienické, bezpečnostní normy, požadavky na životní prostředí a další zákonné požadavky platné v České republice. Zadavatel zajistí podklady pro závěrečnou kontrolní prohlídku a garantuje veškeré požadavky na zákonná měření a bezpečnost pro obsluhu.

2.4 Předmětem dodávky dle této smlouvy a součástí závazků zhotovitele je dále:

a) Realizační dokumentace stavby bude vyhotovena v rozsahu, aby bylo možné dílo zrealizovat a zprovoznit.

b) Dokumentace skutečného provedení stavby (DSPS), včetně všech schémat a zejména jednopólového schéma zapojení. DSPS bude vyhotovena dle vyhlášky č. 405/2017 Sb., v aktuálním znění.

c) Zajištění veškeré dopravy všech komponent, pracovníků, nářadí a nástrojů potřebných k realizaci díla.

d) Úhrada veškerých daní, cel či poplatků spojených s realizací díla či jeho dodáním.

e) Balení a pojištění všech komponent, které jsou součástí díla.

f) Zařízení staveniště, vybavení staveniště, zabezpečení staveniště, doprava na staveništi a zrušení staveniště.

g) Ekologická likvidace vzniklého odpadu.

h) Instalace a uvedení díla do trvalého provozu.

i) Veškeré manuály a příručky vztahující se k dílu či jeho částem, zejména ve formě plnohodnotného českého návodu k obsluze, údržbě a zajištění servisu.

j) Návrh servisní smlouvy s uvedením rozsahu a termínu potřebného záručního a pozáručního servisu, včetně uvedení průkazně stanovených cen za jednotlivé úkony.

k) Plán kontrolních prohlídek, plán kontrol a všech dílčích zkoušek, včetně plánu na komplexní vyzkoušení díla. V souladu s plánem kontrol a zkoušek proběhnou dílčí zkoušky jednotlivých zařízení díla s jeho komplexním vyzkoušením v rozsahu celé nově instalované technologie a dotčených zařízení objednatele tak, aby v rámci tohoto procesu byly ověřeny všechny připomínky provozovatele, dotčených orgánů státní správy a třetích stran.

l) Veškerá dokumentace k Dílu a to zejména podklady pro závěrečnou kontrolní prohlídku díla, technické listy a prohlášení o shodě v českém jazyce, revize elektro, včetně zpracování autorizovaných revizních zpráv, protokoly o provedených zkouškách, čestné prohlášení a doklady o likvidaci odpadů z montáže, prohlášení o souladu s ověřenou projektovou dokumentací pro stavební povolení, včetně vyznačení provedených změn, stavební deník, závěrečný předávací protokol a dále doklad o montáži, kontrole a funkční zkoušce požárně bezpečnostního zařízení.

m) Veškeré posudky a další dokumenty pro budoucí legalizaci díla, jakými jsou aktualizované požárně bezpečnostní řešení stavby dle skutečnosti, protokol o určení vnějších vlivů, provozní a jiné řády.

n) Veškeré náklady na dozory ze strany Zhotovitele, a to zejména v rozsahu potřebných autorizací, certifikací, živnostenských oprávnění, koordinace BOZP a podobně.

o) Prokázání plné funkčnosti díla v rámci ověřovacího provozu po dobu 30 kalendářních dnů po předání a převzetí díla.

p) Zaškolení obsluhy, včetně poučení o bezpečnosti práce.

q) Dodání veškerého softwarového vybavení (včetně poskytnutí licenčních práv), je-li ho třeba k řádnému užívání či provozování díla. Součástí ceny jsou i aktualizace softwarového vybavení. V rámci předání softwarového vybavení budou předány i nezbytné kódy a hesla pro řádnou funkci.

r) Dodání Místního provozně bezpečnostního předpisu pro FVE, který bude obsahovat zejména základní popis zařízení, povinnosti pro zaměstnance objednatele a z toho vyplývající úkony, údržba, lhůty servisu (plán údržby), jak postupovat pro zajištění zařízení při odstávce/servisu, tedy jak manipulovat se zařízením (co vypnout, zkratovat, atd.) a bezpečně předat, jak postupovat při nouzovém odstavení FVE, požáru, zkratu, atd.

s) Případně jiné dokumentace, certifikace, protokoly, zkoušky, posudky a jiné služby, které jsou nezbytné k řádnému provedení díla v rámci požadavků právních předpisů České republiky a Evropské unie.

t) Veškeré další ostatní a vedlejší náklady, které jsou nezbytné k řádnému provedení díla v rámci požadavků právních předpisů České republiky a Evropské unie.

2.5 Zhotovitel prohlašuje, že provedl odbornou kontrolu zadání, toto je pro něho srozumitelné a že od objednatele obdržel veškeré informace a podklady potřebné k řádné realizaci díla. V případě, že zhotovitel po podpisu této smlouvy zjistí případné vady zadání pro provedení díla, je povinen objednatele bezodkladně upozornit na všechny takto zjištěné vady, neúplnosti či nevhodnost řešení s tím, že ze strany zhotovitele již nebude možné uplatnit v této souvislosti navýšení ceny díla z důvodů korekce zjištěných vad, jestliže nesplnil tuto oznamovací povinnost bez zbytečného odkladu poté, co vady, neúplnosti či nevhodnosti zjistil nebo mohl zjistit.

2.6 Zhotovitel dále prohlašuje, že disponuje odbornými a technickými znalostmi potřebnými k provedení díla v dohodnuté lhůtě, jakožto i potřebným prostředky a počty kvalifikovaných osob. Zhotoviteli nejsou známy žádné překážky, které by mu v realizaci díla mohly zabránit.

3. Doba a místo plnění

3.1 Zhotovitel se zavazuje dílo provést nejpozději v termínech podle následujícího závazného harmonogramu s těmito milníky:

3.1.1 Předání Realizační dokumentace stavby nejpozději do 30 kalendářních dnů od podpisu této smlouvy o dílo.

3.1.2 Vyjádření objednatele k předané Realizační dokumentaci stavby se zasláním souhlasného stanoviska v písemné podobě, a to nejpozději do 15 kalendářních dnů od předání realizační dokumentace stavby zhotovitelem. V rámci souhlasného stanoviska objednatel poskytne Zhotoviteli i všechny místní provozní předpisy, které platí v areálu objednatele, a to zejména předpisy o bezpečnosti práce a ochraně zdraví osob.

3.1.3 Předání Staveniště stavby s podpisem protokolu o předání a převzetí Staveniště s uvedením souhlasu obou smluvních stran s předanou připomínkovanou Realizační dokumentací stavby, a to nejpozději do 10 kalendářních dnů od zaslání souhlasného stanoviska k realizační dokumentaci stavby ze strany objednatele. V rámci předávacího protokolu o předání a převzetí staveniště budou definovány všechny osoby realizačního týmu Zhotovitele, dále všechny osoby realizačního týmu ze strany objednatele s uvedením kompetencí jednotlivých osob a dále s uvedením osob pověřených technickým dozorem investora.

3.1.4 Realizace díla s předáním díla na základě předávacího protokolu s jednoznačným potvrzením, že dílo bylo předáno úplné bez jakýchkoliv vad a nedodělků, a to nejpozději do 60 kalendářních dnů od podpisu protokolu o předání a převzetí Staveniště.

3.2 Smluvní strany se dohodly, že dílo, resp. jeho dílčí etapy, bude realizováno v souladu s harmonogramem tak, aby nedošlo k narušení provozu objednatele. Zhotovitel bere na vědomí, že dokončení a předání díla v dohodnutém termínu bez vad a nedodělků je krajním termínem akceptovatelným pro objednatele.

3.3 Místem provádění díla je ČEPRO, a.s., sklad Smyslov: Smyslov 23, 391 56 Tábor - Měšice (dále též „**Staveniště**").

3.4 Zhotovitel je povinen objednateli kdykoli zajistit přístup k prováděnému dílu za účelem kontroly způsobu provádění díla.

3.5 Smluvní strany se výslovně dohodly, že pokud by zhotovitel nemohl dostát svým povinnostem při realizaci díla ve lhůtách podle harmonogramu nebo ve lhůtě stanovené touto smlouvou pro dokončení díla z důvodů neočekávaných či nepředvídatelných skutečností, které nezavinil a které mu brání ve splnění povinnosti (vyšší moc), zavazuje se o této skutečnosti bez zbytečného odkladu písemně informovat objednatele.

[redacted]

3.6 Zhotovitel není vystaven smluvním pokutám, náhradě škody nebo odstoupení od smlouvy, jestliže jeho zpožděné plnění nebo jiné neplnění závazků podle smlouvy je výsledkem případu vyšší moci. V případě, že nastanou okolnosti vyšší moci, prodlužují se dotčené termíny o dobu jejího trvání.

3.7 Za okolnosti vyšší moci budou považovány například: živelné pohromy, pandemie, nouzový stav, přírodní katastrofy, válka, všeobecná mobilizace, občanská válka nebo generální stávka.

3.8 Za okolnosti vyšší moci se však nepokládají stávky, na které má Smluvní strana vliv, zpoždění dodávek a veškeré překážky, které vznikly až v době, kdy Smluvní strana byla v prodlení s plněním své povinnosti nebo vznikly z jejich hospodářských poměrů.

3.9 Nastane-li situace vyšší moci, pak uvědomí Zhotovitel neprodleně objednatele o takovém stavu a jeho příčině. Ta strana, která se dovolává okolnosti vyšší moci, doloží toto tvrzení potvrzením o výskytu vystaveném příslušnými úřady. Zhotovitel pokračuje v plnění svých závazků podle smlouvy a přijme opatření, kterými minimalizuje dopad vyšší moci na plnění smlouvy.

3.10 Zhotovitel je povinen v okamžiku předání místa plnění (staveniště) toto místo řádně prohlédnout a zjistí-li, že místo plnění má jakékoli vady nebo nedostatky, které brání řádnému provedení díla ve sjednaném termínu, je povinen nejpozději do 2 dnů na tuto skutečnost objednatele písemně upozornit. Neučiní-li tak, má se za to, že staveniště je bez vad a nedostatků a je způsobilé k řádnému provedení díla. Po dokončení díla předá zhotovitel objednateli místo plnění v uklizeném a čistém stavu.

3.11 Zhotovitel prohlašuje, že od objednatele nepožaduje věci, které má za účelem provedení díla dodat.

3.12 Objednatel neposkytuje technickou součinnost s manipulací. Jakákoliv manipulace s dílem bude vždy za osobní účasti a pokynů zástupce zhotovitele. Objednatel předpokládá, že pro manipulaci si bude muset zhotovitel zajistit vlastní manipulační prostředky, které jsou zahrnuty v ceně díla.

3.13 Zhotovitel prohlašuje, že k řádnému provedení díla potřebuje následující součinnost objednatele:

a) Nezbytná elektrická energie pro montáž díla.
b) Vnitřní skladovací prostor do 10 m^2 a nezastřešenou plochu do 100 m^2.
c) Případnou další požadovanou součinnost ze strany objednatele doplní účastník.

4. Cena za dílo a platební podmínky

4.1 Objednatel se zavazuje zaplatit zhotoviteli cenu za dílo ve výši 6.549.115,31 Kč bez DPH (dále jen „**Cena díla**").

4.2 Fakturované plnění je předmětem přenesené daňové povinnosti, DPH odvede objednatel.

4.3 Cena díla v sobě zahrnuje veškeré náklady spojené s realizací díla, včetně návrhu, výroby, dopravy, kompletace, manipulační techniky, montáže, cestovních výdajů, balení, revizí, veškeré osobní ochranné prostředky a pomůcky, zaplacení všech cel, daní, recyklačních poplatků či jiných poplatků, pojištění, náklady na provádění průběžného úklidu, zřízení i vyklizení staveniště, odvoz i likvidace odpadu, provedení všech zkoušek, atestů a kontrol, měření, náklady spojené s dodržováním právních předpisů týkajících se požární ochrany a bezpečnosti a ochrany zdraví při práci (zejména bezpečnosti a ochrany zdraví při práci ve výškách), na výstražné tabulky, na obvyklou obchodní a správní režii zhotovitele apod.). Zhotovitel odpovídá za zahrnutí veškerých nákladů potřebných k řádnému splnění díla do Ceny díla (a to včetně nákladů, které měl zhotovitel na základě svých odborných a technických znalostí a při vynaložení odborné péče vědět a předpokládat).

4.4 Zhotoviteli vzniká nárok na Cenu díla, jakož i nárok Cenu díla fakturovat, okamžikem řádného dokončení a převzetí díla objednatelem. Cena díla je splatná na základě faktury s náležitostmi daňového dokladu, splatnost faktury činí 30 dnů. Přílohou faktury musí být kopie předávacího protokolu.

4.5 Pro vyloučení pochybností se má za to, že úhrada jakékoli části Ceny za dílo zhotoviteli není potvrzením dokončenosti díla či jeho převzetí objednatelem.

4.6 O provedené vícepráce se zvyšuje Cena díla pouze v případě, že objednatel provedení víceprací a jejich cenu písemně předem odsouhlasil. V opačném případě nemá zhotovitel nárok na jakoukoliv cenu za provedené vícepráce. Případné, objednatelem písemně odsouhlasené vícepráce budou objednateli vyúčtovány samostatnou fakturou, a to nejdříve po jejich dokončení a předání objednateli, ne však dříve než v okamžiku, kdy je objednatel povinen uhradit zhotoviteli Cenu díla. Cena díla se snižuje o hodnotu objednatelem odsouhlasených neprovedených prací či nedodaných materiálů.

[redacted]

5. Platební podmínky

5.1 Zhotovitel bere na vědomí, že zadavatel neposkytuje zálohy.

5.2 Zhotoviteli vzniká nárok na Cenu díla, poníženou o sjednanou pozastávku, jakož i nárok Cenu díla fakturovat, okamžikem řádného dokončení a předání Díla objednateli. Případné předávání díla po částech nemá vliv na dohodnutou splatnost Ceny díla. Přílohou faktury musí být kopie předávacího protokolu.

5.3 Smluvní strany se dohodly na pozastávce ve výši 10% z Ceny díla. Zhotoviteli vzniká nárok na pozastávku, jakož i nárok pozastávku fakturovat, okamžikem podpisu protokolu o splnění deklarovaných parametrů díla ze strany objednatele. Prokázání plné funkčnosti díla v rámci ověřovacího provozu bude realizováno po dobu 30 kalendářních dnů po předání a převzetí díla. Současně platí podmínka, že v rámci ověřovacího provozu budou odstraněny veškeré případné vady či nedodělky objednatelem vytknutých v rámci předávacího protokolu. Splnění deklarovaných parametrů díla s potvrzením o odstranění veškerých vad a nedodělků bude uvedeno v protokolu o splnění deklarovaných parametrů díla.

5.4 Na faktuře musí být uveden odkaz, že se platba vztahuje k registračnímu číslu projektu, jinak není možné fakturu uhradit. Na faktuře bude uvedeno číslo objednávky.

5.5 Podkladem pro zaplacení sjednané ceny za předmět plnění objednaný zadavatelem na základě a v souladu se smlouvou je daňový doklad - faktura, kterou vystaví dodavatel. Objednatel bude platit za kompletní, bezvadný předmět plnění specifikovaný ve smlouvě (v souladu s podmínkami dle zadávací dokumentace) a to po předání díla objednateli, které bude stvrzeno podpisem předávacího protokolu oprávněnými osobami obou smluvních stran.

5.6 Objednatel bude hradit platbu za předmět plnění zhotovitele bezhotovostním převodem na účet zhotovitele uvedený v záhlaví smlouvy. Zhotovitel je pro provádění úhrad dle smlouvy povinen určit účet v peněžním ústavu v České republice. V případě, že bude mít zhotovitel zájem změnit číslo účtu během relevantní doby, lze tak učinit pouze na základě dohody stran písemným dodatkem ke smlouvě.

5.7 Faktura - daňový doklad vystavený zhotovitelem dle smlouvy bude mít splatnost 30 dní ode dne prokazatelného doručení faktury (daňového dokladu) objednateli na fakturační adresu objednatele. Faktura bude obsahovat náležitosti daňového a účetního dokladu dle platné legislativy, číslo objednávky, ke které se bude vztahovat, a další náležitosti dle této smlouvy, včetně požadovaných příloh. Součástí faktury musí být též předávací protokol potvrzující skutečnost převzetí díla objednatelem a další přílohy vyplývající ze smlouvy.

5.8 V případě, bude-li faktura (daňový doklad) obsahovat chybné či neúplné údaje či bude jinak vadná či nekompletní nebo nebude obsahovat veškeré údaje vyžadované závaznými právními předpisy České republiky a náležitosti a údaje v souladu se smlouvou nebo v ní budou uvedeny nesprávné údaje, údaje neodpovídající závazným právním předpisům České republiky, je objednatel oprávněn vrátit fakturu (daňový doklad) zhotoviteli zpět bez zaplacení. Zhotovitel je povinen vystavit novou opravenou fakturu (daňový doklad) s novým datem splatnosti a doručit ji objednateli. V tomto případě od učinění výzvy objednatele k předložení bezvadné faktury dle první věty tohoto bodu do doby doručení bezvadné faktury objednateli zhotovitelem na fakturační adresu objednatele nemá zhotovitel nárok na zaplacení fakturované částky, úrok z prodlení ani jakoukoliv jinou sankci a objednatel není v prodlení se zaplacením fakturované částky. Lhůta splatnosti v délce 30 dnů počíná běžet znovu až ode dne doručení bezvadné faktury objednateli na fakturační adresu objednatele.

5.9 Závazek úhrady faktury (daňového dokladu) objednatelem se považuje za splněný dnem odepsání fakturované částky z účtu objednatele ve prospěch účtu zhotovitele uvedeného shodně v záhlaví smlouvy a na faktuře zhotovitelem vystavené.

5.10 Zhotovitel splní svou povinnost vystavit a doručit daňový doklad objednateli:

5.11 V listinné podobě doručením objednateli na objednatelem písemně stanovenou fakturační adresu: ČEPRO, a.s., FÚ, odbor účtárny, Hněvice 62, 411 08 Štětí

5.12 V případě užití elektronické fakturace bude mezi stranami uzavřena samostatná dohoda o elektronické fakturaci

5.13 Objednatel je oprávněn změnit fakturační adresu, tj. adresu stanovenou objednatelem pro doručování faktur/y (daňových dokladů) v listinné podobě i adresu určenou objednatelem pro doručování faktur/y v elektronické verzi, a v případě takové změny bude objednatel zhotovitele písemně informovat o změně v dostatečném předstihu na adresu zhotovitele uvedenou ve smlouvě.

[redacted]

5.14 Objednatel je oprávněn pozastavit úhradu faktur/y zhotoviteli, pokud bude na zhotovitele podán návrh na insolvenční řízení. Objednatel je oprávněn v těchto případech pozastavit výplatu do doby vydání soudního rozhodnutí ve věci probíhajícího insolvenčního řízení. Pozastavení výplaty z důvodu probíhajícího insolvenčního řízení není prodlením objednatele a bude-li insolvenční návrh odmítnut, uhradí objednatel fakturu do 30 dnů ode dne, kdy obdrží od zhotovitele rozhodnutí o odmítnutí insolvenčního návrhu s vyznačením právní moci. V případě, že bude rozhodnuto o způsobu řešení úpadku zhotovitele, bude objednatel postupovat v souladu se zákonem č. 182/2006 Sb., insolvenční zákon, v platném znění.

6. Provádění díla

6.1 Zhotovitel je povinen provést dílo na svůj náklad a na své nebezpečí řádně a včas, odborným způsobem, v kvalitě dohodnuté touto smlouvou bez vad a nedodělků tak, aby bylo způsobilé k trvalému užívání a aby bylo v souladu s příslušnými obecnými právními předpisy, technickými normami vztahujícími se k jakosti a vlastnostem díla, pokyny objednatele a touto smlouvou. Pokud je dílo nebo jeho část realizováno na základě výkresů nebo technických specifikací, musí zcela odpovídat těmto vzorkům, výkresům a technickým specifikacím. Dílo musí být schopno podávat trvale standardní výkon v souladu se sjednanými vlastnostmi a kvalitou a plně vyhovovat sjednanému účelu.

6.2 Zhotovitel se zavazuje, že nepoužije při provádění díla jiné materiály či technologie než vyplývající z technických listů, nabídky zhotovitele a projektové dokumentace. Zhotovitel objednateli zaručuje, že při provádění díla nebude použit žádný materiál, o kterém by v době jeho užití bylo známo, že je škodlivý lidskému zdraví, leda že by použití takového materiálu výslovně vyplývalo ze zadání. Dílo bude realizováno pouze prostřednictvím kvalifikovaných osob.

6.3 Zhotovitel je povinen akceptovat a realizovat všechny včas objednatelem uplatněné pokyny, připomínky a návrhy v případě, že tyto nejsou v rozporu s touto smlouvou s právními předpisy, závaznými technickými normami či stanovisky orgánů státní správy. V případě jakéhokoli rozporu mezi výše uvedenými zdroji postupů, údajů či informací se zhotovitel zavazuje objednatele na tento rozpor písemně upozornit a vyžádat si od objednatele pokyny, jak dále postupovat. Pokynem objednatele se zhotovitel zavazuje řídit.

6.4 Zhotovitel se zavazuje provádět dílo tak, aby po celou dobu realizace díla byly dodrženy požadavky právních předpisů týkající se bezpečnosti a ochrany zdraví při práci. Zhotovitel se zavazuje dodržovat hygienické požadavky stanovené právními předpisy. Zhotovitel si zajistí vlastní dozor nad bezpečností práce. Zhotovitel se zavazuje, že bude nakládat s odpady vzniklými v průběhu realizace díla v souladu s platnými právními předpisy. Zhotovitel se zavazuje provést likvidaci či uložení veškerých odpadů vzniklých při plnění této smlouvy a vyhotovit o tom čestné prohlášení. Zhotovitel je povinen v této souvislosti vést evidenci o všech druzích odpadů vzniklých z jeho činnosti a vést evidenci o způsobu jejich zneškodňování.

6.5 Zhotovitel se zavazuje vést stavební deník (dále **„Deník“**) ode dne převzetí staveniště. Deník bude uložen na staveništi u zhotovitele a musí být po celou dobu realizace díla přístupný objednateli či jeho zástupci. Do Deníku bude oprávněný pracovník zhotovitele provádět denně záznam o všech skutečnostech rozhodných pro plnění této smlouvy, zejména se jedná o údaje o časovém postupu prací a jejich jakosti, splnění sjednaných termínů, dále záznam a zdůvodnění případných odchylek od dokumentace odsouhlasených objednatelem, údaje nutné pro posouzení prací orgány veřejné moci, údaje o vykonaných zkouškách a kontrole provádění díla objednatelem, pravidelné záznamy o počasí a počtech pracovníků zhotovitele či užitých třetích osob (subdodavatelů). Skutečnosti do deníku nezanesené jdou k tíži zhotovitele.

6.6 Objednatel je oprávněn kdykoli kontrolovat způsob provádění díla a zhotovitel je povinen ke kontrole poskytnout potřebnou součinnost. Zjistí-li, že objednatel při provádění díla nedodržuje předepsané technologické postupy, nebo provádí dílo zřejmě nekvalitně, uplatní u zhotovitele požadavek na nápravu. Zhotovitel se zavazuje zjištěné vady v dohodnuté lhůtě na své náklady odstranit. Neodstraní-li zjištěné vady ani v dohodnuté lhůtě, má objednatel právo pozastavit úhradu jakýchkoli plateb, které by jinak měl povinnost na základě této smlouvy poskytovat.

6.7 Zhotovitel je povinen vyzvat objednatele ke kontrole prací, které budou v dalším pracovním postupu zakryty nebo se stanou nepřístupnými, nejméně tři pracovní dny předem. Objednatel je povinen reagovat do tří pracovních dnů od výzvy, jinak se má za to, že objednatel souhlasí se zakrytím konstrukcí. Nevyzve-li zhotovitel objednatele ke kontrole prací, které budou v dalším pracovním postupu zakryty nebo se stanou nepřístupnými, v souladu s předchozím odstavcem, a zakryje-li danou část díla,

je zhotovitel povinen na pokyn objednatele danou část na své náklady odkrýt a po provedení kontroly objednatelem tuto část díla opět uvést na své náklady do původního stavu.

6.8 Zhotovitel je povinen přesně dodržovat dohodnutý harmonogram. Zhotovitel bere na vědomí, že instalace a montáž díla bude prováděna za provozu podniku objednatele a veškeré činnosti, které budou nebo můžou mít vliv na provoz podniku objednatele je potřeba přesně načasovat a zkoordinovat. Případné prodlení nebo načasování dílčích činností v rozporu s harmonogramem může způsobit přerušení či zastavení podniku objednatele či jiné komplikace v provozu podniku objednatele a objednateli v důsledku toho může vzniknout škoda značného rozsahu. Pokud k tomu dojde, jde způsobená škoda k tíži zhotovitele.

6.9 Během provádění díla nesmí dojít, bez předchozí domluvy, k narušení provozu objednatele.

6.10 Zhotovitel v rámci protokolu o předání a převzetí staveniště vyjádří svůj souhlas, že se důkladně seznámil se všemi místními provozní předpisy, které platí v areálu Objednatele, a to zejména s předpisy o bezpečnosti práce a ochraně zdraví osob. Zhotovitel před podpisem předávacího protokolu o předání a převzetí staveniště definuje všechny osoby realizačního týmu včetně koordinátora BOZP.

6.11 Zhotovitel je povinen pravidelně kontrolovat stav a čistotu Staveniště a sousedících objektů, prostor a komunikací a udržovat zde pořádek a čistotu. Případné škody na Staveništi a sousedících objektech, prostorách a komunikacích způsobené při realizaci stavebních prací odstraní zhotovitel na vlastní náklady ihned po vzniku škody. Pokud tak zhotovitel neučiní, má objednatel právo tyto škody odstranit sám či prostřednictvím třetích osob na náklady zhotovitele.

6.12 Vedoucí týmu, který bude provádět montáž díla, musí být odborně způsobilá osoba v elektrotechnice dle vyhlášky č. 50/1978 Sb., o odborné způsobilosti v elektrotechnice, ve znění pozdějších předpisů, a to § 8 – pracovníci pro řízení činnosti prováděné dodavatelským způsobem a pracovníci pro řízení provozu. Zároveň platí podmínka, že musí být při montáži díla přítomna vždy minimálně jedna osoba s kvalifikací pod číslem 26-014-H - elektromontér fotovoltaických systémů.

6.13 Objednatel výslovně požaduje, aby zaměstnanci zhotovitele:

- Během provádění prací používali stanovené OOPP a při práci ve výškách byli jištěni lanem nebo záchytným systémem proti pádu z výšky.
- Při vjezdu do areálu se podrobili testu měření teploty a povinně si vydezinfikovali ruce alkoholovým prostředkem (prevence proti šíření viru COVID-19).
- Používali vlastní toalety, které si zhotovitel zajistí, popř. toalety určené objednatelem.
- Nevstupovali do jiných objektů, s výjimkou Staveniště.
- Dodržovali aktuální pokyny Vlády České republiky proti šíření nemoci COVID-19.
- Každé porušení výše uvedených požadavků bude zaneseno do Deníku a bude řešeno v souladu s registrem bezpečnostních požadavků, který je uveřejněn na internetových stránkách https://www.ceproas.cz/vyberova-rizeni/zverejneni-poptavek. Porušení těchto požadavků BOZP může nahlásit kontaktní osoba objednatele uvedená v článku 15.2,koordinátor BOZP, PO a ŽP objednatele.

6.14 Smluvní pokuty uvedené v čl. 6.13 jsou splatné do 14 dnů od vystavení daňového dokladu.

7. Předání díla

7.1 Dílo je dokončeno v okamžiku závěrečné kontrolní prohlídky, kdy má všechny dohodnuté vlastnosti, je bez vad a nedodělků a zhotovitel předvede jeho způsobilost sloužit dohodnutému účelu. Tato skutečnost bude potvrzena podpisem protokolu o předání díla ze strany objednatele. Způsobilost sloužit dohodnutému účelu bude prokázána provedením všech dohodnutých funkčních zkoušek v rozsahu jednotlivých dílčích zkoušek s komplexním vyzkoušením celého díla, dle plánu kontrol a zkoušek, který bude připraven Zhotovitelem a následně schválen objednatelem v rámci zápisu v Deníku.

7.2 Na základě výsledků dílčích a komplexních zkoušek zahrnující individuální vyzkoušení budou zpracovány zápisy o provedených dílčích zkouškách a o provedené komplexní zkoušce. Před uvedením do provozu zpracuje Zhotovitel provozní řády všech technologických celků. Na závěr komplexní zkoušky proběhne garanční měření. Tyto dokumenty budou sloužit spolu s dalšími nezbytnými doklady a certifikáty, dokumentací skutečného provedení stavby a upraveným a doplněným provozním řádem zařízení jako podklad pro protokol o předání a převzetí celého díla. Bude také provedeno zaškolení obsluhy a všech oprávněných osob provozovatele s důrazem na zajištění trvalé udržitelných parametrů,

[redacted]

splnění všech požadavků na ochranu přírody a krajiny, hygienických požadavků a požadavků na ochranu práce. Podpisu protokolu o splnění deklarovaných parametrů díla ze strany objednatele. Prokázání plné funkčnosti díla bude provedeno v rámci ověřovacího provozu po dobu 30 kalendářních dnů po předání a převzetí díla. Současně platí podmínka, že v rámci ověřovacího provozu budou odstraněny veškeré případné vady či nedodělky objednatelem vytknutých v rámci předávacího protokolu.

7.3 Po úspěšném předvedení funkčních zkoušek se zhotovitel zavazuje dokončené dílo bez vad a nedodělků protokolárně předat objednateli, a to nejpozději ve lhůtě dohodnuté pro provedení díla. V předávacím protokolu budou uvedeny výsledky funkčních zkoušek a existuje-li o těchto výsledcích písemný záznam, bude tento tvořit přílohu předávacího protokolu. Součástí předání bude i veškerá dokumentace vztahující se k dílu, jakož i veškeré atesty či prohlášení o shodě. Rozhodne-li se objednatel převzít dílo s vadami, bude v předávacím protokole uveden jejich výčet včetně termínu pro jejich odstranění. Splnění plné funkčnosti díla splněním deklarovaných parametrů díla s potvrzením o odstranění veškerých vad a nedodělků bude uvedeno v protokolu o splnění deklarovaných parametrů díla.

7.4 Všechny dokumenty, které jsou součástí závazku zhotovitele provést dílo, budou objednateli předány v papírové i elektronické podobě na elektronickém nosiči dat. Dokumenty budou ve standardních formátech MS Office (tj. zejména formáty docx a xlsx) a tam, kde to nebude objektivně možné, ve formátu pdf. Výkresy budou ve formátu dwg.

7.5 V případě, že funkční zkoušky nebudou úspěšné, zavazuje se zhotovitel okamžitě odstranit vady či jiné nedostatky, jejichž výskyt se při provádění funkčních zkoušek objevil. Veškeré náklady spojené s opakováním funkčních zkoušek zejména spotřebovaný materiál, média a další provozní náklady, jdou k tíži zhotovitele. Po odstranění všech nedostatků vyzve zhotovitel objednatele ke konání náhradních funkčních zkoušek.

7.6 Objednatel má právo zcela nebo z části převzetí díla či jeho části odmítnout, jestliže dílo bude vykazovat vady a/nebo nedodělky. Převzetím díla s vadami není dotčeno ustanovení této smlouvy o smluvní pokutě. Až do okamžiku odstranění poslední vady a/nebo posledního nedodělku se dílo nepovažuje za řádně dokončené.

7.7 Nedokončí-li zhotovitel dílo řádně ve stanoveném termínu, je objednatel oprávněn dílo dokončit sám nebo prostřednictvím třetí odborně způsobilé osoby, a to na náklady zhotovitele. To platí i pro případ předání části díla objednateli, vykazuje-li předaná část díla vady, jež zhotovitel neodstraní ve lhůtách uvedených v protokolu o předání a převzetí díla.

7.8 Zhotovitel je povinen v termínu dohodnutém pro dokončení díla předat objednateli i Staveniště, a to vyklizené a v čistém stavu.

8. Vlastnické právo a přechod nebezpečí

8.1 Vlastníkem díla je do uhrazení ceny díla dle bodu 5.1 zhotovitel.

8.2 Nebezpečí vzniku škody na díle nese až do jeho dokončení a předání objednateli zhotovitel.

9. Záruka

9.1 Zhotovitel poskytuje objednateli záruku na fotovoltaické panely v délce 25 let. Jedná se o garantovanou záruku, což znamená, že produkt nebude mít vady materiálu a zpracování a bude fungovat v souladu s dodanou specifikací. Zhotovitel poskytuje objednateli záruku na všechny použité měniče v délce minimálně 12 let. Jedná se o garantovanou záruku, což znamená, že produkt nebude mít vady materiálu a zpracování a bude fungovat v souladu s dodanou specifikací.

9.2 Zhotovitel poskytuje objednateli záruku na výkonové optimizéry v délce minimálně 25 let. Jedná se o garantovanou záruku, což znamená, že produkt nebude mít vady materiálu a zpracování a bude fungovat v souladu s dodanou specifikací.

9.3 Na ostatní části díla pak poskytuje záruku v délce 60 měsíců. Záruční doba začíná běžet ode dne převzetí díla objednatelem. Tímto ujednáním nejsou dotčena zákonná ustanovení ohledně odpovědnosti za skryté vady díla, za které zhotovitel přejímá odpovědnost v souladu s § 2629 odst. 1 občanského zákoníku. Objednatel je v záruční lhůtě oprávněn uplatnit jakékoli vady (nerozhodno, zda zjevné či skryté), které v průběhu trvání záruky na díle zjistí.

9.4 V případě, kdy dojde z jakéhokoli důvodu k předčasnému ukončení této smlouvy, začíná běžet záruční doba okamžikem jednostranného převzetí díla nebo jeho části objednatelem. Záruka se vztahuje na dílo nebo jeho část, v rozsahu, v jakém je zhotovitel dokončil do okamžiku převzetí díla nebo jeho části objednatelem.

9.5 Vady díla vytknuté v záruční době je zhotovitel povinen odstranit bez zbytečného odkladu. Vady, které podstatným způsobem ztěžují nebo dokonce znemožňují užívání díla, se zhotovitel zavazuje odstranit nejpozději do 2 pracovních dnů ode dne jejich uplatnění. Ostatní vady odstraní nejpozději do 10 pracovních dnů ode dne jejich uplatnění. Bude-li zhotovitel v prodlení s odstraněním vytknutých vad, je vady oprávněn na náklady zhotovitele odstranit objednatel sám nebo prostřednictvím třetích osob. Takto vzniklé náklady je zhotovitel povinen uhradit objednateli do 14 dnů od obdržení faktury vystavené objednatelem. Tímto není dotčena odpovědnost zhotovitele za škodu, která vznikla v příčinné souvislosti s vadou.

9.6 V případě, se na majetek zhotovitele bude pravomocně vyhlášen konkurs, resp. v případě, že bude pravomocně zjištěn úpadek zhotovitele, a to v době, kdy ještě nebyla vyplacena pozastávka, ujednání o záruce zaniká a Cena díla se automaticky snižuje o 10% z Ceny díla. Dohodnuté snížení Ceny díla představuje kompenzaci za ztrátu záruky.

10. Pojištění

10.1 Zhotovitel prohlašuje, že má ke dni podpisu smlouvy platně uzavřeno příslušné pojištění

- pro případ odpovědnosti za škodu způsobenou třetí osobě vzniklou v souvislosti s výkonem jeho podnikatelské činnosti s pojistným plněním ve výši min. 8 000 000,- Kč.

10.2 Zhotovitel předloží Objednateli originál pojistné smlouvy před podpisem smlouvy s tím, že Objednatel je oprávněn si udělat kopii předloženého originálu pojistné smlouvy. Kopie této smlouvy tvoří Přílohu č. 3. Objednatel namísto originálu pojistné smlouvy připouští též předložení originálu pojistného certifikátu.

10.3 Zhotovitel se zavazuje pro účely plnění povinností podle této smlouvy udržovat po celou dobu provádění díla řádné pojištění odpovědnosti za škodu způsobenou zhotovitelem nebo osobami, které užil ke splnění svých závazků z této smlouvy (subdodavateli).

10.4 V případě pojistné události jsou smluvní strany povinny neodkladně si vzájemné poskytnout nezbytnou součinnost, zejména sdělit si potřebné údaje, resp. přijmout veškerá opatření, která jsou podle pojistné smlouvy potřebná k vyplacení plnění z pojistné smlouvy.

11. Zajištění závazků

11.1 Objednatel se zavazuje za prodlení s úhradou ceny za dílo zaplatit zhotoviteli úrok z prodlení ve výši 0,02 % z dlužné částky, za každý započatý den prodlení.

11.2 Zhotovitel se zavazuje zaplatit objednateli smluvní pokutu v případě, kdy je zhotovitel v prodlení s:

a) S převzetím staveniště - nedostaví-li se Zhotovitel k převzetí staveniště ve stanoveném termínu, je Objednatel oprávněn po Zhotoviteli požadovat úhradu smluvní pokuty ve výši 50 000,- Kč.

b) s dokončením či předáním díla v dohodnuté lhůtě nebo s dodržením lhůt označených v harmonogramu jako důležité termíny nebo v prodlení s odstraněním vady či nedodělku díla vytčené v předávacím protokolu či během záruční doby, a to smluvní pokutu ve výši 10.000,- Kč za každý započatý den prodlení po dobu prvních deseti dnů prodlení a dále ve výši 40.000,- Kč za jedenáctý a každý další i započatý den prodlení s porušením konkrétní povinnosti.

c) S vyklizením staveniště - pokud Zhotovitel nevyklidí staveniště ve sjednaném termínu, je Objednatel oprávněn požadovat po Zhotoviteli úhradu smluvní pokuty ve výši 25 000,- Kč za každý i započatý den prodlení.

d) prodloužením pojistné smlouvy nebo vinkulací pojistného plnění ve prospěch objednatele nebo v případě prodlení zhotovitele se závěrečným úklidem staveniště či jeho vyklizením, a to ve výši 3.000,- Kč za každý započatý den prodlení s porušením konkrétní povinnosti.

11.3 Ujednáním o smluvní pokutě není dotčen nárok poškozené strany na náhradu škody, a to i ve výši, v jaké smluvní pokutu přesahuje.

[redacted]

11.4 Zhotovitel podpisem smlouvy bere na vědomí a souhlasí s tím, že sjednaný termín řádného předání díla bez vad zadavateli je do termínu uvedeném v čl. 3.1.4 této smlouvy, a to včetně vystavení a předání faktur, a je krajním termínem akceptovatelným pro objednavatele. Pro případ prodlení zhotovitele s předáním díla bez vad objednateli je zhotovitel srozuměn s tím, že objednateli znemožní čerpání finančních prostředků v rámci Operačního programu podnikání a inovace pro konkurenceschopnost (dále jen „OPPIK") Ministerstva průmyslu a obchodu, jejichž poskytnutí a čerpání je jednak podmíněno řádným a včasným dodáním díla dle této smlouvy a jednak podmínkou pro úhradu úplné ceny díla objednatelem. Smluvní strany se pro případ, že nedojde k řádnému předání díla bez vad zhotovitelem ani do dodatečného hraničního termínu a objednatel z tohoto důvodu nebude moci čerpat finanční prostředky v rámci programu OPPIK, nebo nebude výrobna vinou zpoždění připojena do sítě, dohodly, že zhotovitel je povinen objednateli zaplatit smluvní pokutu ve výši 15% z celkové ceny díla se splatností 14 dnů. Objednatel je oprávněn jednostranně započíst svoji pohledávku k zhotoviteli ze smluvní pokuty vůči svým závazkům k zhotoviteli.

12. Odstoupení od smlouvy

12.1 Objednatel je oprávněn od této smlouvy odstoupit v případě, že:

a) zhotovitel bude dílo realizovat v rozporu s podmínkami dohodnutými v této smlouvě a ani po upozornění objednatele nezjedná nápravu,

b) zhotovitel bude déle než 30 dnů v prodlení s dokončením či předáním díla,

c) zhotovitel bude v prodlení s prokázáním prodloužení či existence pojistné smlouvy či prokázání vinkulace pojistného plnění ve prospěch objednatele.

d) Zhotovitel vstoupí do likvidace nebo bude vůči němu podán návrh dle insolvenčního zákona;

e) zhotoviteli zanikne živnostenské oprávnění dle zákona č. 455/1991 Sb., živnostenský zákon, ve znění pozdějších předpisů, nebo jiné oprávnění nezbytné pro řádné plnění této smlouvy;

f) zahájení insolvenčního řízení vůči zhotoviteli;

g) pravomocné odsouzení zhotovitele pro trestný čin podle zákona č. 418/2011 Sb., o trestní odpovědnosti právnických osob a řízení proti nim, ve znění pozdějších předpisů;

h) zahájení trestního stíhání proti zhotoviteli podle zákona č. 141/1961 Sb., o trestním řízení soudním, v platném znění.

12.2 Zhotovitel je oprávněn od této smlouvy odstoupit v případě, že objednatel bude déle než 30 dnů v prodlení se zaplacením Ceny díla či její části.

12.3 Odstoupení od smlouvy je účinné dnem doručení písemného oznámení o odstoupení druhé smluvní straně. Odstoupení od smlouvy dle předchozích odstavců musí být písemné a musí být doručeno osobním doručením nebo doporučenou poštou na adresu druhé smluvní strany uvedenou v záhlaví smlouvy na adresu smluvní stranou později písemně sdělenou s tím, že třetí den od uložení zásilky na poště se má za den doručení. Smluvní strany jsou povinny se pro tento účel navzájem vyrozumět o jakýchkoliv změnách jejich adres nejpozději do 3 dnů od vzniku takové změny.

13. Licenční ujednání

13.1 Zhotovitel prohlašuje, že v případě, že dílo nebo jeho část je předmětem autorskoprávní ochrany, má zajištěna veškerá práva v takovém rozsahu, v jakém je poskytuje na základě této smlouvy objednateli. Zhotovitel garantuje, že užíváním díla nebo jakékoli jeho části nebude objednatel porušovat žádná práva třetích osob.

13.2 V případě, že dílo nebo jakákoli jeho část jsou předmětem autorskoprávní ochrany, se smluvní strany dohodly, že zhotovitel poskytuje objednateli výhradní právo k užití takového díla, a to po neomezenou dobu, a to v takovém rozsahu, aby objednatel mohl dílo nebo jakoukoli jeho část užívat k účelu, ke kterému slouží. Objednatel je oprávněn toto právo dále postoupit na třetí osobu nebo třetí osobě poskytnout podlicenci. Objednatel není povinen licenci využít. Ujednání o výlučnosti licence se neužije tam, kde předmětem autorskoprávní ochrany je dílo, které nebylo vyvinuto na zakázku výlučně pro

objednatele, ale jde o autorské dílo třetí osoby využité při realizaci díla. Odměna za poskytnutí licence byla zohledněna v Ceně díla.

13.3 V případě, že předmětem díla je i dodání softwarové aplikace, zavazuje se zhotovitel tuto pravidelně aktualizovat tak, aby byla aplikace funkční ve standardním softwarovém prostředí a aby odpovídala aktuálním bezpečnostním standardům. Tyto aktualizace jsou součástí poskytnuté licence.

14. Obchodní tajemství

14.1 Smluvní strany zavedou veškerá nutná opatření, aby zabránily třetím osobám zneužití dat obchodního styku mezi smluvními stranami, a nesou veškerou odpovědnost za případné zneužití informací v obchodním styku.

14.2 Smluvní strany této smlouvy potvrzují, že si jsou vědomy, že s účinností od 25. května 2018 je zpracování a ochrana osobních údajů regulována nařízením Evropského parlamentu a Rady (EU) 2016/679 ze dne 27. dubna 2016 o ochraně fyzických osob v souvislosti se zpracováním osobních údajů a o volném pohybu těchto údajů a o zrušení směrnice 95/46/ES (obecné nařízení o ochraně osobních údajů) (dále jen „Nařízení" nebo též „GDPR") a též i souvisejícími národními právními předpisy. Obě smluvní strany se při plnění této smlouvy zavazují jednat v souladu s Nařízením a souvisejícími právními předpisy.

14.3 Při plnění této smlouvy a činnostech s tím souvisejících, jako je zejména uzavření této smlouvy, komunikace zástupců smluvních stran a jejich zaměstnanců, plnění závazků a právních povinností vyplývajících ze smlouvy, může být kterákoliv ze smluvních stran příjemcem osobních údajů týkajících se druhé smluvní strany (je-li smluvní strana fyzickou osobou), nebo zástupců, zaměstnanců či reprezentantů druhé smluvní strany (je-li smluvní strana právnickou osobou) (dále jen "osobní údaje"). Vedle postavení příjemce může být kterákoliv ze smluvních stran této smlouvy současně i správcem anebo zpracovatelem osobních údajů získaných od druhé smluví strany, stanoví-li tak Nařízení či související právní předpis.

14.4 Obě smluvní strany berou na vědomí, že při plnění této smlouvy může docházet i ke zpracování osobních údajů, které si vzájemně při plnění této smlouvy poskytly (zpřístupnily), či kterákoliv ze stran poskytla (zpřístupnila) druhé smluvní straně. V této spojitosti obě smluvní strany prohlašují, že k poskytnutí (zpřístupnění) osobních údajů druhé smluvní straně disponují od subjektu údajů potřebnými souhlasy či jinými právními tituly, stanoví-li tak právní předpis.

14.5 Každá ze smluvních stran je povinna plnit závazky, které ji vyplývají z Nařízení a souvisících právních předpisů při nakládání s osobními údaji, jako je například plnění informační povinnosti vůči subjektu údajů. Ta ze smluvních stran, která je příjemcem osobních údajů, se zavazuje, že zajistí odpovídající úroveň ochrany osobních údajů a práv subjektu údajů dle Nařízení a souvisejících právních předpisů. Dále je příjemce osobních údajů, které mu byly v souvislosti s touto smlouvou předány (zpřístupněny), oprávněn případně zpracovávat jen pro účely splnění této smlouvy, anebo pro účely oprávněných zájmů, nebo případně z jiných zákonných titulů. Ta ze smluvních stran, která je příjemce osobních údajů od druhém smluvní strany, je povinna druhé smluvní straně na její písemnou žádost ve lhůtě do 30 kalendářních dní od uplatnění žádosti: a) doložit v písemné formě způsob ochrany předaných (zpřístupněných) osobních údajů vč. uvedení technických a organizačních opatření přijatých k zabezpečení ochrany osobních údajů, b) sdělit v písemné formě, zda-li dochází ke zpracování předaných (zpřístupněných) osobních údajů a pokud ano, jakým konkrétním způsobem, c) sdělit v písemné formě jakoukoliv informaci (informace) vyplývající z ust. čl. 14 odst.1 a odst.2. Nařízení, d) vykonat veškeré právní povinnosti, které se váží (odpovídají) právům případně uplatněných subjektem údajů dle Nařízení a souvisejících právních předpisů a o jejich splnění vydat druhé smluvní straně písemné potvrzení.

14.6 Ustanovení tohoto článku zůstávají v platnosti i po ukončení této Smlouvy.

15. Další ujednání

15.1 Zhotovitel se zavazuje, že minimálně po dobu 10 let zajistí dodání jakéhokoli náhradního dílu k dílu.

15.2 Smluvní strany se dohodly, že ve věcech technických, tj. zejména při řešení technických otázek, udělování závazných pokynů, provádění kontroly díla či způsob jeho provádění, sjednávání termínů apod. jsou za smluvní strany oprávněny jednat následující osoby:

Za objednatele [redacted]

[redacted]

Za zhotovitele: hlavní stavbyvedoucí dle čl. 6.12 [redacted]

15.3 Smluvní strany se dále dohodly, že veškerá komunikace mezi stranami, včetně udílení pokynů a jejich odsouhlasení a uplatnění reklamací, musí být učiněna v písemné formě nebo prostřednictvím elektronické pošty na e-mailové adresy uvedené v této smlouvě. Změnu adres si jsou smluvní strany povinny bez zbytečného odkladu oznámit. Změny kontaktních údajů nevyžadují formu písemného dodatku smlouvy.

15.4 Zhotovitel je oprávněn použít pro provádění stavebních prací, služeb a dodávek poddodavatele. Zároveň je povinen objednateli při podpisu smlouvy předat seznam poddodavatelů a při převzetí díla seznam aktualizovat. V případě, že zhotovitel v souladu se zadávací dokumentací prokázal splnění části kvalifikace prostřednictvím poddodavatele, musí tento poddodavatel i tomu odpovídající část plnění poskytovat. Zhotovitel je oprávněn změnit poddodavatele, pomocí kterého prokázal část splnění kvalifikace, jen ze závažných důvodů a s předchozím písemným souhlasem objednatele, přičemž nový poddodavatel musí disponovat minimálně stejnou kvalifikací, kterou původní poddodavatel prokázal za účastníka. Stejně tak případná změna poddodavatele uvedeného v seznamu poddodavatelů v nabídce zhotovitele musí být předem písemně odsouhlasena objednatelem. Objednatel nesmí souhlas se změnou poddodavatele bez objektivních důvodů odmítnout, pokud mu budou příslušné doklady předloženy. Zhotovitel je povinen vést a průběžně aktualizovat seznam všech svých poddodavatelů, kteří mu poskytli plnění určené k plnění předmětu této smlouvy, a to včetně specifikace jejich podílu na plnění předmětu této smlouvy. Seznam poddodavatelů je zhotovitel povinen předat objednateli do 2 pracovních dnů od obdržení žádosti objednatele. Objednatel je oprávněn požádat zhotovitele o předložení průběžně vedeného seznamu poddodavatelů kdykoliv, a to i opakovaně.

15.5 Zhotovitel není oprávněn bez předchozího písemného souhlasu objednatele převést svá práva či povinnosti vyplývající z této smlouvy na jiný subjekt.

15.6 Veškeré spory vyplývající z této smlouvy se budou přednostně řešit smírnou cestou. Pokud se však jakýkoliv spor nepodaří vyřešit smírnou cestou a pokud nebude dohodnuto jinak, zavazují se smluvní strany předložit spor ke konečnému rozhodnutí Okresnímu soudu, případně Městskému soudu (bude-li dána příslušnost krajského soudu jako soudu prvního stupně).

15.7 Dle § 2e zákona č. 320/2001 Sb., o finanční kontrole ve veřejné správě je zhotovitel osobou povinnou spolupůsobit při výkonu finanční kontroly jak českými správními orgány, tak kontrolními orgány Evropské unie. Zhotovitel prohlašuje, že je s touto skutečností, jakož i se všemi důsledky vyplývajícími z účasti zakázky na dotacích srozuměn a zavazuje se potřebnou součinnost v této souvislosti poskytnout.

15.8 Zhotovitel zajistí archivaci veškeré dokumentace týkající se plnění předmětu dodávky dle této smlouvy po dobu nejméně 10 let.

16. Závěrečné ustanovení

16.1 Všeobecné obchodní podmínky zhotovitele, nebo jiná ustanovení, která nejsou v souladu s touto smlouvou, se pro účinnost této smlouvy neaplikují.

16.2 Smluvní strany se dohodly, že uveřejnění smlouvy a/nebo dílčí smlouvy včetně jejich případných dodatků v registru smluv zajistí objednatel. V případě, že smlouva a/nebo dílčí smlouva nebude v registru smluv ze strany objednatele uveřejněna ve lhůtě a ve formátu dle zákona o registru smluv, je zhotovitel oprávněn vyzvat písemně objednatele ke zjednání nápravy. Zhotovitel se podpisem smlouvy tímto vzdává možnosti sám ve smyslu ustanovení § 5 zákona o registru smluv uveřejnit smlouvu a/nebo dílčí smlouvy v registru smluv či již uveřejněnou smlouvu a/nebo dílčí smlouvy opravit. V případě porušení zákazu uveřejnění či opravy smlouvy v registru smluv ze strany zhotovitele je objednatel oprávněn požadovat po zhotoviteli zaplacení smluvní pokuty ve výši 10 000,- Kč.

16.3 Smluvní strany se zavazují jednat a přijmout taková opatření, aby nevzniklo jakékoliv důvodné podezření ze spáchání trestného činu či nedošlo k samotnému spáchání trestného činu (včetně formy účastenství), které by mohlo být jakékoliv ze smluvních stran přičteno podle zákona č. 418/2011 Sb., o trestní odpovědnosti právnických osob a řízení proti nim, nebo nevznikla trestní odpovědnost fyzických osob (včetně zaměstnanců) podle trestního zákona, případně nebylo zahájeno trestní stíhání proti jakékoliv ze smluvních stran včetně jejich zaměstnanců. Příslušná smluvní strana prohlašuje, že se seznámila s Etickým kodexem pro obchodní partnery společnosti ČEPRO, a.s. a veřejnost v platném

[redacted]

znění (dále jen „Etický kodex") a zavazuje se tento dodržovat na vlastní náklady a odpovědnost při plnění svých závazků vzniklých z této smlouvy. Etický kodex v platném znění je uveřejněn na webových stránkách ČEPRO, a.s. www.ceproas.cz. ČEPRO, a.s. je oprávněno Etický kodex jednostranně měnit k 31. 12. příslušného kalendářního roku, přičemž Etický kodex v aktuálním znění v případě změny vždy k tomuto datu zveřejní na shora uvedených webových stránkách. Povinnosti vyplývající z Etického kodexu se vztahují zejména na trestné činy přijetí úplatku, nepřímého úplatkářství, podplácení a legalizace výnosů z trestné činnosti, přičemž důvodné podezření ohledně možného naplnění skutkové podstaty těchto trestných činů je příslušná smluvní strana povinna neprodleně oznámit druhé smluvní straně bez ohledu a nad rámec splnění případné zákonné oznamovací povinnosti.

16.4 Smluvní strany se zavazují a prohlašují, že splňují a budou po celou dobu trvání této Smlouvy dodržovat a splňovat kritéria a standardy chování společnosti ČEPRO, a.s. v obchodním styku, specifikované a uveřejněné na adrese https://www.ceproas.cz/vyberova-rizeni a etické zásady, obsažené v Etickém kodexu.

16.5 Zhotovitel prohlašuje, že veřejný funkcionář uvedený v ust. § 2 odst. 1 písm. c) zákona č. 159/2006 Sb., o střetu zájmů, ve znění účinném ke dni [bude uveden den uzavření Smlouvy] (dále jen "ZSZ"), nebo jím ovládaná osoba ve zhotoviteli nevlastní podíl představující alespoň 25 % účasti společníka.

16.6 Pokud za doby účinnosti této Smlouvy veřejný funkcionář uvedený v ust. § 2 odst. 1 písm. c) ZSZ nebo jím ovládaná osoba nabyde do vlastnictví podíl představující alespoň 25 % účasti společníka v zadavateli, je zhotovitel povinen objednatele o této skutečnosti bez zbytečného odkladu vyrozumět

16.7 Nedílnou součástí Smlouvy jsou podmínky uvedené v Registru bezpečnostních požadavků ČEPRO, a.s. (dále jen "Registr") vymezující seznam povinností souvisejících s bezpečností a ochranou zdraví při práci, ochranou před požárem a ochranou životního prostředí při plnění Smlouvy na pracovištích Objednatele, které jsou stanoveny obecně závazným právními předpisy a/nebo vnitřním předpisem Objednatele. V případě rozdílu mezi ustanovením v Registru a ustanoveními v této Smlouvě, mají přednost ustanovení v této Smlouvě.

16.8 Registr je uveřejněn na internetových stránkách https://www.ceproas.cz/vyberova-rizeni/zverejneni-poptavek

16.9 Objednatel je oprávněn aktualizovat Registr, a to i v průběhu realizace Díla. O každé takové změně je Objednatel povinen Zhotovitele písemně informovat. Písemná podmínka je splněna i tehdy, je-li dané oznámení učiněno emailem s odkazem na platné znění Registru.

16.10 V případě porušení povinností stanovených v Registru je Objednatel oprávněn ukládat Zhotoviteli nápravná opatření, včetně přerušení prací, a udělit sankce stanovené v Registru.

16.11 Žádná ze smluvních stran není oprávněna práva, dluhy a závazky vzniklé z této smlouvy převádět bez předchozího písemného souhlasu druhé smluvní strany na třetí osoby, jakož i žádná ze smluvních stran není oprávněna postoupit tuto smlouvu jako celek jinému bez předchozího písemného souhlasu druhé smluvní strany.

16.12 Žádná ze smluvních stran není oprávněna vtělit jakékoliv právo plynoucí jí ze smlouvy či jejího porušení do podoby cenného papíru.

16.13 Tuto Smlouvu nelze převádět rubopisem.

16.14 Vzájemná práva a povinnosti smluvních stran neupravené touto smlouvou se řídí právním řádem České republiky.

16.15 Tuto smlouvu lze měnit, upravovat a doplňovat jen formou písemných číslovaných smluvních dodatků. Tuto smlouvu lze zrušit pouze písemně.

16.16 Tato smlouva se vyhotovuje ve čtyřech stejnopisech, přičemž každá ze smluvních stran obdrží po dvou vyhotoveních.

16.17 Smluvní strany prohlašují, že si smlouvu přečetly, s jejím obsahem souhlasí a na důkaz pravé a svobodné vůle připojují své podpisy. Strany výslovně potvrzují, že základní podmínky této smlouvy jsou výsledkem jejich jednání a každá ze stran měla příležitost ovlivnit obsah základních podmínek této smlouvy.

[redacted]

Příloha č. 1: *Projektová dokumentace*
Příloha č. 2: *Nabídka zhotovitele ze dne 24. 6. 2021*
Příloha č. 3: *Kopie pojistné smlouvy*

Objednatel:

V Praze dne

ČEPRO, a.s.

[redacted]

.....

Ing. Helena Hostková
Místopředsedkyně představenstva

[redacted]

Ing. F[redacted]odt
Člen p[redacted]nstva

Zhotovitel:

27. 8. 2021
~~11 00 2021~~

V Praze dne .....

ČEZ ESCO, a.s.

[redacted]

.....

Ing. Lukáš Roubíček, Dr.
místopředseda představenstva

[redacted]

Pavel Kubička, MBA
člen představenstva

[redacted]

Příloha č. 1: Projektová dokumentace

Příloha č. 2: Nabídka zhotovitele

Příloha č. 1

KRYCÍ LIST NABÍDKY

pro veřejnou zakázku „Pořízení fotovoltaického systému pro společnost ČEPRO, a.s. - Smyslov"

ÚČASTNÍK (obchodní firma nebo název)	ČEZ ESCO, a.s.
Sídlo (celá adresa včetně PSČ)	Duhová 1444/2, Michle, 140 00 Praha 4
Právní forma	Akciová společnost
Identifikační číslo	03592880
Daňové identifikační číslo	CZ03592880
Kontaktní osoba	[redacted]
Telefon	
Email	
Bankovní spojení	Komerční banka, a.s.
Číslo účtu	107-4645430217/0100

Hodnotící kritérium	**Výše hodnotícího kritéria dle nabídky**		
	Bez DPH	DPH	Celkem vč. DPH
Nabídková cena v KČ	**6.549.115,31**	**1.375.314,21**	**7.924.429,52**
Délka záruky na FV panely	**25 let**		

V Praze dne 24.6.2021

[redacted]

Místopředseda představenstva

[redacted]

Pavel Kubička, MBA
člen představenstva

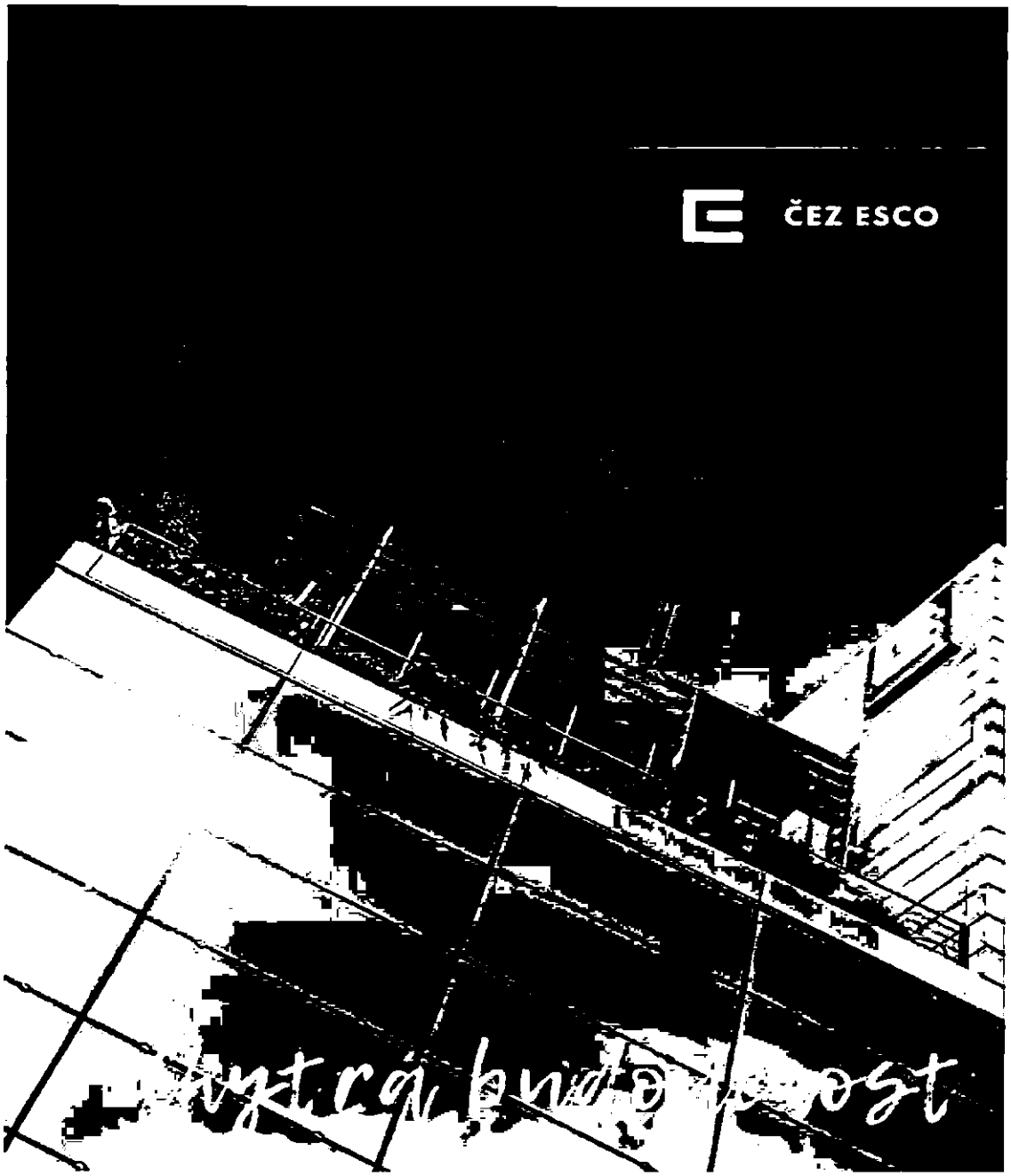

Pořízení fotovoltaického systému pro společnost ČEPRO, a.s. - Smyslov

ČEPRO a.s.
IČ: 60193531
Dělnická 213/12, 170 00 Praha 7

ČEZ ESCO

Nabídku předkládá:
CEZ ESCO, a.s.
Duhová 1444/2
140 00 Praha 4
IČ: 03592880

Profil společnosti

Kdo jsme

Nabízíme energetická řešení zejména na decentrální úrovni s důrazem na nové technologie a efektivní využití energie. Samozřejmostí je zajištění dodávek elektřiny a plynu, ale také financování investic do modernizace provozu prostřednictvím realizovaných úspor, což od zákazníka nevyžaduje žádné vlastní prostředky.
Mezi naše zákazníky patří průmyslové společnosti, malé a střední podniky, municipality, státní či soukromé organizace a společnosti spravující budovy a areály všech typů od rezidenčních a administrativních přes nemocnice a školy až po sportovní haly. Dodávky produktů a služeb realizujeme vlastními profesionálními zdroji přes své dceřiné společnosti nebo ve spolupráci s renomovanými externími partnery.

Co Vám můžeme nabídnout?

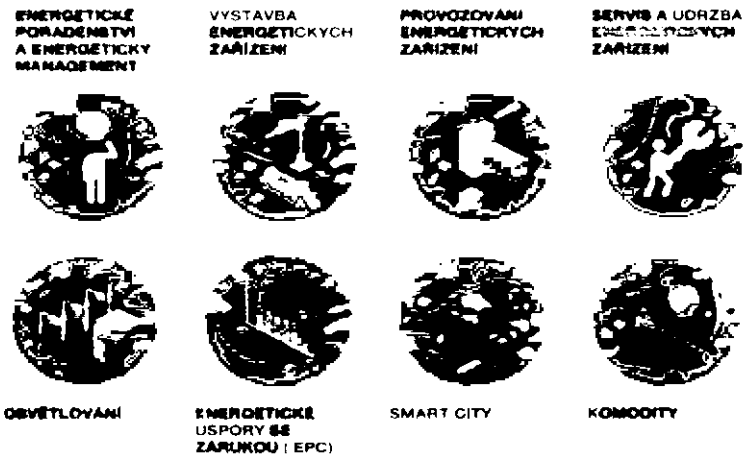

Jsme součástí Skupiny ČEZ, největšího hráče v české energetice s 25letým know-how.

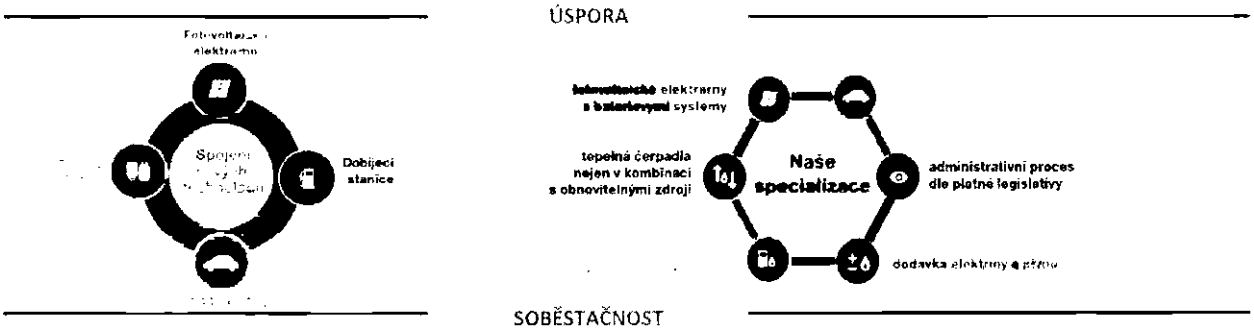

Kontakt pro uvedenou VZ:

ČEZ ESCO

ČEZ ESCO, a.s.
[redacted]

ČEZ ESCO, a.s.
Duhová 1444/2
140 00 Praha 4
IČ: 03592880

Nabídka obsahuje napojení FVE na hromosvodnou soustavu.

POPIS - Technická specifikace hlavních komponentů

Výkon FVE 280 kWp

FVE Panely:
700 ks Eurener MEPV-400 **400Wp**
Účinnost **19,7%** (požadavek min. 18,56%)
rozměr (požadavek max 2108x1048x40mm) **2024x1004x40**
váha (požadavek max 24,9kg) **23kg**
produktová záruka na panel (požadavek min.15 let) **25 let**

Střídače č.1:
3ks SolarEdge SE82.8K (synergy technologie)
Výstupní výkon (požadavek min.82kVA) 82,8kVA
EURO účinnost **98%** (požadovaná 97%)
Minimální záruka (požadováno 12let) . **12 let**
Funkce – detekce oblouků dle UL1699B, IEC-62109, AS3100, VDE-AR-N-4105, G99, AS-4777, EN 50438, CEI-021, VDE 0126-1-1, CEI-016, BDEW, E-MC:IEC61000-6-2, IEC61000-6-3, IEC61000-3-11, IEC61000-3-12
RoHS: Ano

Střídače č.2:
1ks SolarEdge SE15K (synergy technologie)
Výstupní výkon (požadavek min.15kVA) 15kVA
EURO účinnost **98%** (požadovaná 97%)
Minimální záruka (požadováno 12let) . **12 let**
Funkce – detekce oblouků dle UL1699B, IEC-62109, AS3100, VDE-AR-N-4105, G99, AS-4777, EN 50438, CEI-021, VDE 0126-1-1, CEI-016, BDEW, E-MC:IEC61000-6-2, IEC61000-6-3, IEC61000-3-11, IEC61000-3-12
RoHS: Ano

Optimizéry 1:
326ks SolarEdge Pxx/800W
Výstupní výkon (min.800W) **800W**
Účinnost (požadováno min.99%) **99,5%**
Vážená účinnost (požadováno min.98%) **98,6%**
Záruka (požadováno min.25 let) **25 let**
Bezpečné výst.napětí v pohot.režimu (požadováno max.1V +/- 0,1V) **1V +/- 0,1V**

Optimizéry 2:
50ks SolarEdge Pxx/400W
Výstupní výkon (min.400W) **400W**
Účinnost (požadováno min.99%) **99,5%**
Vážená účinnost (požadováno min.98%) **98,6%**
Záruka (požadováno min.25 let) **25 let**
Bezpečné výst.napětí v pohot.režimu (požadováno max.1V +/- 0,1V) **1V +/- 0,1V**

Monocrystalline Photovoltaic Module »

MEPV 144 HALF-CUT

STANDARD - BLACK - ZEBRA »
400 / 410 / 415 / **420 W**

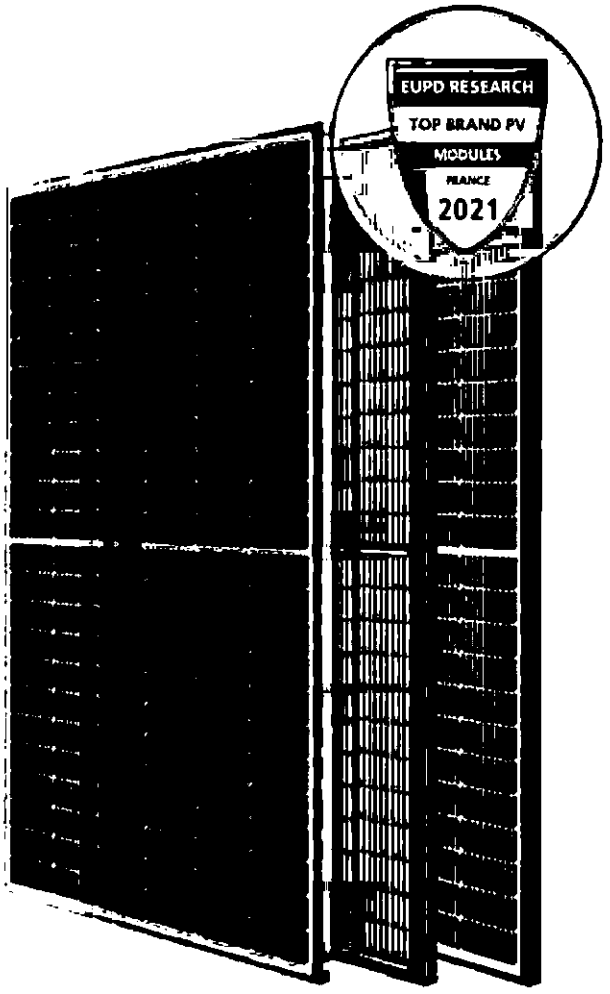

QUALITY »

9 busbar
Advanced technology

Reduced BOS
Cost effective product

+5W
Positive power tolerance

Fire resistance
Maximum protection

Avoid losses
Better shading tolerance

Efficiency
Over 20% efficiency

UROPEAN QUALITY

25 YEARS

WARRANTIES »

15	YEARS PRODUCT WARRANTY	PREMIUM WARRANTY for Premium Partners
25	YEARS PERFORMANCE WARRANTY Linear Warranty	+5 YEARS

CERTIFICATES »

IEC CE IAPI ETN SundaHus TÜV SGS

TECHNICAL FEATURES »

Eurener_MEPV 144_HALF-CUT_400-420W_9BB_2021EN

FRAME

Black / Silver anodized aluminium 0,015 mm

Robust and resistant to corrosion

Grounding holes. (For more information please contact our sales team)

CONNECTION BOX

Sealed, robust and wide for heat dissipation

IP67/IP68 according to IEC 60529

Diodes by-pass built-in (3/6) - Schottcky by pass

Connector MC4 or compatible

Cables 300/900 mm (±0,1 m) length and 4 mm² section

Fire Class I approval (UNI 9177)

FRONTAL

3.2 mm thick tempered glass with high strength and ARC

Textured, extra-clear with low iron content

Frontal load (snow) 5.400 Pa | Back load (wind) 2.400 Pa

SOLAR CELLS

144 [2x(12x6)] cells monocrystalline silicon. Available in:

Squared cells 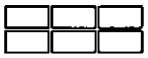 Cut cells 

WEIGHT, DIMENSIONS AND PACKAGING

23 Kg | 2024 x 1004 x 35/40 mm (+/-1%) | Pack: 594/638 pcs-truck

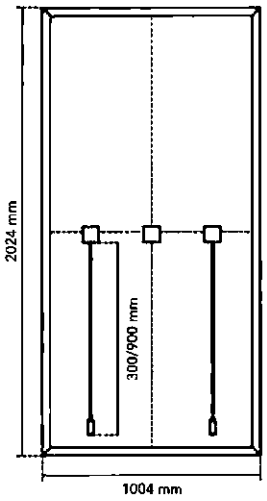

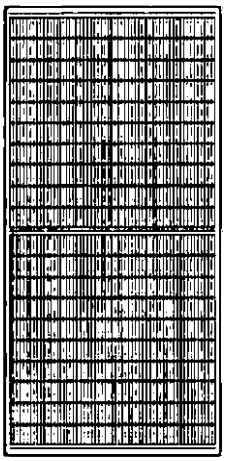

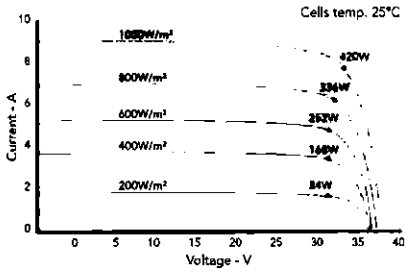

ELECTRIC DATA »

STANDARD - BLACK - ZEBRA	MEPV 400	MEPV 410	MEPV 415	MEPV 420
Dimensions	2024 x 1004 x 35/40 mm	2024 x 1004 x 35/40 mm	2024 x 1004 x 35/40 mm	2024 x 1004 x 35/40 mm
Nominal power. Pmpp	400 W	410 W	415 W	420 W
Tolerance. Pmpp	0 / +5 W	0 / +5 W	0 / +5 W	±1 W
Area of the module	2,03 m²			
Module efficiency	19,70 %	20,20 %	20,44 %	20,69 %
Isc	10,32 A	10,40 A	10,44 A	10,49 A
Voc	49,0 V	49,4 V	49,6 V	49,7 V
Impp	9,81 A	9,91 A	9,96 A	10,01 A
Vmpp	40,8 V	41,4 V	41,7 V	42,0 V
Maximum voltage	1.000 - 1.500 V			
Maximum series fuse rating. Ir	20 A			
α Isc	0,05 % / °C			
β Voc	- 0,29 % / °C			
γ Pmax	- 0,37 % / °C			
Temperature range	- 40°C ~ + 85 °C			
NOCT Nominal Operating Cell Temperature	42 ± 2 °C			

NOTE: Read the instruction manual of this product and follow the indications STC. Values are valid for: 1000W/m2, AM 1 5 and cells temperature of 25°C. Measurement tolerance +/-3% (AAA Solar simulation -IEC 60.904-9-) All the information of this brochure may be amended without notice by Eurener.

Eurener_MEPV 144_HALF-CUT_400-420W_9BB_EN_APR2021

Please contact us » www.eurenergroup.com

contact@eurenergroup.com
+34 960 04 [illegible]15

Calle [illegible] 1-3
46904, Valencia, Spain

More than energy!

"More than energy" means being able to generate electricity in a clean and respectful way and to integrate photovoltaics with the least visual impact...

Třífázový střídač se synergickou technologií

SE50K / SE55K / SE82.8K

STŘÍDAČE

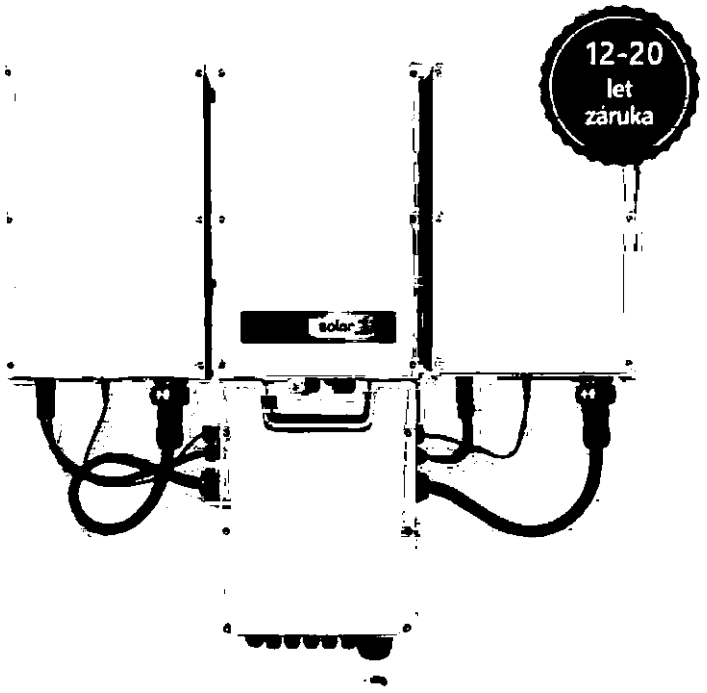

Speciálně navržený pro práci s výkonovými optimizéry

- Snadná instalace pro dvě osoby - každá jednotka se instaluje zvlášť, kabely pro snadné propojení jednotek jsou součástí dodávky
- Úspora na BoS a pracovních nákladech ve srovnání s použitím více malých stringových střídačů
- Na sobě nezávislý provoz jednotek znamená vyšší provozuschopnost a snadný servis
- Žádné plýtvání místem: instalace na zeď/ konstrukci anebo horizontálně pod panely (10° sklon)
- Vestavěný monitoring na úrovni panelů s Ethernetem nebo mobilním GSM
- Střídač s fixním napětím a skvělou účinností (98,3%) pro delší stringy
- Integrovaná připojovací jednotka s volitelným bezpečnostním DC odpojovačem – eliminuje potřebu externích DC odpojovačů
- Vestavěná přepěťová ochrana RS485 kvůli lepší odolnosti před účinky blesku
- Pokročilé bezpečnostní funkce - integrovaná ochrana před elektrickými oblouky a volitelná funkce rapid shutdown ("rychlé vypnutí")

/ Třífázový střídač se synergickou technologií

SE50K / SE55K / SE82.8K

	SE50K[1]	SE55K	SE82.8K	
VÝSTUP				
Nominální výstupní výkon AC	50000[2]	55000	82800	VA
Maximální výstupní výkon AC	50000[2]	55000	82800	VA
Výstupní napětí AC - sdružené / fázové (nominální)	380/220 ; 400/230			Vac
AC výstupní napětí - rozsah sdružené; rozsah fázové	304 - 437 / 176 - 253 ; 320 - 460 /184 - 264.5			Vac
AC frekvence	50/60 ± 5			Hz
Maximální průběžný výstupní proud (na fázi) @Vac, nom	76	80	120	A
Podporované sítě -třífázové	3 / N / PE (WYE s pracovním vodičem)			V
Maximum Residual Current Injection	250 na jednotku[3]			mA
Monitoring sítě, ochrana před ostrovním provozem, konfigurovatelný účiník, konfigurovatelné prahové hodnoty země	Ano			
VSTUP				
Maximální DC výkon (panel za STC), střídač / jednotka	67500 / 33750	74500 / 37250	111750 / 37250	W
Beztransformátorový, neuzemněný	Ano			
Maximální vstupní napětí	1000			Vdc
Nominální DC vstupní napětí	750			Vdc
Maximální vstupní proud	74	80	120	Adc
Ochrana proti obrácení polarity	Ano			
Detekce zemního spojení (izolační odpor)	350kΩ citlivost na jednotku [4]			
Maximální účinnost měniče	98.3			%
Evropská vážená účinnost	98			%
Noční spotřeba energie	< 12			W
DALŠÍ VLASTNOSTI				
Podporovaná komunikační rozhraní[5]	RS485, Ethernet, GSM zásuvný modul (volitelně)			
Přepěťová ochrana pro RS485	Vestavěná			
Rapid Shutdown ("rychlé vypnutí")	Volitelné[6] (Automaticky po odpojení AC strany)			
PŘIPOJOVACÍ JEDNOTKA				
DC odpojení (volitelně)	1000V / 2 x 40A		1000V / 3 x 40A	
SHODA S NORMAMI				
Bezpečnost	IEC-62109, AS3100			
Normy připojení k síti[7]	VDE-AR-N-4105, G59/3, AS-4777,EN 50438 , CEI-021,VDE 0126-1-1, CEI-016, BDEW			
EMC	IEC61000-6-2, IEC61000-6-3 , IEC61000-3-11, IEC61000-3-12			
RoHS	Ano			
SPECIFIKACE INSTALACE				
Počet jednotek	2		3	
AC výstupní kabel	Kabelová průchodka - průměr 22-32; PE průměr průchodky 10-16		Kabelová průchodka - průměr 20-38; PE průměr průchodky 10-16	mm
DC vstup[8]	6 stringů, 4-10 mm² DC vodič, vnější průměr průchodky 5-10mm / 3 páry MC4 na jednotku		9 stringů, 4-10 mm² DC vodič, vnější průměr průchodky 5-10mm / 3 páry MC4 na jednotku	
AC výstupní vodič	Hliník nebo měď; L, N: až 70, PE: až 35		Hliník nebo měď; L, N: až 95, PE: až 50	mm²
Rozměry (VxŠxH)	Primární jednotka: 940 x 315 x 260; Sekundární jednotka: 540 x 315 x 260			mm
Hmotnost	Primární jednotka: 48; Sekundární jednotka: 45			kg
Rozsah provozní teploty	-40 až +60[9]			°C
Chlazení	Ventilátor (vyměnitelný)			
Hluk	< 60			dBA
Stupeň krytí	IP65 – venkovní a vnitřní			
Montáž	Držák součástí dodávky			

(1) Dostupné ve Velké Británii, Maďarsku a Izraeli
(2) 49990 ve Velké Británii
(3) Je-li vyžadován externí proudový chránič (RCD), vybavovací hodnota proudu musí být ≥ 300mA na jednotku (≥ 600mA pro SE50K/SE55K; ≥ 900mA pro SE82.8K)
(4) Pokud je to povoleno místními předpisy
(5) Další informace naleznete v našich datových listech, kategorie Communications na stránce: http://www.solaredge.com/groups/support/downloads
(6) Produktové číslo střídače s fcí rapid shutdown: SExxK-RWRxxxxxx; Dostupné pro SE55K a SE82.8K
(7) Informace o všech normách naleznete v kategorii Certifications na stránce pro stahování http://www.solaredge.com/groups/support/downloads
(8) Typ DC vstupu, MC4 nebo průchodka a DC odpojovač záleží na objednacím číslu. Střídač s průchodkami a DC odpojovačem P/N: SExxK-xx0P0BNG4, střídač s průchodkami a bez DC odpojovače P/N: SExxKxx 0P0BNA4, střídač s MC4 a s DC odpojovačem P/N: SExxK-xx0P0BNU4, střídač s MC4 a bez DC odpojovače P/N SExxK-xx0P0BNY4
(9) Více informací o redukci výkonu vlivem teploty (de-rating) naleznete zde: https://www.solaredge.com/sites/default/files/se-temperature-derating-note.pdf

CE RoHS

Třífázové měniče

SE12.5K - SE17K

MĚNIČE

12-20 let záruka

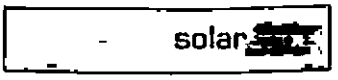

Speciálně navržené pro práci s výkonovými optimizéry

- Skvělá účinnost (98%)
- Rychlé a snadné uvedení měniče do provozu z chytrého telefonu pomocí SolarEdge SetApp
- Malé, nejlehčí ve své třídě, snadno se instalují
- Vestavěný monitoring na úrovni panelů
- Ethernetové nebo bezdrátové připojení k internetu
- IP65 – venkovní a vnitřní instalace
- Měnič s fixním napětím pro delší stringy
- Podpora chytrého řízení energie (Smart Energy Management)
- Pokročilé bezpečnostní funkce - integrovaná ochrana před elektrickými oblouky
- Volitelná přepěťová ochrana RS485

/ Třífázové měniče

SE12.5K - SE17K

Platí pro měniče s produktovým číslem	SEXXK-XXXXXBXX4			
	SE12.5K	SE16K	SE17K	
VÝSTUP				
Nominální výstupní výkon AC	12500	16000	17000	VA
Maximální výstupní výkon AC	12500	16000	17000	VA
Výstupní napětí AC - sdružené /fázové (nominální)	400 / 230			Vac
Rozsah výstupního AC napětí - (fázové)	184 - 264 5			Vac
AC frekvence	50/60 ± 5			Hz
Maximální trvalý výstupní proud (na fázi)	20	25 5	26	A
Podporované sítě -třífázové	3 / N / PE (WYE s pracovním vodičem N)			V
Monitoring sítě, ochrana před ostrovním provozem, konfigurovatelný účiník, konfigurovatelné prahové hodnoty země	Ano			
Celkové harmonické zkreslení	≤ 3			%
VSTUP				
Maximální DC výkon (panel za STC)	16850	21600	22950	W
Beztransformátorový, neuzemněný	Ano			
Maximální vstupní napětí	1000			Vdc
Nominální DC vstupní napětí	750			Vdc
Maximální vstupní proud	21	23		Adc
Ochrana proti obrácení polarity	Ano			
Detekce zemního spojení (izolační odpor)	Citlivost 700kΩ			
Maximální účinnost měniče	98			%
Evropská vážená účinnost	97 7			%
Noční spotřeba energie	< 2 5			W
DALŠÍ VLASTNOSTI				
Podporovaná komunikační rozhraní(1)	RS485, Wi-Fi (volitelně)(2), Mobilní (volitelně)			
Uvedení měniče do provozu	Pomocí mobilní aplikace SetApp a vestavěného přístupového bodu Wi-Fi pro lokální připojení			
Chytré řízení energie (Smart Energy Management)	Omezení dodávky do sítě			
Ochrana před elektrickými oblouky	Integrovaná, konfigurovatelná uživatelem (v souladu s UL1699B)			
RS485 přepěťová ochrana	Volitelně(3)			
SHODA S NORMAMI				
Bezpečnost	IEC-62103 (EN50178), IEC-62109, AS3100			
Normy připojení k síti(4)	VDE-AR-N-4105, G99, AS-4777, EN50438, EN50549-1, CEI-021, VDE 0126-1-1, CEI-016, EN50549-1			
EMC	IEC61000-6-2, IEC61000-6-3 , IEC61000-3-11, IEC61000-3-12			
RoHS	Ano			
SPECIFIKACE INSTALACE				
AC výstup - průměr průchodky/průřez vodiče	15-21mm / drát 2.5-16 mm²			
DC vstup	2 páry MC4			
Rozměry (V x Š x H)	549 x 317 x 264			mm
Hmotnost	30 7			kg
Rozsah provozní teploty	-40 - +60(5)			°C
Chlazení	Ventilátor (vyměnitelný uživatelem)			
Hluk	< 50			dBA
Stupeň krytí	IP65 – venkovní a vnitřní			
Montáž	Držák součástí dodávky			

(1) S odkazem na Datasheets -> kategorie Communications na stránce pro stažení (Downloads) v sekci volitelné komunikační možnosti: https://www.solaredge.com/resource-library
(2) Připojení přes Wi-Fi vyžaduje externí anténu. Pro více informací jděte na https://www.solaredge.com/sites/default/files/se-wifi-zigbee-antenna-datasheet.pdf
(3) Přepěťovou ochranu RS485 (RS485 SPD plug-in) lze dokoupit Více informací zde: https://www.solaredge.com/sites/default/files/se_spd_plug_in_for_rs485_for_3ph_with_setapp_ds.pdf
(4) Pro informace o kompatibilitě s normami jděte na stránku Downloads, kategorie Certifications: https://www.solaredge.com/resource-library
(5) Pro informace o snižování výkonu vlivem teploty (de-rating) jděte na: https://www.solaredge.com/sites/default/files/se-temperature-derating-note.pdf

CE RoHS

Power Optimizer

For Europe

P650 / P701 / P730 / P800p / P801 / P850 / P950 / P1100

POWER OPTIMIZER

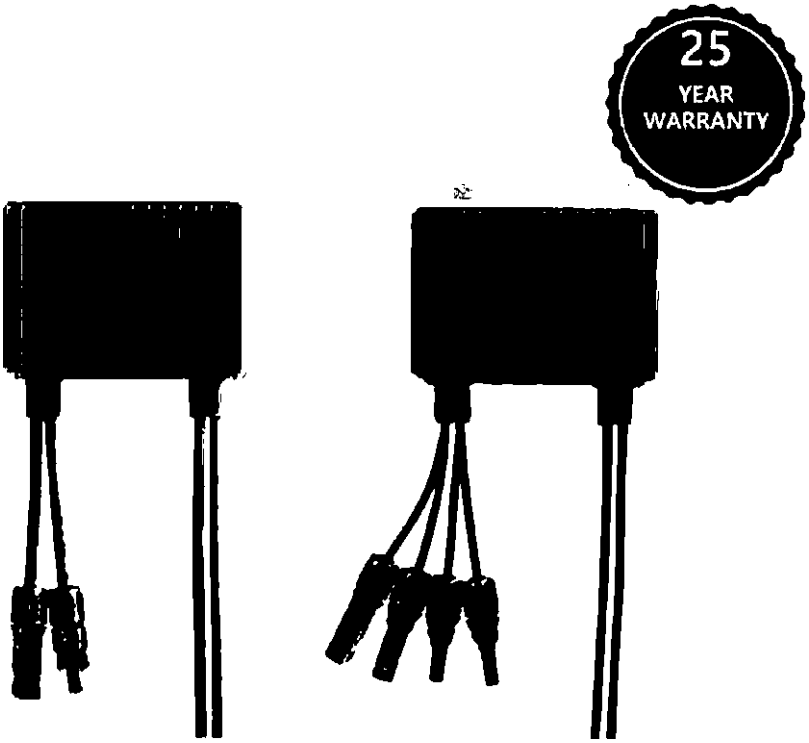

PV power optimization at the module level

The mostcost-effective solution for commercialand large field installations

- Specifically designed to work with SolarEdge inverters
- Up to 25% more energy
- Superior efficiency (99.5%)
- Balance of System cost reduction; 50% less cables, fuses and combiner boxes, over 2x longer string lengths possible
- Fast installation with a single bolt
- Advanced maintenance with module-level monitoring
- Module-level voltage shutdown for installer and firefighter safety
- Use with up to two PV modules connected in series or in parallel

/ Power Optimizer

For Europe

P650 / P701 / P730

Power Optimizer Model (Typical Module Compatibility)	P650 (for up to 2 x 60-cell PV modules)	P701 (for up to 2 x 60/120-cell PV modules)	P730 (for up to 2 x 72-cell PV modules)	
INPUT				
Rated Input DC Power[1]	650	700*	730**	W
Connection Method	Single input for series connected modules			
Absolute Maximum Input Voltage (Voc at lowest temperature)	96		125	Vdc
MPPT Operating Range	12.5 - 80		12.5 - 105	Vdc
Maximum Short Circuit Current per Input (Isc)	11	11.75	11**	Adc
Maximum Efficiency	99.5			%
Weighted Efficiency	98.6			%
Overvoltage Category	II			
OUTPUT DURING OPERATION (POWER OPTIMIZER CONNECTED TO OPERATING SOLAREDGE INVERTER)				
Maximum Output Current	15			Adc
Maximum Output Voltage	80			Vdc
OUTPUT DURING STANDBY (POWER OPTIMIZER DISCONNECTED FROM SOLAREDGE INVERTER OR SOLAREDGE INVERTER OFF)				
Safety Output Voltage per Power Optimizer	1 ± 0.1			Vdc
STANDARD COMPLIANCE				
EMC	FCC Part 15 Class B, IEC61000-6-2, IEC61000-6-3			
Safety	IEC62109-1 (class II safety)			
RoHS	Yes			
Fire Safety	VDE-AR-E 2100-712:2013-05			
INSTALLATION SPECIFICATIONS				
Compatible SolarEdge Inverters	Three phase inverters SE15K & larger	Three phase inverters SE16K & larger		
Maximum Allowed System Voltage	1000			Vdc
Dimensions (W x L x H)	129 x 153 x 42.5 / 5.1 x 6 x 1.7		129 x 153 x 49.5 / 5.1 x 6 x 1.9	mm / in
Weight	834 / 1.8		933 / 2.1	gr / lb
Input Connector	MC4[2]			
Input Wire Length	0.16 / 0.52		0.16 / 0.52 , 0.9 / 2.95[3]	m / ft
Output Connector	MC4			
Output Wire Length	Portrait Orientation: 1.2 / 3.9			m / ft
	Landscape Orientation: 1.8 / 5.9		Landscape Orientation: 2.2 / 7.2	
Operating Temperature Range[4]	-40 to +85 / -40 to +185			°C / °F
Protection Rating	IP68 / NEMA6P			
Relative Humidity	0 - 100			%

* For P701 with manufactured date greater than working week 06 of 2020 the rated DC input is 730W

** For P730 with manufactured date greater than working week 06 of 2020 the rated DC input is 760W and maximum Isc per Input is 11.75A
The manufacture code is indicated in the power optimizer's serial number. Example: S/N SJ0620A-xxxxxxxx (working week 06 in 2020)

(1) Rated power of the module at STC will not exceed the power optimizer "Rated Input DC Power". Modules with up to +5% power tolerance are allowed

(2) For other connector types please contact SolarEdge

(3) Longer inputs wire length are available for use with split junction box modules. (For 0.9m/2.95ft order P730-xxxLxxx)

(4) For ambient temperature above +70°C / +158°F power de-rating is applied. Refer to Power Optimizers Temperature De-Rating Technical Note for more details

/ Power Optimizer

For Europe

P800p / P801 / P850 / P950 / P1100

Power Optimizer Model (Typical Module Compatibility)	P800p (for up to 2 x 96-cell 5" PV modules)	P801 (for up to 2 x 72/144-cell PV modules)	P850 (for up to 2 x high power or bi-facial modules)	P950 (for up to 2 x high power or bi-facial modules)	P1100 (for up to 2 x high power or bi-facial modules)	
INPUT						
Rated Input DC Power[1]	800	800	850	950	1100	W
Connection Method	Dual input for independently connected[7]	Single input for series connected modules				
Absolute Maximum Input Voltage (Voc at lowest temperature)	83	125				Vdc
MPPT Operating Range	12.5 - 83	12.5 - 105				Vdc
Maximum Short Circuit Current per Input (Isc)	7	11.75	12.5		14	Adc
Maximum Efficiency	99.5					%
Weighted Efficiency	98.6					%
Overvoltage Category	II					
OUTPUT DURING OPERATION (POWER OPTIMIZER CONNECTED TO OPERATING SOLAREDGE INVERTER)						
Maximum Output Current	18	15	18			Adc
Maximum Output Voltage	80					Vdc
OUTPUT DURING STANDBY (POWER OPTIMIZER DISCONNECTED FROM SOLAREDGE INVERTER OR SOLAREDGE INVERTER OFF)						
Safety Output Voltage per Power Optimizer	1 ± 0.1					Vdc
STANDARD COMPLIANCE						
EMC	FCC Part 15 Class B, IEC61000-6-2, IEC61000-6-3					
Safety	IEC62109-1 (class II safety)					
RoHS	Yes					
Fire Safety	VDE-AR-E 2100-712:2013-05					
INSTALLATION SPECIFICATIONS						
Compatible SolarEdge Inverters	Three phase inverters SE16K & larger				Three phase inverters SE25K & larger	
Maximum Allowed System Voltage	1000					Vdc
Dimensions (W x L x H)	129 x 168 x 59 / 5.1 x 6.61 x 2.32	129 x 153 x 49.5 / 5.1 x 6 x 1.9	129 x 162 x 59 / 5.1 x 6.4 x 2.32			mm / in
Weight	1064 / 2.3	933 / 2.1	1064 / 2.3			gr / lb
Input Connector	MC4[2]					
Input Wire Length	0.16 / 0.52	0.16 / 0.52, 0.9 / 2.95	0.16 / 0.52, 0.9 / 2.95, 1.3 / 4.26, 1.6 / 5.24[3]	0.16 / 0.52, 1.3 / 4.26, 1.6 / 5.24[3]	0.16 / 0.52, 1.3 / 4.26[3]	m / ft
Output Connector	MC4					
Output Wire Length	Portrait Orientation: 1.2 / 3.9				2.4 / 7.8	m / ft
	Landscape Orientation 1.8 / 5.9	Landscape Orientation 2.2 / 7.2				
Operating Temperature Range[4]	-40 to +85 / -40 to +185					°C / °F
Protection Rating	IP68 / NEMA6P					
Relative Humidity	0 - 100					%

(1) Rated power of the module at STC will not exceed the power optimizer "Rated Input DC Power". Modules with up to +5% power tolerance are allowed
(2) For other connector types please contact SolarEdge
(3) Longer inputs wire length are available for use with split junction box modules. (For 0.9m/2.95ft order P801/P850-xxxLxxx. For 1.3m/2.95ft order P850/P950/P1100-xxxXxxx. For 1.6m/5.24ft order P850/P950-xxxYxxx)
(4) For ambient temperature above +70°C / +158°F power de-rating is applied. Refer to Power Optimizers Temperature De-Rating Technical Note for more details

PV System Design Using a SolarEdge Inverter[5][6][7][8]		230/400V Grid SE15K and larger	230/400V Grid SE16K and larger						230/400V Grid SE25K and larger	277/480V Grid SE33.3K and larger							
Compatible Power Optimizers		P650	P650	P701	P730	P801	P800p / P850	P950	P1100	P650	P701	P730	P801	P800p / P850	P950	P1100	
Minimum String Length	Power Optimizers	14															
	PV Modules	27															
Maximum String Length	Power Optimizers	30															
	PV Modules	60															
Maximum Nominal Power per String		11250[9]					13500[9]			12750[10]				15300[10]			W
Parallel Strings of Different Lengths or Orientations		Yes															

(5) P650/P701/P730/P801 can be mixed in one string, and P850/P800p/P950/P1100 can also be mixed in one string. It is not allowed to mix P650/P701/P730/P801 with P850/P800p/P950/P1100, nor is it allowed to mix P650-P1100 with P370-P505 in one string
(6) In a case of odd number of PV modules in one string it is allowed to install one P650/P701/P730/P850/P800p/P801/P950/P1100 power optimizer connected to one PV module. When connecting a single module to the P800p seal the unused input connectors with the supplied pair of seals
(7) Power optimizers intended for use with two PV modules each (2:1 connection), can be used with a single PV module (1:1 connection), as long as the entire string uses 1:1 connections
(8) For SE15k and above, the minimum DC power should be 11KW
(9) For the 230/400V grid: With P650/P701/P730/P801 up to 13,500W per string may be installed, with P850/P800p up to 15,750W and with P950/P1100 up to 18,500W per string may be installed when the maximum power difference between each string is 2,000W. For P950/P1100, minimum two string are required for SE16K-SE27.6K inverters, and for SE30K and above minimum three string are required
(10) For the 277/480V grid: With 650/P701/P730/P801 up to 15,000W per string may be installed, with P850/P800p up to 17,550W and with P950/P1100 up to 20,300W per string may be installed when the maximum power difference between each string is 2,000W. For P950/P1100, minimum three string are required for SE33.3K and SE40K inverters

SolarEdge is a global leader in smart energy technology. By leveraging world-class engineering capabilities and with a relentless focus on innovation, SolarEdge creates smart energy solutions that power our lives and drive future progress.

SolarEdge developed an intelligent inverter solution that changed the way power is harvested and managed in photovoltaic (PV) systems. The SolarEdge DC optimized inverter maximizes power generation while lowering the cost of energy produced by the PV system.

Continuing to advance smart energy, SolarEdge addresses a broad range of energy market segments through its PV, storage, EV charging, UPS, and grid services solutions.

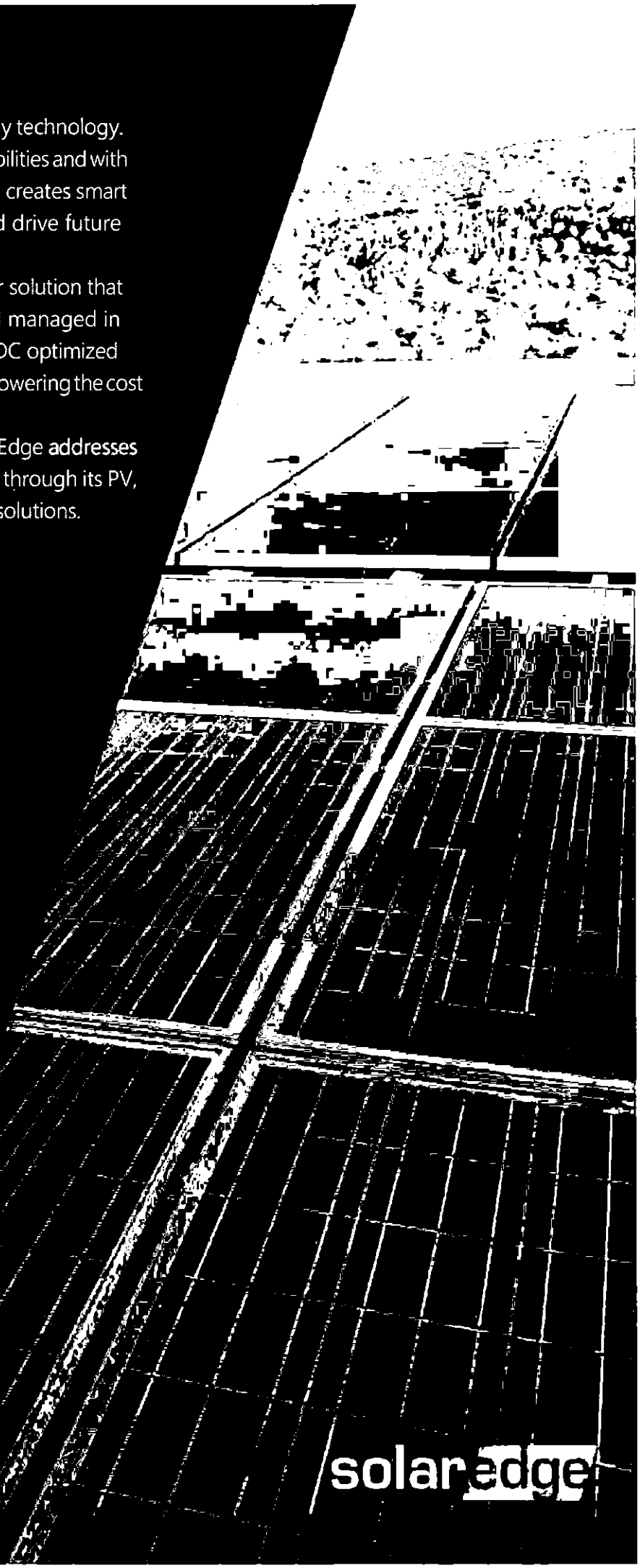

SolarEdge
@SolarEdgePV
@SolarEdgePV
SolarEdgePV
SolarEdge
info@solaredge.com

solaredge.com

Cautionary Note Regarding Market Data and Industry Forecasts.This brochure may contain market data and industry forecasts from certain third-party sources. This information is based on industry surveys and the preparer's expertise in the industry and there can be no assurance that any such market data is accurate or that any such industry forecasts will be achieved. Although we have not independently verified the accuracy of such market data and industry forecasts, we believe that the market data is reliable and that the industry forecasts are reasonable.

CE

solaredge

solaredge

SolarEdge Power Optimizer

Frame-Mounted Module Add-On

P300 / P370 / P404 / P500

POWER OPTIMIZER

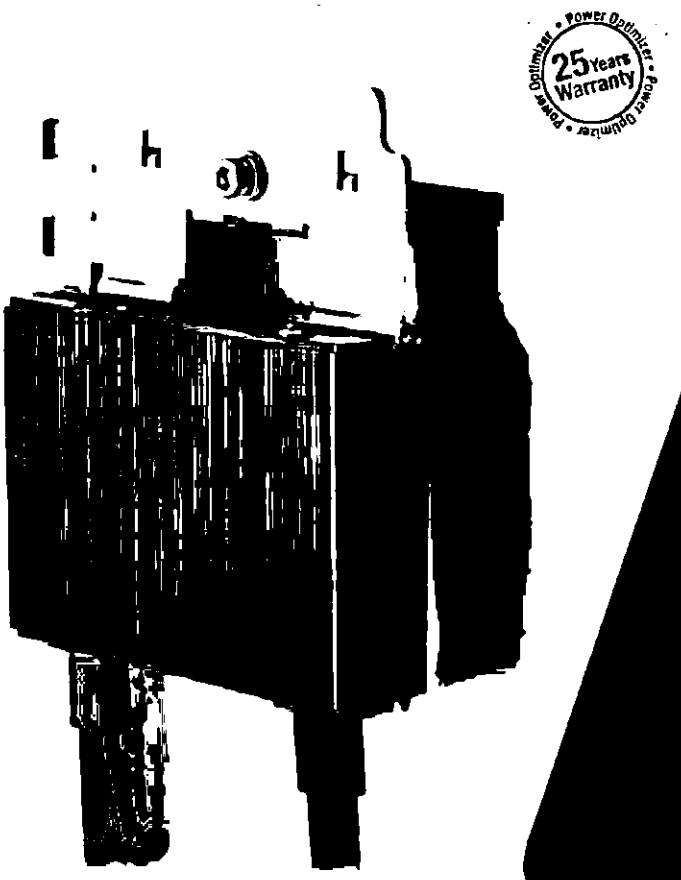

Fast mount power optimizers with module-level optimization

- Specifcally designed to work with SolarEdge inverters
- Quicker installation - Power optimizers can be mounted in advance saving installation time
- Up to 25% more energy
- Superior efficiency (99.5%)
- Mitigates all types of modules mismatch-loss, from manufacturing tolerance to partial shading
- Flexible system design for maximum space utilization
- Next generation maintenance with module level monitoring
- Module-level voltage shutdown for installer and firefighter safety

SolarEdge Power Optimizer

Frame-mounted Module Add-On P300 / P370 / P404 / P500

Optimizer model (typical module compatibilty)	P300 (for 60-cell modules)	P370 (for high-power 60-cell and for 72-cell modules)	P500 (for 96-cell modules)	P404 (for 60-cell and 72-cell, short strings)	
INPUT					
Rated Input DC Power[1]	300	370	500	405	W
Absolute Maximum Input Voltage (Voc at lowest temperature)	48	60	80	80	Vdc
MPPT Operating Range	8 - 48	8 - 60	8 - 80	12.5 - 80	Vdc
Maximum Short Circuit Current (Isc)	11		10.1		Adc
Maximum Efficiency	99.5				%
Weighted Efficiency	98.8				%
Overvoltage Category	II				
OUTPUT DURING OPERATION (POWER OPTIMIZER CONNECTED TO OPERATING SOLAREDGE INVERTER)					
Maximum Output Current	15				Adc
Maximum Output Voltage	60			85	Vdc
OUTPUT DURING STANDBY (POWER OPTIMIZER DISCONNECTED FROM SOLAREDGE INVERTER OR SOLAREDGE INVERTER OFF)					
Safety Output Voltage per Power Optimizer	1 ± 0.1				Vdc
STANDARD COMPLIANCE					
EMC	FCC Part15 Class B, IEC61000-6-2, IEC61000-6-3				
Safety	IEC62109-1 (class II safety), UL1741				
RoHS	Yes				
Fire Safety	VDE-AR-E 2100-712:2013-05				
INSTALLATION SPECIFICATIONS					
Maximum Allowed System Voltage	1000				Vdc
Dimensions (W x L x H)	139 x 165 x 41 / 5.47 x 6.5 x 1.61		139 x 165 x 49 / 5.47 x 6.5 x 1.93	139 x 165 x 56 / 5.47 x 6.5 x 2.2	mm / in
Weight (including cables)	750 / 1.65	775 / 1.7	870 / 1.9	895 / 2.0	gr / lb
Input Connector	MC4[2]				
Output Connector	MC4				
Output Wire Length	0.95 / 3.0	1.2 / 3.9			m / ft
Operating Temperature Range	-40 - +85 / -40 - +185				°C / °F
Protection Rating	IP68 / NEMA6P				
Relative Humidity	0 - 100				%

[1] Rated STC power of the module. Module of up to +5% power tolerance allowed
[2] For other connector types please contact SolarEdge

PV SYSTEM DESIGN USING A SOLAREDGE INVERTER[3]		SINGLE PHASE HD-WAVE	SINGLE PHASE	THREE PHASE	THREE PHASE FOR MV GRID	
Minimum String Length (Power Optimizers)	P300/P370/P500[4]	8		16	18	
	P404	6		13 (12 with SE3K)	14	
Maximum String Length (Power Optimizers)		25		50	50	
Maximum Power per String		5700	5250	11250	12750	W
Parallel Strings of Different Lengths or Orientations		Yes				

[3] It is not allowed to mix P404 with P300/P370/P500 in one string
[4] The P300/P370/P500 cannot be used with the SE3K three phase inverter (available in some countries; refer to E-Series inverter datasheet)

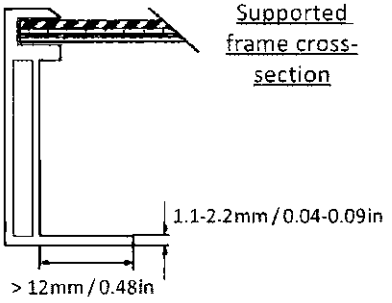

Supported frame cross-section

CE

Příloha č. 2

ČESTNÉ PROHLÁŠENÍ O SPLNĚNÍ ZÁKLADNÍ ZPŮSOBILOSTI

pro veřejnou zakázku „Pořízení fotovoltaického systému pro společnost ČEPRO, a.s. - Smyslov"

Účastník (obchodní název):	ČEZ ESCO, a.s.
Adresa, sídlo, místo podnikání:	Duhová 1444/2, Michle, 140 00 Praha 4
IČ:	035 92 880
Jméno oprávněné osoby:	Ing. Lukáš Roubíček, Dr, místopředseda představenstva Pavel Kubička, MBA, člen představenstva

Čestně prohlašuji, že účastník

a) nebyl v zemi svého sídla v posledních 5 letech před zahájením zadávacího řízení pravomocně odsouzen pro trestný čin uvedený v příloze č. 3 k ZZVZ nebo obdobný trestný čin podle právního řádu země sídla dodavatele; k zahlazeným odsouzením se nepřihlíží,
b) nemá v České republice nebo v zemi svého sídla v evidenci daní zachycen splatný daňový nedoplatek,
c) nemá v České republice nebo v zemi svého sídla splatný nedoplatek na pojistném nebo na penále na veřejné zdravotní pojištění,
d) nemá v České republice nebo v zemi svého sídla splatný nedoplatek na pojistném nebo na penále na sociální zabezpečení a příspěvku na státní politiku zaměstnanosti,
e) není v likvidaci[1], proti němuž bylo vydáno rozhodnutí o úpadku[2], vůči němuž byla nařízena nucená správa podle jiného právního předpisu[3] nebo v obdobné situaci podle právního řádu země sídla dodavatele.

Další požadavky k základní způsobilosti

Ve vztahu k podmínce základní způsobilosti dle zadavatele upozorňuje na nutnost respektování těchto zákonných požadavků:

- Je-li dodavatelem **právnická osoba**, musí podmínku podle § 74 odst. 1 písm. a) Zákona splňovat **tato právnická osoba a zároveň každý člen statutárního orgánu**. Je-li členem statutárního orgánu dodavatele právnická osoba, musí podmínku podle § 74 odst. 1 písm. a) Zákona splňovat:

  a) tato právnická osoba,

  b) každý člen statutárního orgánu této právnické osoby a

  c) osoba zastupující tuto právnickou osobu v statutárním orgánu dodavatele.

- Účastní-li se zadávacího řízení **pobočka závodu**

  a) **zahraniční právnické osoby**, musí podmínku podle § 74 odst. 1 písm. a) Zákona splňovat **tato právnická osoba a vedoucí pobočky závodu**,

  b) **české právnické osoby**, musí podmínku podle § 74 odst. 1 písm. a) Zákona splňovat **osoby uvedené v § 74 odst. 2 Zákona a vedoucí pobočky závodu**.

V Praze dne 24.6.2021

[redacted]

..... [redacted]
Ing. Lukáš Roubíček, Dr. [redacted]
Místopředseda představen[redacted]

[redacted] .....
Pavel Kubička, MBA
člen představenstva

[1] Viz § 187 zákona č. 89/2012 Sb., občanský zákoník
[2] Viz § 136 zákona č. 182/2006 Sb., o úpadku a způsobech jeho řešení (insolvenční zákon), ve znění pozdějších předpisů.
[3] Například zákon č. 21/1992 Sb., o bankách, ve znění pozdějších předpisů, zákon č. 87/1995 Sb., o spořitelních a úvěrních družstvech a některých opatřeních s tím souvisejících a o doplnění zákona České národní rady č. 586/1992 Sb., o daních z příjmů, ve znění pozdějších předpisů, zákon č. 363/1999 Sb., o pojišťovnictví a o změně některých souvisejících zákonů

Výpis

z obchodního rejstříku, vedeného
Městským soudem v Praze
oddíl B, vložka 20240

Datum vzniku a zápisu:	25. listopadu 2014
Spisová značka:	B 20240 vedená u Městského soudu v Praze
Obchodní firma:	ČEZ ESCO, a.s.
Sídlo:	Duhová 1444/2, Michle, 140 00 Praha 4
Identifikační číslo:	035 92 880
Právní forma:	Akciová společnost
Předmět podnikání:	
	Výroba, obchod a služby neuvedené v přílohách 1 až 3 živnostenského zákona
	Montáž, opravy, revize a zkoušky elektrických zařízení
	Provádění staveb, jejich změn a odstraňování
	Výroba, instalace, opravy elektrických strojů a přístrojů, elektronických a telekomunikačních zařízení
	Montáž, opravy, revize a zkoušky plynových zařízení a plnění nádob plyny
	Montáž, opravy, revize a zkoušky tlakových zařízení a nádob na plyny
	Technicko-organizační činnost v oblasti požární ochrany
	Montáž, opravy a rekonstrukce chladících zařízení a tepelných čerpadel
	Montáž, opravy, revize a zkoušky zdvihacích zařízení
	Projektová činnost ve výstavbě
	Obchod s elektřinou
	Obchod s plynem
	Poskytování služeb v oblasti bezpečnosti a ochrany zdraví při práci
	Pronájem nemovitostí, bytů a nebytových prostor
Předmět činnosti:	
	Správa vlastního majetku
Statutární orgán - představenstvo:	
předseda představenstva:	
	Mgr. KAMIL ČERMÁK, dat. nar. 12. září 1970 Rohanské nábřeží 657/7, Karlín, 186 00 Praha 8 Den vzniku funkce: 3. května 2016 Den vzniku členství: 1. května 2016
místopředseda představenstva:	
	Ing. LUKÁŠ ROUBÍČEK, Dr., dat. nar. 25. února 1971 Vřesová 637, 742 85 Vřesina Den vzniku funkce: 7. dubna 2020 Den vzniku členství: 1. dubna 2020
člen:	
	Ing. EVA HÝSKOVÁ HÁNOVÁ, dat. nar. 29. října 1970 Kamelova 3260/1, Záběhlice, 106 00 Praha 10 Den vzniku členství: 1. března 2019 Je pověřena k právnímu jednání vůči zaměstnancům dle § 164 odst. 3 občanského zákoníku.
člen:	
	Ing. VLASTIMIL VYSKOČÁNI, dat. nar. 6. září 1977 Plajnerova 1010/15, Čakovice, 196 00 Praha 9

Den vzniku členství: 1. března 2019

Člen představenstva:

PAVEL KUBIČKA, MBA, dat. nar. 25. ledna 1966
V Šáreckém údolí 2786, Dejvice, 164 00 Praha 6
Bydliště: , V Šáreckém údolí 2786, PSČ 16400
Den vzniku členství: 1. srpna 2019

Počet členů: 5

Způsob jednání: Společnost zastupují vždy společně alespoň dva členové představenstva.

Dozorčí rada:

předseda dozorčí rady:

Ing. PAVEL CYRANI, MBA, dat. nar. 15. ledna 1976
Spěšného 1890, 252 63 Roztoky
Den vzniku funkce: 11. prosince 2019
Den vzniku členství: 26. listopadu 2019

místopředseda dozorčí rady:

Ing. LADISLAV ŠTĚPÁNEK, dat. nar. 25. března 1957
Nad Kaňkou 382, Příbram III, 261 01 Příbram
Den vzniku funkce: 11. prosince 2019
Den vzniku členství: 26. listopadu 2019

člen dozorčí rady:

Mgr. Ing. VOJTĚCH KOPP, dat. nar. 12. července 1981
Ve Střešovičkách 2289/58, Břevnov, 169 00 Praha 6
Den vzniku členství: 26. listopadu 2019

Počet členů: 3

Jediný akcionář:

ČEZ, a. s., IČ: 452 74 649
Praha 4, Duhová 2/1444, PSČ 14053

Akcie:

2 803 ks kmenové akcie na jméno v zaknihované podobě ve jmenovité hodnotě 1 000 000,- Kč
Akcie společnosti mají omezenou převoditelnost a jsou převoditelné pouze se souhlasem představenstva společnosti po stanovisku dozorčí rady společnosti.

Základní kapitál: 2 803 000 000,- Kč
Splaceno: 100%

Ostatní skutečnosti:

Dne 2. července 2015 společnost ČEZ, a. s., se sídlem Praha 4, Duhová 2/1444, PSČ 140 53, IČO 452 74 649, zapsaná v obchodním rejstříku vedeném Městským soudem v Praze, oddíl B, vložka 1581, jako jediný akcionář společnosti ČEZ ESCO, a.s., v působnosti valné hromady společnosti ČEZ ESCO, a.s., a v souladu s ustanovením § 12 zákona č. 90/2012 Sb., o obchodních společnostech a družstvech (zákon o obchodních korporacích), rozhodla o zvýšení základního kapitálu takto:
Schvaluje se zvýšení základního kapitálu společnosti ČEZ ESCO, a.s., z původní výše 400.000.000,- Kč (slovy: čtyři sta miliónů korun českých) o částku 1.470.000.000,- Kč (slovy: jedna miliarda čtyři sta sedmdesát milionů korun českých) na celkovou novou výši 1.870.000.000,- Kč (slovy: jedna miliarda osm set sedmdesát milionů korun českých) za těchto podmínek:
a) základní kapitál společnosti ČEZ ESCO, a.s. bude zvýšen upsáním nových akcií:

i. nepeněžitým vkladem představovaným 100 % (jednosto procentním) podílem společnosti ČEZ, a. s. ve společnosti ČEZ Energetické služby, s.r.o., IČ 278 04 721, (dále jen Nepeněžitý vklad 1) a 40101/80042 (zlomek, v jehož čitateli je čtyřicet tisíc jedno sto jedna a ve jmenovateli osmdesát tisíc čtyřicet dva) podílem společnosti ČEZ, a. s. ve společnosti ČEZ Energo, s.r.o., IČ 290 60 109, (dále jen Nepeněžitý vklad 2), (Nepeněžitý vklad 1 a Nepeněžitý vklad 2 dále společně označeny též jen jako Nepeněžité vklady), které byly oceněny v souladu s ustanovením § 251 ZOK znaleckým posudkem znalce vybraného představenstvem společnosti ČEZ ESCO, a.s. ze seznamu znalců vedeného podle zákona č. 36/1967 Sb., o znalcích a tlumočnících, ve znění pozdějších předpisů, a to konkrétně:

v případě společnosti ČEZ Energetické služby, s.r.o. znaleckým posudkem č. 21-1/2015 vyhotoveným dne 4. května 2015 znaleckým ústavem, společností RSM TACOMA a.s., se sídlem Karolinská 661/4, 186 00 Praha 8, Česká republika, IČO 639 98 581, který oceňuje Nepeněžitý vklad 1 částkou 766.412.000,- Kč (slovy: sedmsetšedesátšestmilionůčtyřistadvanácttisíc korun českých);

a v případě společnosti ČEZ Energo, s.r.o. znaleckým posudkem č. 1.05/2015 vyhotoveným dne 4. května 2015 znalcem, Ing. Pavlem Hejskem, se sídlem Anny Letenské 1120/17, 120 00 Praha 2, Česká republika, IČO 442 91 205, který oceňuje Nepeněžitý vklad 2 částkou 622.804.000,- Kč (slovy: šestsetdvacetdvamilionyosmsetčtyřitisíce korun českých);

cena Nepeněžitých vkladů činí celkem 1.389.216.000,- Kč (slovy: jedna miliarda tři sta osmdesát devět milionů dvě stě šestnáct tisíc korun českých);

ii. peněžitým vkladem ve výši 81.000.000,- Kč (slovy: osmdesát jeden milion korun českých), (dále jen Peněžitý vklad);

b) zvýšení základního kapitálu bude realizováno upsáním celkem 1.470 ks (slovy: tisíc čtyři sta sedmdesát kusů) kmenových akcií znějících na jméno, vydaných jako (listinné) cenné papíry, každá o jmenovité hodnotě 1.000.000,- Kč (slovy: jeden milion korun českých) a emisním kurzu 1.000.000,- Kč (slovy: jeden milion korun českých) s tím, že akcie nebudou přijaty k obchodování na evropském regulovaném trhu; upisované akcie budou mít omezenou převoditelnost a budou převoditelné pouze se souhlasem představenstva společnosti po stanovisku dozorčí rady společnosti (dále jen Akcie), a to konkrétně takto:

za Nepeněžité vklady bude vydáno 1.389 ks (jedentisíctřistaosmdesátdevět kusů) kmenových akcií znějících na jméno, vydaných jako (listinné) cenné papíry, každá o jmenovité hodnotě 1.000.000,- Kč (slovy: jeden milion korun českých) a emisním kurzu 1.000.000,- Kč (slovy: jeden milion korun českých) s tím, že akcie nebudou přijaty k obchodování na evropském regulovaném trhu; upisované akcie budou mít omezenou převoditelnost a budou převoditelné pouze se souhlasem představenstva společnosti po stanovisku dozorčí rady společnosti,

za Peněžitý vklad bude vydáno 81 ks (osmdesátjeden kus) kmenových akcií znějících na jméno, vydaných jako (listinné) cenné papíry, každá o jmenovité hodnotě 1.000.000,- Kč (slovy: jeden milion korun českých) a emisním kurzu 1.000.000,- Kč (slovy: jeden milion korun českých) s tím, že akcie nebudou přijaty k obchodování na evropském regulovaném trhu; upisované akcie budou mít omezenou převoditelnost a budou převoditelné pouze se souhlasem představenstva společnosti po stanovisku dozorčí rady společnosti,

c) veškeré nově upisované Akcie budou upsány určeným zájemcem společností ČEZ, a. s., jakožto jediným akcionářem společnosti ČEZ ESCO, a.s., a vkladová povinnost upisovatele bude splněna nejpozději do 30 (třiceti) dnů ode dne upsání

akcií:
vnesením Nepeněžitých vkladů, které budou vneseny v sídle společnosti ČEZ ESCO, a.s., na adrese Duhová 1444/2, Michle, 140 00 Praha 4,
splacením peněžitého vkladu složením na účet společnosti ČEZ ESCO, a.s. číslo 107-4645430217/0100;
úhrnný emisní kurs všech nově upisovaných Akcií činí 1.470.000.000,- Kč (slovy: jedna miliarda čtyři sta sedmdesát milionů korun českých) a odpovídá minimálně ceně Nepeněžitých vkladů stanovených ve Znaleckých posudcích zvýšených o 81.000.000,- Kč (slovy: osmdesát jeden milion korun českých); rozdíl mezi součtem peněžitého vkladu a ceny Nepeněžitých vkladů stanovené Znaleckými posudky a úhrnnou jmenovitou hodnotou nově upisovaných Akcií, které budou upsány společností ČEZ, a. s., se považuje za emisní ážio, které bude zaúčtováno do kapitálových fondů společnosti ČEZ ESCO, a.s.;
d) ukáže-li se cena Nepeněžitých vkladů k datu splacení vyšší, než emisní kurs upisovaných Akcií, které na tento Nepeněžitý vklad připadají, bude rozdíl mezi těmito hodnotami považován za emisní ážio a upisovatel akcií společnost ČEZ, a. s. nebude oprávněn požadovat vyplacení tohoto rozdílu;
e) upisování nad nebo pod částku navrhovaného zvýšení základního kapitálu se nepřipouští;
f) Akcie budou upsány v sídle společnosti ČEZ, a. s., na adrese Duhová 2/1444, Praha 4, smlouvou o upsání akcií uzavřenou mezi upisovatelem a společností ČEZ ESCO, a.s., a to písemnou formou s úředně ověřenými podpisy; akcie lze upsat nejpozději do 31. 12. 2015 (třicátéhoprvního prosince roku dvatisícepatnáct); návrh smlouvy o upsání akcií bude předán upisovateli doručením na adresu jeho sídla nejpozději do 10 (slovy: deseti) pracovních dnů po zápisu tohoto rozhodnutí do obchodního rejstříku.

Dne 22. června 2016 společnost ČEZ, a. s., se sídlem Praha 4, Duhová 2/1444, PSČ 14053, IČO 452 74 649, spisová značka B 1581 vedená u Městského soudu v Praze, jako jediný akcionář společnosti ČEZ ESCO, a.s., v působnosti valné hromady společnosti ČEZ ESCO, a.s. a v souladu s ustanovením § 12 zákona č. 90/2012 Sb., o obchodních společnostech a družstvech (zákon o obchodních korporacích), rozhodla o zvýšení základního kapitálu takto:

1.schvaluje zvýšení základního kapitálu společnosti ČEZ ESCO, a.s. z původní výše 1.870.000.000,-- Kč (jedna miliarda osm set sedmdesát milionů korun českých) o částku 471.000.000,- Kč (slovy: čtyři sta sedmdesát jeden milion korun českých) na celkovou novou výši 2.341.000.000,-- Kč (slovy: dvě miliardy tři sta čtyřicet jeden milion korun českých) za těchto podmínek:
a) základní kapitál společnosti ČEZ ESCO, a.s. bude zvýšen upsáním nových akcií nepeněžitými vklady, a to:
i)nepeněžitým vkladem představovaným 100 % (jedno sto procentním) podílem společnosti ČEZ, a. s. ve společnosti Energocentrum Vítkovice, a. s., se sídlem Duhová 1444/2, Michle, 140 00 Praha 4, IČO 039 36 040, spisová značka B 20536 vedená u Městského soudu v Praze, (dále též jen Energocentrum Vítkovice, a. s.), tj. 57 (padesáti sedmi) kusy kmenových akcií společnosti Energocentrum Vítkovice, a. s. o jmenovité hodnotě 1.000.000,-- Kč (jeden milion korun českých) každá, vydaných jako zaknihovaný cenný papír na jméno, (dále též jen Nepeněžitý vklad 1 nebo jen Akcie Energocentrum Vítkovice, a. s.), a
ii)nepeněžitým vkladem představovaným pohledávkou společnosti ČEZ, a. s. za společností ČEZ Distribuce, a. s., se sídlem Děčín - Děčín IV-Podmokly, Teplická 874/8, PSČ 40502, IČO 247 29 035, spisová značka B 2145 vedená u Krajského soudu v Ústí nad Labem, (dále též jen ČEZ Distribuce, a. s.), z titulu Smlouvy o

úvěrovém rámci - číslo (2015/6) ze dne 22. prosince 2015 uzavřenou mezi společností ČEZ, a. s., na straně jedné jako úvěrujícím, a společností ČEZ Distribuce, a. s., na straně druhé jako úvěrovaným, ohledně poskytnutí úvěru do výše 411.000.000,-- Kč (čtyři sta jedenáct milionů korun českých), tj. pohledávkou ve výši jistiny 411.000.000,-- Kč (čtyři sta jedenáct milionů korun českých) a jejího příslušenství, (dále též jen Nepeněžitý vklad 2 nebo jen Pohledávka ČEZ, a. s.),
(Nepeněžitý vklad 1 a Nepeněžitý vklad 2 budou dále společně označeny též jen Nepeněžité vklady), přičemž Nepeněžité vklady byly oceněny v souladu s ustanovením § 251 ZOK znaleckými posudky znalce vybraného představenstvem společnosti ČEZ ESCO, a.s. ze seznamu znalců vedeného podle zákona č. 36/1967 Sb., o znalcích a tlumočnících, ve znění pozdějších předpisů, a to konkrétně takto:
-v případě Akcií Energocentrum Vítkovice, a. s. znaleckým posudkem č. 755/40/2016 vyhotoveným dne 15. června 2016 znalcem/znaleckým ústavem - společností ZNALEX, s. r. o., se sídlem Praha, Praha 1, V Jámě 5/699, PSČ 110 00, IČO 260 99 306, který oceňuje Nepeněžitý vklad 1 částkou 56.145.000,-- Kč (slovy: padesát šest milionů jedno sto čtyřicet pět tisíc korun českých);
-v případě Pohledávky ČEZ, a. s. znaleckým posudkem č. 754/39/2016 vyhotoveným dne 15. června 2016 znalcem/znaleckým ústavem - společností ZNALEX, s. r. o., se sídlem Praha, Praha 1, V Jámě 5/699, PSČ 110 00, IČO 260 99 306, který oceňuje Nepeněžitý vklad 2 částkou 415.176.000,-- Kč (slovy: čtyři sta patnáct milionů jedno sto sedmdesát šest tisíc korun českých);
a cena Nepeněžitých vkladů činí tedy celkem 471.321.000,- Kč (slovy: čtyři sta sedmdesát jeden milion tři sta dvacet jeden tisíc korun českých);

b)zvýšení základního kapitálu bude realizováno upsáním celkem 471 ks (slovy: čtyři sta sedmdesát jeden kus) kmenových akcií znějících na jméno, vydaných jako (listinné) cenné papíry, každá o jmenovité hodnotě 1.000.000,-- Kč (slovy: jeden milion korun českých) a emisním kursu 1.000.000,-- Kč (slovy: jeden milion korun českých) s tím, že akcie nebudou přijaty k obchodování na evropském regulovaném trhu; upisované akcie budou mít omezenou převoditelnost a budou převoditelné pouze se souhlasem představenstva společnosti po stanovisku dozorčí rady společnosti, (dále též jen Akcie), a to konkrétně takto:
-za Nepeněžitý vklad 1 bude vydáno 56 ks (slovy: padesát šest kusů) kmenových akcií znějících na jméno, vydaných jako (listinné) cenné papíry, každá o jmenovité hodnotě 1.000.000,-- Kč (slovy: jeden milion korun českých) a emisním kursu 1.000.000,-- Kč (slovy: jeden milion korun českých) s tím, že akcie nebudou přijaty k obchodování na evropském regulovaném trhu; upisované akcie budou mít omezenou převoditelnost a budou převoditelné pouze se souhlasem představenstva společnosti po stanovisku dozorčí rady společnosti,
-za Nepeněžitý vklad 2 bude vydáno 415 ks (slovy: čtyři sta patnáct kusů) kmenových akcií znějících na jméno, vydaných jako (listinné) cenné papíry, každá o jmenovité hodnotě 1.000.000,-- Kč (slovy: jeden milion korun českých) a emisním kursu 1.000.000,-- Kč (slovy: jeden milion korun českých) s tím, že akcie nebudou přijaty k obchodování na evropském regulovaném trhu; upisované akcie budou mít omezenou převoditelnost a budou převoditelné pouze se souhlasem představenstva společnosti po stanovisku dozorčí rady společnosti;

c)veškeré nově upisované Akcie budou upsány určeným zájemcem - společností ČEZ, a. s., jakožto jediným akcionářem společnosti ČEZ ESCO, a.s., a vkladová povinnost upisovatele bude splněna nejpozději do 90 (devadesáti) dnů ode dne upsání Akcií vnesením Nepeněžitých vkladů v sídle společnosti ČEZ ESCO, a.s.

na adrese Duhová 1444/2, Michle, 140 00 Praha 4:
-vnesením Nepeněžitého vkladu 1, který bude vnesen zápisem změny vlastníka Akcií Energocentrum Vítkovice, a. s. v Centrálním depozitáři cenných papírů na základě smlouvy o vkladu Akcií Energocentrum Vítkovice, a. s.,
-vnesením Nepeněžitého vkladu 2, který bude vnesen uzavřením smlouvy o vkladu Pohledávky ČEZ, a. s.,
Úhrnný emisní kurs všech nově upisovaných Akcií činí 471.000.000,-- Kč (slovy: čtyři sta sedmdesát jeden milion korun českých) a odpovídá minimálně ceně Nepeněžitých vkladů stanovené ve znaleckých posudcích shora citovaných; rozdíl mezi součtem ceny Nepeněžitých vkladů stanovené výše citovanými znaleckými posudky a úhrnnou jmenovitou hodnotou nově upisovaných Akcií, které budou upsány společností ČEZ, a. s., se považuje za emisní ážio, které bude zaúčtováno do kapitálových fondů společnosti ČEZ ESCO, a.s.;

d)ukáže-li se cena Nepeněžitých vkladů k datu splacení vyšší, než emisní kurs upisovaných Akcií, které na tyto Nepeněžité vklady připadají, bude rozdíl mezi těmito hodnotami považován za emisní ážio a upisovatel akcií společnost ČEZ, a. s. nebude oprávněn požadovat vyplacení tohoto rozdílu;

e)upisování nad nebo pod částku navrhovaného zvýšení základního kapitálu se nepřipouští;

f)Akcie budou upsány v sídle společnosti ČEZ, a. s., na adrese Duhová 2/1444, Praha 4, smlouvou o upsání akcií uzavřenou mezi společností ČEZ, a. s., jako upisovatelem, a společností ČEZ ESCO, a.s., a to písemnou formou s úředně ověřenými podpisy; Akcie lze upsat nejpozději do 31. července 2016 (třicátého prvního července roku dva tisíce šestnáct); návrh smlouvy o upsání akcií bude předán společnosti ČEZ, a.s., jako upisovateli, doručením na adresu jeho sídla nejpozději do 10 (slovy: deseti) pracovních dnů po zápisu tohoto rozhodnutí do obchodního rejstříku;

Dne 4. prosince 2017 společnost ČEZ, a. s., se sídlem Praha 4, Duhová 2/1444, PSČ 14053, IČO 452 74 649, spisová značka B 1581 vedená u Městského soudu v Praze (dále jen ČEZ, a. s.), jako jediný akcionář společnosti ČEZ ESCO, a.s., v působnosti valné hromady společnosti ČEZ ESCO, a.s., v souladu s ustanovením § 12 zákona č. 90/2012 Sb., o obchodních společnostech a družstvech (zákon o obchodních korporacích) (dále jen ZOK), rozhodla takto:

1. schvaluje zvýšení základního kapitálu společnosti ČEZ ESCO, a.s., z původní výše 2.341.000.000,- Kč (slovy: dvě miliardy tři sta čtyřicet jeden milion korun českých) o částku 462.000.000,- Kč (slovy: čtyři sta šedesát dva miliony korun českých) na celkovou novou výši 2.803.000.000,- Kč (slovy: dvě miliardy osm set tři miliony korun českých) za těchto podmínek:

a) základní kapitál společnosti ČEZ ESCO, a.s. bude zvýšen upsáním nových akcií nepeněžitým vkladem představovaným 100 % (jedno sto procentním) podílem společnosti ČEZ, a. s. ve společnosti ČEZ Slovensko, s.r.o., se sídlem Slovenská republika, Bratislava, Mlynské nivy 48, IČO 36 797 332, zapsané v obchodním rejstříku vedeném Okresním soudem Bratislava I, oddíl Sro, číslo vložky 46685/B (dále jen Nepeněžitý vklad), který byl oceněn v souladu s ustanovením § 251 ZOK znaleckým posudkem znalce vybraného představenstvem společnosti ČEZ ESCO, a.s. ze seznamu znalců vedeného podle zákona č. 36/1967 Sb., o znalcích a tlumočnících, ve znění pozdějších předpisů, a to konkrétně znaleckým posudkem č. 110 1/2017 vyhotoveným dne

14. listopadu 2017 znaleckým ústavem, společností RSM TACOMA a.s., IČO: 639 98 581, se sídlem Praha 8, Karolinská 661, PSČ 18600; znalec ve svém znaleckém posudku č. 110 1/2017 (dále jen Znalecký posudek) stanovuje, že cena Nepeněžitého vkladu činí 18.078.813,- EUR (slovy: osmnáct milionů sedmdesát osm tisíc osm set třináct euro), což dle kurzu EUR/CZK (euro/koruna česká) vyhlášeného Českou národní bankou ke dni vyhotovení znaleckého posudku činí 462.184.857,- Kč (slovy: čtyři sta šedesát dva miliony, jedno sto osmdesát čtyři tisíce osm set padesát sedm korun českých);

b) zvýšení základního kapitálu bude realizováno upsáním 462 ks (slovy: čtyři sta šedesáti dvou kusů) kmenových akcií znějících na jméno, vydaných jako zaknihované cenné papíry, každá o jmenovité hodnotě 1.000.000,- Kč (slovy: jeden milion korun českých) a emisním kurzu 1.000.000,- Kč (slovy: jeden milion korun českých) s tím, že akcie nebudou přijaty k obchodování na evropském regulovaném trhu; upisované akcie budou mít omezenou převoditelnost a budou převoditelné pouze se souhlasem představenstva společnosti po stanovisku dozorčí rady společnosti (dále jen Akcie);

c) veškeré nově upisované Akcie budou upsány určeným zájemcem společností ČEZ, a. s., jakožto jediným akcionářem společnosti ČEZ ESCO, a.s., a vkladová povinnost upisovatele bude splněna nejpozději do 30 (třiceti) dnů ode dne upsání Akcií vnesením Nepeněžitého vkladu; úhrnný emisní kurs všech nově upisovaných Akcií činí 462.000.000,- Kč (slovy: čtyři sta šedesát dva miliony korun českých) a odpovídá minimálně ceně Nepeněžitého vkladu stanoveného ve Znaleckém posudku; rozdíl mezi hodnotou Nepeněžitého vkladu stanoveného Znaleckým posudkem a úhrnnou jmenovitou hodnotou nově upisovaných Akcií, které budou upsány společností ČEZ, a. s., se považuje za emisní ážio, které bude zaúčtováno do kapitálových fondů společnosti ČEZ ESCO, a.s.;

d) ukáže-li se cena Nepeněžitého vkladu k datu splacení vyšší, než emisní kurs upisovaných Akcií, které na tento Nepeněžitý vklad připadají, bude rozdíl mezi těmito hodnotami považován za emisní ážio a upisovatel akcií společnost ČEZ, a. s. nebude oprávněn požadovat vyplacení tohoto rozdílu;

e) upisování nad nebo pod částku navrhovaného zvýšení základního kapitálu se nepřipouští;

f) Akcie budou upsány v sídle společnosti ČEZ, a. s., na adrese Duhová 2/1444, Praha 4, smlouvou o upsání akcií uzavřenou mezi upisovatelem a společností ČEZ ESCO, a.s., a to písemnou formou s úředně ověřenými podpisy; akcie lze upsat nejpozději do 31. prosince 2017 (třicátého prvního prosince roku dva tisíce sedmnáct); návrh smlouvy o upsání akcií bude předán upisovateli doručením na adresu jeho sídla nejpozději do 10 (slovy: deseti) pracovních dnů po přijetí tohoto rozhodnutí;

Dle projektu rozdělení odštěpením sloučením mezi zúčastněnými společnostmi - společností ČEZ Prodej, a.s., se sídlem Praha 4, Duhová 1/425, PSČ 14053, IČO 272 32 433, na straně jedné jako rozdělovanou společností, a společností ČEZ ESCO, a.s., se sídlem Duhová 1444/2, Michle, 140 00 Praha 4, IČO 035 92 880, na straně druhé jako nástupnickou společností, vyhotoveného dne 26. dubna 2018, rozdělovaná společnost nezanikla, ale došlo k přechodu vyčleněné části jmění společnosti ČEZ Prodej, a.s. uvedené v projektu na společnost ČEZ ESCO, a.s.

Výpis z veřejné části Živnostenského rejstříku

Platnost k 27.05.2021 11:23:15

Obchodní firma: **ČEZ ESCO, a.s.**

Adresa sídla: **Duhová 1444/2, 140 00, Praha 4 - Michle**

Identifikační číslo osoby: **03592880**

Datum doručení výpisu podle §10 odst.4 živnostenského zákona: **18.11.2014**

Statutární orgán nebo jeho členové:

Jméno a příjmení:	**Ing. Lukáš Roubíček, Ph.D. (9)**
Vznik funkce:	**01.04.2020**
Jméno a příjmení:	**RNDr. Pavel Kubička (10)**
Vznik funkce:	**01.08.2019**
Jméno a příjmení:	**Ing. Eva Hýsková Hánová (11)**
Vznik funkce:	**01.03.2019**
Jméno a příjmení:	**Vlastimil VYSKOČÁNI (12)**
Vznik funkce:	**01.03.2019**
Jméno a příjmení:	**Mgr. Kamil Čermák (13)**
Vznik funkce:	**03.05.2016**

Živnostenské oprávnění č.1

Předmět podnikání:	**Výroba, obchod a služby neuvedené v přílohách 1 až 3 živnostenského zákona**
Obory činnosti:	**Poskytování služeb pro zemědělství, zahradnictví, rybníkářství, lesnictví a myslivost** **Činnost odborného lesního hospodáře a vyhotovování lesních hospodářských plánů a osnov** **Diagnostická, zkušební a poradenská činnost v ochraně rostlin a ošetřování rostlin, rostlinných produktů, objektů a půdy proti škodlivým organismům přípravky na ochranu rostlin nebo biocidními přípravky** **Nakládání s reprodukčním materiálem lesních dřevin** **Chov zvířat a jejich výcvik (s výjimkou živočišné výroby)** **Úprava nerostů, dobývání rašeliny a bahna** **Výroba potravinářských a škrobárenských výrobků** **Pěstitelské pálení** **Výroba krmiv, krmných směsí, doplňkových látek a premixů** **Výroba textilií, textilních výrobků, oděvů a oděvních doplňků** **Výroba a opravy obuvi, brašnářského a sedlářského zboží** **Zpracování dřeva, výroba dřevěných, korkových, proutěných a slaměných výrobků** **Výroba vlákniny, papíru a lepenky a zboží z těchto materiálů** **Vydavatelské činnosti, polygrafická výroba, knihařské a kopírovací práce** **Výroba, rozmnožování, distribuce, prodej, pronájem zvukových a zvukově-obrazových záznamů a výroba nenahraných nosičů údajů a záznamů** **Výroba koksu, surového dehtu a jiných pevných paliv** **Výroba chemických látek a chemických směsí nebo předmětů a kosmetických přípravků** **Výroba hnojiv** **Výroba plastových a pryžových výrobků** **Výroba a zpracování skla** **Výroba stavebních hmot, porcelánových, keramických a sádrových výrobků** **Výroba brusiv a ostatních minerálních nekovových výrobků** **Broušení technického a šperkového kamene** **Výroba a hutní zpracování železa, drahých a neželezných kovů a jejich slitin** **Výroba kovových konstrukcí a kovodělných výrobků** **Umělecko-řemeslné zpracování kovů** **Povrchové úpravy a svařování kovů a dalších materiálů**

Výroba měřicích, zkušebních, navigačních, optických a fotografických přístrojů a zařízení
Výroba elektronických součástek, elektrických zařízení a výroba a opravy elektrických strojů, přístrojů a elektronických zařízení pracujících na malém napětí
Výroba neelektrických zařízení pro domácnost
Výroba strojů a zařízení
Výroba motorových a přípojných vozidel a karoserií
Stavba a výroba plavidel
Výroba, vývoj, projektování, zkoušky, instalace, údržba, opravy, modifikace a konstrukční změny letadel, motorů letadel, vrtulí, letadlových částí a zařízení a leteckých pozemních zařízení
Výroba drážních hnacích vozidel a drážních vozidel na dráze tramvajové, trolejbusové a lanové a železničního parku
Výroba jízdních kol, vozíků pro invalidy a jiných nemotorových dopravních prostředků
Výroba a opravy čalounických výrobků
Výroba, opravy a údržba sportovních potřeb, her, hraček a dětských kočárků
Výroba zdravotnických prostředků
Výroba a opravy zdrojů ionizujícího záření
Výroba školních a kancelářských potřeb, kromě výrobků z papíru, výroba bižuterie, kartáčnického a konfekčního zboží, deštníků, upomínkových předmětů
Výroba dalších výrobků zpracovatelského průmyslu
Provozování vodovodů a kanalizací a úprava a rozvod vody
Nakládání s odpady (vyjma nebezpečných)
Přípravné a dokončovací stavební práce, specializované stavební činnosti
Sklenářské práce, rámování a paspartování
Zprostředkování obchodu a služeb
Velkoobchod a maloobchod
Zastavárenská činnost a maloobchod s použitým zbožím
Údržba motorových vozidel a jejich příslušenství
Potrubní a pozemní doprava (vyjma železniční a silniční motorové dopravy)
Skladování, balení zboží, manipulace s nákladem a technické činnosti v dopravě
Zasilatelství a zastupování v celním řízení
Ubytovací služby
Poskytování software, poradenství v oblasti informačních technologií, zpracování dat, hostingové a související činnosti a webové portály
Činnost informačních a zpravodajských kanceláří
Nákup, prodej, správa a údržba nemovitostí
Pronájem a půjčování věcí movitých
Poradenská a konzultační činnost, zpracování odborných studií a posudků
Projektování pozemkových úprav
Příprava a vypracování technických návrhů, grafické a kresličské práce
Projektování elektrických zařízení
Výzkum a vývoj v oblasti přírodních a technických věd nebo společenských věd
Testování, měření, analýzy a kontroly
Reklamní činnost, marketing, mediální zastoupení
Návrhářská, designérská, aranžérská činnost a modeling
Fotografické služby
Překladatelská a tlumočnická činnost
Služby v oblasti administrativní správy a služby organizačně hospodářské povahy
Provozování cestovní agentury a průvodcovská činnost v oblasti cestovního ruchu
Mimoškolní výchova a vzdělávání, pořádání kurzů, školení, včetně lektorské činnosti
Provozování kulturních, kulturně-vzdělávacích a zábavních zařízení, pořádání kulturních produkcí, zábav, výstav, veletrhů, přehlídek, prodejních a obdobných akcí
Provozování tělovýchovných a sportovních zařízení a organizování sportovní činnosti
Praní pro domácnost, žehlení, opravy a údržba oděvů, bytového textilu a osobního zboží
Poskytování technických služeb
Opravy a údržba potřeb pro domácnost, předmětů kulturní povahy, výrobků jemné mechaniky, optických přístrojů a měřidel
Poskytování služeb osobního charakteru a pro osobní hygienu

Poskytování služeb pro rodinu a domácnost
Výroba, obchod a služby jinde nezařazené

Druh živnosti: **Ohlašovací volná**

Vznik oprávnění: **25.11.2014**

Doba platnosti oprávnění: **na dobu neurčitou**

Živnostenské oprávnění č.2

Předmět podnikání: **Montáž, opravy, revize a zkoušky elektrických zařízení**

Druh živnosti: **Ohlašovací řemeslná**

Vznik oprávnění: **01.04.2015**

Doba platnosti oprávnění: **na dobu neurčitou**

Odpovědný zástupce:

Jméno a příjmení: **Jozef Lacúch (1)**

Živnostenské oprávnění č.3

Předmět podnikání: **Provádění staveb, jejich změn a odstraňování**

Druh živnosti: **Ohlašovací vázaná**

Vznik oprávnění: **01.04.2015**

Doba platnosti oprávnění: **na dobu neurčitou**

Odpovědný zástupce:

Jméno a příjmení: **Ing. Radim Seidler (2)**

Živnostenské oprávnění č.4

Předmět podnikání: **Výroba, instalace, opravy elektrických strojů a přístrojů, elektronických a telekomunikačních zařízení**

Druh živnosti: **Ohlašovací řemeslná**

Vznik oprávnění: **11.08.2015**

Doba platnosti oprávnění: **na dobu neurčitou**

Odpovědný zástupce:

Jméno a příjmení: **Petr Jesionka (3)**

Živnostenské oprávnění č.5

Předmět podnikání: **Montáž, opravy, revize a zkoušky plynových zařízení a plnění nádob plyny**

Druh živnosti: **Ohlašovací řemeslná**

Vznik oprávnění: **11.08.2015**

Doba platnosti oprávnění: **na dobu neurčitou**

Odpovědný zástupce:

Jméno a příjmení: **Radim Bena (4)**

Živnostenské oprávnění č.6

Předmět podnikání: **Montáž, opravy, revize a zkoušky tlakových zařízení a nádob na plyny**

Druh živnosti: **Ohlašovací řemeslná**

Vznik oprávnění: **11.08.2015**

Doba platnosti oprávnění: **na dobu neurčitou**

Odpovědný zástupce:

Jméno a příjmení: **Tomáš Ludvík (5)**

Živnostenské oprávnění č.7

Předmět podnikání: **Technicko-organizační činnost v oblasti požární ochrany**

Druh živnosti: **Ohlašovací vázaná**

Vznik oprávnění: **11.08.2015**

Doba platnosti oprávnění: **na dobu neurčitou**

Odpovědný zástupce:

Jméno a příjmení: **Ing. Vladimír Fábry (6)**

Živnostenské oprávnění č.8

Předmět podnikání: **Montáž, opravy a rekonstrukce chladících zařízení a tepelných čerpadel**

Druh živnosti: **Ohlašovací řemeslná**

Vznik oprávnění: **11.08.2015**

Doba platnosti oprávnění: **na dobu neurčitou**

Odpovědný zástupce:

Jméno a příjmení: **Radim Kočí (7)**

Živnostenské oprávnění č.9

Předmět podnikání: **Montáž, opravy, revize a zkoušky zdvihacích zařízení**

Druh živnosti: **Ohlašovací řemeslná**

Vznik oprávnění: **09.11.2015**

Doba platnosti oprávnění: **na dobu neurčitou**

Odpovědný zástupce:

Jméno a příjmení: **Bernard Slischka (8)**

Živnostenské oprávnění č.10

Předmět podnikání: **Projektová činnost ve výstavbě**

Druh živnosti: **Ohlašovací vázaná**

Vznik oprávnění: **09.11.2015**

Doba platnosti oprávnění: **na dobu neurčitou**

Odpovědný zástupce:

Jméno a příjmení: **Ing. Radim Seidler (2)**

Živnostenské oprávnění č.11

Předmět podnikání: **Poskytování služeb v oblasti bezpečnosti a ochrany zdraví při práci**

Druh živnosti: **Ohlašovací vázaná**

Vznik oprávnění: **12.08.2016**

Doba platnosti oprávnění: **na dobu neurčitou**

Odpovědný zástupce:

Jméno a příjmení: **Ing. Vladimír Fábry (6)**

Seznam zúčastněných osob

Jméno a příjmení: **Jozef Lacúch (1)**

Datum narození: **06.07.1967**

Občanství: **Slovenská republika**

Jméno a příjmení: **Ing. Radim Seidler (2)**

Datum narození: **09.11.1986**

Občanství: **Česká republika**

Jméno a příjmení: **Petr Jesionka (3)**

Datum narození: **16.02.1969**

Občanství: **Česká republika**

Jméno a příjmení:	**Radim Bena (4)**
Datum narození:	**18.01.1976**
Občanství:	**Česká republika**

Jméno a příjmení:	**Tomáš Ludvík (5)**
Datum narození:	**08.03.1965**
Občanství:	**Česká republika**

Jméno a příjmení:	**Ing. Vladimír Fábry (6)**
Datum narození:	**01.08.1985**
Občanství:	**Česká republika**

Jméno a příjmení:	**Radim Kočí (7)**
Datum narození:	**24.07.1967**
Občanství:	**Česká republika**

Jméno a příjmení:	**Bernard Slischka (8)**
Datum narození:	**15.10.1943**
Občanství:	**Česká republika**

Jméno a příjmení:	**Ing. Lukáš Roubíček, Ph.D. (9)**
Datum narození:	**25.02.1971**

Jméno a příjmení:	**RNDr. Pavel Kubíčka (10)**
Datum narození:	**25.01.1966**

Jméno a příjmení:	**Ing. Eva Hýsková Hánová (11)**
Datum narození:	**29.10.1970**

Jméno a příjmení:	**Vlastimil VYSKOČÁNI (12)**
Datum narození:	**06.09.1977**

Jméno a příjmení:	**Mgr. Kamil Čermák (13)**
Datum narození:	**12.09.1970**

Úřad příslušný podle §71 odst.2 živnostenského zákona: **Úřad městské části Praha 4**

Ministerstvo průmyslu a obchodu osvědčuje, že údaje uvedené v tomto výpise jsou k datu platnosti výpisu zapsány v živnostenském rejstříku.

Příloha č. 3

SEZNAM REFERENČNÍCH ZAKÁZEK

pro veřejnou zakázku „Pořízení fotovoltaického systému pro společnost ČEPRO, a.s. - Smyslov"

Společnost ČEZ ESCO, a.s. jednající prostřednictvím svých jednatelů, tímto čestně prohlašuje, že realizovala v posledních třech letech následující významné zakázky:

	Předmět služby a místo plnění + popis	Identifikace objednatele a kontaktní osoba	Cena zakázky v Kč bez DPH	Termín ukončení realizace
1	Instalace nízkouhlíkové technologie v areálu Kosmonosy ŠKODA AUTO a.s. Instalace střešní fotovoltaické elektrárny o výkonu 441 kWp spolu s bateriovým úložištěm o kapacitě a výkonu 570 kWh	ŠKODA-AUTO, a.s. [redacted]	30.750.000,-	07/2019
2	FVE LUNA PLAST Instalace střešní fotovoltaické elektrárny o výkonu 300 kWp spolu s bateriovým úložištěm o kapacitě 16 kWh a rychlonabíjecí stanicí o výkonu 50 kW	LUNA PLAST a.s. [redacted]	7.145.162,-	07/2019
3	FVE Krucemburk Instalace střešní fotovoltaické elektrárny o výkonu 156,87 kWp	Zemědělská a.s., Krucemburk [redacted]	3.984.096,-	07/2019
4	FVE LIDL 99,9kWp Mladá Boleslav	LIDL Česká republika v.o.s. [redacted]	2.200.000,-	10/2019
5	FVE LIDL 99,9kWp Hradec Králové	LIDL Česká republika v.o.s. [redacted]	2.200.000,-	10/2019
6	FVE LIDL 99,9kWp Most	LIDL Česká republika v.o.s. [redacted]	2.200.000,-	10/2019

		[redacted]		
7	FVE LIDL 99,9kWp Neratovice	LIDL Česká republika v.o.s. [redacted]	2.200.000,-	10/2019
8	FVE LIDL 99,9kWp Průhonice	LIDL Česká republika v.o.s. [redacted]	2.200.000,-	10/2019
9	FVE LIDL 99,9kWp Strakonice	LIDL Česká republika v.o.s. [redacted]	2.200.000,-	10/2019
10	FVE LIDL 99,9kWp Zlín	LIDL Česká republika v.o.s. [redacted]	2.200.000,-	10/2019

V Praze dne 24.6.2021

[redacted]

Ing. Lukáš Roubíček, [redacted]
Místopředseda předst[redacted]

[redacted]

Pavel Kubička, MBA
člen představenstva

Seznam realizačního týmu v souladu s §79 odst. 2 písm c) zákona

ČEZ ESCO a.s. prokazuje splnění kritéria kvalifikace podle § 79 odst. 2 písm. c) zákona předložením seznamu členů realizačního týmu dle níže uvedených požadavků:

Realizační tým musí tvořit min. 3 technici, z toho jeden na pozici vedoucího týmu.
Min. 1 vedoucí týmu – osoba na pozici vedoucího týmu musí mít prokazatelnou praxi při realizaci fotovoltaických elek-tráren v délce min. 5 let a musí doložit účast na min. 5 zakázkách na instalaci fotovoltaických elektráren a min. 1 z realizovaných fotovoltaických elektráren musí být o min. výkonu 200 kWp. Další požadavky:
odborná způsobilost v elektrotechnice dle vyhlášky č. 50/1978 Sb., o odborné způsobilosti v elektrotechnice, ve znění pozdějších předpisů, a to § 8 - pracovníci pro řízení činnosti prováděné dodavatelským způsobem a pracovníci pro ří-zení provozu.
Min. 2 technici – osoby s prokazatelnou praxi při realizaci fotovoltaických elektráren v délce min. 2 roky, každý z techniků musí doložit svoji účast na minimálně 3 zakázkách na instalaci fotovoltaických elektráren.
Min. 1 z členů realizačního týmu prokáže kvalifikaci 26-014-H – elektromontér fotovoltaických systémů

Jméno zaměstnance ČEZ ESCO a.s.: [redacted]
Délka praxe: 8 let
Pracovní zařazení v týmu: vedoucí týmu
Držitel kvalifikace 26-014-H

Jméno zaměstnance ČEZ ESCO a.s.: [redacted]
Délka praxe: 2 roky
Pracovní zařazení v týmu: revizní technik FVE

Jméno zaměstnance ČEZ ESCO a.s.: [redacted]
Délka praxe: 6 let
Pracovní zařazení v týmu: senior technik FVE

Název zakázky	Kosmonosy ŠKODA AUTO a. s.
Stručný popis	Výstavba fotovoltaické střešní elektrárny s licenci o výkonu 441 kWp + baterie kapacita 570 kWh
Objednatel	Škoda Auto a.s., Třída Václava Klementa 869, 293 60 Mladá Boleslav, IČ: 00 17 70 41
Doba plnění	Duben 2019
Adresa instalace	Adresa: 293 06 Kosmonosy, Boleslavská, okres Mladá Boleslav
Kontaktní osoba	[redacted]

Název zakázky	Lidl Most
Stručný popis	Výstavba fotovoltaické střešní elektrárny s licencí o výkonu 99 kWp
Objednatel	Lidl Česká republika, v.o.s., Nárožní 1395/11, 158 00 Praha 5, IČ: 261 78 541
Doba plnění	Červenec-srpen 2019
Adresa instalace	434 01 Most, Velebudická 3303/1a
Kontaktní osoba	[redacted]

Název zakázky	Lidl Zlín
Stručný popis	Výstavba fotovoltaické střešní elektrárny s licencí o výkonu 99 kWp
Objednatel	Lidl Česká republika, v.o.s., Nárožní 1395/11, 158 00 Praha 5, IČ: 261 78 541
Doba plnění	Červenec-srpen 2019
Adresa instalace	760 01 Zlín, Nábřeží 7139
Kontaktní osoba	[redacted]

Název zakázky	Lidl Mladá Boleslav
Stručný popis	Výstavba fotovoltaické střešní elektrárny s licencí o výkonu 99 kWp
Objednatel	Lidl Česká republika, v.o.s., Nárožní 1395/11, 158 00 Praha 5, IČ: 261 78 541
Doba plnění	Červenec-srpen 2019
Adresa instalace	Mladá Boleslav
Kontaktní osoba	[redacted]

Název zakázky	Lidl Neratovice
Stručný popis	Výstavba fotovoltaické střešní elektrárny s licencí o výkonu 99 kWp
Objednatel	Lidl Česká republika, v.o.s., Nárožní 1395/11, 158 00 Praha 5, IČ: 261 78 541
Doba plnění	Červenec-srpen 2019
Adresa instalace	Neratovice
Kontaktní osoba	[redacted]

V Praze dne 24.6.2021

[redacted]

Ing. Lukáš Roubíček, Dr.
Místopředseda představen[redacted]

[redacted]

Pavel Rubička, MBA
člen představenstva

POPIS - Technická specifikace hlavních komponentů

Výkon FVE 280 kWp

FVE Panely:
700 ks Eurener MEPV-400 **400Wp**
Účinnost **19,7%** (požadavek min. 18,56%)
rozměr (požadavek max 2108x1048x40mm) **2024x1004x40**
váha (požadavek max 24,9kg) **23kg**
produktová záruka na panel (požadavek min.15 let) **25 let**

Střídače č.1:
3ks SolarEdge SE82.8K (synergy technologie)
Výstupní výkon (požadavek min.82kVA) 82,8kVA
EURO účinnost **98%** (požadovaná 97%)
Minimální záruka (požadováno 12let) . **12 let**
Funkce – detekce oblouků dle UL1699B, IEC-62109, AS3100, VDE-AR-N-4105, G99, AS-4777, EN 50438, CEI-021, VDE 0126-1-1, CEI-016, BDEW, E-MC:IEC61000-6-2, IEC61000-6-3, IEC61000-3-11, IEC61000-3-12
RoHS: Ano

Střídače č.2:
1ks SolarEdge SE15K (synergy technologie)
Výstupní výkon (požadavek min.15kVA) 15kVA
EURO účinnost **98%** (požadovaná 97%)
Minimální záruka (požadováno 12let) . **12 let**
Funkce – detekce oblouků dle UL1699B, IEC-62109, AS3100, VDE-AR-N-4105, G99, AS-4777, EN 50438, CEI-021, VDE 0126-1-1, CEI-016, BDEW, E-MC:IEC61000-6-2, IEC61000-6-3, IEC61000-3-11, IEC61000-3-12
RoHS: Ano

Optimizéry 1:
326ks SolarEdge Pxx/800W
Výstupní výkon (min.800W) **800W**
Účinnost (požadováno min.99%) **99,5%**
Vážená účinnost (požadováno min.98%) **98,6%**
Záruka (požadováno min.25 let) **25 let**
Bezpečné výst.napětí v pohot.režimu (požadováno max.1V +/- 0,1V) **1V +/- 0,1V**

Optimizéry 2:
50ks SolarEdge Pxx/400W
Výstupní výkon (min.400W) **400W**
Účinnost (požadováno min.99%) **99,5%**
Vážená účinnost (požadováno min.98%) **98,6%**
Záruka (požadováno min.25 let) **25 let**
Bezpečné výst.napětí v pohot.režimu (požadováno max.1V +/- 0,1V) **1V +/- 0,1V**

Výkaz zisku a ztráty v plném rozsahu k 31. 12. 2017

				2016
I.			Tržby z prodeje výrobků a služeb	106 015
II.			Tržby za prodej zboží	
	A.		Výkonová spotřeba	71 497
	A.	1.	Náklady vynaložené na prodané zboží	
	A.	2.	Spotřeba materiálu a energie	5 304
	A.	3.	Služby	66 193
	B.		Změna stavu zásob vlastní činnosti (+/-)	977
	C.		Aktivace (-)	
	D.		Osobní náklady	149 352
	D.	1.	Mzdové náklady	106 403
	D.	2.	Náklady na sociální zabezpečení, zdravotní pojištění a ostatní náklady	42 949
	D.	2. 1.	Náklady na sociální zabezpečení a zdravotní pojištění	33 193
	D.	2. 2.	Ostatní náklady	9 756
	E.		Úpravy hodnot v provozní oblasti	154
	E.	1.	Úpravy hodnot dlouhodobého nehmotného a hmotného majetku	154
	E.	1. 1.	Úpravy hodnot dlouhodobého nehmotného a hmotného majetku – trvalé	154
	E.	1. 2.	Úpravy hodnot dlouhodobého nehmotného a hmotného majetku – dočasné	
	E.	2.	Úpravy hodnot zásob	
	E.	3.	Úpravy hodnot pohledávek	
III.			Ostatní provozní výnosy	6 359
III.		1.	Tržby z prodaného dlouhodobého majetku	5 769
III.		2.	Tržby z prodaného materiálu	
III.		3.	Jiné provozní výnosy	590
	F.		Ostatní provozní náklady	18 178
	F.	1.	Zůstatková cena prodaného dlouhodobého majetku	5 039
	F.	2.	Zůstatková cena prodaného materiálu	
	F.	3.	Daně a poplatky	338
	F.	4.	Rezervy v provozní oblasti a komplexní náklady příštích období	11 976
	F.	5.	Jiné provozní náklady	825
*			Provozní výsledek hospodaření (+/-)	-127 784
IV.			Výnosy z dlouhodobého finančního majetku – podíly	3 000
IV.		1.	Výnosy z podílů – ovládaná nebo ovládající osoba	3 000
IV.		2.	Ostatní výnosy z podílů	
	G.		Náklady vynaložené na prodané podíly	
V.			Výnosy z ostatního dlouhodobého finančního majetku	
V.		1.	Výnosy z ostatního dlouhodobého finančního majetku – ovládaná nebo ovládající osoba	
V.		2.	Ostatní výnosy z ostatního dlouhodobého finančního majetku	
	H.		Náklady související s ostatním dlouhodobým finančním majetkem	
VI.			Výnosové úroky a podobné výnosy	5 015
VI.		1.	Výnosové úroky a podobné výnosy – ovládaná nebo ovládající osoba	4 931
VI.		2.	Ostatní výnosové úroky a podobné výnosy	84
	I.		Úpravy hodnot a rezervy ve finanční oblasti	
	J.		Nákladové úroky a podobné náklady	3
	J.	1.	Nákladové úroky a podobné náklady – ovládaná nebo ovládající osoba	
	J.	2.	Ostatní nákladové úroky a podobné náklady	3
VII.			Ostatní finanční výnosy	3 609
	K.		Ostatní finanční náklady	3 966
*			Finanční výsledek hospodaření (+/-)	7 655
**			Výsledek hospodaření před zdaněním (+/-)	-120 129
	L.		Daň z příjmů	-22 535
	L.	1.	Daň z příjmů splatná	
	L.	2.	Daň z příjmů odložená (+/-)	-22 535
**			Výsledek hospodaření po zdanění (+/-)	-97 594
	M.		Převod podílu na výsledku hospodaření společníkům (+/-)	
***			Výsledek hospodaření za účetní období (+/-)	-97 594
*			Čistý obrat za účetní období = I.+ II.+ III.+ IV.+ V.+ VI.+VII.	123 998

VÝKAZ ZISKU A ZTRÁTY V PLNÉM ROZSAHU K 31. 12. 2018

V tis. Kč

				2018	2017
I.			Tržby z prodeje výrobků a služeb	20 397 081	544 456
II.			Tržby za prodej zboží	12 217	
	A.		Výkonová spotřeba	19 974 273	347 655
	A.	1.	Náklady vynaložené na prodané zboží	11 441	
	A.	2.	Spotřeba materiálu a energie	11 505 967	234 224
	A.	3.	Služby	8 456 865	113 431
	B.		Změna stavu zásob vlastní činnosti (+/-)		
	C.		Aktivace (-)		
	D.		Osobní náklady	331 693	317 244
	D.	1.	Mzdové náklady	238 322	221 555
	D.	2.	Náklady na sociální zabezpečení, zdravotní pojištění a ostatní náklady	93 371	95 689
	D.	2. 1.	Náklady na sociální zabezpečení a zdravotní pojištění	76 444	73 988
	D.	2. 2.	Ostatní náklady	16 927	21 701
	E.		Úpravy hodnot v provozní oblasti	-70 695	152
	E.	1.	Úpravy hodnot dlouhodobého nehmotného a hmotného majetku	225	152
	E.	1. 1.	Úpravy hodnot dlouhodobého nehmotného a hmotného majetku – trvalé	225	152
	E.	1. 2.	Úpravy hodnot dlouhodobého nehmotného a hmotného majetku – dočasné		
	E.	2.	Úpravy hodnot zásob		
	E.	3.	Úpravy hodnot pohledávek	-70 920	
III.			Ostatní provozní výnosy	94 513	16 504
III.		1.	Tržby z prodaného dlouhodobého majetku	82 133	15 461
III.		2.	Tržby z prodaného materiálu	2 632	989
III.		3.	Jiné provozní výnosy	9 748	54
	F.		Ostatní provozní náklady	229 271	14 461
	F.	1.	Zůstatková cena prodaného dlouhodobého majetku	78 482	15 610
	F.	2.	Prodaný materiál	679	462
	F.	3.	Daně a poplatky	5 575	262
	F.	4.	Rezervy v provozní oblasti a komplexní náklady příštích období	912	-2 282
	F.	5.	Jiné provozní náklady	143 623	409
*			Provozní výsledek hospodaření (+/-)	39 269	-118 552
IV.			Výnosy z dlouhodobého finančního majetku – podíly	56 686	44 643
IV.		1.	Výnosy z podílů – ovládaná nebo ovládající osoba	35 806	23 750
IV.		2.	Ostatní výnosy z podílů	20 880	20 893
	G.		Náklady vynaložené na prodané podíly		
V.			Výnosy z ostatního dlouhodobého finančního majetku		
V.		1.	Výnosy z ostatního dlouhodobého finančního majetku – ovládaná nebo ovládající osoba		
V.		2.	Ostatní výnosy z ostatního dlouhodobého finančního majetku		
	H.		Náklady související s ostatním dlouhodobým finančním majetkem		
VI.			Výnosové úroky a podobné výnosy	6 826	1 197
VI.		1.	Výnosové úroky a podobné výnosy – ovládaná nebo ovládající osoba	6 826	981
VI.		2.	Ostatní výnosové úroky a podobné výnosy		216
	I.		Úpravy hodnot a rezervy ve finanční oblasti	276 142	
	J.		Nákladové úroky a podobné náklady	20	2
	J.	1.	Nákladové úroky a podobné náklady – ovládaná nebo ovládající osoba	20	2
	J.	2.	Ostatní nákladové úroky a podobné náklady		
VII.			Ostatní finanční výnosy	80 368	13 858
	K.		Ostatní finanční náklady	61 072	12 976
*			Finanční výsledek hospodaření (+/-)	-193 354	46 720
**			Výsledek hospodaření před zdaněním (+/-)	-154 085	-71 832
	L.		Daň z příjmů	15 716	-20 430
	L.	1.	Daň z příjmů splatná		
	L.	2.	Daň z příjmů odložená (+/-)	15 716	-20 430
**			Výsledek hospodaření po zdanění (+/-)	-169 801	-51 402
	M.		Převod podílu na výsledku hospodaření společníkům (+/-)		
****			Výsledek hospodaření za účetní období (+/-)	-169 801	-51 402
*			Čistý obrat za účetní období = I.+ II.+ III.+ IV.+ V.+ VI.+VII.	20 647 691	620 658

Výkaz zisku a ztráty v plném rozsahu k 31. 12. 2019

V tis. Kč

				2019	2018
I.			Tržby z prodeje výrobků a služeb	19 077 815	20 397 081
II.			Tržby za prodej zboží	4 682	12 217
	A.		Výkonová spotřeba	18 722 874	19 974 273
	A.	1.	Náklady vynaložené na prodané zboží	4 234	11 441
	A.	2.	Spotřeba materiálu a energie	11 745 638	11 505 967
	A.	3.	Služby	6 973 002	8 456 865
	B.		Změna stavu zásob vlastní činnosti (+/-)	-1 397	
	C.		Aktivace (-)		
	D.		Osobní náklady	334 578	331 693
	D.	1.	Mzdové náklady	233 272	238 322
	D.	2.	Náklady na sociální zabezpečení, zdravotní pojištění a ostatní náklady	101 306	93 371
	D.	2. 1.	Náklady na sociální zabezpečení a zdravotní pojištění	77 314	76 444
	D.	2. 2.	Ostatní náklady	23 992	16 927
	E.		Úpravy hodnot v provozní oblasti	6 392	-70 695
	E.	1.	Úpravy hodnot dlouhodobého nehmotného a hmotného majetku	130	225
	E.	1. 1.	Úpravy hodnot dlouhodobého nehmotného a hmotného majetku – trvalé	130	225
	E.	1. 2.	Úpravy hodnot dlouhodobého nehmotného a hmotného majetku – dočasné		
	E.	2.	Úpravy hodnot zásob		
	E.	3.	Úpravy hodnot pohledávek	6 262	-70 920
III.			**Ostatní provozní výnosy**	159 113	94 513
III.		1.	Tržby z prodaného dlouhodobého majetku	128 086	82 133
III.		2.	Tržby z prodaného materiálu	7 496	2 632
III.		3.	Jiné provozní výnosy	23 531	9 748
	F.		Ostatní provozní náklady	170 244	229 271
	F.	1.	Zůstatková cena prodaného dlouhodobého majetku	123 387	78 482
	F.	2.	Prodaný materiál	1 623	679
	F.	3.	Daně a poplatky	2 948	5 575
	F.	4.	Rezervy v provozní oblasti a komplexní náklady příštích období	233	912
	F.	5.	Jiné provozní náklady	42 053	143 623
*			Provozní výsledek hospodaření (+/-)	8 919	39 269
IV.			Výnosy z dlouhodobého finančního majetku – podíly	78 499	56 686
IV.		1.	Výnosy z podílů – ovládaná nebo ovládající osoba	56 465	35 806
IV.		2.	Ostatní výnosy z podílů	22 034	20 880
	G.		Náklady vynaložené na prodané podíly		
V.			Výnosy z ostatního dlouhodobého finančního majetku		
V.		1.	Výnosy z ostatního dlouhodobého finančního majetku – ovládaná nebo ovládající osoba		
V.		2.	Ostatní výnosy z ostatního dlouhodobého finančního majetku		
	H.		Náklady související s ostatním dlouhodobým finančním majetkem		
VI.			Výnosové úroky a podobné výnosy	11 870	6 826
VI.		1.	Výnosové úroky a podobné výnosy – ovládaná nebo ovládající osoba	11 856	6 826
VI.		2.	Ostatní výnosové úroky a podobné výnosy	14	
	I.		Úpravy hodnot a rezervy ve finanční oblasti	138 208	276 142
	J.		Nákladové úroky a podobné náklady	7 388	20
	J.	1.	Nákladové úroky a podobné náklady – ovládané nebo ovládající osoba	7 388	20
	J.	2.	Ostatní nákladové úroky a podobné náklady		
VII.			Ostatní finanční výnosy	160 855	80 368
	K.		Ostatní finanční náklady	126 123	61 072
*			Finanční výsledek hospodaření (+/-)	-20 495	-193 354
**			Výsledek hospodaření před zdaněním (+/-)	-11 576	-154 085
	L.		Daň z příjmů	12 399	15 716
	L.	1.	Daň z příjmů splatná		
	L.	2.	Daň z příjmů odložená (+/-)	12 399	15 716
**			Výsledek hospodaření po zdanění (+/-)	-23 975	-169 801
	M.		Převod podílu na výsledku hospodaření společníkům (+/-)		
****			Výsledek hospodaření za účetní období (+/-)	-23 975	-169 801
*			Čistý obrat za účetní období = I.+ II.+ III.+ IV.+ V.+ VI.+VII.	19 492 834	20 647 691

Smlouva o spolupráci

(„smlouva")
uzavřená dle § 1746 odst. 2 zákona č. 89/2012 Sb., občanský zákoník, ve znění pozdějších předpisů, mezi:

ČEZ ESCO, a. s.
se sídlem: Duhová 1444/2 Praha 4, 140 00
IČO: 03592880
DIČ: CZ03592880
zastoupená: Ing. Lukáš Roubíček, Dr, místopředseda představenstva
Pavel Kubička, MBA, člen představenstva
zapsán v obchodním rejstříku vedeném Městským soudem v Praze, spis. zn. B 202040
(**„účastník"**)

a

Solární servis s. r. o.
se sídlem: U plynárny 1388/18, Michle, 140 00 Praha
IČO: 27282074
DIČ: CZ27282074
zastoupená: Mgr. Daniel Mašek, jednatel

zapsána v obchodním rejstříku C 327649/MSPH Městský soud v Praze

(**„poskytovatel"**)
(společně dále též jako „smluvní strany", jednotlivě „smluvní strana")

I. Preambule

1.1. Účastník a poskytovatel uzavírají tuto smlouvu ve smyslu ust. § 83 odst. 1 písm. d) a odst. 2 zákona č. 134/2016 Sb., o zadávání veřejných zakázkách, ve znění pozdějších předpisů („ZZVZ"), pro účely veřejné zakázky „Pořízení fotovoltaického systému pro společnost ČEPRO, a.s. - Smyslov" („zadavatel").

II. Předmět smlouvy

2.1. Poskytovatel se účastníkovi zavazuje poskytnout plnění a věci nebo práva, s nimiž bude účastník oprávněn disponovat v rámci plnění veřejné zakázky. Poskytovatel prokáže dle zadávací dokumentace zadavatele část technického kvalifikačního předpokladu v rozsahu: předložení min. 10 dodávek, jejichž předmětem byla dodávka a instalace fotovoltaické elektrárny umístěné na střechách nemovitostí, které jsou zapsány v katastru nemovitostí,

přičemž předmětem plnění min. 1 z předložených dodávek bude dodávka a instalace fotovoltaické elektrárny umístěné na střechách nemovitostí, které jsou zapsány v katastru nemovitostí o minimální velikosti 250 kWp a předmětem plnění min. 2 z předložených dodávek bude dodávka a instalace fotovoltaické elektrárny umístěné na střechách nemovitostí, které jsou zapsány v katastru nemovitostí o minimální velikosti 90 kWp.

2.2. Poskytovatel se zavazuje ke společné a nerozdílné odpovědnosti za splnění veřejné zakázky spolu s účastníkem.

2.3. Veškerá práva a povinnosti neupravená v této smlouvě smluvní strany v případě potřeby upraví samostatnou dohodou v návaznosti na tuto smlouvu.

III. Doba trvání smlouvy

3.1. Tato smlouva se uzavírá na dobu neurčitou.

IV. Závěrečná ustanovení

4.1. Je-li nebo stane-li se některé ustanovení této smlouvy neplatné nebo neúčinné, nedotýká se to ostatních ustanovení této smlouvy, která zůstávají platná a účinná. Smluvní strany se v tomto případě zavazují dohodou nahradit ustanovení neplatné nebo neúčinné ustanovením platným a účinným, které nejlépe odpovídá původně zamýšlenému ekonomickému účelu ustanovení neplatného nebo neúčinného. Do té doby platí úprava příslušných právních předpisů. Jestliže dojde ke změně závazku soudem, objednatel i zhotovitel mají právo od smlouvy odstoupit. Objednatel i zhotoviteli mají právo od smlouvy odstoupit i v případě, ukáže-li se, že cena byla ujednána v rozporu s právními předpisy.

4.2. Smluvní strany jsou obecně při plnění této smlouvy povinny postupovat v souladu s Nařízením Evropského parlamentu a Rady (EU) 2016/679 ze dne 27. dubna 2016 o ochraně fyzických osob v souvislosti se zpracováním osobních údajů a o volném pohybu těchto údajů a o zrušení směrnice 95/46/ES (obecné nařízení o ochraně osobních údajů), v platném znění („Nařízení").

4.3. Smluvní strany jsou obě v pozici správce osobních údajů svých zaměstnanců, které spravují v souladu s Nařízením. Osobní údaje jsou předávány jen v nezbytně nutné míře pro fungování této smlouvy, čímž se rozumí zejména předání kontaktních údajů na zástupce smluvních stran. Smluvní strany jsou oprávněny tyto údaje evidovat za účelem plnění této smlouvy.

4.4. Tato smlouva se řídí občanským zákoníkem.

4.5. Smlouva je vyhotovena ve dvou stejnopisech s platností originálu, pro každou ze smluvních stran je určen jeden stejnopis.

4.6. Smluvní strany se zavazují, že budou zachovávat mlčenlivost vůči třetím stranám o informacích a znalostech v souvislosti s plněním této smlouvy.

4.7. Smluvní strany berou na vědomí, že na tuto smlouvu nedopadá povinnost uveřejnění v

registru smluv ve smyslu zákona č. 340/2015 Sb., o zvláštních podmínkách účinnosti některých smluv, uveřejňování těchto smluv a o registru smluv (zákon o registru smluv), ve znění pozdějších předpisů.

4.8. Tato smlouva je platná a účinná dnem podpisu oběma smluvními stranami.

Za účastníka

V Praze dne 24.6.2021

[redacted]

Ing. Lukáš Roubíček, Dr.

místopředseda představenstva

[redacted]

Pavel Kubička, MBA

člen představenstva

Za poskytovatele

V Praze dne 24.6.2021

[redacted]

Mgr. Daniel Maše

jednatel [redacted]

Příloha č. 2

ČESTNÉ PROHLÁŠENÍ O SPLNĚNÍ ZÁKLADNÍ ZPŮSOBILOSTI

pro veřejnou zakázku „Pořízení fotovoltaického systému pro společnost ČEPRO, a.s. - Smyslov"

Účastník (obchodní název):	Solární servis s.r.o.
Adresa, sídlo, místo podnikání:	U plynárny 1388/18, Michle, 140 00 Praha 4
IČ:	272 82 074
Jméno oprávněné osoby:	Mgr. Daniel Mašek, jednatel

Čestně prohlašuji, že účastník

a) nebyl v zemi svého sídla v posledních 5 letech před zahájením zadávacího řízení pravomocně odsouzen pro trestný čin uvedený v příloze č. 3 k ZZVZ nebo obdobný trestný čin podle právního řádu země sídla dodavatele; k zahlazeným odsouzením se nepřihlíží,

b) nemá v České republice nebo v zemi svého sídla v evidenci daní zachycen splatný daňový nedoplatek,

c) nemá v České republice nebo v zemi svého sídla splatný nedoplatek na pojistném nebo na penále na veřejné zdravotní pojištění,

d) nemá v České republice nebo v zemi svého sídla splatný nedoplatek na pojistném nebo na penále na sociální zabezpečení a příspěvku na státní politiku zaměstnanosti,

e) není v likvidaci[1], proti němuž bylo vydáno rozhodnutí o úpadku[2], vůči němuž byla nařízena nucená správa podle jiného právního předpisu[3] nebo v obdobné situaci podle právního řádu země sídla dodavatele.

Další požadavky k základní způsobilosti

Ve vztahu k podmínce základní způsobilosti dle zadavatele upozorňuje na nutnost respektování těchto zákonných požadavků:

- Je-li dodavatelem **právnická osoba**, musí podmínku podle § 74 odst. 1 písm. a) Zákona splňovat **tato právnická osoba a zároveň každý člen statutárního orgánu**. Je-li členem statutárního orgánu dodavatele právnická osoba, musí podmínku podle § 74 odst. 1 písm. a) Zákona splňovat:

  a) tato právnická osoba,

  b) každý člen statutárního orgánu této právnické osoby a

  c) osoba zastupující tuto právnickou osobu v statutárním orgánu dodavatele.

- Účastní-li se zadávacího řízení **pobočka závodu**

  a) zahraniční právnické osoby, musí podmínku podle § 74 odst. 1 písm. a) Zákona splňovat **tato právnická osoba a vedoucí pobočky závodu**,

  b) české právnické osoby, musí podmínku podle § 74 odst. 1 písm. a) Zákona splňovat **osoby uvedené v § 74 odst. 2 Zákona a vedoucí pobočky závodu**.

V Praze dne 24.6.2021

Solární servis, s.r.o.
U Plynárny 1388/18
140 00 Praha 4 - Michle
IČO: 27282074

[redacted]

.....
šek

[1] Viz § 187 zákona č. 89/2012 Sb., občanský zákoník.
[2] Viz § 136 zákona č. 182/2006 Sb., o úpadku a způsobech jeho řešení (insolvenční zákon), ve znění pozdějších předpisů.
[3] Například zákon č. 21/1992 Sb., o bankách, ve znění pozdějších předpisů, zákon č. 87/1995 Sb., o spořitelních a úvěrních družstvech a některých opatřeních s tím souvisejících a o doplnění zákona České národní rady č. 586/1992 Sb., o daních z příjmů, ve znění pozdějších předpisů, zákon č. 363/1999 Sb., o pojišťovnictví a o změně některých souvisejících zákonů.

Výpis

z obchodního rejstříku, vedeného
Městským soudem v Praze
oddíl C, vložka 327649

Datum vzniku a zápisu:	28. listopadu 2005
Spisová značka:	C 327649 vedená u Městského soudu v Praze
Obchodní firma:	Solární servis, s.r.o.
Sídlo:	U plynárny 1388/18, Michle, 140 00 Praha 4
Identifikační číslo:	272 82 074
Právní forma:	Společnost s ručením omezeným
Předmět podnikání:	
	výroba, obchod a služby neuvedené v přílohách 1 až 3 živnostenského zákona
	provádění staveb, jejich změn a odstraňování
	činnost účetních poradců, vedení účetnictví, vedení daňové evidence
	Montáž, opravy, revize a zkoušky elektrických zařízení
	Projektová činnost ve výstavbě
Statutární orgán:	
jednatel:	
	Mgr. DANIEL MAŠEK, dat. nar. 16. srpna 1972 Jablonecká 352/37, Střížkov, 190 00 Praha 9 Den vzniku funkce: 1. ledna 2021
Počet členů:	1
Způsob jednání:	Společnost zastupuje jednatel samostatně.
Dozorčí rada:	
člen dozorčí rady:	
	Ing. TOMÁŠ FUKS, dat. nar. 31. října 1951 Kodaňská 1459/48, Vršovice, 101 00 Praha 10 Den vzniku členství: 1. listopadu 2016
předseda dozorčí rady:	
	Ing. LUKÁŠ ROUBÍČEK, Dr., dat. nar. 25. února 1971 Vřesová 637, 742 85 Vřesina Den vzniku funkce: 1. dubna 2020 Den vzniku členství: 1. dubna 2020
Počet členů:	2
Společníci:	
Společník:	ČEZ ESCO, a.s., IČ: 035 92 880 Duhová 1444/2, Michle, 140 00 Praha 4
Podíl:	Vklad: 5 000 000,- Kč Splaceno: 100% Obchodní podíl: 100% Druh podílu: základní, se kterým nejsou spojena žádná zvláštní práva a povinnosti Kmenový list: nevydává se
Základní kapitál:	5 000 000,- Kč
Ostatní skutečnosti:	
	Obchodní korporace se podřídila zákonu jako celku postupem podle § 777 odst. 5 zákona č.90/2012 Sb., o obchodních společnostech a družstvech.

	Společnost převedla na společnost Fotovoltaická elektrárna Hostovice s.r.o., se sídlem Jablonec nad Nisou, Podhorská 377/20, PSČ 466 01, IČ: 287 21 918, zapsanou v obchodním rejstříku vedeném Krajským soudem v Ústí nad Labem, oddíl C, vložka 28739, část podniku, kterou provozovala jako samostatnou, funkčně oddělenou organizační jednotku zahrnující projekt označený jako "Fotovoltaická elektrárna Hostovice.
	Společnost převedla na společnost Fotovoltaická elektrárna Třebovice s.r.o., se sídlem Jablonec nad Nisou, Podhorská 377/20, PSČ 466 01, IČ: 287 21 781, zapsanou v obchodním rejstříku vedeném Krajským soudem v Ústí nad Labem, oddíl C, vložka 28738, část podniku, kterou provozovala jako samostatnou, funkčně oddělenou jednotku zahrnující projekt označení jako "Fotovoltaická elektrárna Třebovice".
	Společnost převedla na společnost Solární park Morašice s.r.o., se sídlem Jablonec nad Nisou, Podhorská 377/20, PSČ 466 01, IČ: 287 21 934, zapsanou v obchodním rejstříku vedeném Krajským soudem v Ústí nad Labem, oddíl C, vložka 28742, část podniku, kterou provozovala jako samostatnou, funkčně oddělenou jednotku zahrnující projekt označení jako "Fotovoltaická elektrárna Morašice u Chrudimi"
	Dle projektu fúze sloučením vyhotoveného dne 15. července 2019 zúčastněnými společnostmi ČEZ Bytové domy, s.r.o., se sídlem Duhová 1444/2, Michle, 140 00 Praha 4, IČO 061 92 548, na straně jedné jako zanikající společností, a ČEZ Solární, s.r.o., se sídlem Mydlářská 105/10, Liberec X-Františkov, 460 10 Liberec, IČO 272 82 074, na straně druhé jako nástupnickou společností, došlo k zániku zanikající společnosti ČEZ Bytové domy, s.r.o. bez likvidace a k přechodu jejího jmění na nástupnickou společnost ČEZ Solární, s.r.o., která vstoupila do právního postavení zanikající společnosti.

Výpis z veřejné části Živnostenského rejstříku

Platnost k 27.05.2021 11:25:46

Obchodní firma: **Solární servis, s.r.o.**

Adresa sídla: **U plynárny 1388/18, 140 00, Praha 4 - Michle**

Identifikační číslo osoby: **27282074**

Statutární orgán nebo jeho členové:

Jméno a příjmení: **Mgr. Daniel Mašek (5)**

Vznik funkce: **17.12.2020**

Živnostenské oprávnění č.1

Předmět podnikání: **Výroba, obchod a služby neuvedené v přílohách 1 až 3 živnostenského zákona**

Obory činnosti: **Přípravné a dokončovací stavební práce, specializované stavební činnosti**
Zprostředkování obchodu a služeb
Velkoobchod a maloobchod
Poradenská a konzultační činnost, zpracování odborných studií a posudků
Projektování pozemkových úprav
Příprava a vypracování technických návrhů, grafické a kresličské práce
Projektování elektrických zařízení
Testování, měření, analýzy a kontroly
Služby v oblasti administrativní správy a služby organizačně hospodářské povahy
Poskytování technických služeb

Druh živnosti: **Ohlašovací volná**

Vznik oprávnění: **28.11.2005**

Doba platnosti oprávnění: **na dobu neurčitou**

Živnostenské oprávnění č.2

Předmět podnikání: **Provádění staveb, jejich změn a odstraňování**

Druh živnosti: **Ohlašovací vázaná**

Vznik oprávnění: **03.12.2008**

Doba platnosti oprávnění: **na dobu neurčitou**

Odpovědný zástupce:

Jméno a příjmení: **Ing. Libor Nejezchleb (1)**

Živnostenské oprávnění č.3

Předmět podnikání: **Montáž, opravy, revize a zkoušky elektrických zařízení**

Druh živnosti: **Ohlašovací řemeslná**

Vznik oprávnění: **19.06.2009**

Doba platnosti oprávnění: **na dobu neurčitou**

Odpovědný zástupce:

Jméno a příjmení: **Radek Petržílka (2)**

Živnostenské oprávnění č.4

Předmět podnikání: **Činnost účetních poradců, vedení účetnictví, vedení daňové evidence**

Druh živnosti: **Ohlašovací vázaná**

Vznik oprávnění: **09.03.2011**

Doba platnosti oprávnění: **na dobu neurčitou**

Odpovědný zástupce:

Jméno a příjmení: **Bc. Vladimíra Konopásková (3)**

Živnostenské oprávnění č.5

Předmět podnikání: **Projektová činnost ve výstavbě**

Druh živnosti: **Ohlašovací vázaná**

Vznik oprávnění: **22.01.2014**

Doba platnosti oprávnění: **na dobu neurčitou**

Odpovědný zástupce:

Jméno a příjmení: **Ing. Libor Nejezchleb (1)**

Živnostenské oprávnění č.6

Předmět podnikání: **Výroba, instalace, opravy elektrických strojů a přístrojů, elektronických a telekomunikačních zařízení**

Druh živnosti: **Ohlašovací řemeslná**

Vznik oprávnění: **06.06.2018**

Doba platnosti oprávnění: **na dobu neurčitou**

Odpovědný zástupce:

Jméno a příjmení: **Ing. Radovan Šustr (4)**

Provozovny k předmětu podnikání číslo

1. Výroba, obchod a služby neuvedené v přílohách 1 až 3 živnostenského zákona

Obor činnosti: Přípravné a dokončovací stavební práce, specializované stavební činnosti

Adresa: **Mydlářská 105/10, 460 10, Liberec - Liberec X-Františkov**

Identifikační číslo provozovny: **1012265609**

Zahájení provozování dne: **26.06.2018**

Obor činnosti: Zprostředkování obchodu a služeb

Adresa: **Mydlářská 105/10, 460 10, Liberec - Liberec X-Františkov**

Identifikační číslo provozovny: **1012265609**

Zahájení provozování dne: **26.06.2018**

Obor činnosti: Velkoobchod a maloobchod

Adresa: **Mydlářská 105/10, 460 10, Liberec - Liberec X-Františkov**

Identifikační číslo provozovny: **1012265609**

Zahájení provozování dne: **26.06.2018**

Obor činnosti: Poradenská a konzultační činnost, zpracování odborných studií a posudků

Adresa: **Mydlářská 105/10, 460 10, Liberec - Liberec X-Františkov**

Identifikační číslo provozovny: **1012265609**

Zahájení provozování dne: **26.06.2018**

Obor činnosti: Projektování pozemkových úprav

Adresa: **Mydlářská 105/10, 460 10, Liberec - Liberec X-Františkov**

Identifikační číslo provozovny: **1012265609**

Zahájení provozování dne: **26.06.2018**

Obor činnosti: Příprava a vypracování technických návrhů, grafické a kresličské práce

Adresa: **Mydlářská 105/10, 460 10, Liberec - Liberec X-Františkov**

Identifikační číslo provozovny: **1012265609**

Zahájení provozování dne: **26.06.2018**

Obor činnosti: Projektování elektrických zařízení

Adresa: **Mydlářská 105/10, 460 10, Liberec - Liberec X-Františkov**

Identifikační číslo provozovny: **1012265609**

Zahájení provozování dne: **26.06.2018**

Obor činnosti: Testování, měření, analýzy a kontroly

Adresa: **Mydlářská 105/10, 460 10, Liberec - Liberec X-Františkov**

Identifikační číslo provozovny: **1012265609**

Zahájení provozování dne: **26.06.2018**

Obor činnosti: Služby v oblasti administrativní správy a služby organizačně hospodářské povahy

Adresa: **Mydlářská 105/10, 460 10, Liberec - Liberec X-Františkov**

Identifikační číslo provozovny: **1012265609**

Zahájení provozování dne: **26.06.2018**

Obor činnosti: Poskytování technických služeb
Adresa: **Mydlářská 105/10, 460 10, Liberec - Liberec X-Františkov**
Identifikační číslo provozovny: **1012265609**
Zahájení provozování dne: **26.06.2018**

---

2. *Provádění staveb, jejich změn a odstraňování*
Adresa: **Mydlářská 105/10, 460 10, Liberec - Liberec X-Františkov**
Identifikační číslo provozovny: **1012265609**
Zahájení provozování dne: **26.06.2018**

---

3. *Montáž, opravy, revize a zkoušky elektrických zařízení*
Adresa: **Mydlářská 105/10, 460 10, Liberec - Liberec X-Františkov**
Identifikační číslo provozovny: **1012265609**
Zahájení provozování dne: **26.06.2018**

---

4. *Činnost účetních poradců, vedení účetnictví, vedení daňové evidence*
Adresa: **Mydlářská 105/10, 460 10, Liberec - Liberec X-Františkov**
Identifikační číslo provozovny: **1012265609**
Zahájení provozování dne: **26.06.2018**

---

5. *Projektová činnost ve výstavbě*
Adresa: **Mydlářská 105/10, 460 10, Liberec - Liberec X-Františkov**
Identifikační číslo provozovny: **1012265609**
Zahájení provozování dne: **26.06.2018**

---

6. *Výroba, instalace, opravy elektrických strojů a přístrojů, elektronických a telekomunikačních zařízení*
Adresa: **Mydlářská 105/10, 460 10, Liberec - Liberec X-Františkov**
Identifikační číslo provozovny: **1012265609**
Zahájení provozování dne: **26.06.2018**

Seznam zúčastněných osob

Jméno a příjmení: **Ing. Libor Nejezchleb (1)**
Datum narození: **18.05.1982**
Občanství: **Česká republika**

Jméno a příjmení: **Radek Petržilka (2)**
Datum narození: **03.09.1981**
Občanství: **Česká republika**

Jméno a příjmení: **Bc. Vladimíra Konopásková (3)**
Datum narození: **17.05.1970**
Občanství: **Česká republika**

Jméno a příjmení: **Ing. Radovan Šustr (4)**
Datum narození: **17.02.1955**
Občanství: **Česká republika**

Jméno a příjmení: **Mgr. Daniel Mašek (5)**
Datum narození: **16.08.1972**

Úřad příslušný podle §71 odst.2 živnostenského zákona: **Úřad městské části Praha 4**

Ministerstvo průmyslu a obchodu osvědčuje, že údaje uvedené v tomto výpise jsou k datu platnosti výpisu zapsány v živnostenském rejstříku.

Příloha č. 3

SEZNAM REFERENČNÍCH ZAKÁZEK

pro veřejnou zakázku „Pořízení fotovoltaického systému pro společnost ČEPRO, a.s. - Smyslov"

Společnost Solární servis s.r.o.., jednající prostřednictvím svých jednatelů, tímto čestně prohlašuje, že realizovala v posledních třech letech následující významné zakázky:

	Předmět služby a místo plnění + popis	Identifikace objednatele a kontaktní osoba	Cena zakázky v Kč bez DPH	Termín ukončení realizace
1	Instalace nízkouhlíkové technologie v areálu Kosmonosy ŠKODA AUTO a.s. Instalace střešní fotovoltaické elektrárny o výkonu 441 kWp spolu s bateriovým úložištěm o kapacitě a výkonu 570 kWh	ŠKODA-AUTO, a.s. [redacted]	30.750.000,-	07/2019
2	FVE LUNA PLAST Instalace střešní fotovoltaické elektrárny o výkonu 300 kWp spolu s bateriovým úložištěm o kapacitě 16 kWh a rychlonabíjecí stanicí o výkonu 50 kW	LUNA PLAST a.s. [redacted]	7.145.162,-	07/2019
3	FVE Krucemburk Instalace střešní fotovoltaické elektrárny o výkonu 156,87 kWp	Zemědělská a.s., Krucemburk [redacted]	3.984.096,-	07/2019
4	FVE LIDL 99,9kWp Mladá Boleslav	LIDL Česká republika v.o.s. [redacted]	2.200.000,-	10/2019
5	FVE LIDL 99,9kWp Hradec Králové	LIDL Česká republika v.o.s. [redacted]	2.200.000,-	10/2019

6	FVE LIDL 99,9kWp Most	LIDL Česká republika v.o.s. [redacted]	2.200.000,-	10/2019
7	FVE LIDL 99,9kWp Neratovice	LIDL Česká republika v.o.s. [redacted]	2.200.000,-	10/2019
8	FVE LIDL 99,9kWp Průhonice	LIDL Česká republika v.o.s. [redacted]	2.200.000,-	10/2019
9	FVE LIDL 99,9kWp Strakonice	LIDL Česká republika v.o.s. [redacted]	2.200.000,-	10/2019
10	FVE LIDL 99,9kWp Zlín	LIDL Česká republika v.o.s. [redacted]	2.200.000,-	10/2019

V Praze dne 24.6.2021

Solární servis, s.r.o.
U Plynárny 1388/18
[redacted] Praha 4 - Michle
IČO: 27282074

.....

ČEZ Solární, s.r.o. k 31.12.2017

Statutární formuláře českých finančních výkazů v tis. Kč

VÝKAZ ZISKU A ZTRÁTY

		Stav v běžném účetním období	Stav v minulém účetním období 2016
I.	Tržby z prodeje výrobků a služeb	134 730	47 422
II.	Tržby za prodej zboží	1 520	
A.	Výkonová spotřeba	77 917	31 238
A.1.	Náklady vynaložené na prodané zboží	1 392	
A.2.	Spotřeba materiálu a energie	35 173	5 525
A.3.	Služby	41 352	25 713
B.	Změna stavu zásob vlastní činnosti (+/-)	-13 020	-5 449
C.	Aktivace (-)	0	0
D.	Osobní náklady	30 549	17 786
D.1	Mzdové náklady	22 592	13 116
D.2	Náklady na sociální zabezpečení, zdravotní pojištění a ostatní náklady	7 957	4 670
D.2.1.	Náklady na sociální zabezpečení a zdravotní pojištění	7 723	4 509
D.2.2	Ostatní náklady	234	161
E.	**Úpravy hodnot v provozní oblasti**	14 476	-5 557
E.1	Úpravy hodnot dlouhodobého nehmotného a hmotného majetku	1 864	1 050
E.1.1.	Úpravy hodnot dlouhodobého nehmotného a hmotného majetku - trvalé	1 864	1 050
E.1.2.	Úpravy hodnot dlouhodobého nehmotného a hmotného majetku - dočasné		
E.2.	Úpravy hodnot zásob	12 798	
E.3.	Úpravy hodnot pohledávek	-186	-6 607
III.	Ostatní provozní výnosy	4 105	9 830
III.1	Tržby z prodaného dlouhodobého majetku	25	
III.2.	Tržby z prodaného materiálu		9 240
III.3	Jiné provozní výnosy	4 080	390
F.	Ostatní provozní náklady	7 102	8 326
F.1	Zůstatková cena prodaného dlouhodobého majetku		
F.2	Zůstatková cena prodaného materiálu		9 172
F.3.	Daně a poplatky	114	52
F.4.	Rezervy v provozní oblasti a komplexní náklady příštích období	1 000	-1 055
F.5.	Jiné provozní náklady	5 988	157
*	Provozní výsledek hospodaření (+/-)	23 331	13 708
IV.	**Výnosy z dlouhodobého finančního majetku - podíly**	0	0
IV.1.	Výnosy z podílu - ovládaná nebo ovládající osoba		
IV.2.	Ostatní výnosy z podílu		
G.	Náklady vynaložené na prodané podíly	0	0
V.	**Výnosy z ostatního dlouhodobého finančního majetku**	0	0
V.1.	Výnosy z ostatního dlouhodobého finančního majetku - ovládaná nebo ovládající osoba		
V.2.	Ostatní výnosy z ostatního dlouhodobého finančního majetku		
H.	Náklady související s ostatním dlouhodobým finančním majetkem	0	0
VI.	Výnosové úroky a podobné výnosy	0	1 837
VI.1	Výnosové úroky a podobné výnosy - ovládaná nebo ovládající osoba		1 837
VI.2.	Ostatní výnosové úroky a podobné výnosy		
I.	Úpravy hodnot a rezervy ve finanční oblasti	0	0
J.	Nákladové úroky a podobné náklady	345	210
J.1	Nákladové úroky a podobné náklady - ovládaná nebo ovládající osoba	345	210
J.2.	Ostatní nákladové úroky a podobné náklady		
VII.	Ostatní finanční výnosy	935	85
K.	Ostatní finanční náklady	596	163
*	Finanční výsledek hospodaření (+/-)	-5	1 549
**	Výsledek hospodaření před zdaněním (+/-)	23 325	15 257

Rozvaha, přehled o peněžních tocích, přehled o změnách vlastního kapitálu a příloha jsou nedílnou součástí účetní závěrky.

ČEZ Solární, s.r.o. k 31.12.2017

Statutární formuláře českých finančních výkazů v tis. Kč

VÝKAZ ZISKU A ZTRÁTY

		Stav v běžném účetním období	Stav v minulém účetním období 2016
L.	Daň z příjmu	4 905	-3 119
L. 1.	Daň z příjmu splatná	3 290	
L..2.	Daň z příjmu odložená (+/-)	1 615	-3 119
**	**Výsledek hospodaření po zdanění (+/-)**	**18 420**	**18 378**
M.	**Převod podílu na výsledku hospodaření společníkům (+/-)**	0	0
***	**Výsledek hospodaření za účetní období (+/-)**	**18 420**	**18 378**
*	**Čistý obrat za účetní období**	141 290	**58 974**

[redacted]

Rozvaha, přehled o peněžních tocích, přehled o změnách vlastního kapitálu a příloha jsou nedílnou součástí účetní závěrky.

ČEZ Solární, s.r.o. k 31.12.2018

Statutární formuláře českých finančních výkazů v tis. Kč

VÝKAZ ZISKU A ZTRÁTY

		Stav v běžném účetním období	Stav v minulém účetním období 2017
I.	Tržby z prodeje výrobků a služeb	76 933	134 730
II	Tržby za prodej zboží	1 382	1 520
A.	Výkonová spotřeba	[redacted]	[redacted]
A.1.	Náklady vynaložené na prodané zboží	1 320	1 392
A.2.	Spotřeba materiálu a energie	52 807	35 173
A.3.	Služby	51 521	41 352
B.	Změna stavu zásob vlastní činnosti (+/-)	[redacted]	[redacted]
C.	Aktivace (-)	[redacted]	[redacted]
D.	Osobní náklady	[redacted]	[redacted]
D.1.	Mzdové náklady	25 700	22 592
D.2.	Náklady na sociální zabezpečení, zdravotní pojištění a ostatní náklady	9 019	7 987
D.2.1.	Náklady na sociální zabezpečení a zdravotní pojištění	8 748	7 723
D.2.2.	Ostatní náklady	271	264
E.	Úpravy hodnot v provozní oblasti	[redacted]	[redacted]
E.1.	Úpravy hodnot dlouhodobého nehmotného a hmotného majetku	1 868	1 864
E.1.1.	Úpravy hodnot dlouhodobého nehmotného a hmotného majetku - trvalé	1 868	1 864
E.1.2.	Úpravy hodnot dlouhodobého nehmotného a hmotného majetku - dočasné		
E.2.	Úpravy hodnot zásob	5 167	12 796
E.3.	Úpravy hodnot pohledávek	379	-188
III.	Ostatní provozní výnosy	[redacted]	[redacted]
III.1	Tržby z prodaného dlouhodobého majetku	721	25
III.2.	Tržby z prodaného materiálu	1 648	
III.3.	Jiné provozní výnosy	8 732	4 080
F.	Ostatní provozní náklady	[redacted]	[redacted]
F.1.	Zůstatková cena prodaného dlouhodobého majetku	1 301	
F.2.	Prodaný materiál	1 453	
F.3.	Daně a poplatky	133	114
F.4.	Rezervy v provozní oblasti a komplexní náklady příštích období	-356	1 000
F.5.	Jiné provozní náklady	682	5 988
*	Provozní výsledek hospodaření (+/-)	[redacted]	[redacted]
IV.	Výnosy z dlouhodobého finančního majetku - podíly	[redacted]	[redacted]
IV.1.	Výnosy z podílů - ovládaná nebo ovládající osoba		
IV.2.	Ostatní výnosy z podílů		
G.	Náklady vynaložené na prodané podíly	[redacted]	[redacted]
V.	Výnosy z ostatního dlouhodobého finančního majetku	[redacted]	[redacted]
V.1.	Výnosy z ostatního dlouhodobého finančního majetku - ovládaná nebo ovládající osoba		
V.2.	Ostatní výnosy z ostatního dlouhodobého finančního majetku		
H.	Náklady související s ostatním dlouhodobým finančním majetkem	[redacted]	[redacted]
VI.	Výnosové úroky a podobné výnosy	[redacted]	[redacted]
VI.1.	Výnosové úroky a podobné výnosy - ovládaná nebo ovládající osoba		
VI.2.	Ostatní výnosové úroky a podobné výnosy		
I.	Úpravy hodnot a rezervy ve finanční oblasti	[redacted]	[redacted]
J.	Nákladové úroky a podobné náklady	[redacted]	[redacted]
J.1.	Nákladové úroky a podobné náklady - ovládaná nebo ovládající osoba	1 372	345
J.2.	Ostatní nákladové úroky a podobné náklady		
VII.	Ostatní finanční výnosy	[redacted]	[redacted]
K.	Ostatní finanční náklady	[redacted]	[redacted]
*	Finanční výsledek hospodaření (+/-)	[redacted]	[redacted]
**	Výsledek hospodaření před zdaněním (+/-)	[redacted]	[redacted]
L.	Daň z příjmu	[redacted]	[redacted]
L.1	Daň z příjmu splatná	540	3 290
L.2.	Daň z příjmu odložená (+/-)	-10 533	1 615
***	Výsledek hospodaření po zdanění (+/-)	[redacted]	[redacted]
M.	Převod podílu na výsledku hospodaření společníkům (+/-)	[redacted]	[redacted]
****	Výsledek hospodaření za účetní období (+/-)	[redacted]	[redacted]
*	Čistý obrat za účetní období	86 753	141 290

Rozvaha, přehled o změnách vlastního kapitálu a příloha jsou nedílnou součástí účetní závěrky.

ROZVAHA

Výkazy byly jako součást přiznání podány elektronicky
dne: 4.12.2020
Podací číslo: 17999476
Heslo zjištění stavu: dfffff5d
Stav podání: podáno

otisk podacího razítka

k 31.12.2019

v tisících Kč

IČ	2	7	2	8	2	0	7	4

Obchodní firma nebo jiný název účetní jednotky

Solární servis
, s.r.o.

Sídlo nebo bydliště účetní jednotky
a místo podnikání, liší-li se od bydliště

K Verneráku 1193/4
Praha-Kunratice
148 00

Označ.	AKTIVA	číslo řádku	Běžné účetní období			Minulé období
			Brutto	Korekce	Netto	Netto
	AKTIVA CELKEM A.+B.+C.+D.	001	195 077	-46 980	148 097	154 835
B.	Stálá aktiva B.I.+...+B.III.	003	8 855	-6 334	2 521	4 493
B.I.	Dlouhodobý nehmotný majetek B.I.1.+...+B.I.x.	004	755	-707	48	160
B.I.2.	Ocenitelná práva B.I.2.1.+B.I.2.2.	006	755	-707	48	160
B.I.2.1.	Software účty 013, (-)073, (-)091AÚ	007	755	-707	48	160
B.II.	Dlouhodobý hmotný majetek B.II.1+...+B.II.x	014	8 100	-5 627	2 473	4 333
B.II.1.	Pozemky a stavby B.II.1.1.+B.II.1.2.	015	0		0	565
B.II.1.2.	Stavby účty 021, (-)081, (-)092AÚ	017	0		0	565
B.II.2.	Hmotné movité věci a jejich soubory účty 022, (-)082, (-)092AÚ	018	8 025	-5 627	2 398	3 768
B.II.5.	Poskytnuté zálohy na dlouhodobý hmotný majetek a nedokončený dlouhodobý hmotný majetek B.II.5.1.+B.II.5.2.	024	75		75	
B.II.5.2.	Nedokončený dlouhodobý hmotný majetek účty 042, (-)094	026	75		75	
C.	Oběžná aktiva C.I.+C.II.+C.III.+C.IV.	037	178 920	-40 646	138 274	149 055
C.I.	Zásoby C.I.1+...+C.I.x	038	79 042	-39 836	39 206	108 807
C.I.1.	Materiál účty 111, 112, 119, (-)191	039	37 915	-13 129	24 786	97 922
C.I.2.	Nedokončená výroba a polotovary účty 121, 122, (-)192, (-)193	040	41 127	-26 707	14 420	10 885
C.II.	Pohledávky C.II.1+C.II.2.+C.II.3.	046	94 690	-810	93 880	34 011
C.II.1.	Dlouhodobé pohledávky C.II.1.1.+...+C.II.1.x.	047	0		0	13 728
C.II.1.4.	Odložená daňová pohledávka účty 481	051	0		0	13 728
C.II.2.	Krátkodobé pohledávky C.II.2.1.+...+C.II.2.x.	057	94 690	-810	93 880	20 283
C.II.2.1.	Pohledávky z obchodních vztahů účty 311AÚ, 313AÚ, 315AÚ, (-)391AÚ	058	89 994	-376	89 618	16 019
C.II.2.4.	Pohledávky - ostatní C.II.2.4.1.+...+C.II.2.4.6.	061	4 696	-434	4 262	4 267
C.II.2.4.3.	Stát - daňové pohledávky účty 341, 342, 343, 345, (-)391AÚ	064	235		235	28
C.II.2.4.4.	Krátkodobé poskytnuté zálohy účty 314AÚ, (-)391AÚ	065	1 176		1 176	523
C.II.2.4.5.	Dohadné účty aktivní účty 388	066	250		250	569
C.II.2.4.6.	Jiné pohledávky účty 335, 371, 373, 374, 375, 376, 378, (-)391AÚ	067	3 035	-434	2 601	3 144
C.IV.	Peněžní prostředky C.IV.1+...+C.IV.x.	075	5 188		5 188	6 237
C.IV.1.	Peněžní prostředky v pokladně účty 211, 213, 261	076	22		22	27
C.IV.2.	Peněžní prostředky na účtech účty 221, 261	077	5 166		5 166	6 210
D.	Časové rozlišení aktiv D.1+...+D.x.	078	7 302		7 302	1 287
D.1.	Náklady příštích období účty 381	079	642		642	1 287
D.3.	Příjmy příštích období účty 385	081	6 660		6 660	

Označ.	PASIVA	číslo řádku	Běžné účetní období	Minulé období
			Netto	Netto
	PASIVA CELKEM A.+B.+C.+D.	001	148 097	154 835
A.	Vlastní kapitál A.I.+A.II.+A.III.+A.IV.+A.V.+A.VI.	002	-86 321	16 981
A.I.	Základní kapitál A.I.1.+...+A.I.x.	003	5 000	5 000
A.I.1.	Základní kapitál účty 411 nebo 491	004	5 000	5 000
A.IV.	Výsledek hospodaření minulých let (+/-) A.IV.1.+...+A.IV.x.	018	-6 817	57 704
A.IV.1.	Nerozdělený zisk nebo neuhrazená ztráta minulých let (+/-) účty 428, 429	019	-6 817	57 704
A.V.	Výsledek hospodaření běžného účetního období (+/-) Aktiva - A.1.-A.II.-A.III.-A.IV -B.-C.-D.-A.VI	021	-84 504	-45 723
B.+C.	Cizí zdroje B.+C.	023	221 305	137 696
B.	Rezervy B.1.+...+B.x.	024	2 705	644
B.4.	Ostatní rezervy účty 459	028	2 705	644
C.	Závazky C.I.+C.II.+C.III.	029	218 600	137 052
C.I.	Dlouhodobé závazky C.I.1.+...+C.I.x.	030	141	383
C.I.6.	Závazky - ovládaná nebo ovládající osoba účty 471	038		
C.I.9.	Závazky - ostatní C.I.9.1.+...+C.I.9.3.	041	141	383
C.I.9.3.	Jiné závazky účty 372, 373, 377, 379, 474, 479	044	141	383
C.II.	Krátkodobé závazky C.II.1.+...+C.II.x.	045	218 459	136 669
C.II.3.	Krátkodobé přijaté zálohy účty 324	050	20 840	32 305
C.II.4.	Závazky z obchodních vztahů účty 321, 325	051	4 466	4 705
C.II.6.	Závazky - ovládaná nebo ovládající osoba účty 361	053	176 578	93 925
C.II.8.	Závazky ostatní C.II.8.1.+...+C.II.8.7.	055	16 575	5 734
C.II.8.1.	Závazky ke společníkům účty 364, 365, 366, 367, 368	056	0	169
C.II.8.3.	Závazky k zaměstnancům účty 331, 333	058	2 186	1 157
C.II.8.4.	Závazky ze sociálního zabezpečení a zdravotního pojištění účty 336	059	1 095	774
C.II.8.5.	Stát - daňové závazky a dotace účty 341, 342, 343, 345, 346, 347	060	7 696	1 855
C.II.8.6.	Dohadné účty pasivní účty 389	061	4 928	735
C.II.8.7.	Jiné závazky účty 372, 373, 377, 379	062	670	1 044
D.	Časové rozlišení pasiv D.1.+...+D.x.	066	13 113	158
D.1.	Výdaje příštích období účty 383	067	11 295	158
D.2.	Výnosy příštích období účty 384	068	1 818	

Sestaveno dne: **20.11.2020**	Podpisový záznam fyzické osoby, která je účetní jednotkou nebo statutárního orgánu účetní jednotky, poznámka
Právní forma účetní jednotky: **, s.r.o.**	[redacted]
Předmět podnikání: **Výstavba inženýrských sítí pro elektřinu a telekomunikace NEURČENO** Pozn.:	

VÝKAZ ZISKU A ZTRÁTY

Výkazy byly jako součást přiznání podány elektronicky
dne: 4.12.2020
Podací číslo: 17999476
Heslo zjištění stavu: dfffff5d
Stav podání: podáno

otisk podacího razítka

k 31.12.2019

Od: 1.1.2019 Do: 31.12.2019

v tisících Kč

IČ 2 7 2 8 2 0 7 4

Obchodní firma nebo jiný název účetní jednotky
Solární servis, s.r.o.

Sídlo nebo bydliště účetní jednotky a místo podnikání, liší-li se od bydliště
K Verneráku 1193/4
Praha-Kunratice
148 00

Označ.	VÝKAZ ZISKU A ZTRÁTY	číslo řádku	Skutečnost v účetním období	
			sledovaném	minulém
I.	Tržby z prodeje výrobků a služeb (účty 601, 602)	001	162 130	76 833
II.	Tržby za prodej zboží (účty 604)	002	61	1 582
A.	Výkonová spotřeba (A.1.+...+A.x.)	003	168 044	105 708
A.1.	Náklady vynaložené na prodané zboží (účty 504)	004	9	1 32
A.2.	Spotřeba materiálu a energie (účty 501, 502, 503)	005	68 499	52 867
A.3.	Služby (účty 511, 512, 513, 518)	006	99 536	51 521
B.	Změna stavu zásob vlastní činnosti (+/-) (účty 581, 582, 583, 584)	007	-11 358	-7 380
D.	Osobní náklady (D.1.+...+D.x.)	009	42 554	34 719
D.1.	Mzdové náklady (účty 521, 522, 523)	010	31 783	25 700
D.2.	Náklady na sociální zabezpečení, zdravotní pojištění a ostatní náklady (D.2.1.+D.2.2.)	011	10 771	9 019
D.2.1.	Náklady na sociální zabezpečení a zdravotní pojištění (účty 524, 525, 526)	012	10 546	8 748
D.2.2.	Ostatní náklady (účty 527, 528)	013	225	271
E.	Úprava hodnot v provozní oblasti (E.1.+...+E.x.)	014	24 505	7 214
E.1.	Úpravy hodnot dlouhodobého nehmotného a hmotného majetku (E.1.1.+E.1.2.)	015	2 203	1 668
E.1.1	Úpravy hodnot dlouhodobého nehmotného a hmotného majetku - trvalé (účty 551, 557)	016	2 203	1 668
E.2.	Úpravy hodnot zásob (účty 559)	018	21 871	5 167
E.3.	Úpravy hodnot pohledávek (účty 558, 559)	019	431	379
III.	Ostatní provozní výnosy (III.1.+...+III.x.)	020	50 582	11 101
III.1.	Tržby z prodaného dlouhodobého majetku (účty 641)	021		721
III.2.	Tržby z prodaného materiálu (účty 642)	022	42 226	1 648
III.3.	Jiné provozní výnosy (účty 644, 646, 647, 648, 697)	023	8 356	8 732
F.	Ostatní provozní náklady (F.1.+...+F.x.)	024	50 880	3 213
F.1.	Zůstatková cena prodaného dlouhodobého majetku (účty 541)	025		1 301
F.2.	Prodaný materiál (účty 542)	026	43 878	1 453
F.3.	Daně a poplatky (účty 531, 532, 538)	027	90	133
F.4.	Rezervy v provozní oblasti a komplexní náklady příštích období (účty 552, 554, 555)	028	1 803	-356
F.5.	Jiné provozní náklady (účty 543, 544, 545, 546, 547, 548, 549, 597)	029	5 109	682
*	* Provozní výsledek hospodaření (+/-) (I.+I.x.+II.+II.x.+III.-A.-B.-C.-D.-E.-F.)	030	-61 852	-53 958
J.	Nákladové úroky a podobné náklady (J.1.+...+J.x.)	043	5 195	1 372
J.1.	Nákladové úroky a podobné náklady - ovládaná nebo ovládající osoba (účty 562)	044	5 195	1 372
VII.	Ostatní finanční výnosy (účty 661, 663, 664, 666, 667, 668, 669, 698)	046	514	237
K.	Ostatní finanční náklady (účty 561, 563, 564, 565, 566, 567, 568, 569, 598)	047	276	623
*	Finanční výsledek hospodaření (+/-) (IV.+V.+VI.+VII.-G.-H.-I.-J.-K.)	048	-4 957	-1 758
**	Výsledek hospodaření před zdaněním (+/-) (*)	049	-66 809	-55 716
L.	Daň z příjmů (L.1.+...+L.x.)	050	17 695	-9 993
L.1.	Daň z příjmů splatná (účty 591, 593, 595, 599)	051		540
L.2.	Daň z příjmů odložená (+/-) (účty 592)	052	17 695	-10 533

Označ.	VÝKAZ ZISKU A ZTRÁTY	číslo řádku	Skutečnost v účetním období	
			sledovaném	minulém
**	Výsledek hospodaření po zdanění (+/-) ** - L.	053	**-84 504**	**-45 723**
***	Výsledek hospodaření za účetní období (+/-) ** - M.	055	**-84 504**	**-45 723**
*	Čistý obrat za účetní období = I. + II. + III. + IV. + V. + VI. + VII. I.+II.+III.+IV.+V.+VI.+VII.	056	**213 287**	**89 753**

Sestaveno dne: **20.11.2020**	Podpisový záznam fyzické osoby, která je účetní jednotkou nebo statutárního orgánu účetní jednotky, poznámka:
Právní forma účetní jednotky: **, s.r.o.**	[redacted]
Předmět podnikání: **Výstavba inženýrských sítí pro elektřinu a telekomunikace** **NEURČENO** Pozn.:	

SMLOUVA O DÍLO Č.

níže uvedeného dne, měsíce a roku uzavřely:

Objednatel:	**ČEPRO a.s.**
se sídlem:	Praha 7, Dělnická 213/12, PSČ 170 00, Holešovice
zapsaná	v obchodním rejstříku vedeném Městským soudem v Praze oddíl B, vl. 2341
IČO:	60193531
DIČ:	CZ60193531
bankovní spojení:	Komerční banka, a.s.
číslo účtu:	11902931/0100
zastoupena:	Mgr. Jan Duspěva, předseda představenstva Ing. František Todt, člen představenstva

(dále jen „***objednatel***")

a

Zhotovitel:	**ČEZ ESCO, a.s.**
Se sídlem:	Duhová 1444/2, Michle, PSČ 140 00 Praha 4
Zapsaná:	v obchodním rejstříku vedeném u Městského soudu v Praze, oddíl B, vl. 20240
DIČ:	CZ03592880
bankovní spojení:	Komerční banka, a. s.
číslo účtu:	107-4645430217/0100
zastoupená:	Ing. Lukáš Roubíček, Dr., místopředseda představenstva Pavel Kubička, MBA, člen představenstva

(dále jen „***zhotovitel***")

v souladu s § 2586 a násl. zákona č. 89/2012 Sb., občanským zákoníkem, v platném znění, smlouvu tohoto znění:

1. Základní ustanovení

1.1 Zhotovitel se zavazuje provést na svůj náklad a nebezpečí pro objednatele Dílo blíže specifikované v této smlouvě a objednatel se zavazuje řádně zhotovené Dílo převzít a zaplatit za ně zhotoviteli cenu sjednanou v této smlouvě.

1.2 Zhotovitel se zavazuje při realizaci díla dodržovat platné právní předpisy, jakož i všechny technické a bezpečnostní normy.

1.3 Práce na Díle mohou být částečně prováděny v prostředí s vysokým požárním nebezpečím (Zóny s nebezpečím výbuchu 1, 2), čemuž musí odpovídat strojní a jiné vybavení Zhotovitele, metody používání osobních ochranných pracovních prostředků, zvláštní režim prací atd. V případě, že Zhotovitel nezajistí veškerá opatření k zajištění bezpečnosti a ochrany při práci v souladu s legislativou, nebudou osoby na straně Zhotovitele či technika Zhotovitele vpuštěny/a do dotčených prostor Objednatele či na staveniště a touto skutečností způsobené zpoždění bude považováno za překážku na straně Zhotovitele, za něž nese Zhotovitel odpovědnost.

1.4 Zhotovitel prohlašuje, že pro práce na Díle prováděné Zhotovitelem na základě této Smlouvy užije pouze osoby, jež budou předem ze strany Objednatele schváleny. Zhotovitel se zavazuje nejpozději před zahájením vlastních prací na díle předat Objednateli jmenný seznam zaměstnanců a osob na straně Zhotovitele podílejících se na díle (dále také jen "Seznam osob") a rovněž seznam techniky a vozidel (dále také jen "Seznam techniky"), jež bude Zhotovitel užívat a pro něž Objednatel zajistí

povolení pro vstup a vjezd na staveniště a do areálu skladu pohonných hmot Objednatele. V Seznamu osob bude uvedeno kromě jména, příjmení a bydliště osoby rovněž číslo občanského průkazu či jiného dokladu sloužícího k prokázání totožnosti dotčené osoby. V Seznamu techniky bude uvedeno tovární označení včetně typu techniky, registrační značka, je-li přidělena, výrobní číslo (není-li přidělena registrační značka); rok výroby, je-li znám.

1.5 Seznam osob Zhotovitele, jakož i Seznam techniky předaný Zhotovitelem Objednateli se uplatní též pro vstup těchto osob, potažmo techniky a vozidel Zhotovitele na místa plnění. Bez sdělení identifikačních údajů osob provádějících práce na Díle na straně Zhotovitele nebudou takové osoby k realizaci prací na díle v místě plnění vpuštěny, a tuto skutečnost nelze považovat za neposkytnutí součinnosti ze strany Objednatele a Zhotovitel nemá právo uplatňovat žádné sankce vůči Objednateli.

1.6 Objednatel je rovněž oprávněn kontrolovat osoby - provádět kontrolu osob, které se pohybují po staveništi. V případě, že osoby na straně Zhotovitele nacházející se na staveništi nebudou osoby schválené Objednatelem a uvedené v Seznamu osob, jež Zhotovitel je povinen předat Objednateli nejpozději před zahájením prací na Díle, je Objednatel oprávněn vykázat tyto osoby ze staveniště a po Zhotoviteli požadovat sjednané smluvní pokuty. Zhotovitel v takovém případě nemá právo uplatňovat jakékoli sankce vůči Objednateli.

1.7 Objednatel se zavazuje proškolit Zhotovitele z vnitřních předpisů Objednatele vztahující se k provádění Díla Zhotovitelem v konkrétních místech plnění a ve vztahu k chování osob v areálech provozu Objednatele a v ochranném pásmu trasy produktovodů. Objednatel seznámí Zhotovitele se specifickými předpisy v oblasti ochrany a bezpečnosti zdraví při práci, s vnitřními předpisy Objednatele a dalšími požadavky a omezujícímu podmínkami platnými pro pohyb osob v areálech skladů pohonných hmot Objednatele a v ochranném pásmu produktovodu.

1.8 Zhotovitel je povinen zajistit seznámení osob na straně Zhotovitele s vnitřními předpisy Objednatele.

1.9 Za dodržování a plnění povinnosti v oblasti bezpečnosti a ochrany zdraví při práci (dále také jen "BOZP") při provádění Díla dle této Smlouvy je za Objednatele pověřen zaměstnanec Objednatele jmenovaný Objednatelem a uvedený v protokolu o předání staveniště Zhotoviteli. Smluvní strany se dohodly, že bude plnit úlohu koordinace provádění opatření k zajištění BOZP zaměstnanců Objednatele a Zhotovitele a postupů k jejich splnění.

1.10 Tato smlouva je uzavírána na základě výsledku **výběru dodavatele ve výběrovém** řízení č. 178/21/OCN v rámci projektu „Pořízení fotovoltaického **systému pro společnost ČEPRO**, a.s. – Smyslov", registrační číslo projektu je CZ.01.3.10/0.0/0.0/19_316/0020546 Veřejná zakázka (dílo) je **spolufinancováno** ze zdrojů Evropského fondu pro regionální rozvoj prostřednictvím Operačního programu Podnikání a inovace pro konkurenceschopnost 2014 – 2020 (dále jen „OP PIK"), v rámci **výzvy Úspory energie – aktivita**: Fotovoltaické systémy s/bez akumulace pro vlastní spotřebu, PO 3 – **Účinné nakládání energií**, rozvoj energetické infrastruktury a obnovitelných zdrojů energie, podpora zavádění nových technologií v oblasti nakládání energií a druhotných surovin.

1.11 Zhotovitel tímto prohlašuje, že:

- se před podpisem této smlouvy řádně seznámil se stavem místa plnění a jeho okolí, jakož i se všemi podklady podstatnými pro předmět této smlouvy a tyto podklady, stejně jako zadání díla, jsou úplné, srozumitelné a dostatečné pro realizaci díla dle této smlouvy,
- není předlužen a není mu známo, že by vůči němu bylo zahájeno insolvenční či exekuční řízení či výkon rozhodnutí,
- disponuje odbornými a technickými znalostmi potřebnými k provedení díla, jakožto i potřebným počtem kvalifikovaných osob,
- mu nejsou známy žádné skutečnosti, které by mu bránily v realizaci závazků dle této smlouvy.

2. Předmět díla

2.1 Dílem se pro účely této smlouvy rozumí „Pořízení fotovoltaického systému pro společnost ČEPRO, a.s. - Smyslov" (dále a výše jen „**Dílo**"). Předmětem díla je vypracování realizační projektové dokumentace, dodávka a instalace fotovoltaické elektrárny na střechách stávajících budov objednatele. Realizační projektová dokumentace výstavby FVE bude vycházet z podkladu, kterým je projektová dokumentace pro výběr zhotovitele, která tvoří nedílnou součást této smlouvy (**Příloha č.1**), a byla objednateli poskytnuta před podpisem této smlouvy v rámci výběrového řízení dle Pravidel pro

výběr dodavatelů v OPPIK. Zhotovením díla se rozumí úplné, funkční a bezvadné provedení všech služeb, dodávek, prací, konstrukcí a dodávek a instalace technologií a strojních zařízení, jejichž provedení je pro řádné dokončení díla nezbytné. Zhotovením díla se dále rozumí bezvadné a úplné předání všech dalších služeb, dokumentací, zkoušek, protokolů, certifikací a podobně, které jsou v základním rozsahu popsány v rámci článku 2.4 této smlouvy o dílo.

2.2 Účelem díla je instalace fotovoltaické elektrárny na střechách stávajících budov objednatele o celkovém výkonu FVE 280 kWp a vybudování komplexního řídicího systému včetně všech dalších technologických zařízení potřebných pro správnou funkci systému. Celkem zhotovitel instaluje 700 ks krystalických modulů/ panelů na bázi křemíku o jmenovitém výkonu FV modulu 400 Wp.

2.3 Smluvní strany se dohodly, že dílo musí kromě vlastností vyplývající z Přílohy č. 1 splňovat současně:

a) Parametry uvedené v nabídce zhotovitele, která tvoří **Přílohu č. 2**. V případě rozporu mezi Přílohou č. 1 a č. 2 má přednost Příloha č. 1.

b) Dílo musí splňovat všechny relevantní technické, hygienické, bezpečnostní normy, požadavky na životní prostředí a další zákonné požadavky platné v České republice. Zadavatel zajistí podklady pro závěrečnou kontrolní prohlídku a garantuje veškeré požadavky na zákonná měření a bezpečnost pro obsluhu.

2.4 Předmětem dodávky dle této smlouvy a součástí závazků zhotovitele je dále:

a) Realizační dokumentace stavby bude vyhotovena v rozsahu, aby bylo možné dílo zrealizovat a zprovoznit.

b) Dokumentace skutečného provedení stavby (DSPS), včetně všech schémat a zejména jednopólového schéma zapojení. DSPS bude vyhotovena dle vyhlášky č. 405/2017 Sb., v aktuálním znění.

c) Zajištění veškeré dopravy všech komponent, pracovníků, nářadí a nástrojů potřebných k realizaci díla.

d) Úhrada veškerých daní, cel či poplatků spojených s realizací díla či jeho dodáním.

e) Balení a pojištění všech komponent, které jsou součástí díla.

f) Zařízení staveniště, vybavení staveniště, zabezpečení staveniště, doprava na staveništi a zrušení staveniště.

g) Ekologická likvidace vzniklého odpadu.

h) Instalace a uvedení díla do trvalého provozu.

i) Veškeré manuály a příručky vztahující se k dílu či jeho částem, zejména ve formě plnohodnotného českého návodu k obsluze, údržbě a zajištění servisu.

j) Návrh servisní smlouvy s uvedením rozsahu a termínu potřebného záručního a pozáručního servisu, včetně uvedení průkazně stanovených cen za jednotlivé úkony.

k) Plán kontrolních prohlídek, plán kontrol a všech dílčích zkoušek, včetně plánu na komplexní vyzkoušení díla. V souladu s plánem kontrol a zkoušek proběhnou dílčí zkoušky jednotlivých zařízení díla s jeho komplexním vyzkoušením v rozsahu celé nově instalované technologie a dotčených zařízení objednatele tak, aby v rámci tohoto procesu byly ověřeny všechny připomínky provozovatele, dotčených orgánů státní správy a třetích stran.

l) Veškerá dokumentace k Dílu a to zejména podklady pro závěrečnou kontrolní prohlídku díla, technické listy a prohlášení o shodě v českém jazyce, revize elektro, včetně zpracování autorizovaných revizních zpráv, protokoly o provedených zkouškách, čestné prohlášení a doklady o likvidaci odpadů z montáže, prohlášení o souladu s ověřenou projektovou dokumentací pro stavební povolení, včetně vyznačení provedených změn, stavební deník, závěrečný předávací protokol a dále doklad o montáži, kontrole a funkční zkoušce požárně bezpečnostního zařízení.

m) Veškeré posudky a další dokumenty pro budoucí legalizaci díla, jakými jsou aktualizované požárně bezpečnostní řešení stavby dle skutečnosti, protokol o určení vnějších vlivů, provozní a jiné řády.

n) Veškeré náklady na dozory ze strany Zhotovitele, a to zejména v rozsahu potřebných autorizací, certifikací, živnostenských oprávnění, koordinace BOZP a podobně.

o) Prokázání plné funkčnosti díla v rámci ověřovacího provozu po dobu 30 kalendářních dnů po předání a převzetí díla.

p) Zaškolení obsluhy, včetně poučení o bezpečnosti práce.

q) Dodání veškerého softwarového vybavení (včetně poskytnutí licenčních práv), je-li ho třeba k řádnému užívání či provozování díla. Součástí ceny jsou i aktualizace softwarového vybavení. V rámci předání softwarového vybavení budou předány i nezbytné kódy a hesla pro řádnou funkci.

r) Dodání Místního provozně bezpečnostního předpisu pro FVE, který bude obsahovat zejména základní popis zařízení, povinnosti pro zaměstnance objednatele a z toho vyplývající úkony, údržba, lhůty servisu (plán údržby), jak postupovat pro zajištění zařízení při odstávce/servisu, tedy jak manipulovat se zařízením (co vypnout, zkratovat, atd.) a bezpečně předat, jak postupovat při nouzovém odstavení FVE, požáru, zkratu, atd.

s) Případně jiné dokumentace, certifikace, protokoly, zkoušky, posudky a jiné služby, které jsou nezbytné k řádnému provedení díla v rámci požadavků právních předpisů České republiky a Evropské unie.

t) Veškeré další ostatní a vedlejší náklady, které jsou nezbytné k řádnému provedení díla v rámci požadavků právních předpisů České republiky a Evropské unie.

2.5 Zhotovitel prohlašuje, že provedl odbornou kontrolu zadání, toto je pro něho srozumitelné a že od objednatele obdržel veškeré informace a podklady potřebné k řádné realizaci díla. V případě, že zhotovitel po podpisu této smlouvy zjistí případné vady zadání pro provedení díla, je povinen objednatele bezodkladně upozornit na všechny takto zjištěné vady, neúplnosti či nevhodnost řešení s tím, že ze strany zhotovitele již nebude možné uplatnit v této souvislosti navýšení ceny díla z důvodů korekce zjištěných vad, jestliže nesplnil tuto oznamovací povinnost bez zbytečného odkladu poté, co vady, neúplnosti či nevhodnosti zjistil nebo mohl zjistit.

2.6 Zhotovitel dále prohlašuje, že disponuje odbornými a technickými znalostmi potřebnými k provedení díla v dohodnuté lhůtě, jakožto i potřebným prostředky a počty kvalifikovaných osob. Zhotoviteli nejsou známy žádné překážky, které by mu v realizaci díla mohly zabránit.

3. Doba a místo plnění

3.1 Zhotovitel se zavazuje dílo provést nejpozději v termínech podle následujícího závazného harmonogramu s těmito milníky:

3.1.1 Předání Realizační dokumentace stavby nejpozději do 30 kalendářních dnů od podpisu této smlouvy o dílo.

3.1.2 Vyjádření objednatele k předané Realizační dokumentaci stavby se zasláním souhlasného stanoviska v písemné podobě, a to nejpozději do 15 kalendářních dnů od předání realizační dokumentace stavby zhotovitelem. V rámci souhlasného stanoviska objednatel poskytne Zhotoviteli i všechny místní provozní předpisy, které platí v areálu objednatele, a to zejména předpisy o bezpečnosti práce a ochraně zdraví osob.

3.1.3 Předání Staveniště stavby s podpisem protokolu o předání a převzetí Staveniště s uvedením souhlasu obou smluvních stran s předanou připomínkovanou Realizační dokumentací stavby, a to nejpozději do 10 kalendářních dnů od zaslání souhlasného stanoviska k realizační dokumentaci stavby ze strany objednatele. V rámci předávacího protokolu o předání a převzetí staveniště budou definovány všechny osoby realizačního týmu Zhotovitele, dále všechny osoby realizačního týmu ze strany objednatele s uvedením kompetencí jednotlivých osob a dále s uvedením osob pověřených technickým dozorem investora.

3.1.4 Realizace díla s předáním díla na základě předávacího protokolu s jednoznačným potvrzením, že dílo bylo předáno úplné bez jakýchkoliv vad a nedodělků, a to nejpozději do 60 kalendářních dnů od podpisu protokolu o předání a převzetí Staveniště.

3.2 Smluvní strany se dohodly, že dílo, resp. jeho dílčí etapy, bude realizováno v souladu s harmonogramem tak, aby nedošlo k narušení provozu objednatele. Zhotovitel bere na vědomí, že dokončení a předání díla v dohodnutém termínu bez vad a nedodělků je krajním termínem akceptovatelným pro objednatele.

3.3 Místem provádění díla je ČEPRO, a.s., sklad Smyslov: Smyslov 23, 391 56 Tábor - Měšice (dále též „**Staveniště**").

3.4 Zhotovitel je povinen objednateli kdykoli zajistit přístup k prováděnému dílu za účelem kontroly způsobu provádění díla.

3.5 Smluvní strany se výslovně dohodly, že pokud by zhotovitel nemohl dostát svým povinnostem při realizaci díla ve lhůtách podle harmonogramu nebo ve lhůtě stanovené touto smlouvou pro dokončení díla z důvodů neočekávaných či nepředvídatelných skutečností, které nezavinil a které mu brání ve splnění povinnosti (vyšší moc), zavazuje se o této skutečnosti bez zbytečného odkladu písemně informovat objednatele.

3.6 Zhotovitel není vystaven smluvním pokutám, náhradě škody nebo odstoupení od smlouvy, jestliže jeho zpožděné plnění nebo jiné neplnění závazků podle smlouvy je výsledkem případu vyšší moci. V případě, že nastanou okolnosti vyšší moci, prodlužují se dotčené termíny o dobu jejího trvání.

3.7 Za okolnosti vyšší moci budou považovány například: živelné pohromy, pandemie, nouzový stav, přírodní katastrofy, válka, všeobecná mobilizace, občanská válka nebo generální stávka.

3.8 Za okolnosti vyšší moci se však nepokládají stávky, na které má Smluvní strana vliv, zpoždění dodávek a veškeré překážky, které vznikly až v době, kdy Smluvní strana byla v prodlení s plněním své povinnosti nebo vznikly z jejich hospodářských poměrů.

3.9 Nastane-li situace vyšší moci, pak uvědomí Zhotovitel neprodleně objednatele o takovém stavu a jeho příčině. Ta strana, která se dovolává okolnosti vyšší moci, doloží toto tvrzení potvrzením o výskytu vystaveném příslušnými úřady. Zhotovitel pokračuje v plnění svých závazků podle smlouvy a přijme opatření, kterými minimalizuje dopad vyšší moci na plnění smlouvy.

3.10 Zhotovitel je povinen v okamžiku předání místa plnění (staveniště) toto místo řádně prohlédnout a zjistí-li, že místo plnění má jakékoli vady nebo nedostatky, které brání řádnému provedení díla ve sjednaném termínu, je povinen nejpozději do 2 dnů na tuto skutečnost objednatele písemně upozornit. Neučiní-li tak, má se za to, že staveniště je bez vad a nedostatků a je způsobilé k řádnému provedení díla. Po dokončení díla předá zhotovitel objednateli místo plnění v uklizeném a čistém stavu.

3.11 Zhotovitel prohlašuje, že od objednatele nepožaduje věci, které má za účelem provedení díla dodat.

3.12 Objednatel neposkytuje technickou součinnost s manipulací. Jakákoliv manipulace s dílem bude vždy za osobní účasti a pokynů zástupce zhotovitele. Objednatel předpokládá, že pro manipulaci si bude muset zhotovitel zajistit vlastní manipulační prostředky, které jsou zahrnuty v ceně díla.

3.13 Zhotovitel prohlašuje, že k řádnému provedení díla potřebuje následující součinnost objednatele:

a) Nezbytná elektrická energie pro montáž díla.

b) Vnitřní skladovací prostor do 10 m² a nezastřešenou plochu do 100 m².

c) Případnou další **požadovanou součinnost** ze strany **objednatele** doplní účastník.

4. Cena za dílo a platební podmínky

4.1 Objednatel se zavazuje zaplatit zhotoviteli cenu za dílo ve výši **6.549.115,31 Kč** bez DPH (dále jen „**Cena díla**").

4.2 Fakturované plnění je předmětem přenesené daňové povinnosti, DPH odvede objednatel.

4.3 Cena díla v sobě zahrnuje veškeré náklady spojené s realizací díla, včetně návrhu, výroby, dopravy, kompletace, manipulační techniky, montáže, cestovních výdajů, balení, revizí, veškeré osobní ochranné prostředky a pomůcky, zaplacení všech cel, daní, recyklačních poplatků či jiných poplatků, pojištění, náklady na provádění průběžného úklidu, zřízení i vyklizení staveniště, odvoz i likvidace odpadu, provedení všech zkoušek, atestů a kontrol, měření, náklady spojené s dodržováním právních předpisů týkajících se požární ochrany a bezpečnosti a ochrany zdraví při práci (zejména bezpečnosti a ochrany zdraví při práci ve výškách), na výstražné tabulky, na obvyklou obchodní a správní režii zhotovitele apod.). Zhotovitel odpovídá za zahrnutí veškerých nákladů potřebných k řádnému splnění díla do Ceny díla (a to včetně nákladů, které měl zhotovitel na základě svých odborných a technických znalostí a při vynaložení odborné péče vědět a předpokládat).

4.4 Zhotoviteli vzniká nárok na Cenu díla, jakož i nárok Cenu díla fakturovat, okamžikem řádného dokončení a převzetí díla objednatelem. Cena díla je splatná na základě faktury s náležitostmi daňového dokladu, splatnost faktury činí 30 dnů. Přílohou faktury musí být kopie předávacího protokolu.

4.5 Pro vyloučení pochybností se má za to, že úhrada jakékoli části Ceny za dílo zhotoviteli není potvrzením dokončenosti díla či jeho převzetí objednatelem.

4.6 O provedené vícepráce se zvyšuje Cena díla pouze v případě, že objednatel provedení víceprací a jejich cenu písemně předem odsouhlasil. V opačném případě nemá zhotovitel nárok na jakoukoliv cenu za provedené vícepráce. Případné, objednatelem písemně odsouhlasené vícepráce budou objednateli vyúčtovány samostatnou fakturou, a to nejdříve po jejich dokončení a předání objednateli, ne však dříve než v okamžiku, kdy je objednatel povinen uhradit zhotoviteli Cenu díla. Cena díla se snižuje o hodnotu objednatelem odsouhlasených neprovedených prací či nedodaných materiálů.

5. Platební podmínky

5.1 Zhotovitel bere na vědomí, že zadavatel neposkytuje zálohy.

5.2 Zhotoviteli vzniká nárok na Cenu díla, poníženou o sjednanou pozastávku, jakož i nárok Cenu díla fakturovat, okamžikem řádného dokončení a předání Díla objednateli. Případné předávání díla po částech nemá vliv na dohodnutou splatnost Ceny díla. Přílohou faktury musí být kopie předávacího protokolu.

5.3 Smluvní strany se dohodly na pozastávce ve výši 10% z Ceny díla. Zhotoviteli vzniká nárok na pozastávku, jakož i nárok pozastávku fakturovat, okamžikem podpisu protokolu o splnění deklarovaných parametrů díla ze strany objednatele. Prokázání plné funkčnosti díla v rámci ověřovacího provozu bude realizováno po dobu 30 kalendářních dnů po předání a převzetí díla. Současně platí podmínka, že v rámci ověřovacího provozu budou odstraněny veškeré případné vady či nedodělky objednatelem vytknutých v rámci předávacího protokolu. Splnění deklarovaných parametrů díla s potvrzením o odstranění veškerých vad a nedodělků bude uvedeno v protokolu o splnění deklarovaných parametrů díla.

5.4 Na faktuře musí být uveden odkaz, že se platba vztahuje k registračnímu číslu projektu, jinak není možné fakturu uhradit. Na faktuře bude uvedeno číslo objednávky.

5.5 Podkladem pro zaplacení sjednané ceny za předmět plnění objednaný zadavatelem na základě a v souladu se smlouvou je daňový doklad - faktura, kterou vystaví dodavatel. Objednatel bude platit za kompletní, bezvadný předmět plnění specifikovaný ve smlouvě (v souladu s podmínkami dle zadávací dokumentace) a to po předání díla objednateli, které bude stvrzeno podpisem předávacího protokolu oprávněnými osobami obou smluvních stran.

5.6 Objednatel bude hradit platbu za předmět plnění zhotovitele bezhotovostním převodem na účet zhotovitele uvedený v záhlaví smlouvy. Zhotovitel je pro provádění úhrad dle smlouvy povinen určit účet v peněžním ústavu v České republice. V případě, že bude mít zhotovitel zájem změnit číslo účtu během relevantní doby, lze tak učinit pouze na základě dohody stran písemným dodatkem ke smlouvě.

5.7 Faktura - daňový doklad vystavený zhotovitelem dle smlouvy bude mít splatnost 30 dní ode dne prokazatelného doručení faktury (daňového dokladu) objednateli na fakturační adresu objednatele. Faktura bude obsahovat náležitosti daňového a účetního dokladu dle platné legislativy, číslo objednávky, ke které se bude vztahovat, a další náležitosti dle této smlouvy, včetně požadovaných příloh. Součástí faktury musí být též předávací protokol potvrzující skutečnost převzetí díla objednatelem a další přílohy vyplývající ze smlouvy.

5.8 V případě, bude-li faktura (daňový doklad) obsahovat chybné či neúplné údaje či bude jinak vadná či nekompletní nebo nebude obsahovat veškeré údaje vyžadované závaznými právními předpisy České republiky a náležitosti a údaje v souladu se smlouvou nebo v ní budou uvedeny nesprávné údaje, údaje neodpovídající závazným právním předpisům České republiky, je objednatel oprávněn vrátit fakturu (daňový doklad) zhotoviteli zpět bez zaplacení. Zhotovitel je povinen vystavit novou opravenou fakturu (daňový doklad) s novým datem splatnosti a doručit ji objednateli. V tomto případě od učinění výzvy objednatele k předložení bezvadné faktury dle první věty tohoto bodu do doby doručení bezvadné faktury objednateli zhotovitelem na fakturační adresu objednatele nemá zhotovitel nárok na zaplacení fakturované částky, úrok z prodlení ani jakoukoliv jinou sankci a objednatel není v prodlení se zaplacením fakturované částky. Lhůta splatnosti v délce 30 dnů počíná běžet znovu až ode dne doručení bezvadné faktury objednateli na fakturační adresu objednatele.

5.9 Závazek úhrady faktury (daňového dokladu) objednatelem se považuje za splněný dnem odepsání fakturované částky z účtu objednatele ve prospěch účtu zhotovitele uvedeného shodně v záhlaví smlouvy a na faktuře zhotovitelem vystavené.

5.10 Zhotovitel splní svou povinnost vystavit a doručit daňový doklad objednateli:

5.11 V listinné podobě doručením objednateli na objednatelem písemně stanovenou fakturační adresu: ČEPRO, a.s., FÚ, odbor účtárny, Hněvice 62, 411 08 Štětí

5.12 V případě užití elektronické fakturace bude mezi stranami uzavřena samostatná dohoda o elektronické fakturaci

5.13 Objednatel je oprávněn změnit fakturační adresu, tj. adresu stanovenou objednatelem pro doručování faktur/y (daňových dokladů) v listinné podobě i adresu určenou objednatelem pro doručování faktur/y v elektronické verzi, a v případě takové změny bude objednatel zhotovitele písemně informovat o změně v dostatečném předstihu na adresu zhotovitele uvedenou ve smlouvě.

5.14 Objednatel je oprávněn pozastavit úhradu faktur/y zhotoviteli, pokud bude na zhotovitele podán návrh na insolvenční řízení. Objednatel je oprávněn v těchto případech pozastavit výplatu do doby vydání soudního rozhodnutí ve věci probíhajícího insolvenčního řízení. Pozastavení výplaty z důvodu probíhajícího insolvenčního řízení není prodlením objednatele a bude-li insolvenční návrh odmítnut, uhradí objednatel fakturu do 30 dnů ode dne, kdy obdrží od zhotovitele rozhodnutí o odmítnutí insolvenčního návrhu s vyznačením právní moci. V případě, že bude rozhodnuto o způsobu řešení úpadku zhotovitele, bude objednatel postupovat v souladu se zákonem č. 182/2006 Sb., insolvenční zákon, v platném znění.

6. Provádění díla

6.1 Zhotovitel je povinen provést dílo na svůj náklad a na své nebezpečí řádně a včas, odborným způsobem, v kvalitě dohodnuté touto smlouvou bez vad a nedodělků tak, aby bylo způsobilé k trvalému užívání a aby bylo v souladu s příslušnými obecnými právními předpisy, technickými normami vztahujícími se k jakosti a vlastnostem díla, pokyny objednatele a touto smlouvou. Pokud je dílo nebo jeho část realizováno na základě výkresů nebo technických specifikací, musí zcela odpovídat těmto vzorkům, výkresům a technickým specifikacím. Dílo musí být schopno podávat trvale standardní výkon v souladu se sjednanými vlastnostmi a kvalitou a plně vyhovovat sjednanému účelu.

6.2 Zhotovitel se zavazuje, že nepoužije při provádění díla jiné materiály či technologie než vyplývající z technických listů, nabídky zhotovitele a projektové dokumentace. Zhotovitel objednateli zaručuje, že při provádění díla nebude použit žádný materiál, o kterém by v době jeho užití bylo známo, že je škodlivý lidskému zdraví, leda že by použití takového materiálu výslovně vyplývalo ze zadání. Dílo bude realizováno pouze prostřednictvím kvalifikovaných osob.

6.3 Zhotovitel je povinen akceptovat a realizovat všechny včas objednatelem uplatněné pokyny, připomínky a návrhy v případě, že tyto nejsou v rozporu s touto smlouvou s právními předpisy, závaznými technickými normami či stanovisky orgánů státní správy. V případě jakéhokoli rozporu mezi výše uvedenými zdroji postupů, údajů či informací se zhotovitel zavazuje objednatele na tento rozpor písemně upozornit a vyžádat si od objednatele pokyny, jak dále postupovat. Pokynem objednatele se zhotovitel zavazuje řídit.

6.4 Zhotovitel se zavazuje provádět dílo tak, aby po celou dobu realizace díla byly dodrženy požadavky právních předpisů týkající se bezpečnosti a ochrany zdraví při práci. Zhotovitel se zavazuje dodržovat hygienické požadavky stanovené právními předpisy. Zhotovitel si zajistí vlastní dozor nad bezpečností práce. Zhotovitel se zavazuje, že bude nakládat s odpady vzniklými v průběhu realizace díla v souladu s platnými právními předpisy. Zhotovitel se zavazuje provést likvidaci či uložení veškerých odpadů vzniklých při plnění této smlouvy a vyhotovit o tom čestné prohlášení. Zhotovitel je povinen v této souvislosti vést evidenci o všech druzích odpadů vzniklých z jeho činnosti a vést evidenci o způsobu jejich zneškodňování.

6.5 Zhotovitel se zavazuje vést stavební deník (dále **„Deník"**) ode dne převzetí staveniště. Deník bude uložen na staveništi u zhotovitele a musí být po celou dobu realizace díla přístupný objednateli či jeho zástupci. Do Deníku bude oprávněný pracovník zhotovitele provádět denně záznam o všech skutečnostech rozhodných pro plnění této smlouvy, zejména se jedná o údaje o časovém postupu prací a jejich jakosti, splnění sjednaných termínů, dále záznam a zdůvodnění případných odchylek od dokumentace odsouhlasených objednatelem, údaje nutné pro posouzení prací orgány veřejné moci, údaje o vykonaných zkouškách a kontrole provádění díla objednatelem, pravidelné záznamy o počasí a počtech pracovníků zhotovitele či užitých třetích osob (subdodavatelů). Skutečnosti do deníku nezanesené jdou k tíži zhotovitele.

6.6 Objednatel je oprávněn kdykoli kontrolovat způsob provádění díla a zhotovitel je povinen ke kontrole poskytnout potřebnou součinnost. Zjistí-li, že objednatel při provádění díla nedodržuje předepsané technologické postupy, nebo provádí dílo zřejmě nekvalitně, uplatní u zhotovitele požadavek na nápravu. Zhotovitel se zavazuje zjištěné vady v dohodnuté lhůtě na své náklady odstranit. Neodstraní-li zjištěné vady ani v dohodnuté lhůtě, má objednatel právo pozastavit úhradu jakýchkoli plateb, které by jinak měl povinnost na základě této smlouvy poskytovat.

6.7 Zhotovitel je povinen vyzvat objednatele ke kontrole prací, které budou v dalším pracovním postupu zakryty nebo se stanou nepřístupnými, nejméně tři pracovní dny předem. Objednatel je povinen reagovat do tří pracovních dnů od výzvy, jinak se má za to, že objednatel souhlasí se zakrytím konstrukcí. Nevyzve-li zhotovitel objednatele ke kontrole prací, které budou v dalším pracovním postupu zakryty nebo se stanou nepřístupnými, v souladu s předchozím odstavcem, a zakryje-li danou část díla, je zhotovitel povinen na pokyn objednatele danou část na své náklady odkrýt a po provedení kontroly objednatelem tuto část díla opět uvést na své náklady do původního stavu.

6.8 Zhotovitel je povinen přesně dodržovat dohodnutý harmonogram. Zhotovitel bere na vědomí, že instalace a montáž díla bude prováděna za provozu podniku objednatele a veškeré činnosti, které budou nebo můžou mít vliv na provoz podniku objednatele je potřeba přesně načasovat a zkoordinovat. Případné prodlení nebo načasování dílčích činností v rozporu s harmonogramem může způsobit přerušení či zastavení podniku objednatele či jiné komplikace v provozu podniku objednatele a objednateli v důsledku toho může vzniknout škoda značného rozsahu. Pokud k tomu dojde, jde způsobená škoda k tíži zhotovitele.

6.9 Během provádění díla nesmí dojít, bez předchozí domluvy, k narušení provozu objednatele.

6.10 Zhotovitel v rámci protokolu o předání a převzetí staveniště vyjádří svůj souhlas, že se důkladně seznámil se všemi místními provozní předpisy, které platí v areálu Objednatele, a to zejména s předpisy o bezpečnosti práce a ochraně zdraví osob. Zhotovitel před podpisem předávacího protokolu o předání a převzetí staveniště definuje všechny osoby realizačního týmu včetně koordinátora BOZP.

6.11 Zhotovitel je povinen pravidelně kontrolovat stav a čistotu Staveniště a sousedících objektů, prostor a komunikací a udržovat zde pořádek a čistotu. Případné škody na Staveništi a sousedících objektech, prostorách a komunikacích způsobené při realizaci stavebních prací odstraní zhotovitel na vlastní náklady ihned po vzniku škody. Pokud tak zhotovitel neučiní, má objednatel právo tyto škody odstranit sám či prostřednictvím třetích osob na náklady zhotovitele.

6.12 Vedoucí týmu, který bude provádět montáž díla, musí být odborně způsobilá osoba v elektrotechnice dle vyhlášky č. 50/1978 Sb., o odborné způsobilosti v elektrotechnice, ve znění pozdějších předpisů, a to § 8 – pracovníci pro řízení činnosti prováděné dodavatelským způsobem a pracovníci pro řízení provozu. Zároveň platí podmínka, že musí být při montáži díla přítomna vždy minimálně jedna osoba s kvalifikací pod číslem 26-014-H - elektromontér fotovoltaických systémů.

6.13 Objednatel výslovně požaduje, aby zaměstnanci zhotovitele:

- Během provádění prací používali stanovené OOPP a při práci ve výškách byli jištěni lanem nebo záchytným systémem proti pádu z výšky.
- Při vjezdu do areálu se podrobili testu měření teploty a povinně si vydezinfikovali ruce alkoholovým prostředkem (prevence proti šíření viru COVID-19).
- Používali vlastní toalety, které si zhotovitel zajistí, popř. toalety určené objednatelem.
- Nevstupovali do jiných objektů, s výjimkou Staveniště.
- Dodržovali aktuální pokyny Vlády České republiky proti šíření nemoci COVID-19.
- Každé porušení výše uvedených požadavků bude zaneseno do Deníku a bude řešeno v souladu s registrem bezpečnostních požadavků, který je uveřejněn na internetových stránkách https://www.ceproas.cz/vyberova-rizeni/verejnem-poptavek. Porušení těchto požadavků BOZP může nahlásit kontaktní osoba objednatele uvedená v článku 15.2,koordinátor BOZP, PO a ŽP objednatele.

6.14 Smluvní pokuty uvedené v čl. 6.13 jsou splatné do 14 dnů od vystavení daňového dokladu.

7. Předání díla

7.1 Dílo je dokončeno v okamžiku závěrečné kontrolní prohlídky, kdy má všechny dohodnuté vlastnosti, je bez vad a nedodělků a zhotovitel předvede jeho způsobilost sloužit dohodnutému účelu. Tato skutečnost bude potvrzena podpisem protokolu o předání díla ze strany objednatele. Způsobilost sloužit dohodnutému účelu bude prokázána provedením všech dohodnutých funkčních zkoušek v rozsahu jednotlivých dílčích zkoušek s komplexním vyzkoušením celého díla, dle plánu kontrol a zkoušek, který bude připraven Zhotovitelem a následně schválen objednatelem v rámci zápisu v Deníku.

7.2 Na základě výsledků dílčích a komplexních zkoušek zahrnující individuální vyzkoušení budou zpracovány zápisy o provedených dílčích zkouškách a o provedené komplexní zkoušce. Před uvedením do provozu zpracuje Zhotovitel provozní řády všech technologických celků. Na závěr komplexní zkoušky proběhne garanční měření. Tyto dokumenty budou sloužit spolu s dalšími nezbytnými doklady a certifikáty, dokumentací skutečného provedení stavby a upraveným a doplněným provozním řádem zařízení jako podklad pro protokol o předání a převzetí celého díla. Bude také provedeno zaškolení obsluhy a všech oprávněných osob provozovatele s důrazem na zajištění trvalé udržitelných parametrů, splnění všech požadavků na ochranu přírody a krajiny, hygienických požadavků a požadavků na ochranu práce. Podpisu protokolu o splnění deklarovaných parametrů díla ze strany objednatele. Prokázání plné funkčnosti díla bude provedeno v rámci ověřovacího provozu po dobu 30 kalendářních dnů po předání a převzetí díla. Současně platí podmínka, že v rámci ověřovacího provozu budou odstraněny veškeré případné vady či nedodělky objednatelem vytknutých v rámci předávacího protokolu.

7.3 Po úspěšném předvedení funkčních zkoušek se zhotovitel zavazuje dokončené dílo bez vad a nedodělků protokolárně předat objednateli, a to nejpozději ve lhůtě dohodnuté pro provedení díla. V předávacím protokolu budou uvedeny výsledky funkčních zkoušek a existuje-li o těchto výsledcích písemný záznam, bude tento tvořit přílohu předávacího protokolu. Součástí předání bude i veškerá dokumentace vztahující se k dílu, jakož i veškeré atesty či prohlášení o shodě. Rozhodne-li se objednatel převzít dílo s vadami, bude v předávacím protokole uveden jejich výčet včetně termínu pro jejich odstranění. Splnění plné funkčnosti díla splněním deklarovaných parametrů díla s potvrzením o odstranění veškerých vad a nedodělků bude uvedeno v protokolu o splnění deklarovaných parametrů díla.

7.4 Všechny dokumenty, které jsou součástí závazku zhotovitele provést dílo, budou objednateli předány v papírové i elektronické podobě na elektronickém nosiči dat. Dokumenty budou ve standardních formátech MS Office (tj. zejména formáty docx a xlsx) a tam, kde to nebude objektivně možné, ve formátu pdf. Výkresy budou ve formátu dwg.

7.5 V případě, že funkční zkoušky nebudou úspěšné, zavazuje se zhotovitel okamžitě odstranit vady či jiné nedostatky, jejichž výskyt se při provádění funkčních zkoušek objevil. Veškeré náklady spojené s opakováním funkčních zkoušek zejména spotřebovaný materiál, média a další provozní náklady, jdou k tíži zhotovitele. Po odstranění všech nedostatků vyzve zhotovitel objednatele ke konání náhradních funkčních zkoušek.

7.6 Objednatel má právo zcela nebo z části převzetí díla či jeho části odmítnout, jestliže dílo bude vykazovat vady a/nebo nedodělky. Převzetím díla s vadami není dotčeno ustanovení této smlouvy o smluvní pokutě. Až do okamžiku odstranění poslední vady a/nebo posledního nedodělku se dílo nepovažuje za řádně dokončené.

7.7 Nedokončí-li zhotovitel dílo řádně ve stanoveném termínu, je objednatel oprávněn dílo dokončit sám nebo prostřednictvím třetí odborně způsobilé osoby, a to na náklady zhotovitele. To platí i pro případ předání části díla objednateli, vykazuje-li předaná část díla vady, jež zhotovitel neodstraní ve lhůtách uvedených v protokolu o předání a převzetí díla.

7.8 Zhotovitel je povinen v termínu dohodnutém pro dokončení díla předat objednateli i Staveniště, a to vyklizené a v čistém stavu.

8. Vlastnické právo a přechod nebezpečí

8.1 Vlastníkem díla je do uhrazení ceny díla dle bodu 5.1 zhotovitel.

8.2 Nebezpečí vzniku škody na díle nese až do jeho dokončení a předání objednateli zhotovitel.

9. Záruka

9.1 Zhotovitel poskytuje objednateli záruku na fotovoltaické panely v délce 25let. Jedná se o garantovanou záruku, což znamená, že produkt nebude mít vady materiálu a zpracování a bude fungovat v souladu s dodanou specifikací. Zhotovitel poskytuje objednateli záruku na všechny použité měniče v délce minimálně 12 let. Jedná se o garantovanou záruku, což znamená, že produkt nebude mít vady materiálu a zpracování a bude fungovat v souladu s dodanou specifikací.

9.2 Zhotovitel poskytuje objednateli záruku na výkonové optimizéry v délce minimálně 25 let. Jedná se o garantovanou záruku, což znamená, že produkt nebude mít vady materiálu a zpracování a bude fungovat v souladu s dodanou specifikací.

9.3 Na ostatní části díla pak poskytuje záruku v délce 60 měsíců. Záruční doba začíná běžet ode dne převzetí díla objednatelem. Tímto ujednáním nejsou dotčena zákonná ustanovení ohledně odpovědnosti za skryté vady díla, za které zhotovitel přejímá odpovědnost v souladu s § 2629 odst. 1 občanského zákoníku. Objednatel je v záruční lhůtě oprávněn uplatnit jakékoli vady (nerozhodno, zda zjevné či skryté), které v průběhu trvání záruky na díle zjistí.

9.4 V případě, kdy dojde z jakéhokoli důvodu k předčasnému ukončení této smlouvy, začíná běžet záruční doba okamžikem jednostranného převzetí díla nebo jeho části objednatelem. Záruka se vztahuje na dílo nebo jeho část, v rozsahu, v jakém je zhotovitel dokončil do okamžiku převzetí díla nebo jeho části objednatelem.

9.5 Vady díla vytknuté v záruční době je zhotovitel povinen odstranit bez zbytečného odkladu. Vady, které podstatným způsobem ztěžují nebo dokonce znemožňují užívání díla, se zhotovitel zavazuje odstranit nejpozději do 2 pracovních dnů ode dne jejich uplatnění. Ostatní vady odstraní nejpozději do 10 pracovních dnů ode dne jejich uplatnění. Bude-li zhotovitel v prodlení s odstraněním vytknutých vad, je vady oprávněn na náklady zhotovitele odstranit objednatel sám nebo prostřednictvím třetích osob. Takto vzniklé náklady je zhotovitel povinen uhradit objednateli do 14 dnů od obdržení faktury vystavené objednatelem. Tímto není dotčena odpovědnost zhotovitele za škodu, která vznikla v příčinné souvislosti s vadou.

9.6 V případě, se na majetek zhotovitele bude pravomocně vyhlášen konkurs, resp. v případě, že bude pravomocně zjištěn úpadek zhotovitele, a to v době, kdy ještě nebyla vyplacena pozastávka, ujednání o záruce zaniká a Cena díla se automaticky snižuje o 10% z Ceny díla. Dohodnuté snížení Ceny díla představuje kompenzaci za ztrátu záruky.

10. Pojištění

10.1 Zhotovitel prohlašuje, že má ke dni podpisu smlouvy platně uzavřeno příslušné pojištění

- pro případ odpovědnosti za škodu způsobenou třetí osobě vzniklou v souvislosti s výkonem jeho podnikatelské činnosti s pojistným plněním ve výši min. 8 000 000,- Kč.

10.2 Zhotovitel předloží Objednateli originál pojistné smlouvy před podpisem smlouvy s tím, že Objednatel je oprávněn si udělat kopii předloženého originálu pojistné smlouvy. Kopie této smlouvy tvoří Přílohu č. 3. Objednatel namísto originálu pojistné smlouvy připouští též předložení originálu pojistného certifikátu.

10.3 Zhotovitel se zavazuje pro účely plnění povinností podle této smlouvy udržovat po celou dobu provádění díla řádné pojištění odpovědnosti za škodu způsobenou zhotovitelem nebo osobami, které užil ke splnění svých závazků z této smlouvy (subdodavateli).

10.4 V případě pojistné události jsou smluvní strany povinny neodkladně si vzájemné poskytnout nezbytnou součinnost, zejména sdělit si potřebné údaje, resp. přijmout veškerá opatření, která jsou podle pojistné smlouvy potřebná k vyplacení plnění z pojistné smlouvy.

11. Zajištění závazků

11.1 Objednatel se zavazuje za prodlení s úhradou ceny za dílo zaplatit zhotoviteli úrok z prodlení ve výši 0,02 % z dlužné částky, za každý započatý den prodlení.

11.2 Zhotovitel se zavazuje zaplatit objednateli smluvní pokutu v případě, kdy je zhotovitel v prodlení s:

a) S převzetím staveniště - nedostaví-li se Zhotovitel k převzetí staveniště ve stanoveném termínu, je Objednatel oprávněn po Zhotoviteli požadovat úhradu smluvní pokuty ve výši 50 000,- Kč.

b) s dokončením či předáním díla v dohodnuté lhůtě nebo s dodržením lhůt označených v harmonogramu jako důležité termíny nebo v prodlení s odstraněním vady či nedodělku díla vytčené v předávacím protokolu či během záruční doby, a to smluvní pokutu ve výši 10.000,- Kč za každý započatý den prodlení po dobu prvních deseti dnů prodlení a dále ve výši 40.000,- Kč za jedenáctý a každý další i započatý den prodlení s porušením konkrétní povinnosti.

c) S vyklizením staveniště - pokud Zhotovitel nevyklidí staveniště ve sjednaném termínu, je Objednatel oprávněn požadovat po Zhotoviteli úhradu smluvní pokuty ve výši 25 000,- Kč za každý i započatý den prodlení.

d) prodloužením pojistné smlouvy nebo vinkulací pojistného plnění ve prospěch objednatele nebo v případě prodlení zhotovitele se závěrečným úklidem staveniště či jeho vyklizením, a to ve výši 3.000,- Kč za každý započatý den prodlení s porušením konkrétní povinnosti.

11.3 Ujednáním o smluvní pokutě není dotčen nárok poškozené strany na náhradu škody, a to i ve výši, v jaké smluvní pokutu přesahuje.

11.4 **Zhotovitel podpisem smlouvy bere na vědomí a souhlasí s tím, že sjednaný termín řádného předání díla bez vad zadavateli je do termínu uvedeném v čl. 3.1.4 této smlouvy, a to včetně vystavení a předání faktur, a je krajním termínem akceptovatelným pro objednavatele. Pro případ prodlení zhotovitele s předáním díla bez vad objednateli je zhotovitel srozuměn s tím, že objednateli znemožní čerpání finančních prostředků v rámci Operačního programu podnikání a inovace pro konkurenceschopnost (dále jen „OPPIK") Ministerstva průmyslu a obchodu, jejichž poskytnutí a čerpání je jednak podmíněno řádným a včasným dodáním díla dle této smlouvy a jednak podmínkou pro úhradu úplné ceny díla objednatelem Smluvní strany se pro případ, že nedojde k řádnému předání díla bez vad zhotovitelem ani do dodatečného hraničního termínu a objednatel z tohoto důvodu nebude moci čerpat finanční prostředky v rámci programu OPPIK, nebo nebude výrobna vinou zpoždění připojena do sítě, dohodly, že zhotovitel je povinen objednateli zaplatit smluvní pokutu ve výši 15% z celkové ceny díla se splatností 14 dnů. Objednatel je oprávněn jednostranně započíst svoji pohledávku k zhotoviteli ze smluvní pokuty vůči svým závazkům k zhotoviteli.**

12. Odstoupení od smlouvy

12.1 Objednatel je oprávněn od této smlouvy odstoupit v případě, že:

a) zhotovitel bude dílo realizovat v rozporu s podmínkami dohodnutými v této smlouvě a ani po upozornění objednatele nezjedná nápravu,

b) zhotovitel bude déle než 30 dnů v prodlení s dokončením či předáním díla,

c) zhotovitel bude v prodlení s prokázáním prodloužení či existence pojistné smlouvy či prokázání vinkulace pojistného plnění ve prospěch objednatele.

d) Zhotovitel vstoupí do likvidace nebo bude vůči němu podán návrh dle insolvenčního zákona;

e) zhotoviteli zanikne živnostenské oprávnění dle zákona č. 455/1991 Sb., živnostenský zákon, ve znění pozdějších předpisů, nebo jiné oprávnění nezbytné pro řádné plnění této smlouvy;

f) zahájení insolvenčního řízení vůči zhotoviteli;

g) pravomocné odsouzení zhotovitele pro trestný čin podle zákona č. 418/2011 Sb., o trestní odpovědnosti právnických osob a řízení proti nim, ve znění pozdějších předpisů;

h) zahájení trestního stíhání proti zhotoviteli podle zákona č. 141/1961 Sb., o trestním řízení soudním, v platném znění.

12.2 Zhotovitel je oprávněn od této smlouvy odstoupit v případě, že objednatel bude déle než 30 dnů v prodlení se zaplacením Ceny díla či její části.

12.3 Odstoupení od smlouvy je účinné dnem doručení písemného oznámení o odstoupení druhé smluvní straně. Odstoupení od smlouvy dle předchozích odstavců musí být písemné a musí být doručeno

osobním doručením nebo doporučenou poštou na adresu druhé smluvní strany uvedenou v záhlaví smlouvy na adresu smluvní stranou později písemně sdělenou s tím, že třetí den od uložení zásilky na poště se má za den doručení. Smluvní strany jsou povinny se pro tento účel navzájem vyrozumět o jakýchkoliv změnách jejich adres nejpozději do 3 dnů od vzniku takové změny.

13. Licenční ujednání

13.1 Zhotovitel prohlašuje, že v případě, že dílo nebo jeho část je předmětem autorskoprávní ochrany, má zajištěna veškerá práva v takovém rozsahu, v jakém je poskytuje na základě této smlouvy objednateli. Zhotovitel garantuje, že užíváním díla nebo jakékoli jeho části nebude objednatel porušovat žádná práva třetích osob.

13.2 V případě, že dílo nebo jakákoli jeho část jsou předmětem autorskoprávní ochrany, se smluvní strany dohodly, že zhotovitel poskytuje objednateli výhradní právo k užití takového díla, a to po neomezenou dobu, a to v takovém rozsahu, aby objednatel mohl dílo nebo jakoukoli jeho část užívat k účelu, ke kterému slouží. Objednatel je oprávněn toto právo dále postoupit na třetí osobu nebo třetí osobě poskytnout podlicenci. Objednatel není povinen licenci využít. Ujednání o výlučnosti licence se neužije tam, kde předmětem autorskoprávní ochrany je dílo, které nebylo vyvinuto na zakázku výlučně pro objednatele, ale jde o autorské dílo třetí osoby využité při realizaci díla. Odměna za poskytnutí licence byla zohledněna v Ceně díla.

13.3 V případě, že předmětem díla je i dodání softwarové aplikace, zavazuje se zhotovitel tuto pravidelně aktualizovat tak, aby byla aplikace funkční ve standardním softwarovém prostředí a aby odpovídala aktuálním bezpečnostním standardům. Tyto aktualizace jsou součástí poskytnuté licence.

14. Obchodní tajemství

14.1 Smluvní strany zavedou veškerá nutná opatření, aby zabránily třetím osobám zneužití dat obchodního styku mezi smluvními stranami, a nesou veškerou odpovědnost za případné zneužití informací v obchodním styku.

14.2 Smluvní strany této smlouvy potvrzují, že si jsou vědomy, že s účinností od 25. května 2018 je zpracování a ochrana osobních údajů regulována nařízením Evropského parlamentu a Rady (EU) 2016/679 ze dne 27. dubna 2016 o ochraně fyzických osob v souvislosti se zpracováním osobních údajů a o volném pohybu těchto údajů a o zrušení směrnice 95/46/ES (obecné nařízení o ochraně osobních údajů) (dále jen „Nařízení" nebo též „GDPR") a též i souvisejícími národními právními předpisy. Obě smluvní strany se při plnění této smlouvy zavazují jednat v souladu s Nařízením a souvisejícími právními předpisy.

14.3 Při plnění této smlouvy a činnostech s tím souvisejících, jako je zejména uzavření této smlouvy, komunikace zástupců smluvních stran a jejich zaměstnanců, plnění závazků a právních povinností vyplývajících ze smlouvy, může být kterákoliv ze smluvních stran příjemcem osobních údajů týkajících se druhé smluvní strany (je-li smluvní strana fyzickou osobou), nebo zástupců, zaměstnanců či reprezentantů druhé smluvní strany (je-li smluvní strana právnickou osobou) (dále jen "osobní údaje"). Vedle postavení příjemce může být kterákoliv ze smluvních stran této smlouvy současně i správcem anebo zpracovatelem osobních údajů získaných od druhé smluvní strany, stanoví-li tak Nařízení či související právní předpis.

14.4 Obě smluvní strany berou na vědomí, že při plnění této smlouvy může docházet i ke zpracování osobních údajů, které si vzájemně při plnění této smlouvy poskytly (zpřístupnily), či kterákoliv ze stran poskytla (zpřístupnila) druhé smluvní straně. V této spojitosti obě smluvní strany prohlašují, že k poskytnutí (zpřístupnění) osobních údajů druhé smluvní straně disponují od subjektu údajů potřebnými souhlasy či jinými právními tituly, stanoví-li tak právní předpis.

14.5 Každá ze smluvních stran je povinna plnit závazky, které ji vyplývají z Nařízení a souvisících právních předpisů při nakládání s osobními údaji, jako je například plnění informační povinnosti vůči subjektu údajů. Ta ze smluvních stran, která je příjemcem osobních údajů, se zavazuje, že zajistí odpovídající úroveň ochrany osobních údajů a práv subjektu údajů dle Nařízení a souvisejících právních předpisů. Dále je příjemce osobních údajů, které mu byly v souvislosti s touto smlouvou předány (zpřístupněny), oprávněn případně zpracovávat jen pro účely splnění této smlouvy, anebo pro účely oprávněných zájmů, nebo případně z jiných zákonných titulů. Ta ze smluvních stran, která je příjemce osobních údajů od druhém smluvní strany, je povinna druhé smluvní straně na její písemnou žádost ve lhůtě do 30 kalendářních dní od uplatnění žádosti: a) doložit v písemné formě způsob ochrany předaných

(zpřístupněných) osobních údajů vč. uvedení technických a organizačních opatření přijatých k zabezpečení ochrany osobních údajů, b) sdělit v písemné formě, zda-li dochází ke zpracování předaných (zpřístupněných) osobních údajů a pokud ano, jakým konkrétním způsobem, c) sdělit v písemné formě jakoukoliv informaci (informace) vyplývající z ust. čl. 14 odst.1 a odst.2. Nařízení, d) vykonat veškeré právní povinnosti, které se váží (odpovídají) právům případně uplatněných subjektem údajů dle Nařízení a souvisejících právních předpisů a o jejich splnění vydat druhé smluvní straně písemné potvrzení.

14.6 Ustanovení tohoto článku zůstávají v platnosti i po ukončení této Smlouvy.

15. Další ujednání

15.1 Zhotovitel se zavazuje, že minimálně po dobu 10 let zajistí dodání jakéhokoli náhradního dílu k dílu.

15.2 Smluvní strany se dohodly, že ve věcech technických, tj. zejména při řešení technických otázek, udělování závazných pokynů, provádění kontroly díla či způsob jeho provádění, sjednávání termínů apod. jsou za smluvní strany oprávněny jednat následující osoby:

Za objednatele: [redacted]
Za zhotovitele:

15.3 Smluvní strany se dále dohodly, že veškerá komunikace mezi stranami, včetně udílení pokynů a jejich odsouhlasení a uplatnění reklamací, musí být učiněna v písemné formě nebo prostřednictvím elektronické pošty na e-mailové adresy uvedené v této smlouvě. Změnu adres si jsou smluvní strany povinny bez zbytečného odkladu oznámit. Změny kontaktních údajů nevyžadují formu písemného dodatku smlouvy.

15.4 Zhotovitel je oprávněn použít pro provádění stavebních prací, služeb a dodávek poddodavatele. Zároveň je povinen objednateli při podpisu smlouvy předat seznam poddodavatelů a při převzetí díla seznam aktualizovat. V případě, že zhotovitel v souladu se zadávací dokumentací prokázal splnění části kvalifikace prostřednictvím poddodavatele, musí tento poddodavatel i tomu odpovídající část plnění poskytovat. Zhotovitel je oprávněn změnit poddodavatele, pomocí kterého prokázal část splnění kvalifikace, jen ze závažných důvodů a s předchozím písemným souhlasem objednatele, přičemž nový poddodavatel musí disponovat minimálně stejnou kvalifikací, kterou původní poddodavatel prokázal za účastníka. Stejně tak případná změna poddodavatele uvedeného v seznamu poddodavatelů v nabídce zhotovitele musí být předem písemně odsouhlasena objednatelem. Objednatel nesmí souhlas se změnou poddodavatele bez objektivních důvodů odmítnout, pokud mu budou příslušné doklady předloženy. Zhotovitel je povinen vést a průběžně aktualizovat seznam všech svých poddodavatelů, kteří mu poskytli plnění určené k plnění předmětu této smlouvy, a to včetně specifikace jejich podílu na plnění předmětu této smlouvy. Seznam poddodavatelů je zhotovitel povinen předat objednateli do 2 pracovních dnů od obdržení žádosti objednatele. Objednatel je oprávněn požádat zhotovitele o předložení průběžně vedeného seznamu poddodavatelů kdykoliv, a to i opakovaně.

15.5 Zhotovitel není oprávněn bez předchozího písemného souhlasu objednatele převést svá práva či povinnosti vyplývající z této smlouvy na jiný subjekt.

15.6 Veškeré spory vyplývající z této smlouvy se budou přednostně řešit smírnou cestou. Pokud se však jakýkoliv spor nepodaří vyřešit smírnou cestou a pokud nebude dohodnuto jinak, zavazují se smluvní strany předložit spor ke konečnému rozhodnutí Okresnímu soudu, případně Městskému soudu (bude-li dána příslušnost krajského soudu jako soudu prvního stupně).

15.7 Dle § 2e zákona č. 320/2001 Sb., o finanční kontrole ve veřejné správě je zhotovitel osobou povinnou spolupůsobit při výkonu finanční kontroly jak českými správními orgány, tak kontrolními orgány Evropské unie. Zhotovitel prohlašuje, že je s touto skutečností, jakož i se všemi důsledky vyplývajícími z účasti zakázky na dotacích srozuměn a zavazuje se potřebnou součinnost v této souvislosti poskytnout.

15.8 Zhotovitel zajistí archivaci veškeré dokumentace týkající se plnění předmětu dodávky dle této smlouvy po dobu nejméně 10 let.

16. Závěrečné ustanovení

16.1 Všeobecné obchodní podmínky zhotovitele, nebo jiná ustanovení, která nejsou v souladu s touto smlouvou, se pro účinnost této smlouvy neaplikují.

16.2 Smluvní strany se dohodly, že uveřejnění smlouvy a/nebo dílčí smlouvy včetně jejich případných dodatků v registru smluv zajistí objednatel. V případě, že smlouva a/nebo dílčí smlouva nebude v registru smluv ze strany objednatele uveřejněna ve lhůtě a ve formátu dle zákona o registru smluv, je zhotovitel oprávněn vyzvat písemně objednatele ke zjednání nápravy. Zhotovitel se podpisem smlouvy tímto vzdává možnosti sám ve smyslu ustanovení § 5 zákona o registru smluv uveřejnit smlouvu a/nebo dílčí smlouvy v registru smluv či již uveřejněnou smlouvu a/nebo dílčí smlouvy opravit. V případě porušení zákazu uveřejnění či opravy smlouvy v registru smluv ze strany zhotovitele je objednatel oprávněn požadovat po zhotoviteli zaplacení smluvní pokuty ve výši 10 000,- Kč.

16.3 Smluvní strany se zavazují jednat a přijmout taková opatření, aby nevzniklo jakékoliv důvodné podezření ze spáchání trestného činu či nedošlo k samotnému spáchání trestného činu (včetně formy účastenství), které by mohlo být jakékoliv ze smluvních stran přičteno podle zákona č. 418/2011 Sb., o trestní odpovědnosti právnických osob a řízení proti nim, nebo nevznikla trestní odpovědnost fyzických osob (včetně zaměstnanců) podle trestního zákona, případně nebylo zahájeno trestní stíhání proti jakékoliv ze smluvních stran včetně jejich zaměstnanců. Příslušná smluvní strana prohlašuje, že se seznámila s Etickým kodexem pro obchodní partnery společnosti ČEPRO, a.s. a veřejnost v platném znění (dále jen „Etický kodex") a zavazuje se tento dodržovat na vlastní náklady a odpovědnost při plnění svých závazků vzniklých z této smlouvy. Etický kodex v platném znění je uveřejněn na webových stránkách ČEPRO, a.s. www.ceproas.cz. ČEPRO, a.s. je oprávněno Etický kodex jednostranně měnit k 31. 12. příslušného kalendářního roku, přičemž Etický kodex v aktuálním znění v případě změny vždy k tomuto datu zveřejní na shora uvedených webových stránkách. Povinnosti vyplývající z Etického kodexu se vztahují zejména na trestné činy přijetí úplatku, nepřímého úplatkářství, podplácení a legalizace výnosů z trestné činnosti, přičemž důvodné podezření ohledně možného naplnění skutkové podstaty těchto trestných činů je příslušná smluvní strana povinna neprodleně oznámit druhé smluvní straně bez ohledu a nad rámec splnění případné zákonné oznamovací povinnosti.

16.4 Smluvní strany se zavazují a prohlašují, že splňují a budou po celou dobu trvání této Smlouvy dodržovat a splňovat kritéria a standardy chování společnosti ČEPRO, a.s. v obchodním styku, specifikované a uveřejněné na adrese https://www.ceproas.cz/vyberova-rizeni a etické zásady, obsažené v Etickém kodexu.

16.5 Zhotovitel prohlašuje, že veřejný funkcionář uvedený v ust. § 2 odst. 1 písm. c) zákona č. 159/2006 Sb., o střetu zájmů, ve znění účinném ke dni [bude uveden den uzavření Smlouvy] (dále jen "ZSZ"), nebo jím ovládaná osoba ve zhotoviteli nevlastní podíl představující alespoň 25 % účasti společníka.

16.6 Pokud za doby účinnosti této Smlouvy veřejný funkcionář uvedený v ust. § 2 odst. 1 písm. c) ZSZ nebo jím ovládaná osoba nabyde do vlastnictví podíl představující alespoň 25 % účasti společníka v zadavateli, je zhotovitel povinen objednatele o této skutečnosti bez zbytečného odkladu vyrozumět

16.7 Nedílnou součástí Smlouvy jsou podmínky uvedené v Registru bezpečnostních požadavků ČEPRO, a.s. (dále jen "Registr") vymezující seznam povinností souvisejících s bezpečností a ochranou zdraví při práci, ochranou před požárem a ochranou životního prostředí při plnění Smlouvy na pracovištích Objednatele, které jsou stanoveny obecně závazným právními předpisy a/nebo vnitřním předpisem Objednatele. V případě rozdílu mezi ustanovením v Registru a ustanoveními v této Smlouvě, mají přednost ustanovení v této Smlouvě.

16.8 Registr je uveřejněn na internetových stránkách https://www.ceproas.cz/vyberova-rizeni/zverejneni-poptavek

16.9 Objednatel je oprávněn aktualizovat Registr, a to i v průběhu realizace Díla. O každé takové změně je Objednatel povinen Zhotovitele písemně informovat. Písemná podmínka je splněna i tehdy, je-li dané oznámení učiněno emailem s odkazem na platné znění Registru.

16.10 V případě porušení povinností stanovených v Registru je Objednatel oprávněn ukládat Zhotoviteli nápravná opatření, včetně přerušení prací, a udělit sankce stanovené v Registru.

16.11 Žádná ze smluvních stran není oprávněna práva, dluhy a závazky vzniklé z této smlouvy převádět bez předchozího písemného souhlasu druhé smluvní strany na třetí osoby, jakož i žádná ze smluvních stran není oprávněna postoupit tuto smlouvu jako celek jinému bez předchozího písemného souhlasu druhé smluvní strany.

16.12 Žádná ze smluvních stran není oprávněna vtělit jakékoliv právo plynoucí jí ze smlouvy či jejího porušení do podoby cenného papíru.

16.13 Tuto Smlouvu nelze převádět rubopisem.

16.14 Vzájemná práva a povinnosti smluvních stran neupravené touto smlouvou se řídí právním řádem České republiky.

16.15 Tuto smlouvu lze měnit, upravovat a doplňovat jen formou písemných číslovaných smluvních dodatků. Tuto smlouvu lze zrušit pouze písemně.

16.16 Tato smlouva se vyhotovuje ve čtyřech stejnopisech, přičemž každá ze smluvních stran obdrží po dvou vyhotoveních.

16.17 Smluvní strany prohlašují, že si smlouvu přečetly, s jejím obsahem souhlasí a na důkaz pravé a svobodné vůle připojují své podpisy. Strany výslovně potvrzují, že základní podmínky této smlouvy jsou výsledkem jejich jednání a každá ze stran měla příležitost ovlivnit obsah základních podmínek této smlouvy.

Příloha č. 1: *Projektová dokumentace*
Příloha č. 2: *Nabídka zhotovitele ze dne 24.6.2021*
Příloha č. 3: *Kopie pojistné smlouvy*

Objednatel:

V Praze dne

ČEPRO, a.s.

..... [redacted] .....

Mgr. Jan Duspěva
Předseda představenstva

..... [redacted] .....

Ing. František Todt
Člen představenstva

Zhotovitel:

V Praze dne 24.6.2021

ČEZ ESCO, a.s.

..... [redacted]

Ing. Lukáš Roubíček, Dr.
Místopředseda představenstva

[redacted] .....

Pavel Kubička, MBA
Člen představenstva

REKAPITULACE STAVBY

Kód: 131/2020/Sm
Stavba: FVE na střechách objektů ČEPRO a.s.- Smyslov

KSO:		CC-CZ:	
Místo:	sklad Smyslov,ČEPRO a.s.	Datum:	17. 5. 2021
Zadavatel:		IČ:	
ČEPRO,a.s.,Dělnická 213/12,Praha 7		DIČ:	
Uchazeč:		IČ:	Vyplň údaj
Vyplň údaj		DIČ:	Vyplň údaj
Projektant:		IČ:	
Atlantis Management s.r.o.		DIČ:	
Zpracovatel.		IČ:	46061410
[redacted]		DIČ:	CZ6210110401

Poznámka:

Náklady z rozpočtů	6 549 115,31
Ostatní náklady ze souhrnného listu	0,00
Cena bez DPH	**6 549 115,31**

	Sazba daně	Základ daně	Výše daně
DPH základní	21,00%	**6 549 115,31**	**1 375 314,22**
snížená	15,00%	**0,00**	**0,00**

Cena s DPH	**v**	**CZK**	**7 924 429,53**

Projektant

Datum a podpis: Razítko

Zpracovatel

Datum a podpis: Razítko

Objednavatel

Datum a podpis: Razítko

Uchazeč

Datum a podpis: Razítko

REKAPITULACE OBJEKTŮ STAVBY A SOUPISŮ PRACÍ

Kód: 131/2020/Sm

Stavba: **FVE na střechách objektů ČEPRO a.s.- Smyslov**

Místo:	**sklad Smyslov,ČEPRO a.s.**	Datum:	17. 5. 2021
Zadavatel:	ČEPRO,a.s.,Dělnická 213/12,Praha 7	Projektant:	Atlantis Management s.r.o.
Uchazeč:		Zpracovatel:	[redacted]

Kód	Popis	Cena bez DPH [CZK]	Cena s DPH [CZK]
1) Náklady z rozpočtů		**6 549 115,31**	**7 924 429,53**
131/2020/dř	**Dispečerské řízení**	600 827,11	727 000,80
131/2020/sk	**FVE- na objektech č.362,č.620,č.110,č.070**	5 948 288,20	7 197 428,72
2) Ostatní náklady ze souhrnného listu		**0,00**	**0,00**
Ostatní náklady		0,00	0,00
Vyplň vlastní		0,00	0,00
Vyplň vlastní		0,00	0,00
Vyplň vlastní		0,00	0,00
Celkové náklady za stavbu 1) + 2)		**6 549 115,31**	**7 924 429,53**

KRYCÍ LIST SOUPISU PRACÍ

Stavba:
FVE na střechách objektů ČEPRO a.s.- Smyslov
Objekt:
131/2020/dř - Dispečerské řízení

KSO:		CC-CZ:	
Místo:	sklad Smyslov,ČEPRO a.s.	Datum:	17. 5. 2021
Zadavatel:		IČ:	
	ČEPRO,a.s.,Dělnická 213/12,Praha 7	DIČ:	
Uchazeč:		IČ:	Vyplň údaj
	Vyplň údaj	DIČ:	Vyplň údaj
Projektant:		IČ:	
	Atlantis Management s.r.o.	DIČ:	
Zpracovatel:		IČ:	46061410
	[redacted]	DIČ:	CZ6210110401

Poznámka:

Náklady z rozpočtu	600 827,11
Ostatní náklady	0,00
Cena bez DPH	**600 827,11**

	Základ daně	Sazba daně	Výše daně
DPH základní	600 827,11	21,00%	126 173,69
snížená	0,00	15,00%	0,00

Cena s DPH	**v CZK**	**727 000,80**

Projektant **Zpracovatel**

Datum a podpis: Razítko Datum a podpis: Razítko

Objednavatel **Uchazeč**

Datum a podpis: Razítko Datum a podpis: Razítko

REKAPITULACE ČLENĚNÍ SOUPISU PRACÍ

Stavba:
FVE na střechách objektů ČEPRO a.s.- Smyslov
Objekt:
131/2020/dř - Dispečerské řízení

Místo:	sklad Smyslov,ČEPRO a.s.	Datum:	17. 5. 2021
Zadavatel:	ČEPRO,a.s.,Dělnická 213/12,Praha 7	Projektant:	Atlantis Management s.r.o.
Uchazeč:	Vyplň údaj	Zpracovatel:	[redacted]

Kód dílu - Popis	Cena celkem [CZK]
1) Náklady ze soupisu prací	**600 827,11**
1 - Dodávka + Materiál	508 836,31
D1 - Úpravy stávajících rozvaděčů NN	62 260,47
D2 - Rozvaděč AXY01 (bez hardwaru a softwaru distributora)	20 664,60
D3 - Zdroj 24VDC	7 610,35
D4 - Rozvaděč RPQC včetně výbavy	23 997,60
D5 - Rozvaděč RPQC1 včetně výbavy	21 886,70
D6 - Rozvaděč RPQC2 včetně výbavy	21 886,70
D7 - Rozvaděč RPQC3 včetně výbavy	21 697,83
D8 - Rozvaděč RPQC4 včetně výbavy	21 886,70
D9 - Řídící systém, komponenty WiFi	246 336,48
D10 - Kabelové trasy	57 401,70
D11 - Ochranné pospojení	3 207,18
OST - Ostatní	91 990,80
D14 - Koordinace s distributorem	31 996,80
D15 - Provedení revizních zkoušek dle ČSN 331500	15 554,00
D16 - Zpracování dokumentace	44 440,00
VRN - Vedlejší rozpočtové náklady	0,00
VRN1 - Průzkumné, geodetické a projektové práce	0,00

2) Ostatní náklady	**0,00**
Zařízení staveniště	0,00
Projektové práce	0,00
Územní vlivy	0,00
Provozní vlivy	0,00
Jiné VRN	0,00
Kompletační činnost	0,00
Celkové náklady za stavbu 1) + 2)	**600 827,11**

SOUPIS PRACÍ

Stavba:
FVE na střechách objektů ČEPRO a.s.- Smyslov
Objekt:
131/2020/dř - Dispečerské řízení

Místo:	sklad Smyslov,ČEPRO a.s.	Datum:	17. 5. 2021
Zadavatel:	ČEPRO,a.s.,Dělnická 213/12,Praha 7	Projektant:	Atlantis Management s.r.o.
Uchazeč:	Vyplň údaj	Zpracovatel:	[redacted]

PČ	Typ	Kód	Popis	MJ	Množství	J.cena [CZK]	Cena celkem [CZK]
Náklady soupisu celkem							**600 827,11**
	D	1	Dodávka + Materiál				508 836,31
	D	D1	Úpravy stávajících rozvaděčů NN				62 260,47
1	K	01,01	Montáž úprav v rozvaděčích NN	kpl	1,000	16 665,00	16 665,00
	VV		Kompletní montážní práce spojené s montáží jističů,přístrojových transformátorů programovatelných převodníků				
	VV		1		1,000		
2	M	01,02	*1-pólový jistič 16A, char.B (napájení rozvaděčů ANM, AXY01, RPQC)*	ks	7,000	81,26	568,81
	VV		7		7,000		
3	M	01,03	*1-pólový jistič 6A, char.B (napájení multipřevodníku)*	kpl	4,000	114,72	458,89
	VV		4		4,000		
4	M	01,04	*3-pólový jistič 2A, char.B s pomoc.kontaktem (napětí pro měření výroby FVE)*	ks	4,000	754,09	3 016,37
	VV		4		4,000		
5	M	01,05	*Přístrojový transformátor proudu návlečný, 150/5A, tř.1, 2,5VA*	ks	9,000	1 388,75	12 498,75
	VV		9		9,000		
6	M	01,06	*Přístrojový transformátor proudu návlečný, 30/5A, tř.3, 1VA*	ks	3,000	1 388,75	4 166,25
	VV		3		3,000		
7	M	01,09	*Programovatelný multipřevodník, nap.230VAC (měření výroby FVE)*	ks	4,000	6 221,60	24 886,40
	VV		4		4,000		
	D	D2	Rozvaděč AXY01 (bez hardwaru a softwaru distributora)				20 664,60
8	K	02,01	Montáž rozvaděče AXY01	ks	1,000	4 999,50	4 999,50
	VV		1		1,000		
9	M	02,02	*Nástěnný rozvaděč 600x1000x250mm, IP66, IP20 (vnitřní)*	ks	1,000	5 555,00	5 555,00
	VV		1		1,000		
10	K	02,03	Dodávka a Montáž vyzbrojení a oživení rozvaděče AXY01(bez hardwaru a softwaru distributora)	kpl	1,000	10 110,10	10 110,10
	VV		1-pólový jistič10A, char.B, 230VAC - 1ks				
	VV		2-pólový jistič 6A, 24VDC - 1ks				
	VV		Zásuvka 230V na DIN lištu - 1ks				
	VV		Svorky řadové - 124ks				
	VV		Vývodka ucpávková - 7ks				
	VV		Lišta DIN-TS35 - 4ks				
	VV		Pomocný montážní materiál (vodiče, propojovací lišty, můstky, štítky, návlečky) 1 kpl				
	VV		1		1,000		
	D	D3	Zdroj 24VDC				7 610,35
11	K	03,01	Montáž zdroje 24VDC	ks	1,000	388,85	388,85
	VV		1		1,000		
12	M	03,02	*Zdroj 24VDC*	sada	1,000	7 221,50	7 221,50
	VV		1		1,000		
	D	D4	Rozvaděč RPQC včetně výbavy				23 997,60
13	K	04,01	Montáž rozvaděče RPQC	ks	1,000	4 999,50	4 999,50
	VV		1		1,000		
14	M	04,03	*Nástěnný rozvaděč 600x800x260mm, IP54, IP20 (vnitřní)*	ks	1,000	5 555,00	5 555,00
	VV		1		1,000		
15	K	04,02	Dodávka a Montáž vyzbrojení a oživení rozvaděče RPQC	ks	1,000	13 443,10	13 443,10
	VV		Přepěťová ochrana s VF filtrem, 3. stupeň - 1ks				
	VV		Trafo 230/24V~, 125VA - 1ks				
	VV		1-pólový jistič 4A, char.B - 3ks				
	VV		1-pólový jistič 6A, char.B - 2ks				
	VV		1-pólový jistič 10A, char.B - 1ks				

PČ	Typ	Kód	Popis	MJ	Množství	J.cena [CZK]	Cena celkem [CZK]
	VV		2-pólový jistič 2A, DC - 1ks				
	VV		Svorka 230V s pojistkou - 1 ks				
	VV		Dvoupólové relé, cívka 24 V AC + patice - 10ks				
	VV		Zásuvka 230V na DIN lištu -2ks				
	VV		Signálka 22mm, LED, bílá - 1ks				
	VV		Svítidlo s lin.žárovkou 230V, 30W - 1ks				
	VV		Svorka řadová 2.5mm2 - 31ks				
	VV		Vývodka ucpávková - 8ks				
	VV		Lišta DIN-TS35 - 4ks				
	VV		Pomocný montážní materiál (vodiče, propojovací lišty, můstky, štítky, návlečky) - 1kpl				
	VV		1		1,000		
	D	D5	Rozvaděč RPQC1 včetně výbavy				21 886,70
16	K	05,01	Montáž rozvaděče RPQC1	ks	1,000	4 999,50	4 999,50
	VV		1		1,000		
17	*M*	*05,02*	*Nástěnný rozvaděč 600x600x300mm, IP54, IP20 (vnitřní)*	*ks*	*1,000*	*5 666,10*	*5 666,10*
	VV		1		1,000		
18	K	05,03	Dodávka a Montáž vyzbrojení a oživení rozvaděče RPQC1	ks	1,000	11 221,10	11 221,10
	VV		Přepěťová ochrana s VF filtrem, 3. stupeň - 1ks				
	VV		Trafo 230/24V~, 125VA - 1ks				
	VV		1-pólový jistič 4A, char.B - 3ks				
	VV		1-pólový jistič 6A, char.B - 2ks				
	VV		1-pólový jistič 10A, char.B - 1ks				
	VV		Svorka 230V s pojistkou - 1ks				
	VV		Dvoupólové relé, cívka 24 V AC + patice - 1ks				
	VV		Zásuvka 230V na DIN lištu - 2ks				
	VV		Signálka 22mm, LED, bílá - 1ks				
	VV		Svítidlo s lin.žárovkou 230V, 30W - 1ks				
	VV		Svorka řadová 2.5mm2 - 8ks				
	VV		Vývodka ucpávková - 5ks				
	VV		Lišta DIN-TS35 - 3ks				
	VV		Pomocný montážní materiál (vodiče, propojovací lišty, můstky, štítky, návlečky) - 1sada				
	VV		1		1,000		
	D	D6	Rozvaděč RPQC2 včetně výbavy				21 886,70
19	K	06,01	Montáž rozvaděče RPQC2	ks	1,000	4 999,50	4 999,50
	VV		1		1,000		
20	*M*	*06,02*	*Nástěnný rozvaděč 600x600x300mm, IP54, IP20 (vnitřní)*	*ks*	*1,000*	*5 666,10*	*5 666,10*
	VV		1		1,000		
21	K	06,03	Dodávka a Montáž vyzbrojení a oživení rozvaděče RPQC2	ks	1,000	11 221,10	11 221,10
	VV		Přepěťová ochrana s VF filtrem, 3. stupeň - 1ks				
	VV		Trafo 230/24V~, 125VA - 1ks				
	VV		1-pólový jistič 4A, char.B - 3ks				
	VV		1-pólový jistič 6A, char.B - 2ks				
	VV		1-pólový jistič 10A, char.B - 1ks				
	VV		Svorka 230V s pojistkou - 1ks				
	VV		Dvoupólové relé, cívka 24 V AC + patice - 1ks				
	VV		Zásuvka 230V na DIN lištu - 2ks				
	VV		Signálka 22mm, LED, bílá - 1ks				
	VV		Svítidlo s lin.žárovkou 230V, 30W - 1ks				
	VV		Svorka řadová 2.5mm2 - 8ks				
	VV		Vývodka ucpávková - 5ks				
	VV		Lišta DIN-TS35 - 3ks				
	VV		Pomocný montážní materiál (vodiče, propojovací lišty, můstky, štítky, návlečky) - 1sada				
	VV		1		1,000		
	D	D7	Rozvaděč RPQC3 včetně výbavy				21 697,83
22	K	07,01	Montáž rozvaděče RPQC3	ks	1,000	4 999,50	4 999,50
	VV		1		1,000		
23	*M*	*07,02*	*Nástěnný rozvaděč 600x600x300mm, IP54, IP20 (vnitřní)*	*ks*	*1,000*	*5 666,10*	*5 666,10*
	VV		1		1,000		
24	K	07,03	Dodávka a Montáž vyzbrojení a oživení rozvaděče RPQC3	ks	1,000	11 032,23	11 032,23
	VV		Přepěťová ochrana s VF filtrem, 3. stupeň - 1ks				
	VV		Trafo 230/24V~, 125VA - 1ks				
	VV		1-pólový jistič 4A, char.B - 3ks				
	VV		1-pólový jistič 6A, char.B - 2ks				
	VV		1-pólový jistič 10A, char.B - 1ks				
	VV		Svorka 230V s pojistkou - 1ks				
	VV		Dvoupólové relé, cívka 24 V AC + patice - 1ks				
	VV		Zásuvka 230V na DIN lištu - 2ks				
	VV		Signálka 22mm, LED, bílá - 1ks				
	VV		Svítidlo s lin.žárovkou 230V, 30W - 1ks				
	VV		Svorka řadová 2.5mm2 - 3ks				

PČ	Typ	Kód	Popis	MJ	Množství	J.cena [CZK]	Cena celkem [CZK]
	VV		Vývodka ucpávková - 3ks				
	VV		Lišta DIN-TS35 - 3ks				
	VV		Pomocný montážní materiál (vodiče, propojovací lišty, můstky, štítky, návlečky) - 1sada				
	VV		1		1,000		
	D	D8	Rozvaděč RPQC4 včetně výbavy				21 886,70
25	K	08,01	Montáž rozvaděče RPQC4	ks	1,000	4 999,50	4 999,50
	VV		1		1,000		
26	*M*	*08,02*	*Nástěnný rozvaděč 600x600x300mm, IP54, IP20 (vnitřní)*	*ks*	*1,000*	*5 666,10*	*5 666,10*
	VV		1		1,000		
27	K	08,03	Dodávka a Montáž vyzbrojení a oživení rozvaděče RPQC4	ks	1,000	11 221,10	11 221,10
	VV		Přepěťová ochrana s VF filtrem, 3. stupeň - 1ks				
	VV		Trafo 230/24V~, 125VA - 1ks				
	VV		1-pólový jistič 4A, char.B - 3ks				
	VV		1-pólový jistič 6A, char.B - 2ks				
	VV		1-pólový jistič 10A, char.B - 1ks				
	VV		Svorka 230V s pojistkou - 1ks				
	VV		Dvoupólové relé, cívka 24 V AC + patice - 1ks				
	VV		Zásuvka 230V na DIN lištu - 2ks				
	VV		Signálka 22mm, LED, bílá - 1ks				
	VV		Svítidlo s lin.žárovkou 230V, 30W - 1ks				
	VV		Svorka řadová 2.5mm2 - 8ks				
	VV		Vývodka ucpávková - 5ks				
	VV		Lišta DIN-TS35 - 3ks				
	VV		Pomocný montážní materiál (vodiče, propojovací lišty, můstky, štítky, návlečky) - 1sada				
	VV		1		1,000		
	D	D9	Řídící systém, komponenty WiFi				246 336,48
28	K	09,01	Softwarové práce (DDC podstanice)	hod	42,000	944,35	39 662,70
	VV		42		42,000		
29	K	09,02	Integrace invertorů (rozhraní RS485, protokol Modbus)	ks	4,000	4 999,50	19 998,00
30	K	09,03	Montáž DDC regulátoru,Ethernet,2xRS232,2xRS485	kpl	5,000	388,85	1 944,25
	VV		5		5,000		
31	*M*	*09,04*	*DDC regulátor, displej, Ethernet, 2xRS232, 2xRS485*	*ks*	*5,000*	*15 148,49*	*75 742,43*
	VV		5		5,000		
32	K	09,05	Montáž modulu 16 digitálních vstupů	ks	5,000	277,75	1 388,75
	VV		5		5,000		
33	*M*	*09,06*	*Modul 16 digitálních vstupů 24V.*	*ks*	*5,000*	*6 554,90*	*32 774,50*
	VV		5		5,000		
34	K	09,07	Montáž modulu 12 realových výstupů	ks	1,000	277,75	277,75
	VV		1		1,000		
35	*M*	*09,08*	*Modul 12 releových výstupů, max.8A/250VAC, nebo 8A/24VDC*	*ks*	*1,000*	*6 554,90*	*6 554,90*
	VV		1		1,000		
36	K	09,09	Montáž analogových modulů	ks	5,000	277,75	1 388,75
37	*M*	*09,10*	*Modul 8 analogových vstupů 4-20mA*	*ks*	*4,000*	*8 332,50*	*33 330,00*
38	*M*	*09,11*	*Modul 8 analogových výstupů 0-10V*	*ks*	*1,000*	*8 332,50*	*8 332,50*
39	K	09,12	Montáž převodníku	ks	3,000	277,75	833,25
40	*M*	*09,13*	*Převodník 0-10V na 4-20mA, 24VDC*	*ks*	*3,000*	*1 533,18*	*4 599,54*
41	K	09,14	Montáž poe injektoru,1Gb	ks	5,000	277,75	1 388,75
	VV		5		5,000		
42	*M*	*09,15*	*Poe injector,1Gb,9-48VDC,2A + adaptér 48V,2A*	*ks*	*5,000*	*811,03*	*4 055,15*
	VV		5		5,000		
43	*M*	*09,16*	*Routeboard, AP, hotspot 2x2 MIMO, L4, PoE, 5xLAN*	*ks*	*1,000*	*1 888,70*	*1 888,70*
	VV		1		1,000		
44	*M*	*09,17*	*Routeboard, venkovní klient, ant.27dBi*	*ks*	*4,000*	*3 044,14*	*12 176,56*
	VV		4		4,000		
	D	D10	Kabelové trasy				57 401,70
45	K	10,01	Montáž vodičů - stíněných a silových	m	555,000	24,44	13 565,31
	VV		k5+k6+k7+ka1+ka2+ka3+Ka4+ka8		555,000		
46	*M*	*10,02*	*kabel ovládací s pevným jádrem 2x1 mm , pevně*	*m*	*60,000*	*9,20*	*551,94*
	VV	ka8	60		60,000		
47	*M*	*10,03*	*kabel ovládací s pevným jádrem 7x1 mm , pevně*	*m*	*135,000*	*27,63*	*3 730,13*
	VV	ka1	135		135,000		
48	*M*	*10,04*	*Instalační kabel 4x2x0,5 (Ethernet)*	*m*	*200,000*	*6,67*	*1 333,20*
	VV	ka2	200		200,000		
49	*M*	*10,05*	*Instalační kabel 2x2x0,8 (RS485)*	*m*	*40,000*	*10,15*	*406,18*
	VV	ka3	40		40,000		
50	*M*	*10,06*	*KABEL SILOVÝ,IZOLACE PVC J 2x1,5mm2 , pevně*	*m*	*15,000*	*10,59*	*158,82*
	VV	k7	15		15,000		
51	*M*	*10,07*	*KABEL SILOVÝ,IZOLACE PVC O 2x2,5mm2 , pevně*	*m*	*10,000*	*17,10*	*170,98*
	VV	Ka4	10		10,000		

PČ	Typ	Kód	Popis	MJ	Množství	J.cena [CZK]	Cena celkem [CZK]
52	M	10,08	KABEL SILOVÝ,IZOLACE PVC J 3x1,5mm2 , pevně	m	10,000	14,67	146,65
	VV	k5	10		10,000		
53	M	10,09	KABEL SILOVÝ,IZOLACE PVC J 3x2,5mm2 , pevně	m	85,000	24,44	2 077,57
	VV	k6	85		85,000		
54	K	10,10	Montáž ukončení kabelu do14x4 mm2	ks	47,000	33,33	1 566,51
	VV		47		47,000		
55	K	10,11	Montáž kabelového žlabu včetně víka a pomocného materiálu	m	15,000	133,32	1 999,80
	VV		Montáž žlabu,víka,pomocného materiálu a podpěr				
	VV		15		15,000		
56	M	10,12	Kabelový žlab děrovaný 50x62	m	15,000	88,88	1 333,20
	VV		kabelový žlab				
	VV		spojky žlabu				
	VV		spojovací sada žlabu				
	VV		15		15,000		
57	M	10,13	Víko kabelového žlabu 62	m	15,000	55,55	833,25
58	M	10,14	Podpěra na stěnu 125	ks	8,000	57,77	462,18
59	K	10,15	Montáž trubka ochranná do krabic plastová tuhá	m	380,000	48,77	18 533,70
	VV		380		380,000		
60	M	10,16	Elektroinstal.trubka tuhá průměr 25mm, sv.šedá, vč.kolen	m	380,000	23,33	8 865,78
	VV		380		380,000		
61	M	10,17	Pomocný mont.materiál	ks	1,000	1 666,50	1 666,50
	D	D11	Ochranné pospojení				3 207,18
62	K	11,01	Montáž zemnícího pásku	m	12,000	66,66	799,92
	VV		12		12,000		
63	M	11,02	Zemnicí pásek FeZn 30 x 4 mm	m	12,000	33,33	399,96
64	K	11,03	Montáž svorek zemnícího pásku	ks	12,000	55,55	666,60
	VV		8+4		12,000		
65	M	11,04	Svorka SR03	ks	8,000	27,78	222,20
66	M	11,05	Svorka ZSA16	ks	4,000	11,11	44,44
67	K	11,06	Montáž vodiče CY	m	25,000	24,44	611,05
68	M	11,07	Vodič CY 6 mm2 zž	m	25,000	18,52	463,01
	D	OST	Ostatní				91 990,80
	D	D14	Koordinace s distributorem				31 996,80
69	K	14,1	Koordinace s distributorem (zajištění disp.řízení FVE)	hod	16,000	388,85	6 221,60
	VV		16		16,000		
70	K	14,2	Příprava ke komplexní zkoušce	hod	12,000	388,85	4 666,20
71	K	14,3	Komplexní zkoušky systému	hod	20,000	388,85	7 777,00
72	K	14,4	Přidružené a pomocné práce	hod	40,000	333,30	13 332,00
	D	D15	Provedení revizních zkoušek dle ČSN 331500				15 554,00
73	K	15,1	Práce revizního technika	hod	18,000	499,95	8 999,10
	VV		18		18,000		
74	K	15,2	Vypracování revizní zprávy	hod	10,000	499,95	4 999,50
75	K	15,3	Spolupráce s reviz. technikem	hod	4,000	388,85	1 555,40
	D	D16	Zpracování dokumentace				44 440,00
76	K	16,1	RDS - Realizační dokumentace v rozsahu , aby dílo bylo možné zrealizovat a zprovoznit	kpl	1,000	27 775,00	27 775,00
77	K	16,2	DSPS - Dokumentace skutečného provedení stavby dle vyhlášky č.405/2017 Sb	kpl	1,000	11 110,00	11 110,00
78	K	16,3	Zpracování návodů pro obsluhu	ks	1,000	5 555,00	5 555,00
	D	VRN	Vedlejší rozpočtové náklady				0,00
	D	VRN1	Průzkumné, geodetické a projektové práce				0,00

KRYCÍ LIST SOUPISU PRACÍ

Stavba:
FVE na střechách objektů ČEPRO a.s.- Smyslov
Objekt:
131/2020/sk - FVE- na objektech č.362,č.620,č.110,č.070

KSO:		CC-CZ:	
Místo:	sklad Smyslov,ČEPRO a.s.	Datum:	17. 5. 2021
Zadavatel:		IČ:	
	ČEPRO,a.s.,Dělnická 213/12,Praha 7	DIČ:	
Uchazeč:		IČ:	Vyplň údaj
	Vyplň údaj	DIČ:	Vyplň údaj
Projektant:		IČ:	
	Atlantis Management s.r.o.	DIČ:	
Zpracovatel:		IČ:	46061410
	[redacted]	DIČ:	CZ6210110401

Poznámka:

Náklady z rozpočtu	5 948 288,20
Ostatní náklady	0,00
Cena bez DPH	**5 948 288,20**

	Základ daně	Sazba daně	Výše daně
DPH základní	5 948 288,20	21,00%	1 249 140,52
snížená	0,00	15,00%	0,00

Cena s DPH	**v**	**CZK**	**7 197 428,72**

Projektant	**Zpracovatel**
Datum a podpis: Razítko	Datum a podpis: Razítko
Objednavatel	**Uchazeč**
Datum a podpis: Razítko	Datum a podpis: Razítko

REKAPITULACE ČLENĚNÍ SOUPISU PRACÍ

Stavba:
FVE na střechách objektů ČEPRO a.s.- Smyslov
Objekt:
131/2020/sk - FVE- na objektech č.362,č.620,č.110,č.070

Místo:	sklad Smyslov,ČEPRO a.s.	Datum:	17. 5. 2021
Zadavatel:	ČEPRO,a.s.,Dělnická 213/12,Praha 7	Projektant:	Atlantis Management s.r.o.
Uchazeč:	Vyplň údaj	Zpracovatel:	[redacted]

Kód dílu - Popis	Cena celkem [CZK]
1) Náklady ze soupisu prací	**5 948 288,20**
N00 - Dodávka a montáž FVE	5 721 088,70
N01 - Dodávka a montáž FVE - solární panely	2 830 002,77
N02 - Dodávka a montáž FVE - podkonstrukce	784 086,69
N03 - Dodávka a montáž FVE - střídače	381 625,73
N04 - Dodávka a montáž FVE - část DC	384 981,51
N05 - Dodávka a montáž FVE - část AC	360 260,10
N06 - Dodávka a montáž FVE - dozbrojení stávajících rozvaděčů	117 848,21
N07 - Dodávka montáž FVE - stavební práce	0,00
071 - Stavební úpravy v objektu	0,00
N08 - Dodávka a montáž FVE - hromosvody	145 541,00
N09 - Dodávka a montáž FVE - plošiny,jištění	105 545,00
N10 - Dodávka a montáž FVE - ostatní práce	475 655,69
0 - Ostatní konstrukce	177 760,00
997 - Přesun sutě	138,80
N12 - Jistící systém	133 320,00
N20 - Přesun hmot	2 222,00
VRN - Vedlejší rozpočtové náklady	227 199,50
VRN1 - Průzkumné, geodetické a projektové práce	153 318,00
VRN2 - Příprava staveniště	5 555,00
VRN3 - Zařízení staveniště	29 441,50
VRN4 - Inženýrská činnost	11 110,00
VRN9 - Ostatní náklady	27 775,00

2) Ostatní náklady	**0,00**
Zařízení staveniště	0,00
Projektové práce	0,00
Územní vlivy	0,00
Provozní vlivy	0,00
Jiné VRN	0,00
Kompletační činnost	0,00

Celkové náklady za stavbu 1) + 2)	**5 948 288,20**

SOUPIS PRACÍ

Stavba:
FVE na střechách objektů ČEPRO a.s.- Smyslov
Objekt:
131/2020/sk - FVE- na objektech č.362,č.620,č.110,č.070

Místo:	sklad Smyslov,ČEPRO a.s.	Datum:	17. 5. 2021
Zadavatel:	ČEPRO,a.s.,Dělnická 213/12,Praha 7	Projektant:	Atlantis Management s.r.o.
Uchazeč:	Vyplň údaj	Zpracovatel:	[redacted]

PČ	Typ	Kód	Popis	MJ	Množství	J.cena [CZK]	Cena celkem [CZK]
Náklady soupisu celkem							**5 948 288,20**
	D	N00	Dodávka a montáž FVE				5 721 088,70
	D	N01	Dodávka a montáž FVE - solární panely				2 830 002,77
1	K	01,01	Montáž FV panelů na připravenou konstrukci,včetně zapojení kabelů	ks	700,000	111,10	77 770,00
	VV		Objekt č.070				
	VV		192		192,000		
	VV		Objekt č.071				
	VV		42		42,000		
	VV		Objekt č.362				
	VV		220		220,000		
	VV		Objekt č.620				
	VV		196		196,000		
	VV		Objekt č.110				
	VV		50		50,000		
	VV	pal	Součet		700,000		
2	M	01,02	*Fotovoltaický panel 400 Wp,krystalický*	*ks*	*700,000*	*3 229,67*	*2 260 769,00*
	VV		pal		700,000		
3	K	01,03	Zapojení a montáž zařízení pro optimalizaci výkonů	kpl	376,000	55,55	20 886,80
	VV		montáž výkonových optimizérů na nosnou konstrukci,či na panel				
	VV		archivace umístění optimizérů dle QR kódů				
	VV		vlepení QR kódů do stringových plánů				
	VV	opt	326+50		376,000		
4	M	01,04	*Výkonový optimizér pro vyšší výkon*	*ks*	*326,000*	*1 260,99*	*411 082,92*
	VV		opt-50		326,000		
5	M	01,05	*Výkonový optimizér pro nižší výkon*	*ks*	*50,000*	*1 189,88*	*59 494,05*
	VV		50		50,000		
	D	N02	Dodávka a montáž FVE - podkonstrukce				784 086,69
6	K	02,01	Montáž nosné konstrukce pro objekty č.č.362,č.110	kpl	270,000	277,75	74 992,50
	VV		pro počet panelů				
	VV		220+50		270,000		
7	M	02,011	*nosná konstrukce pro střechy trapétové*	*kpl*	*1,000*	*139 486,05*	*139 486,05*
	VV		dle samostatného výpisu materiálu				
	VV		typ a množství jednotlivých komponentů bude předložen v rámci nabídkové ceny				
	VV		1		1,000		
8	K	02,02	Montáž nosné konstrukce pro objekt č.620,č.070,071	kpl	430,000	555,50	238 865,00
	VV		pro počet panelů				
	VV		430		430,000		
9	M	02,022	*nosná konstrukce západ-východ*	*kpl*	*1,000*	*294 759,41*	*294 759,41*
	VV		dle samostatného výpisu materiálu				
	VV		typ a množství jednotlivých komponentů bude předložen v rámci nabídkové ceny				
	VV		1		1,000		
10	K	02,03	Kladení velkoformátové betonové dlažby-přitížení konstrukce	ks	636,000	44,44	28 263,84
	VV		dodávka dlaždic betonových hladkých 40x400x400 15kg				
	VV		pokládka dlaždic do připravené konstrukce dle rozpisu zátěží				
	VV		konstrukce pro č.620,č.70,71				
	VV		636		636,000		
	VV		Součet		636,000		
11	K	741120101	Montáž vodič Cu izolovaný plný jednožílový	m	60,000	22,22	1 333,20
	VV		prospojení podkonstrukcí				
	VV		včetně konektorů a spojovacího materiálu				
	VV		60		60,000		
12	M	34141358vl	*vodič ohebný s Cu jádrem propojovací 35 zž*	*m*	*60,000*	*106,44*	*6 386,69*
	VV		60		60,000		
	D	N03	Dodávka a montáž FVE - střídače				381 625,73
13	K	03,01	Montáž a zapojení střídače	ks	3,000	2 777,50	8 332,50

PČ	Typ	Kód	Popis	MJ	Množství	J.cena [CZK]	Cena celkem [CZK]
	VV		montáž střídače složeného ze tří kusů 82,8kW				
	VV		pomocný materiál(hmoždinky,vruty)				
	VV	stř	3		3,000		
14	M	03,012	Třífázový střídač se synergickou technologií	kpl	3,000	108 930,77	326 792,32
	VV		Speciálně navržený střídač pro práci s výkonovými optimizéry 82,8kW				
	VV		stř		3,000		
15	K	03,02	Montáž a zapojení střídače	ks	1,000	2 777,50	2 777,50
	VV		montáž 15kW				
	VV		pomocný materiál(hmoždinky,vruty)				
	VV		1		1,000		
16	M	03,013	Třífázový střídač se synergickou technologií	kpl	1,000	28 613,81	28 613,81
	VV		Speciálně navržený střídač pro práci s výkonovými optimizéry 15kW				
	VV		1		1,000		
17	K	03,03	D+M tlačítko central stop FVE	kpl	4,000	999,90	3 999,60
	VV		4		4,000		
18	K	03,04	Monitoring - integrovaný ve střídači,včetně přepěťoové ochrany	kpl	4,000	2 777,50	11 110,00
	VV		Monitoring přes rozhraní RS 485				
	VV		konektor RJ45				
	VV		konfigurace,nastavení,oživení ve spolupráci technikem IT				
	VV		4		4,000		
	D	N04	Dodávka a montáž FVE - část DC				384 981,51
19	K	741110311	Montáž trubka ochranná do krabic plastová tuhá D do 40 mm uložená volně	m	360,000	48,77	17 558,24
	VV		360		360,000		
20	M	34571350	trubka elektroinstalační ohebná dvouplášťová korugovaná (chránička) D 32/40mm, HDPE+LDPE	m	360,000	26,78	9 639,04
	VV		360		360,000		
21	K	741120101VI	Montáž vodičů DC včetně konektorů ,položení,oživení	m	3 150,000	24,44	76 992,30
	VV		kabeláž pro +.- - červený a modrý				
	VV		upevnění páskami ke konstrukci				
	VV	DCkab	700*4,5		3 150,000		
22	M	34121002VI	solární vodič do 4mm2/1500V,UV odolný	m	3 150,000	13,89	43 745,63
	VV		DCkab		3 150,000		
23	M	34121003VI	konektory MC4 plus	ks	38,000	33,33	1 266,54
	VV		38		38,000		
24	M	34121004VI	konektory MC4 minus	ks	38,000	33,33	1 266,54
	VV		38		38,000		
25	M	34121005VI	páska zdrhovací UV odolná pro venkovní použití délky 350mm	ks	2 500,000	1,11	2 777,50
	VV		2500		2 500,000		
26	K	741130003	Ukončení vodič izolovaný do 4 mm2 v rozváděči nebo na přístroji	kus	76,000	16,67	1 266,54
	VV		(19)*2*2		76,000		
27	K	741210121	Montáž rozváděčů , hliníkových nebo plastových - montáž včetně vyzbrojení	kus	4,000	2 777,50	11 110,00
	VV		pro zajištění měření jednotlivých FVE				
	VV		výstup povelů regulace výkonů pro střídače FVE				
	VV		včetně panelu pro osazení vybavení				
	VV		3x pro střídač 82,8kW				
	VV		4		4,000		
28	M	35711651	Ocelový nastěnný rozvaděč 600x1200x250	kus	3,000	5 555,00	16 665,00
	VV		3		3,000		
29	M	35711646	Ocelový nastěnný rozvaděč 600x1000x250	kus	1,000	4 332,90	4 332,90
	VV		1		1,000		
30	M	3570001a	Svodič přepětí DC, In=20kA/Up=2,8kV, 2P, tř. 1+2 (B+C), s pomocným kontaktem	ks	25,000	4 332,90	108 322,50
	VV		RFVE 1				
	VV		8		8,000		
	VV		RFVE 2				
	VV		2		2,000		
	VV		RFVE 3				
	VV		8		8,000		
	VV		RFVE 4				
	VV		7		7,000		
	VV		Součet		25,000		
31	M	3570006a	Kapsa na dokumentaci	ks	4,000	222,20	888,80
	VV		4		4,000		
32	M	3570007a	Popisky štítky	kpl	4,000	333,30	1 333,20
	VV		4		4,000		
33	M	3570008a	Vodič 16 mm2	kpl	6,000	555,50	3 333,00
	VV		4*1,5		6,000		
34	M	35700009a	Vývodky Pg9 + matice+ těsnění	ks	170,000	5,56	944,35
	VV		170		170,000		
35	M	35700010a	Kusová zkouška + výrobní dokumentace	ks	4,000	1 111,00	4 444,00
	VV		4		4,000		

PČ	Typ	Kód	Popis	MJ	Množství	J.cena [CZK]	Cena celkem [CZK]
36	K	741811003	Kontrola rozvaděč nn Si-usměrňovač nebo měnič	kus	4,000	555,50	2 222,00
	VV		4		4,000		
37	K	741910411	Montáž žlab kovový šířky do 50 mm bez víka	m	220,000	133,32	29 330,40
	VV	žlab50	220		220,000		
38	M	34575493VI	žlab kabelový perforovaný pozinkovaný 3m 50/50	m	220,000	69,99	15 398,46
	VV		žlab50		220,000		
39	M	34575494VI	spojka žlabu 50/50	ks	180,000	7,78	1 399,86
	VV		180		180,000		
40	M	34575495VI	držák víka žlabu 50/50	ks	440,000	13,33	5 866,08
	VV		440		440,000		
41	M	34575496VI	spojovací sada žlabu 50/50	bal	3,000	183,32	549,95
	VV		3		3,000		
42	M	34575497VI	ochranný obvodový lem žlabu 50/50	m	10,000	22,22	222,20
	VV		10		10,000		
43	M	34575498VI	podpěra žlabu 50/50	ks	100,000	22,22	2 222,00
	VV		standartně se používá podpěry hromosvodu,betonová kostka s plastovýnm rámem				
	VV		100		100,000		
44	M	34575606VI	koleno žlabu 50/50 včetně víka	ks	8,000	567,72	4 541,77
	VV		8		8,000		
45	K	741910413	Montáž žlab kovový šířky do 125 mm bez víka	m	10,000	133,32	1 333,20
	VV		10		10,000		
	VV	žlabdrat	Součet		10,000		
46	M	34575610VI	Žlab drátěný 150/100	m	10,000	174,43	1 744,27
	VV	žlabdr	žlabdrat		10,000		
47	M	34575611VI	spojka drátěného žlabu 150/100	m	5,000	22,22	111,10
	VV		5		5,000		
48	M	34575612VI	nosník drátěného žlabu včetně příslušenství	m	15,000	57,77	866,58
	VV		15		15,000		
49	M	34575613VI	podpěra drátěného žlabu včetně příslušenství	m	10,000	57,77	577,72
	VV		včetně závitových tyčí,matek				
	VV		10		10,000		
50	K	741910421	Montáž žlab kovový - uzavření víkem	m	220,000	22,22	4 888,40
	VV		žlab50		220,000		
51	M	34575600VI	Víko žlabu šířky 50 - pozink	m	220,000	35,55	7 821,44
	VV		žlab50		220,000		
	D	N05	Dodávka a montáž FVE - část AC				360 260,10
52	K	741112023	Montáž krabice nástěnná plastová čtyřhranná do 250x250 mm - pro přesvorkování kabelu 4x50	kus	4,000	393,29	1 573,18
	VV		dodávka a montáž				
	VV		4		4,000		
53	K	741120103VI	Montáž vodičů AC ,včetně instalace,oživení,zapojení	m	784,000	38,89	30 485,84
	VV		AC kabel silový 4x50				
	VV	K1	120+80+10		210,000		
	VV		AC kabel silový 4x10				
	VV	K2	20		20,000		
	VV		AC gumový kabel slaněný -F 4x50 černý				
	VV	K3	40+4		44,000		
	VV		jednožilový kabel 1x6 zž				
	VV	K4	260		260,000		
	VV		AC kabel 3x2,5				
	VV	K5	180		180,000		
	VV		AC gumový kabel slaněný 4x10 černý				
	VV	K7	10		10,000		
	VV		jednožilový kabel 1x35 zž				
	VV	K9	60		60,000		
	VV		Součet		784,000		
54	M	34111620VI	AC kabel silový 4x10	m	20,000	120,54	2 410,87
	VV		K2		20,000		
55	M	34111620R	AC kabel silový 4x50	m	210,000	604,38	126 920,64
	VV		AC kabel 1-CYKY 4x50				
	VV		K1		210,000		
56	M	34111064	AC kabel silová 3x2,5	m	180,000	22,55	4 059,59
	VV		AC kabel 1-CYKY 3x2,5				
	VV		K5		180,000		
57	M	34141358VII	AC gumový kabel slaněný 4x50 černý	m	44,000	644,10	28 340,50
	VV		K3		44,000		
58	M	34141358VIII	AC gumový kabel slaněný 4x10 černý	m	10,000	141,35	1 413,53
	VV		K7		10,000		
59	M	34141356VII	jednožilový kabel 1x6 zž	m	260,000	19,43	5 052,16
	VV		K4		260,000		
60	M	34141356VIIII	jednožilový kabel 1x35 zž	m	61,200	106,44	6 514,43
	VV		K9		60,000		
	VV		60*1,02 'Přepočtené koeficientem množství		61,200		
61	K	741130004	Ukončení vodičů izolovaný do 6 mm2 v rozváděči nebo na přístroji	kpl	1,000	31,77	31,77

PČ	Typ	Kód	Popis	MJ	Množství	J.cena [CZK]	Cena celkem [CZK]
	VV		1		1,000		
62	K	741136003	Propojení kabel celoplastový spojkou venkovní smršťovací do 1 kV 4x50-70 mm2	kus	4,000	3 233,01	12 932,04
	VV		Dodávka a montáž				
	VV		4		4,000		
63	K	741210121R	Montáž rozváděčů - montáž vyzbrojení AC	kus	4,000	1 666,50	6 666,00
	VV		pro zajištění jednotlivých FVE				
	VV		včetně prokabelování a montáže vyzbrojení				
	VV		4		4,000		
64	M	3570002	Svodič přepětí AC, In=30kA/Up=1,5kV, 3P, tř. 1+2 (B+C), s pomocným kontaktem	ks	4,000	6 088,28	24 353,12
	VV		4		4,000		
65	M	3570003	Jistič B 150A/3	ks	3,000	5 412,79	16 238,38
	VV		3		3,000		
66	M	35700034	Jistič B 032A/3	ks	1,000	468,99	468,99
	VV		1		1,000		
67	M	3570004	Jistič B 16A/1	ks	4,000	81,26	325,03
	VV		4		4,000		
68	M	3570005	Jistič B 10A/1	ks	4,000	94,00	376,01
	VV		4		4,000		
69	M	3570006	Jistič B 2A/3	ks	4,000	764,09	3 056,36
	VV		4		4,000		
70	M	3570007	Instalační relé 6A/1xCO/230V	ks	8,000	255,53	2 044,24
	VV		8		8,000		
71	M	3570008	Instalační stykač 160A/3P/230V	ks	3,000	8 721,35	26 164,05
	VV		3		3,000		
72	M	35700088	Instalační stykač 40A/3P/230V	ks	1,000	439,41	439,41
	VV		1		1,000		
73	M	3570009	Pomocný kontakt stykače 1x CO	ks	4,000	238,87	955,46
	VV		4		4,000		
74	M	35700010	Odpínač válcových pojistek OPV-3P/22	ks	4,000	702,15	2 808,61
	VV		4		4,000		
75	M	35700011	Válcová pojistková vložka PV22 125A gG	ks	12,000	47,77	573,28
	VV		12		12,000		
76	M	35700012	Ekvipotenciální přípojnice, min. 10 svorek, 9x pro vodiče pr. 16mm, 1x pro vodič pr. 35mm	ks	4,000	208,87	835,47
	VV		4		4,000		
77	M	35700013	Kontrolka LED, na dveře rozváděče, 230V	ks	12,000	277,75	3 333,00
	VV		12		12,000		
78	M	35700014	Frekvenční ochrana UF 300	ks	4,000	4 695,09	18 780,34
	VV		4		4,000		
79	M	35700015	Můstky, svorkovnice, svorky	kpl	4,000	166,65	666,60
	VV		4		4,000		
80	M	35700016	Prokabelování	kpl	4,000	1 111,00	4 444,00
	VV		4		4,000		
81	M	35700011a	RSA svorky	ks	4,000	555,50	2 222,00
	VV		4		4,000		
82	M	35700012a	Sběrnice PE	ks	4,000	444,40	1 777,60
	VV		4		4,000		
83	M	35700013a	Rozvaděčový kanál	kpl	4,000	555,50	2 222,00
	VV		4		4,000		
84	M	35700014a	Dutinky	kpl	4,000	222,20	888,80
	VV		4		4,000		
85	M	35700017	Drobný instalační materiál	kpl	4,000	1 111,00	4 444,00
	VV		4		4,000		
86	M	35700018	FVE cejch	ks	4,000	2 444,20	9 776,80
	VV		podružné měření				
	VV		4		4,000		
87	K	741811021	Oživení rozvaděče se složitou výstrojí	kus	4,000	1 666,50	6 666,00
	VV		4		4,000		
	D	N06	Dodávka a montáž FVE - dozbrojení stávajících rozvaděčů				117 848,21
88	K	741220001VI	Montáž skříň přispojková plastová nebo hliníková rozměr 65x55-100x60 mm prázdná - objekt 110	kus	1,000	3 221,90	3 221,90
	VV		vybourání stávající				
	VV		montáž a zazdění nové				
	VV		začištění				
	VV		1		1,000		
89	M	3580001VI	přípojková skříň, SP100 do výklenku, objekt 110	kus	1,000	2 333,10	2 333,10
90	K	741220001VII	Montáž skříň pro propojení kabeláže objektu č.362	kus	1,000	1 666,50	1 666,50
	VV		montáž skříňka pro propojení kabeláže objektu č.362				
	VV		umístění pod novou skříň rozvaděče - stávající				
	VV		1		1,000		
91	M	3580002VI	propojovací skříňka plechová 300 x 200x 150	ks	1,000	2 777,50	2 777,50
92	K	741220105VI	Montáž skříň měření USM33	kus	1,000	1 666,50	1 666,50
93	M	3580002VI	skříň měření USM33	kus	1,000	4 444,00	4 444,00

PČ	Typ	Kód	Popis	MJ	Množství	J.cena [CZK]	Cena celkem [CZK]
94	K	741320196	Montáž jističů třípólových nn do 160 A ve skříni se signálním kontaktem	kus	1,000	1 166,55	1 166,55
	VV		Dozbrojení stávajícího rozvaděče objekt 701, nový jistič 3x 150A, zapojení kabelu od FVE 01				
	VV		1		1,000		
	VV		Součet		1,000		
95	*M*	*35822598*	*jistič 3-pól. L - vedení, In = 150A,*	*kus*	*1,000*	*5 412,79*	*5 412,79*
	VV		1		1,000		
96	K	741331032	Montáž elektroměru třífázového bez zapojení vodičů - výměna elektroměru v RE	kus	1,000	777,70	777,70
	VV		1		1,000		
97	*M*	*3450001*	*chytrý elktroměr dle TS*	*ks*	*1,000*	*9 443,50*	*9 443,50*
	VV		demontáž stávajícího				
	VV		montáž nového				
	VV		elektroměr pro všechny objekty				
	VV		1		1,000		
98	K	741390972VI	Dozbrojení stávajícího rozvaděče hlavní rozvodna NN - napájení dispečerského řízení	kpl	1,000	11 110,00	11 110,00
	VV		Montáž a materiál				
	VV		výměna MTN a MTP 22kv				
	VV		1		1,000		
99	*M*	*37422121*	*MTN 22kV*	*kus*	*1,000*	*27 775,00*	*27 775,00*
100	*M*	*37422122*	*MTP 22kV*	*kus*	*1,000*	*27 775,00*	*27 775,00*
101	K	741990062VI	Ostatní elektromontážní práce nutné k dokončení díla	kpl	4,000	2 222,00	8 888,00
	VV		fixní částka				
	VV		přípomoce				
	VV		drobný spojovací materiál				
	VV		práce nespecifikované v rozpočtu				
	VV		4		4,000		
102	K	742121002	Montáž kabelů sdělovacích pro vnitřní rozvody přes 15 žil - pro monitoring	m	120,000	22,22	2 666,40
	VV		120		120,000		
103	*M*	*34121065*	*kabel sdělovací s Cu jádrem 20x2x0,5mm (SYKFY)*	*m*	*120,000*	*30,11*	*3 612,97*
	VV		120		120,000		
104	K	742121003VI	Montáž a uvedení do provozu wifi bezdrátové komunikace mezi jednotkami, včetně otestování	kpl	1,000	3 110,80	3 110,80
	D	N07	Dodávka montáž FVE - stavební práce				0,00
	D	071	Stavební úpravy v objektu				0,00
	D	N08	Dodávka a montáž FVE - hromosvody				145 541,00
105	K	741810002	Celková prohlídka elektrického rozvodu a zařízení do 500 000,- Kč	kus	4,000	1 666,50	6 666,00
	VV		4		4,000		
106	K	743621120R	D+M úprava hromosvodné soustavy dle nových měření	kpl	1,000	138 875,00	138 875,00
	VV		úprava hromosvodů není součástí PD				
	VV		skutečné cena bude určena na stavbě vrámci provedené prohlídky stavby a proměření stávající soustavy				
	VV		1		1,000		
	VV		Součet		1,000		
	D	N09	Dodávka a montáž FVE - plošiny,jištění				105 545,00
107	K	9450001	Použití jisticích a kotvících pomůcek pro práce ve výškách	kpl	4,000	13 332,00	53 328,00
	VV		montáž a zpětná demontáž dočasného jištění				
	VV		4		4,000		
108	K	945412112	Teleskopická hydraulická montážní plošina výška zdvihu do 21 m	den	30,000	999,90	29 997,00
	VV		předpoklad dvou ks.plošin				
	VV		2*15		30,000		
109	K	945421110	Hydraulická zvedací plošina na automobilovém podvozku výška zdvihu do 18 m včetně obsluhy	hod	20,000	1 111,00	22 220,00
	VV		20		20,000		
	D	N10	Dodávka a montáž FVE - ostatní práce				475 655,69
110	K	010,01	Ekologická likvidace materiálu	kpl	1,000	16 665,00	16 665,00
	VV		likvidace odpadů a úklid				
	VV		1		1,000		
111	K	119003131	Výstražná páska pro zabezpečení stavby	m	500,000	11,11	5 555,00
	VV		okolo budov				
	VV		500		500,000		
	VV		Součet		500,000		
112	K	742190004	Požárně těsnící materiál do prostupu	kus	4,000	5 555,00	22 220,00
	VV		dodávka materiál ples montáž				
	VV		4		4,000		
	VV		Součet		4,000		
113	K	767995115R.2	Montáž a dodávka kompozitních žebříků	ks	4,000	42 218,00	168 872,00
	VV		dodávka a montáž žebříku na střechu				
	VV		povrchová úprava žárový pozink				

PČ	Typ	Kód	Popis	MJ	Množství	J.cena [CZK]	Cena celkem [CZK]
	VV		ochranný rám,výlezová madla,suchovod				
	VV		vzdálennost jednotlivých příčlí :280mm				
	VV		šířka žebříku 520mm				
	VV		vzdálenost koten minimálně 2m.kotvy jsou součástí výrobku				
	VV		přesný rozměr a umístění doměřit při realizaci				
	VV		výška cca 8m				
	VV		4		4,000		
114	K	767995116	Montáž a dodávka atypických zámečnických - pomocná ocelová konstrukce pro střídač a RFVE	ks	2,000	31 663,50	63 327,00
	VV		nosná konstrukce,povrchová úprava žárový pozink,případně nátěr dle samostatného návrh				
	VV		vápenocementová deska k upevnění střídačů a rozvaděčů 1400*2800 20mm				
	VV		stříška 5800 x 1000 poplastovaný plech				
	VV		výkop jam pro betonové patky do nezámrzné hloubky 4ks				
	VV		bednění				
	VV		beton patek				
	VV		zásyp zeminou,odvoz přebytečné zeminy				
	VV		ukotvení konstrukce				
	VV		technická a výkresová dokumentace				
	VV		2		2,000		
115	K	953943212	Osazování skříně pro hasicí přístroj	kus	4,000	512,17	2 048,68
	VV		4		4,000		
116	*M*	*44983131*	*skříňka na RHP*	*kus*	*4,000*	*1 015,45*	*4 061,82*
	VV		4		4,000		
117	*M*	*44932114*	*přístroj hasicí ruční práškový PG 6 LE*	*kus*	*4,000*	*935,46*	*3 741,85*
	VV		hasicí schopností minimálně 21A				
	VV		4		4,000		
118	K	974031169R	Připojení kabelu do stávající pojistkové skříni ve zdi, vysekání, protažení, začištění fasády	m	2,500	666,60	1 666,50
119	R	500A1101	Chodník z betonových dlaždic přírodních tl 60 mm lože kamenivo podklad štěrkodrť tl 100 mm	m2	10,800	888,80	9 599,04
	VV		6*1,8		10,800		
	D	0	Ostatní konstrukce				177 760,00
120	K	000003	Statické opatření pro objekt č.110	kpl	1,000	44 440,00	44 440,00
	VV		Dle statického návrhu použití pomocné samonosné konsrukce ,uložené na žb vazníky				
	VV		Rozpon samonosné konstrukce bude 3m (osová vzdálenost vazníků)				
	VV		Samonosné roznášecí nosníky z Al profilů budou navrženy dodavatelem FVE včetně technické dokumentace				
	VV		1		1,000		
121	K	000004	Statické opatření pro objekt č.070	kpl	1,000	133 320,00	133 320,00
	VV		Dle statického posudku				
	VV		Pomocná roznášecí konstrukce,uložená nad nosnými konstrukcemi				
	VV		Roznášecí nosníky z Al profilů budou navrženy dodavatelem FVE včetně technické dokumentace				
	VV		1		1,000		
	D	997	Přesun sutě				138,80
122	K	997221151	Vodorovná doprava suti z kusových materiálů stavebním kolečkem do 50 m	t	0,100	215,53	21,55
123	K	997221551	Vodorovná doprava suti ze sypkých materiálů do 1 km	t	0,100	47,44	4,74
124	K	997221559	Příplatek ZKD 1 km u vodorovné dopravy suti ze sypkých materiálů	t	0,100	10,70	1,07
125	K	997221612	Nakládání vybouraných hmot na dopravní prostředky pro vodorovnou dopravu	t	0,100	553,28	55,33
126	K	997013603	Poplatek za uložení na skládce (skládkovné) stavebního odpadu cihelného kód odpadu 17 01 02	t	0,100	561,06	56,11
	D	N12	Jistící systém				133 320,00
127	K	1200001	Realizace jisticího systému pro budoucí servis a údržbu FVE	kpl	1,000	133 320,00	133 320,00
	VV		Součástí dodávky je výkresová dokumentace umístění a popisu zvoleného systému pro dané střechy.				
	VV		Systém certifikovaný ,realizovaný certifikovanou firmou,dokladová dokumentace				
	VV		1		1,000		
	D	N20	Přesun hmot				2 222,00
128	R	990A0101	Přesun hmot	%	1,000	2 222,00	2 222,00
	D	VRN	Vedlejší rozpočtové náklady				227 199,50
	D	VRN1	Průzkumné, geodetické a projektové práce				153 318,00
129	K	013244000	RDS - Realizační dokumentace v rozsahu , aby dílo bylo možné zrealizovat a zprovoznit	kpl	1,000	116 655,00	116 655,00
130	K	013254000	DSPS - Dokumentace skutečného provedení stavby dle vyhlášky č.405/2017 Sb	kpl	1,000	11 110,00	11 110,00

PČ	Typ	Kód	Popis	MJ	Množství	J.cena [CZK]	Cena celkem [CZK]
131	K	0132940004	Ostatní dokumentace-Vypracování místního provozního předpisu	kpl	1,000	11 110,00	11 110,00
	VV		1		1,000		
132	K	0132940005	Ostatní dokumentace-Proškolení obsluhy .Nastavení, zprovoznění a odzkoušení NN ochrany, včetně vystavení protokolu	kpl	1,000	5 555,00	5 555,00
	VV		1		1,000		
133	K	0132940006	Ostatní dokumentace-Revize a protokol o nastavení ochran	kpl	1,000	8 888,00	8 888,00
	VV		1		1,000		
	D	VRN2	Příprava staveniště				5 555,00
134	K	020001000	Příprava staveniště	kpl	1,000	5 555,00	5 555,00
	VV		1		1,000		
	D	VRN3	Zařízení staveniště				29 441,50
135	K	030001000	Zařízení staveniště	kpl	1,000	27 775,00	27 775,00
	VV		1		1,000		
136	K	034503000	Informační tabule na staveništi	kpl	1,000	1 666,50	1 666,50
	VV		1		1,000		
	D	VRN4	Inženýrská činnost				11 110,00
137	K	041403000	Koordinátor BOZP na staveništi	kpl	1,000	5 555,00	5 555,00
	VV		1		1,000		
138	K	049103000	Náklady vzniklé v souvislosti s realizací stavby	kpl	1,000	5 555,00	5 555,00
	VV		1		1,000		
	D	VRN9	Ostatní náklady				27 775,00
139	K	091003000	Ostatní náklady bez rozlišení	kpl	1,000	11 110,00	11 110,00
	VV		doprava osob				
	VV		doprava materiálů				
	VV		1		1,000		
140	K	092103001	Náklady na zkušební provoz	kpl	1,000	16 665,00	16 665,00
	VV		1		1,000		

SEZNAM FIGUR

Kód: 131/2020/Sm
Stavba: **FVE na střechách objektů ČEPRO a.s.- Smyslov**

Datum: 17. 5. 2021

Kód	Popis	MJ	Výměra
131/2020/dř	**Dispečerské řízení**		
k5	**3x1,5**		**10,000**
k5	10		10,000
Použití figury:			
10,08	KABEL SILOVÝ,IZOLACE PVC J 3x1,5mm2 , pevně	m	10,000
10,01	Montáž vodičů - stíněných a silových	m	555,000
k6	**3x2,5**	**m**	**85,000**
k6	85		85,000
Použití figury:			
10,09	KABEL SILOVÝ,IZOLACE PVC J 3x2,5mm2 , pevně	m	85,000
10,01	Montáž vodičů - stíněných a silových	m	555,000
k7	**5x2,5**	**m**	**15,000**
k7	15		15,000
Použití figury:			
10,06	KABEL SILOVÝ,IZOLACE PVC J 2x1,5mm2 , pevně	m	15,000
10,01	Montáž vodičů - stíněných a silových	m	555,000
ka1	**jyty**	**m**	**135,000**
ka1	135		135,000
Použití figury:			
10,03	kabel ovládací s pevným jádrem 7x1 mm , pevně	m	135,000
10,01	Montáž vodičů - stíněných a silových	m	555,000
ka2	**Lam**	**m**	**200,000**
ka2	200		200,000
Použití figury:			
10,04	Instalační kabel 4x2x0,5 (Ethernet)	m	200,000
10,01	Montáž vodičů - stíněných a silových	m	555,000
ka3	**Lam**	**m**	**40,000**
ka3	40		40,000
Použití figury:			
10,05	Instalační kabel 2x2x0,8 (RS485)	m	40,000
10,01	Montáž vodičů - stíněných a silových	m	555,000
Ka4	**2x2,5**		**10,000**
Ka4	10		10,000
Použití figury:			
10,07	KABEL SILOVÝ,IZOLACE PVC O 2x2,5mm2 , pevně	m	10,000
10,01	Montáž vodičů - stíněných a silových	m	555,000
ka8	**5x4**	**m**	**60,000**
ka8	60		60,000
Použití figury:			
10,02	kabel ovládací s pevným jádrem 2x1 mm , pevně	m	60,000
10,01	Montáž vodičů - stíněných a silových	m	555,000
131/2020/sk	**FVE- na objektech č.362,č.620,č.110,č.070**		
DCkab	**kabeláž DC**	**m**	**3 150,000**
	kabeláž pro +.- - červený a modrý		0,000
	upevnění páskami ke konstrukci		0,000
DCkab	700*4,5		3 150,000
Použití figury:			
741120101VI	Montáž vodičů DC včetně konektorů ,položení,oživení	m	3 150,000

Kód	Popis	MJ	Výměra
34121002VI	solární vodič do 4mm2/1500V,UV odolný	m	3 150,000
dlažba	**zakrytí kabeláže**	**m2**	**42,000**
	pokládka dlažeb - krytí kabeláže		0,000
	0,3*140		42,000
dlažba	Součet		42,000
K1	**AC kabel 4x35**	**m**	**210,000**
	AC kabel silový 4x50		0,000
K1	120+80+10		210,000
Použití figury:			
741120103VI	Montáž vodičů AC ,včetně instalace,oživení,zapojení	m	784,000
34111620R	AC kabel silový 4x50	m	210,000
K2	**AC gumový kabel slaněný Cu 4x35**	**m**	**20,000**
	AC kabel silový 4x10		0,000
K2	20		20,000
Použití figury:			
741120103VI	Montáž vodičů AC ,včetně instalace,oživení,zapojení	m	784,000
34111620VI	AC kabel silový 4x10	m	20,000
K3	**vodič 1x6**	**m**	**44,000**
	AC gumový kabel slaněný -F 4x50 černý		0,000
K3	40+4		44,000
Použití figury:			
741120103VI	Montáž vodičů AC ,včetně instalace,oživení,zapojení	m	784,000
34141358VII	AC gumový kabel slaněný 4x50 černý	m	44,000
K4	**jednožilový kabel 1x6 zž**	**m**	**260,000**
	jednožilový kabel 1x6 zž		0,000
K4	260		260,000
Použití figury:			
741120103VI	Montáž vodičů AC ,včetně instalace,oživení,zapojení	m	784,000
34141356VII	jednožilový kabel 1x6 zž	m	260,000
K5	**AC kabel 4x25**	**m**	**180,000**
	AC kabel 3x2,5		0,000
K5	180		180,000
Použití figury:			
741120103VI	Montáž vodičů AC ,včetně instalace,oživení,zapojení	m	784,000
34111064	AC kabel silová 3x2,5	m	180,000
K6	**AC kabel 4x25**	**m2**	**30,000**
K7	**AC gumový kabel slaněný 5x25 černý**	**m**	**10,000**
	AC gumový kabel slaněný 4x10 černý		0,000
K7	10		10,000
Použití figury:			
741120103VI	Montáž vodičů AC ,včetně instalace,oživení,zapojení	m	784,000
34141358VIII	AC gumový kabel slaněný 4x10 černý	m	10,000
K8	**jednožilový kabel 1x35 zž**	**m**	**60,000**
K9	**jednožilový kabel 1x35 zž**	**m**	**60,000**
	jednožilový kabel 1x35 zž		0,000
K9	60		60,000
Použití figury:			
741120103VI	Montáž vodičů AC ,včetně instalace,oživení,zapojení	m	784,000
34141356VIIII	jednožilový kabel 1x35 zž	m	61,200
malby	**malby celkem**	**m2**	**55,817**
malby	(4,73*2+2,83*2)*2,8+podl		55,817
opt	**počet optimizérů**	**ks**	**376,000**
	montáž výkonových optimizérů na nosnou konstrukci,či na panel		0,000
	archivace umístění optimizérů dle QR kódů		0,000
	vlepení QR kódů do stringových plánů		0,000
opt	326+50		376,000

Kód	Popis	MJ	Výměra
Použití figury:			
01,03	Zapojení a montáž zařízení pro optimalizaci výkonů	kpl	376,000
01,04	Výkonový optimizér pro vyšší výkon	ks	326,000
pal	**počet panelů**	**ks**	**700,000**
	Objekt č.070		0,000
	192		192,000
	Objekt č.071		0,000
	42		42,000
	Objekt č.362		0,000
	220		220,000
	Objekt č.620		0,000
	196		196,000
	Objekt č.110		0,000
	50		50,000
			0,000
pal	Součet		700,000
Použití figury:			
01,01	Montáž FV panelů na připravenou konstrukci,včetně zapojení kabelů	ks	700,000
01,02	Fotovoltaický panel 400 Wp,krystalický	ks	700,000
pasy	**pay beton**	**m3**	**3,000**
	zabetonování chráničky pod komunikací		0,000
pasy	0,5*0,3*20		3,000
penpříč	**penetrace příček vestavba**	**m2**	**59,500**
penpříč	(5,5+3)*3,5*2		59,500
podl	**podlaha**	**m2**	**13,481**
podl	4,73*2,85		13,481
podlvest	**podlaha vestavby**	**m2**	**17,500**
podlvest	3,5*5		17,500
předst	**předstěna SDK**	**m2**	**8,750**
předst	3,5*2,5		8,750
rýha	**rýha hlína**	**m3**	**31,000**
stř	**montáž střídačů**	**ks**	**3,000**
	montáž střídače složeného ze tří kusů 82,8kW		0,000
	pomocný materiál(hmoždinky,vruty)		0,000
stř	3		3,000
Použití figury:			
03,01	Montáž a zapojení střídače	ks	3,000
03,012	Třífázový střídač se synergickou technologií	kpl	3,000
štěrk	**štěrk v rýze**	**m3**	**3,000**
	20*0,5*0,3		3,000
štěrk	Součet		3,000
žlab100	**žalb 100mm**	**m**	**10,000**
žlab100	10		10,000
žlab50	**žlab 50mm**	**m**	**220,000**
žlab50	220		220,000
Použití figury:			
741910411	Montáž žlab kovový šířky do 50 mm bez víka	m	220,000
741910421	Montáž žlab kovový - uzavření víkem	m	220,000
34575493VI	žlab kabelový perforovaný pozinkovaný 3m 50/50	m	220,000
34575600VI	Víko žlabu šířky 50 - pozink	m	220,000
žlabdr	**drátěný žlab**	**m**	**10,000**
žlabdr	žlabdrat		10,000
žlabdrat	**žlab drátěný**	**m**	**10,000**
			0,000
	10		10,000
žlabdrat	Součet		10,000

Kód	Popis	MJ	Výměra
Použití figury:			
741910413	Montáž žlab kovový šířky do 125 mm bez víka	m	10,000
34575610VI	Žlab drátěný 150/100	m	10,000

PODDODAVATELÉ

Soupis známých poddodavatelů:

Solární servis s.r.o. (člen ČEZ ESCO)

U plynárny 1388/18, Michl, 140 00 Praha 4
IČO: 27282074

Rozsah:

- Konzultační a obchodní činnost v rámci realizace uvedené zakázky

KB

Oznámení
Notification

Oznámení o provedení příkazu k úhradě
Payment order processing notification

Stav příkazu *Status of the payment*	zaúčtovaný *booked*				
Na vrub účtu číslo *Debited account number*	Kód banky *Bank code*	Datum splatnosti *Payable date*	Symboly platby *Symbols of the payment*		
107-4645430217	**0100**	**24.06.2021**	Variabilní *Variable*	Konstantní *Constant*	Specifický *Specific*
Ve prospěch účtu číslo *Credited account number*	Kód banky *Bank code*	Částka/měna *Amount/Currency*			
11902931	0100	150 000,00 CZK	3592880	308	60193531
Popis pro mě *Description for me*	CEZ ESCO, A.S. DUHOVA 1444/2 140 00 PRAHA				
Zpráva pro příjemce *Message for beneficiary*	JISTOTA VR CEPRO SMYSLOV 03592880 PYORD0000044237 0001001757				

Datum a čas vyhotovení zprávy 25. 06. 2021 08:30
Date and time of message issue

Komerční banka, a. s.
Sídlo: Praha 1, Na Příkopě 33, čp. 969, PSČ 114 07,
IČO: 45 31 70 54, banka je zapsána v obchodním rejstříku vedeném
Městským soudem v Praze, oddíl B, vložka 1360

Příloha č. 7

ČESTNÉ PROHLÁŠENÍ O NEEXISTENCI STŘETU ZÁJMU A ZÁPISU ÚDAJŮ O SKUTEČNÉM MAJITELI

pro veřejnou zakázku „Pořízení fotovoltaického systému pro společnost ČEPRO, a.s. - Smyslov"

Obchodní firma/Název/Jméno a příjmení:	ČEZ ESCO, a.s.
IČO:	035 92 880
DIČ:	CZ03592880
Sídlo/Bydliště:	Duhová 1444/2, Michle, 140 00 Praha 4
Zápis v OR:	B20240 veden u Městského soudu v Praze
Zastoupen:	Ing. Lukáš Roubíček, Dr., místopředseda představenstva Pavel Kubička, MBA, člen představenstva

(dále jen „Dodavatel")

Pro účely uzavření smlouvy ve výběrovém řízení na veřejnou zakázku s názvem „Pořízení fotovoltaického systému pro společnost ČEPRO, a.s. - Smyslov", vyhlášené zadavatelem ČEPRO, a.s., IČO: 60193531, se sídlem Dělnická 213/12, Holešovice, 170 00 Praha 7 (dále jen „Zadavatel"),

dodavatel čestně prohlašuje, že

není obchodní společností, ve které veřejný funkcionář uvedený v ust. § 2 odst. 1 písm. c) zákona č. 159/2006 Sb., o střetu zájmů, ve znění účinném ke dni podání nabídky 24.6.2021 (dále jen „ZSZ"), nebo jím ovládaná osoba vlastní podíl představující alespoň 25 % účasti společníka v obchodní společnosti.

v případě, že je českou právnickou osobou, **má zapsány** údaje o svém skutečném majiteli podle zákona č. 37/2021 Sb., o evidenci skutečných majitelů, ve znění účinném ke dni podání nabídky 24.6.2021 (dále jen „zákon o evidenci skutečných majitelů") v evidenci skutečných majitelů podle téhož zákona (dále jen „evidence skutečných majitelů") a tyto údaje jsou úplné, přesné, aktuální a odpovídající skutečnému stavu, nebo podle zákona o evidenci skutečných majitelů u něj platí, že skutečného majitele nemá; nebo

v případě, že je zahraniční právnickou osobou, **má zapsány** údaje o svém skutečném majiteli v zahraniční evidence obdobné evidenci skutečných majitelů a tyto údaje jsou úplné, přesné, aktuální a odpovídající skutečnému stavu nebo taková zahraniční evidence není vedena, případně na Dodavatele nedopadá povinnost být v takové zahraniční evidenci zapsán podle příslušného právního řádu]

V Praze dne 24.6.2021

[redacted]

Ing. Lukáš Roubíček, Dr.
Místopředseda představenstva

[redacted]

Pavel Kubička, MBA
člen představenstva

VÝZVA ZADAVATELE K PÍSEMNÉMU DOPLNĚNÍ/OBJASNĚNÍ NABÍDKY

Zadavatel:	**ČEPRO, a.s.**
Se sídlem:	Dělnická 213/12, Holešovice, 170 00 Praha 7
IČ:	601 93 531
Kontaktní osoba zadavatele	[redacted]
Zájemce:	**CEZ ESCO, a.s.**
Sídlo:	Duhová 1444/2, Michle, 140 00 Praha 4
IČ:	035 92 880

Název veřejné zakázky: „Pořízení fotovoltaického systému pro společnost ČEPRO, a.s. – Smyslov"

Vážený zájemce,

V rámci posuzování Vaší nabídky podané k výše zmíněné veřejné zakázce byly zjištěny skutečnosti, které je třeba doplnit či objasnit.

Při posouzení Vámi podané nabídky bylo zjištěno, následovně:

1. Zadavatel v kapitole 8 zadávací dokumentace – Požadavky na zpracování a obsah nabídky uvedl, že nabídka měla být zpracována v českém nebo slovenském jazyce.

   V nabídce se nacházejí dokumenty, které jsou v jiném, než v českém nebo slovenském jazyce.

   Zadavatel žáda o překlad všech dokumentů, které byly v nabídce předloženy jinak, než v českém či slovenském jazyce.

2. Zadavatel v zadávací dokumentaci, kapitola 3 – Obchodní podmínky, úsek „Neexistence střetu zájmu podle zákona č. 159/2006 Sb." požadoval ze strany objednatele prokazaní, že veřejný funkcionář uvedený v ust. § 2 odst. 1 písm. c) ZSZ nebo jím ovládaná osoba nevlastní podíl představující alespoň 25 % účasti společníka v obchodní společnosti, <u>která je účastníkem výběrového řízení nebo poddodavatelem, prostřednictvím kterého tento účastník prokazuje kvalifikaci.</u>

   Účastník nedoložil prokazaní této skutečnosti ze strany poddodavatelů čestným prohlášením o neexistenci střetu zájmu a o zápisu o skutečném majiteli, které tvořilo přílohu č. 7 zadávací dokumentace.

   Zadavatel tímto žádá účastníka o doložení těchto čestných prohlašení za poddodavatele, kteří budou součinní při plnění veřejné zakázky.

3. Zadavatel vymezil v zadávací dokumentaci podmínky ke splnění kvalifikačních předpokladů v kapitolě 4. Konkrétně v podkapitole 4.3 – Technická kvalifikace, požadoval předložení seznamu významních dodávek v souladu s §79 odst. 2 písm. b) ZZVZ. Předmětem referenčních dodávek mělo být 10 dodávek, jejichž předmětem byla dodávka a instalace fotovoltaické elektrárny umístněné na střechách nemovitostí, které jsou zapsány v katastru nemovitostí...

Z předloženého seznamu referenčních zakázek není zadavatelovi jasné, zda byly všechny předkládané zakázky instalované na střechách nemovitostí, které jsou zapsány v katastru nemovitostí.

Zadavatel požaduje potvrzení, že všechna předložené referenční zakázky splňují celý popis a že byly instalovány na střechách nemovitostí, tak jak bylo uvedeno v podmínkách zadávací dokumentace.

4. V rámci doložení technické kvalifikace, podle výše zmíněné kapitoly 4 a podkapitoly 4.3, bylo odstavcem odkazujícím na doložení osvědčení o vzdělání a odborné kvalifikaci v souladu s §79 odst. 2 písm. d) zákona, požadováno doloženi profesního životopisu, z něhož bude vyplývat splnění požadavků zadavatele (u referenčních zkušenosti, je-li požadována, uvede dodavatel údaje, z nichž bude ověřitelné splnění požadavku, a to včetně kontaktních údajů na objednatele takové zakázky...)

   V předložené nabídce nejsou referenční zkušenosti za každého člena realizačního týmu s příslušnými inofrmacemi.

   Zadavatel požaduje doplnění seznamů referenčních zakázek za každého člena realizačního týmu, tak jak bylo požadováno v zadávací dokumentaci.

5. Ve Vámi předloženém rozpočtu se u níže uvedené položky jeví nabízená cena jako velmi nízká:
   - N01 Dodávka a montáž FVE - solární panely – Montáž FV panelů na připravenou konstrukci, včetně zapojení kabelů – kde je uvedena cena za m.j. 111,10 Kč, celkem za rozpočtovou položku 77.770 Kč

   Žádáme Vás o vysvětlení a specifikaci nabízeného řešení a stanovení nabízené ceny.

6. Žádáme Vás o potvrzení, že Vámi předložené nabízené technické řešení je technicky proveditelné a potvrzení funkčnosti zapojení FVE.

Doklady či informace ve shora uvedeném rozsahu, doručte prosím na adresu osoby zastupující zadavatele ve věci výběrového řízení, a to na email: [redacted] a na adresu Pure Ventures, s.r.o. Ondříčkova 503/29, 130 00 Praha 3 ve lhůtě do 4 pracovních dnů od doručení této výzvy.

V případě nedoložení výše uvedených dokladů ve stanovené lhůtě nebude Vámi prokázáno splnění požadovaného a Vaše nabídka bude vyřazena.

Za ČEPRO, a.s.

V Praze dne 14. 7. 2021

[redacted]

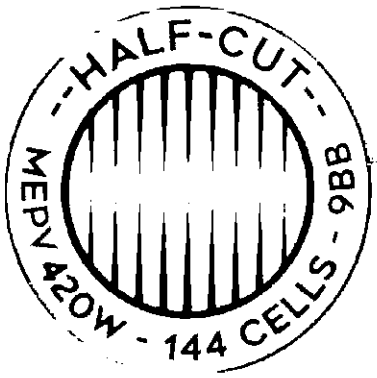

MEPV 400-420W

[illegible] | 5 busbar | IP68

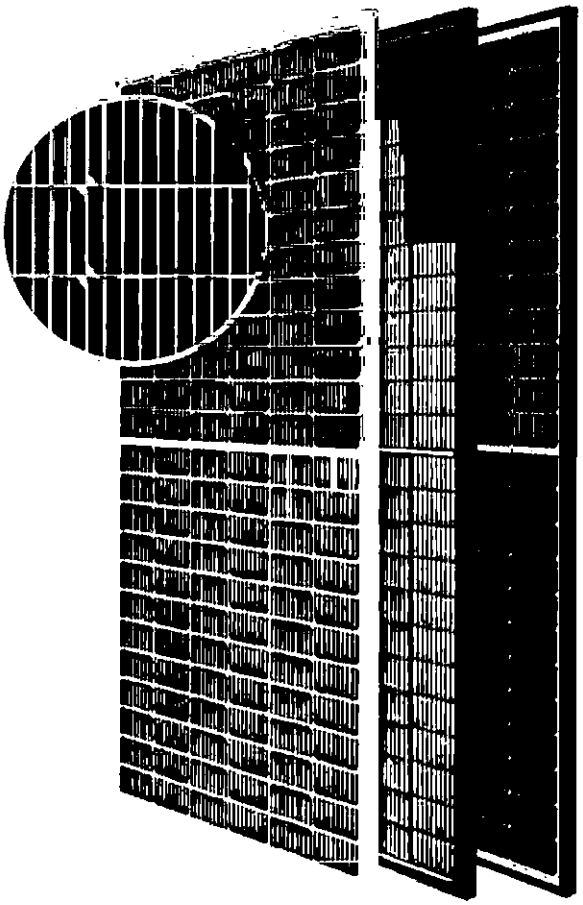

Kvalita

/ [illegible]
/ [illegible]
/ [illegible]
/ [illegible]
/ [illegible]
/ [illegible]

Certifikaty

/ [illegible]
/ [illegible]
/ [illegible]
/ [illegible]
/ [illegible]
/ [illegible]
/ [illegible]
/ [illegible]
/ [illegible]
/ [illegible]
/ [illegible]
/ [illegible]
/ [illegible]

25 LET MECHANICKÁ ZÁRUKA

25 LET ZÁRUKA NA VÝKON

Laboratoř PHOTON hovoří o našich modulech

[illegible]

MEPV HALF-CUT 144

Standard - Black - Zebra / 400 / 410 / 415 / 420 W

EUROPEAN QUALITY

eurener energia solar

Technické vlastnosti

Rám

Černý / stříbrný eloxovaný hliník 0.015 mm

Robustní a odolný proti korozi

Integrovaná zástrčka

Připojovací skřínka

Utěsněná, robustní a široké pro odvod tepla

IP67/IP68 podle IEC 60529

Integrované obtokové diody (3/6) pro ochranu částečného zastínění

Konektor MC4 nebo kompatibilní

Kabely o délce 900/900mm (50 cm) a 4mm² sekce

Schválení požární třídy (UNI 9177)

Čelní

3.2 mm ARC tvrzené sklo

Texturovaný, extra čirý s nízkým obsahem železa

Solární články

144 (2X(12X6)) buněk monokrystalický křemík

Hmotnost, rozměry a standardní balení

23 Kg | 2024 x 1004 x 35(40mm+/-1%)
Balení: 594/638 ks v kontejneru

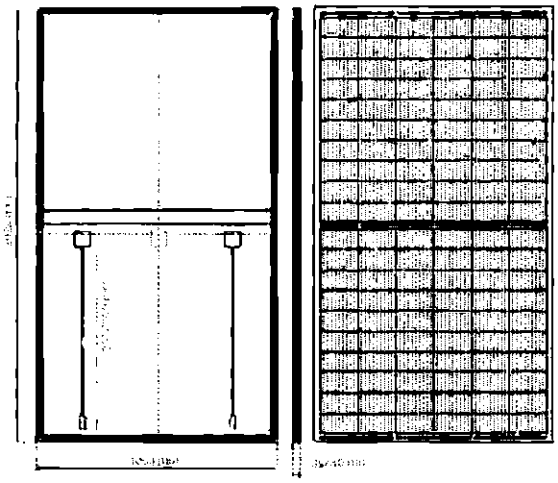

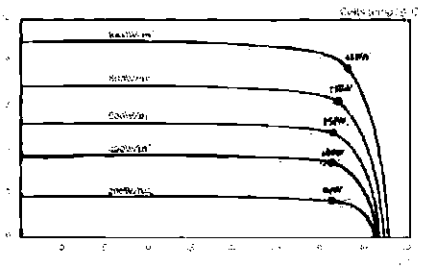

Elektrické údaje

Standard - Black - Zebra	MEPV 400 - HC	MEPV 410 - HC	MEPV 415 - HC	MEPV 420 - HC
Nominal power, Pmpp	400 W	410 W	415 W	420 W
Tolerance Pmpp	0 / +5W	0 / +5W	0 / +5W	±1W
Area of the module		2.03		
Module efficiency	19.69 %	20.18 %	20.42 %	20.67 %
Isc	10.32 A	10.49 A	10.44 A	10.49 A
Voc	49.0 V	49.4 V	49.6 V	49.7 V
Impp	9.81 A	9.91 A	9.96 A	10.01 A
Vmpp	40.8 V	41.4 V	41.7 V	42.0 V
Maximum voltage		1000 - 1500 V		
α Isc		0.06% / °C		
β Voc		-0.29% / °C		
γ Pmax		-0.37% / °C		
Temperature range		-40°C to +85°C		
NOCT (Nominal Operating Cell Temperature		42°C ± 2°C		

[illegible]

Evropské ústředí:
Calle Colon 1 - 23
46004 Valencia (Spain)

Tel. +34 96 004 55 16
contact@eurenergroup.com

eurener 20 ANOS YEARS ANNI

Výkonový optimizér

P370 / P401 / P404 / P405 / P485 / P500 / P505

VÝKONOVÝ OPTIMIZÉR

25 LET ZÁRUKA

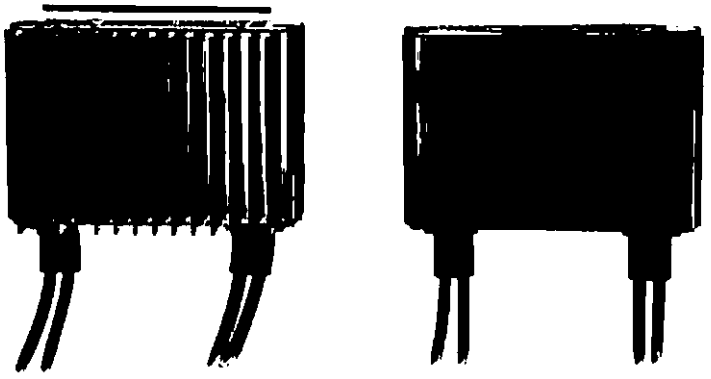

Optimalizace FV výkonu na úrovni panelů

- Navržen speciálně pro měniče SolarEdge
- Až o 25 % více energie
- Údržba nové generace díky monitorování na úrovni panelů
- Zmírňuje všechny typy ztrát způsobené nesouladem panelů, od výrobní tolerance až po částečné zastínění
- Vynikající účinnost (99,5 %)
- Flexibilní návrh systému pro maximální využití místa
- Vypnutí napětí na úrovni panelů pro bezpečnou práci instalátorů a hasičů
- Rychlá montáž pomocí jednoho šroubu

/ Výkonový optimizér

P370 / P401 / P404 / P405 / P485 / P500 / P505

MODEL OPTIMIZÉRU (obvyklá kompatibilita s panelem)	P370 (60/72-článkové panely)	P401 (pro vysokovýkonové 60/72-článkové panely)	P404 (pro krátké 60/72-článkové panely)	P405 (pro vysokonapěťové panely)	P485 (pro vysokonapěťové panely)	P500 (pro 96-článkové panely)	P505 (pro panely s vyšším proudem)	JEDNOTKA
VSTUP								
Jmenovitý vstupní DC výkon (1)	370	400	405	405	485	500	505	W
Absolutní maximální vstupní napětí (Voc při nejnižší teplotě)	60		80	125		80	83	Vdc
Provozní rozsah MPPT	8–60		12,5–80	12,5–105		8–80	12,5–83	Vdc
Maximální zkratový proud (Isc)	11	11,75	11			10,1	14	Adc
Maximální účinnost	99,5							%
Vážená účinnost	98,8							%
Kategorie přepětí	II							
VÝSTUP BĚHEM PROVOZU (VÝKONOVÝ OPTIMIZÉR JE PŘIPOJENÝ K ZAPNUTÉMU MĚNIČI SOLAREDGE)								
Maximální výstupní proud	15							Adc
Maximální výstupní napětí	60		85			60	85	Vdc
VÝSTUP V POHOTOVOSTNÍM REŽIMU (VÝKONOVÝ OPTIMIZÉR JE ODPOJENÝ OD MĚNIČE SOLAREDGE NEBO JE MĚNIČ SOLAREDGE VYPNUTÝ)								
Bezpečné výstupní napětí výkonového optimizéru	1 ± 0,1							Vdc
SHODA S NORMAMI								
EMC	FCC, část 15, třída B, normy IEC61000-6-2, IEC61000-6-3							
Bezpečnost	IEC62109-1 (třída bezpečnosti II), UL1741							
RoHS	Ano							
Požární bezpečnost	VDE-AR-E 2100-712:2013-05							
SPECIFIKACE INSTALACE								
Maximální povolené napětí systému	1 000							Vdc
Rozměry (š × d × v)	129 × 153 × 27,5	129 × 153 × 29,5	129 × 89 × 42,5	129 × 90 × 49,5		129 × 153 × 33,5	129 × 162 × 59	mm
Hmotnost (včetně kabelů)	655		775	845		750	1 064	g
Vstupní konektor	MC4(2)				Samostatný nebo duální MC4(2)(3)	MC4(2)		
Délka vstupního kabelu	0,16							m
Výstupní konektor	MC4							
Délka výstupního kabelu	1,2							m
Rozsah provozní teploty	-40 až +85							°C
Stupeň krytí	IP68							
Relativní vlhkost	0–100							%

(1 Jmenovitý výkon panelu za STC nepřekročí „jmenovitý vstupní DC výkon" výkonového optimizéru. Jsou povoleny panely s tolerancí +5 %.
(2) Ohledně jiných typů konektorů se prosím obraťte na společnost SolarEdge
(3) Pro paralelní připojení dvou panelů použijte duální verzi P485. V případě lichého počtu FV panelů ve stringu je možné k jednomu duálnímu optimizéru P485 připojit jen jeden panel. Pokud takto připojíte pouze jeden panel, je nutné nevyužité vstupní konektory optimizéru zapečetit dodanými krytkami.

NÁVRH FV SYSTÉMU S MĚNIČEM SOLAREDGE(4)(5)		JEDNOFÁZOVÝ HD-WAVE	JEDNOFÁZOVÝ	TŘÍFÁZOVÝ	TŘÍFÁZOVÝ PRO 277/480V SÍŤ	
Minimální délka stringu (výkonové optimizéry)	P370, P401, P500(6)	8		16	18	
	P404, P405, P485, P505	6		14 (13 s SE3K(7))	14	
Maximální délka stringu (výkonové optimizéry)		25		50	50	
Maximální povolený výkon stringu		5 700	5 250	11 250(8)	12 750(9)	W
Paralelní stringy různých délek a orientací		Ano				

(4) V jednom stringu **je zakázáno kombinovat optimizéry P404/P405/P485/P505** s optimizéry **P370/P401/P500/P600/P650/P730/P801/P800p/P850/P950**
(5) Pro SE15k a větší, **minimální DC výkon by měl být větší než 11kW**
(6) Optimizéry P370/P401/P500 nelze používat s třífázovým střídačem SE3K (dostupný v některých zemích; viz datový list k třífázovému střídači SE3K-SE10K).
(7) Přesně 10 při použití SE3K-RW010BNN4
(8) Síť 230/400 V: lze instalovat až 13 500 W na string, pokud maximální rozdíl výkonu jednotlivých stringů činí 2 000 W
(9) Síť 277/480 V: lze instalovat až 15 000 W na string, pokud maximální rozdíl výkonu jednotlivých stringů činí 2 000 W

CE

Výkonový optimizér

P650 / P701 / P730 / P800p / P801 / P850 / P950 / P1100

VÝKONOVÝ OPTIMIZÉR

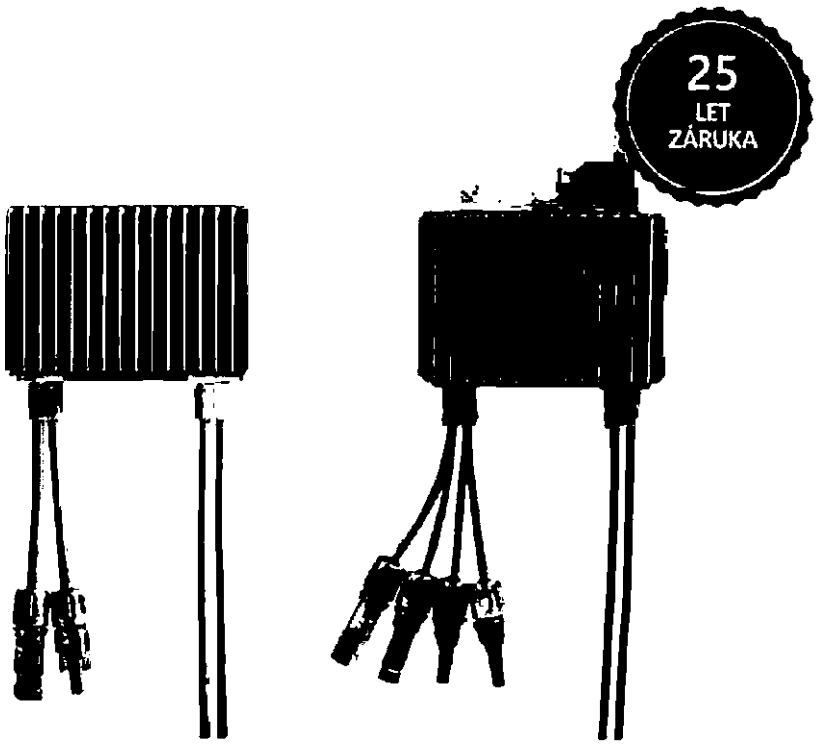

Optimalizace FV výkonu na úrovni panelů

Nákladově nejefektivnější řešení pro komerční instalace a solární parky

- Speciálně navržen pro spolupráci s měniči SolarEdge
- Až o 25 % více energie
- Vynikající účinnost (99,5 %)
- Úspora na BoS komponentech; o 50 % méně kabelů, pojistek a sdružovacích boxů, možnost až dvojnásobné délky stringu
- Rychlá montáž pomocí jednoho šroubu
- Údržba nové generace s monitorováním na úrovni panelů
- Vypnutí napětí na úrovni panelů pro bezpečnou práci instalátorů a hasičů
- Použití s dvěma FV panely zapojenými v sérii nebo paralelně

solaredge

/ Výkonový optimizér

P650 / P701 / P730

Model výkonového optimizéru (obvyklá kompatibilita s panelem)	P650 (pro až dva 60 článkové FV panely)	P701 (pro až dva 60/120 článkové FV panely)	P730 (pro až dva 72 článkové FV panely)	
VSTUP				
Jmenovitý vstupní DC výkon [1]	650	700	730	W
Způsob připojení	Jeden vstup pro sériově zapojené panely			
Absolutní maximální vstupní napětí (Voc při nejnižší teplotě)	96		125	Vdc
Provozní rozsah MPPT	12,5–80		12,5–105	Vdc
Maximální zkratový proud na vstupu (Isc)	11	11,75	11	Adc
Maximální účinnost	99,5			%
Vážená účinnost	98,6			%
Kategorie přepětí	II			
VÝSTUP BĚHEM PROVOZU (VÝKONOVÝ OPTIMIZÉR JE PŘIPOJENÝ K ZAPNUTÉMU MĚNIČI SOLAREDGE)				
Maximální výstupní proud	15			Adc
Maximální výstupní napětí	80			Vdc
VÝSTUP V POHOTOVOSTNÍM REŽIMU (VÝKONOVÝ OPTIMIZÉR JE ODPOJENÝ OD MĚNIČE SOLAREDGE NEBO JE MĚNIČ SOLAREDGE VYPNUTÝ)				
Bezpečné výstupní napětí výkonového optimizéru	1 ± 0,1			Vdc
SHODA S NORMAMI				
EMC	FCC, část 15, třída B, normy IEC61000-6-2, IEC61000-6-3			
Bezpečnost	IEC62109-1 (třída bezpečnosti II)			
RoHS	Ano			
Požární bezpečnost	VDE-AR-E 2100-712:2013-05			
SPECIFIKACE INSTALACE				
Kompatibilní měniče SolarEdge	Třífázové měniče SE16K a větší[2]			
Maximální povolené napětí systému	1 000			Vdc
Rozměry (š × d × v)	129 × 153 × 42,5		129 × 153 × 49,5	mm
Hmotnost	834		933	g
Vstupní konektor	MC4[3]			
Délka vstupního kabelu	0,16		0,16; 0,9 [4]	m
Výstupní konektor	MC4			
Délka výstupního kabelu	Orientace portrét: 1,2	-		m
	Orientace krajina 1,8		Orientace krajina: 2,2	
Rozsah provozní teploty[5]	-40 až +85			°C
Stupeň krytí	IP68 / NEMA6P			
Relativní vlhkost	0–100			%

* Pro optimizér P701 s datem výroby po šestém pracovním týdnu roku 2020 platí jmenovitý vstupní výkon 730W

** Pro optimizér P730 s datem výroby po šestém pracovním týdnu roku 2020 platí jmenovitý vstupní výkon 760W a maximální zkratový vstupní proud (Isc) je 11,75A.
Výrobní kód je uveden v sériovém čísle optimizéru: Příklad: S/N SJ0620A-xxxxxxxx (pracovní týden 06 roku 2020)

(1) Jmenovitý výkon panelu za STC nepřekročí hodnotu „Jmenovitý vstupní DC výkon" výkonového optimizéru. Jsou povoleny panely s výkonovou tolerancí do +5%.

(2) Pro soulad s normou EN 55011 třída A (je-li požadována) musí být instalace provedena s měničem 20 kVA nebo větším a musí splňovat požadavky v části EMC instalačního manuálu

(3) Ohledně jiných typů konektorů se obraťte na společnost SolarEdge.

(4) Pro panely s rozděleným připojovacím boxem (split junction box) jsou k dispozici delší vstupní kabely (Délku 0,9 m objednávejte pod kódem P730-xxxLxxx).

(5) Při okolní teplotě vyšší než +70°C dochází ke snížení výkonu (de-rating). Podrobnosti viz Technické poznámky ke snižování výkonu výkonových optimizérů kvůli teplotě.

/ Výkonový optimizér

P800p / P801 / P850 / P950 / P1100

Model výkonového optimizéru (obvyklá kompatibilita s panelem)	P800p (až pro dva 96 - článkové 5" FV panely)	P801 (až pro dva 72/144 článkové FV panely)	P850 (až pro 2 vysokovýkonové nebo bifaciální panely)	P950 (až pro 2 vysokovýkonové nebo bifaciální panely)	P1100 (až pro 2 vysokovýkonové nebo bifaciální panely)	
VSTUP						
Jmenovitý vstupní DC výkon[1]	800	800	850	950	1100	W
Způsob připojení	Duální vstup pro samostatné zapojení[7]	Jeden vstup pro sériově zapojené panely				
Absolutní hodnota maximálního vstupního napětí (Voc při nejnižší teplotě)	83	125				Vdc
Provozní rozsah MPPT	12,5–83	12,5–105				Vdc
Maximální zkratový proud na vstupu (Isc)	7	11,75	12,5		14	Adc
Maximální účinnost	99,5					%
Vážená účinnost	98,6					%
Kategorie přepětí	II					
VÝSTUP BĚHEM PROVOZU (VÝKONOVÝ OPTIMIZÉR JE PŘIPOJENÝ K ZAPNUTÉMU MĚNIČI SOLAREDGE)						
Maximální výstupní proud	18	15	18			Adc
Maximální výstupní napětí	80					Vdc
VÝSTUP V POHOTOVOSTNÍM REŽIMU (VÝKONOVÝ OPTIMIZÉR JE ODPOJENÝ OD MĚNIČE SOLAREDGE NEBO JE MĚNIČ SOLAREDGE VYPNUTÝ)						
Bezpečné výstupní napětí výkonového optimizéru	1 ± 0,1					Vdc
SHODA S NORMAMI						
EMC	FCC část 15, IEC 61000-6-2 a IEC 61000-6-3 - třída B, EN 55011 - třída A					
Bezpečnost	IEC62109-1 (třída bezpečnosti II)					
RoHS	Ano					
Požární bezpečnost	VDE-AR-E 2100-712:2013-05					
SPECIFIKACE INSTALACE						
Kompatibilní měniče SolarEdge	Třífázové měniče SE16K a větší[2]				Třífázové měniče SE25K a větší	
Maximální povolené napětí systému	1 000					Vdc
Rozměry (š × d × v)	129 × 168 × 59 5,1 × 6,61 × 2,32	129 × 153 × 49,5	129 × 162 × 59			mm
Hmotnost	1 064	933	1 064			g
Vstupní konektor	MC4[3]					
Délka vstupního kabelu	0,16	0,16 ; 0,9	0,16 ; 0,9 , 1,3 ; 1,6[4]	0,16 , 1,3 , 1,6[4]	0,16 , 0,9 , 1,3 ; 1,6[4]	m
Výstupní konektor	MC4					
Délka výstupního kabelu	Orientace portrét: 1,2				2,4	m
	Orientace krajina: 1,8	Orientace krajina: 2,2				
Rozsah provozní teploty[5]	-40 až +85					°C
Stupeň krytí	IP68 / NEMA6P					
Relativní vlhkost	0–100					%

(1) Jmenovitý výkon panelu za STC nepřekročí hodnotu „Jmenovitý vstupní DC výkon" výkonového optimizéru. Jsou povoleny panely s výkonovou tolerancí do +5%.
(2) Pro soulad s normou EN 55011 třída A (je-li požadována) musí být instalace provedena s měničem 20 kVA nebo větším a musí splňovat požadavky v části EMC instalačního manuálu
(3) Ohledně jiných typů konektorů se obraťte na společnost SolarEdge.
(4) Pro panely s rozděleným připojovacím boxem (split junction box) jsou k dispozici delší vstupní kabely. (Délku 0,9 m objednávejte pod kódem P801/ P850/P1100-xxxLxxx). Délku 1,3 m objednávejte pod kódem P850/P950/P1100 -xxxXxxx. Délku 1,6 m objednávejte pod kódem P850/P950/P1100-xxxYxxx).
(5) Při okolní teplotě vyšší než +70°C dochází ke snížení výkonu (de-rating). Podrobnosti viz Technické poznámky ke snižování výkonu výkonových optimizérů kvůli teplotě.

Návrh FV systému s měničem SolarEdge[8] [9]		230/400V síť SE25k a větší							277/480V síť SE33.3K a větší							
Kompatibilní výkonové optimizéry		P650	P701	P730	P801	P800p / P850	P950	P1100	P650	P701	P730	P801	P800p / P850	P950	P1100	
Minimální délka stringu	Výkonové optimizéry	14														
	FV panely	27 27														
Maximální délka stringu	Výkonové optimizéry	30														
	FV panely	60														
Maximální jmenovitý výkon stringu		11 250[10]				13 500[10]			12 750[11]				15 300[11]			W
Paralelní stringy různých délek a orientací		Ano														

(6) Optimizéry P650/P701/P730/P801 lze kombinovat do jednoho stringu, stejně jako optimizéry P850/P800p/P950/P1100. V jednom stringu je zakázáno kombinovat optimizéry P650/P701/P730/P801 s P850/P800p/P950/P1100, případně optimizéry P650–P1100 s P370–P505
(7) Pokud je počet FV panelů v jednom stringu lichý, je možné k jednomu optimizéru P650/P701/P730/P850/P800p/P801/P950/P1100 připojit jen jeden FV panel. V případě, že k optimizéru P800p připojujete jen jeden panel, je nutné zapečetit nevyužité vstupní konektory dodanými krytkami.
(8) Výkonové optimizéry určené k použití se dvěma FV panely (zapojení 2:1) lze použít i v kombinaci s jedním FV panelem (zapojení 1:1). Podmínkou je, aby se v celém stringu používalo pouze zapojení 1:1
(9) Pro měnič SE25k (a vyšší) by měl být minimální DC výkon 11kW
(10) Síť 230/400 V: Optimizéry P650/P701/P730/P801 lze instalovat až do 13 500 W na string, optimizéry P850/P800p až do 15 750 W a optimizéry P950/P1100 až do 18 500 W na string, pokud maximální rozdíl výkonu mezi jednotlivými stringy nepřesáhne 2 000 W. Optimizéry P950/P1100 vyžadují u měničů SE25K-SE27 6K alespoň dva stringy a u měničů SE30K a vyšších alespoň tři stringy
(11) Síť 277/480 V: Optimizéry P650/P701/P730/P801 lze instalovat až do 15 000 W na string, optimizéry P850/P800p až do 17 550 W a optimizéry P950/P1100 až do 20 300 W na string, pokud maximální rozdíl výkonu mezi jednotlivými stringy nepřesáhne 2 000 W. Optimizéry P950/P1100 vyžadují u střídačů SE33.3K a SE40K alespoň tři stringy

SolarEdge je světový lídr v oboru chytrých energetických technologií.

Využitím špičkových technických znalostí světové úrovně a neustálým soustředěním se na inovace vytváří SolarEdge chytré energetické produkty a řešení, které pohánějí naše životy a řídí budoucí vývoj.

Inteligentní měnič vyvinutý společností SolarEdge změnil způsob získávání a řízení energie ve fotovoltaických (FV) systémech. DC optimalizovaný měnič SolarEdge maximalizuje množství vyrobené energie a zároveň snižuje náklady na její výrobu ve FVS.

SolarEdge dál rozvíjí chytrá energetická řešení a reaguje na potřeby širokého spektra segmentů trhu v oblasti fotovoltaiky, uchovávání energie, nabíjení elektrických vozidel, UPS a síťových řešení.

SolarEdge
@SolarEdgePV
@SolarEdgePV
SolarEdgePV
SolarEdge
info@solaredge.com

solaredge.com

Upozornění ohledně tržních dat a odvětvových prognóz: Tento leták může obsahovat tržní data a prognózy vývoje odvětví pocházející od určitých třetích stran. Tyto informace jsou založené na průzkumech konkrétních odvětví a odborných znalostech a zkušenostech zpracovatele v příslušné oblasti. Nelze zaručit, že jakákoli taková data z trhu jsou přesná nebo že budou dosaženy jakékoli takové průmyslové prognózy. Ačkoli přesnost takových tržních dat a odvětvových prognóz neověřujeme, jsme přesvědčeni o jejich spolehlivosti a přiměřenosti.

CE

solaredge

Příloha č. 7

ČESTNÉ PROHLÁŠENÍ O NEEXISTENCI STŘETU ZÁJMU A ZÁPISU ÚDAJŮ O SKUTEČNÉM MAJITELI

pro veřejnou zakázku „Pořízení fotovoltaického systému pro společnost ČEPRO, a.s. - Smyslov"

Obchodní firma/Název/Jméno a příjmení:	**Solární servis s.r.o.**
IČO:	**272 82 074**
DIČ:	**CZ27282074**
Sídlo/Bydliště:	**U Plynárny 1388/18, Michle, 140 00 Praha 4**
Zápis v OR:	**C327649 veden u Městského soudu v Praze**
Zastoupen:	**Mgr.Daniel Mašek, jednatel**

(dále jen „Dodavatel")

Pro účely uzavření smlouvy ve výběrovém řízení na veřejnou zakázku s názvem „Pořízení fotovoltaického systému pro společnost ČEPRO, a.s. - Smyslov", vyhlášené zadavatelem ČEPRO, a.s., IČO: 60193531, se sídlem Dělnická 213/12, Holešovice, 170 00 Praha 7 (dále jen „Zadavatel"),

dodavatel čestně prohlašuje, že

není obchodní společností, ve které veřejný funkcionář uvedený v ust. § 2 odst. 1 písm. c) zákona č. 159/2006 Sb., o střetu zájmů, ve znění účinném ke dni podání nabídky 24.6.2021 (dále jen „ZSZ"), nebo jím ovládaná osoba vlastní podíl představující alespoň 25 % účasti společníka v obchodní společnosti.

v případě, že je českou právnickou osobou, **má zapsány** údaje o svém skutečném majiteli podle zákona č. 37/2021 Sb., o evidenci skutečných majitelů, ve znění účinném ke dni podání nabídky 24.6.2021 (dále jen „zákon o evidenci skutečných majitelů") v evidenci skutečných majitelů podle téhož zákona (dále jen „evidence skutečných majitelů") a tyto údaje jsou úplné, přesné, aktuální a odpovídající skutečnému stavu, nebo podle zákona o evidenci skutečných majitelů u něj platí, že skutečného majitele nemá; nebo

v případě, že je zahraniční právnickou osobou, **má zapsány** údaje o svém skutečném majiteli v zahraniční evidence obdobné evidenci skutečných majitelů a tyto údaje jsou úplné, přesné, aktuální a odpovídající skutečnému stavu nebo taková zahraniční evidence není vedena, případně na Dodavatele nedopadá povinnost být v takové zahraniční evidenci zapsán podle příslušného právního řádu]

V Praze dne 16.7.2021

[redacted]

s, s.r.o.
388/18
- Michle
074

ČEZ ESCO

Chytrá budoucnost

Zadavatel: **ČEPRO, a.s.**
se sídlem Dělnická 213/12, Holešovice, 170 00 Praha 7
IČ: 601 93 531
Kontaktní osoba zadavatele: [redacted]

Zájemce: **ČEZ ESCO, a.s.**
se sídlem Duhová 1444/2, Michle, 140 00 Praha 4
IČ: 035 92 880

Název veřejné zakázky:

„Pořízení fotovoltaického systému pro společnost ČEPRO, a.s. – Smyslov"

Vážení,
na základě doručené výzvy ze dne 14.7.2021 Vám zasíláme doplnění/objasnění nabídky.

1. *Zadavatel žádá o překlad všech dokumentů, které byly v nabídce předloženy jinak, než v českém či slovenském jazyce.*

   Odpověď: V příloze jsou k dispozici české datalisty (01a.pdf, 01b.pdf, 01c.pdf)

2. *Zadavatel tímto žádá účastníka o doložení těchto čestných prohlášení za poddodavatele, kteří budou součinní při plnění veřejné zakázky.*

   Požadované čestné prohlášení přikládáme v příloze (02.pdf).

3. *Zadavatel požaduje potvrzení, že všechna předložené referenční zakázky splňují celý popis a že byly instalovány na střechách nemovitostí, tak jak bylo uvedeno v podmínkách zadávací dokumentace.*

   Veškeré předložené referenční zakázky splňují celý popis a byly nainstalovány na střechách nemovitostí dle požadavků v zadávací dokumentaci.

4. *Zadavatel požaduje doplnění seznamů referenčních zakázek za každého člena realizačního týmu, tak jak bylo požadováno v zadávací dokumentaci.*

   Požadované CV s doplněným seznamem referenčních zakázek za každého člena realizačního týmu přikládáme v příloze (04a.pdf, 04b.pdf, 04c.pdf)

5. *Žádáme Vás o vysvětlení a specifikaci nabízeného řešení a stanovení nabízené ceny.*

   Nabízená cena 111,10Kč za montáž 1 ks panelu je odpovídající a potvrzujeme ji.
   Sestává se z:
   - donos panelu z kraje střechy
   - volné umístění na podkonstrukci
   - fixace pomocí 4 úchytek na konstrukci
   - propojení konektorů na panelu

   Materiál tato položka neobsahuje, jedná se jen o základní položení panelu a fixace. Vše ostatní je v jiných položkách (montáž a dodávka podkonstrukce, montáž ochranného pospojení, montáž kabelů DC, kabelové trasy a chráničky,..)

6. *Žádáme Vás o potvrzení, že Vámi předložené nabízené technické řešení je technicky proveditelné a potvrzení funkčnosti zapojení FVE.*

   Ano, potvrzujeme, že předložené nabízené technické řešení je technicky proveditelné a funkční.

[redacted]

ČEZ ESCO, a.s.
[illegible] 1444/2
[illegible] Praha 4
[illegible]

Příloha č. 3: Kopie pojistné smlouvy

COLONNADE

CERTIFIKÁT O POJISTNÉM KRYTÍ K POJISTNÉ SMLOUVĚ

č. 200 11327 14

(interní č. 3301 0142 17)

Pojistitel: **Colonnade Insurance S.A.**, se sídlem L-2350 Lucemburk, rue Jean Piret 1, Lucemburské velkovévodství, zapsaná v lucemburském Registre de Commerce et des Sociétés, registrační číslo B61605, jednající prostřednictvím

Colonnade Insurance S.A., organizační složka, se sídlem Na Pankráci 1683/127, 140 00 Praha 4, Česká republika, identifikační číslo 044 85 297, zapsaná v obchodním rejstříku vedeném Městským soudem v Praze, oddíl A, vložka 77229.

se sídlem: Na Pankráci 1683/127, 140 00 Praha 4, Česká republika.

POTVRZUJE, že

Pojištěný: **ČEZ ESCO, a.s.**, zapsaný v obchodním rejstříku vedeném Městským soudem v Praze, oddíl B, vložka 20240, IČ 035 92 880

se sídlem: Duhová 1444/2, Michle, 140 00 Praha 4, Česká republika.

má sjednáno pojištění odpovědnosti v následujícím rozsahu

1. Pojistné období

Pojištění vzniká dnem	**01/ 09/ 2020**	a je sjednáno na pojistné období, které skončí dnem	**31/ 08/ 2021**

2. Rozsah a limity pojistného plnění

Celkový limit pojistného plnění pro pojištění ODPOVĚDNOSTI ZA ÚJMU Z PROVOZNÍ ČINNOSTI A ODPOVĚDNOSTI ZA ÚJMU ZPŮSOBENOU VÝROBKEM VČETNĚ NÁSLEDNÝCH FINANČNÍCH ŠKOD A ENVIRONMENTÁLNÍ ÚJMY	
1 500 000 000 Kč	pro jednu pojistnou událost a za všechny pojistné události v průběhu pojistné doby

Sublimity	
1 500 000 000 Kč	OBECNÁ POVINNOST K NÁHRADĚ věcné škody a újmy na zdraví vůči třetí osobě
1 500 000 000 Kč	POVINNOST K NÁHRADĚ újmy vůči třetí osobě způsobenou VÝROBKEM
300 000 000 Kč	POVINNOST K NÁHRADĚ ČISTÉ FINANČNÍ ŠKODY
150 000 000 Kč	Regresy zdravotních pojišťoven a sociálního pojištění
250 000 000 Kč	POVINNOST K NÁHRADĚ škody na movitých věcech převzatých a užívaných

Základní spoluúčast pro pojištění ODPOVĚDNOSTI ZA ÚJMU A ODPOVĚDNOSTI ZA ÚJMU ZPŮSOBENOU VÝROBKEM	
50 000 Kč	základní spoluúčast z každé pojistné události

3. Územní rozsah pojištění

Svět / ROW s výjimkou USA / Kanada

Další podmínky pojištění, sublimity pojistného plnění a spoluúčasti jsou uvedeny v pojistné smlouvě.

V Praze dne 7.8.2020

Podpis: [redacted]

Jméno:
Funkce:

COLONNADE

Colonnade Insurance S.A., organizační složka
Na Pankráci 1683/127, 140 00 Praha 4
IČ 044 85 297

Pojistná smlouva

COLONNADE

CERTIFIKÁT O POJISTNÉM KRYTÍ K POJISTNÉ SMLOUVĚ

č. 200 11327 14

(interní č. 3301 0142 17)

Pojistitel: **Colonnade Insurance S.A.**, se sídlem L-2350 Lucemburk, rue Jean Piret 1, Lucemburské velkovévodství, zapsaná v lucemburském Registre de Commerce et des Sociétés, registrační číslo B61605, jednající prostřednictvím

Colonnade Insurance S.A., organizační složka, se sídlem Na Pankráci 1683/127, 140 00 Praha 4, Česká republika, identifikační číslo 044 85 297, zapsaná v obchodním rejstříku vedeném Městským soudem v Praze, oddíl A, vložka 77229.

se sídlem: Na Pankráci 1683/127, 140 00 Praha 4, Česká republika.

POTVRZUJE, že

Pojištěný: **ČEZ ESCO, a.s.**, zapsaný v obchodním rejstříku vedeném Městským soudem v Praze, oddíl B, vložka 20240, IČ 035 92 880

se sídlem: Duhová 1444/2, Michle, 140 00 Praha 4, Česká republika.

má sjednáno pojištění odpovědnosti v následujícím rozsahu

1. Pojistné období

Pojištění vzniká dnem	**01/ 09/ 2021**	a je sjednáno na pojistné období, které skončí dnem	**31/ 08/ 2022**

2. Rozsah a limity pojistného plnění

Celkový limit pojistného plnění pro pojištění ODPOVĚDNOSTI ZA ÚJMU Z PROVOZNÍ ČINNOSTI A ODPOVĚDNOSTI ZA ÚJMU ZPŮSOBENOU VÝROBKEM VČETNĚ NÁSLEDNÝCH FINANČNÍCH ŠKOD A ENVIRONMENTÁLNÍ ÚJMY	
1 500 000 000 Kč	pro jednu pojistnou událost a za všechny pojistné události v průběhu pojistné doby

Sublimity	
1 500 000 000 Kč	OBECNÁ POVINNOST K NÁHRADĚ věcné škody a újmy na zdraví vůči třetí osobě
1 500 000 000 Kč	POVINNOST K NÁHRADĚ újmy vůči třetí osobě způsobenou VÝROBKEM
300 000 000 Kč	POVINNOST K NÁHRADĚ ČISTÉ FINANČNÍ ŠKODY
150 000 000 Kč	Regresy zdravotních pojišťoven a sociálního pojištění
250 000 000 Kč	POVINNOST K NÁHRADĚ škody na movitých věcech převzatých a užívaných

Základní spoluúčast pro pojištění ODPOVĚDNOSTI ZA ÚJMU A ODPOVĚDNOSTI ZA ÚJMU ZPŮSOBENOU VÝROBKEM	
50 000 Kč	základní spoluúčast z každé pojistné události

3. Územní rozsah pojištění

Svět / ROW s výjimkou USA / Kanada

Další podmínky pojištění, sublimity pojistného plnění a spoluúčasti jsou uvedeny v pojistné smlouvě.

V Praze dne 6.8.2021

Podpis: [redacted]

Jméno:
Funkce:

COLONNADE
A FAIRFAX COMPANY
Colonnade Insurance S.A., organizační složka
Na Pankráci 1683/127, 140 00 Praha 4
IČ 044 85 297, DIČ CZ7583252144 (033)

Pojistná smlouva