SMLOUVA O TVORBĚ A PROVOZU WEBOVÉ PLATFORMY MĚSTA BRNA Č. 5321172158

Níže uvedeného dne, měsíce a roku uzavřely smluvní strany

Název:	**Statutární město Brno**
Sídlo:	Dominikánské náměstí 196/1, 602 00 Brno
IČ:	44992785
DIČ:	CZ44992785
Bankovní spojení:	[redacted]
Číslo účtu:	
Telefon:	542173339
Zastoupena:	JUDr. Markétou Vaňkovou, primátorkou statutárního města Brna

Ve věcech smluvních je oprávněn jednat: Ing. David Menšík, vedoucí OMI MMB

Ve věcech technických je oprávněn jednat: Ing. Jan Kotas, manažer projektu AISMB

jako objednatel na straně jedné (dále jen „**Objednatel**")

a

Název:	**Asseco Central Europe, a.s.**
Sídlo:	Budějovická 778/3a, Michle, 140 00 Praha 4
IČ:	27074358
DIČ:	CZ27074358
Bankovní spojení:	[redacted]
Číslo účtu:	
Telefon:	
Zastoupena:	

Zapsaná v Obchodním rejstříku u Městského soudu v Praze, spisová značka B 8525

Společnost Asseco Central Europe, a.s. vystupuje jako vedoucí účastník KONSORCIA ASSECO; 2. účastníkem je Asseco Central Europe, a.s., sídlem, Trenčianska 56/A, 82109 Bratislava, IČ: 35760419.

jako zhotovitel na straně druhé (dále jen „**Zhotovitel**")

(Objednatel a Zhotovitel též společně jako „**Strany**" nebo jednotlivě jako „**Strana**")

tuto smlouvu o tvorbě a provozu webové platformy města Brna (dále jen „**Smlouva**"):

1. VÝKLAD POJMŮ

1.1. Pojmy uvedené ve Smlouvě s velkým počátečním písmenem odpovídají pojmům definovaným v **Příloze č. 1** Smlouvy.

2. PŘEDMĚT A ÚČEL SMLOUVY

2.1. Zhotovitel se Smlouvou zavazuje pro Objednatele vytvořit Platformu, v rámci Platformy naprogramovat Website, Provozovat Dílo, poskytovat Podporu a Údržbu a provádět Rozvoj, to vše v souladu se Smlouvou, Zadáním a Nabídkou. Zhotovitel se rovněž zavazuje postupovat při plnění závazků ze Smlouvy v souladu s dokumenty, které jím byly vytvořeny v průběhu ověřovací fáze ve smyslu ust. 10 zadávací dokumentace k Zadávacímu řízení; neodpovídá-li obsah těchto dokumentů skutečnému stavu či postupu plnění závazku ze Smlouvy, je Zhotovitel povinen je neprodleně aktualizovat.

2.2. V případě nejasnosti či rozporu jakýchkoliv ujednání Smlouvy bude Smlouva interpretována tak, aby výsledný výklad co nejvíce napomohl k realizaci účelu Smlouvy.

3. PROJEKTOVÝ TÝM A PROJEKTOVÝ MANAŽER

3.1. Za účelem řízení Smlouvy sestaví Strany Projektový tým, složený ze zástupců Stran. Projektový tým zejména:

a) projednává dodržování Smlouvy, kvalitu a průběh realizace Díla;

b) informuje Strany o stavu realizace Díla a

c) dává Stranám doporučení pro zvýšení kvality a zefektivnění Díla.

3.2. Za Stranu Objednatele budou součástí Projektového týmu pracovníci určení osobou oprávněnou jednat ve věcech smluvních za Objednatele, kteří budou kompetentní k vykonávání dohledu nad průběhem realizace Díla a budou schopni hodnotit kvalitu realizace Díla a dodržování podmínek Smlouvy.

3.3. Za Stranu Zhotovitele bude součástí Projektového týmu Projektový manažer, který je identifikován v Nabídce, a nejméně 1 (jeden), maximálně 2 (dva) další Zhotovitelem určení pracovníci, kteří budou mít dostatečný přehled o stavu, kvalitě a průběhu realizace Díla, a budou mít odborné znalosti v oblastech projektového řízení, vývoje webových aplikací včetně jejich provozu a kybernetické bezpečnosti. Projektový manažer vede Projektový tým.

3.4. Projektový tým se sejde nejméně 1 (jednou) za 3 (tři) po sobě jdoucí týdny v budově Magistrátu města Brna, Malinovského náměstí 3, nebo po dohodě Projektového týmu v jiném místě či prostřednictvím videokonference (například Lync, GoToMeeting, Google Hangouts apod.).

3.5. Členové Projektového týmu se prostřednictvím e-mailové komunikace nebo na jednání Projektového týmu dohodnou na termínu jednání Projektového týmu. Nedohodnou-li se členové Projektového týmu souhlasně na jiném termínu, sejde se Projektový tým 21. (dvacátý první) den po účinnosti Smlouvy a následně vždy 21. (dvacátý první) den ode dne posledního vzájemného jednání

3.6. Bude-li mít Objednatel podezření, že některý ze zástupců Zhotovitele v Projektovém týmu nevykonává řádně své povinnosti stanovené v tomto článku, může prostřednictvím osoby oprávněné jednat ve věcech smluvních zažádat Zhotovitele o výměnu tohoto zástupce. Zhotovitel je povinen takového zástupce nahradit jinou osobou, která je způsobilá nastoupit na místo původního zástupce a plnit veškeré povinnosti s tím související, a to do 3 (tří) Pracovních dnů od obdržení žádosti o výměnu člena Projektového týmu. Ustanovení článků 3.11. Smlouvy tím nejsou dotčena.

3.7. Zástupce Zhotovitele v Projektovém týmu pořizuje zápis z každého jednání Projektového týmu. Nedostaví-li se na jednání Projektového týmu žádný zástupce Zhotovitele, může pořídit zápis kterýkoliv zástupce Objednatele. Zápis z jednání Projektového týmu vždy obsahuje nejméně:

a) datum jednání Projektového týmu a datum pořízení zápisu z jednání;

b) seznam osob, které se zúčastnily jednání Projektového týmu;

c) popis stavu dokončenosti Díla od posledního jednání Projektového týmu;

d) zhodnocení dodržování podmínek Smlouvy, kvality a průběhu realizace Díla a klíčových bodů pro další postup;

e) v případě nalezení problémů v rámci realizace Díla způsob, jak se budou řešit, případně kdo a kdy řešení určí;

f) seznam úkolů pro jednotlivé členy Projektového týmu do příštího jednání Projektového týmu (pokud nějaké úkoly vzniknou);

g) plánované datum dalšího jednání Projektového týmu.

Průběh provádění Díla Strany sledují v souladu s dokumenty (příp. na jejich základě), které jsou součástí Nabídky, jakož i v souladu s dokumenty, které byly Zhotovitelem vytvořeny v průběhu ověřovací fáze ve smyslu ust. 10 zadávací dokumentace k Zadávacímu řízení.

3.8. Zápisy z jednání Projektového týmu, včetně pracovních verzí členové Projektového týmu vhodně sdílejí; sdílení zajistí Zhotovitel.

3.9. Zhotovitel nasdílí zápis z jednání do 3 (tří) Pracovních dnů po skončení jednání Projektového týmu.

3.10. Po provedení Díla se Projektový tým rozpouští. V případě, že se Strany dohodnou na Rozvoji, se po dobu realizace Rozvoje použijí ujednání o Projektovém týmu přiměřeně až do dokončení předmětného Rozvoje.

3.11. Z důvodů hodných zvláštního zřetele ležících mimo vůli Zhotovitele (např. z důvodu změny zaměstnavatele, dlouhodobé pracovní neschopnosti, úmrtí či jiných objektivních příčin, pro které není Zhotovitel schopen zajistit účast Projektového manažera v Projektovém týmu, je Zhotovitel oprávněn navrhnout na tuto pozici jinou osobu. Nedosahuje-li nová osoba kvalit původní, je změna možná jen s odpovídající finanční kompenzací dle čl. 4 Smlouvy.

4. KOMPENZACE PŘI ZMĚNĚ HODNOCENÉ ČÁSTI NABÍDKY

4.1. Pokud se vada Díla týká toho, co Zhotovitel nabídl v souvislosti s hodnotícími kritérii Odborná úroveň, Rizika, Pokročilé řešení či Vlastnosti a schopnosti Projektového manažera, předloží Zhotovitel Objednateli nově vyplněný dokument Odborné úrovně, Rizik či Pokročilého řešení s uvedením těch hodnot, na které během provádění Díla skutečně dosáhl či dosahuje. V případě změny osoby Projektového manažera Zhotovitel předloží relevantní informace k osobě, která se má stát novým Projektovým manažerem.

4.2. Objednatel pak provede hodnocení prováděného Díla (tj. v případě změny osoby Projektového manažera hodnocení této osoby) v příslušném hodnotícím kritériu dle zadávacích podmínek použitých v Zadávacím řízení přiměřeně tak, jak bylo provedeno hodnocení nabídky v Zadávacím řízení.

4.3. Objednatel přitom přihlédne k tomu,

- jak bylo hodnocení nabídky zdůvodněno v kontrolním listu v příslušném kritériu, příp.
- co bylo k nabízeným hodnotám uvedeno v dokumentech z ověřovací fáze.

4.4. Ohodnotí-li prováděné Dílo nižší bodovou hodnotou než nabídku v Zadávacím řízení, dosadí ji do vzorce:

$$\textbf{počet bodů}_{Dílo} = \frac{\text{hodnota}_{D}}{\text{hodnota}_{win}} \times \text{váha}_{HK}$$

kde:

počet bodů$_{Dílo}$	vážený počet bodů, na který by Zhotovitel v příslušném kritériu dosáhl, pokud by v Zadávacím řízení byly hodnoceny ty hodnoty, kterých Dílo dosáhlo/dosahuje při jeho provádění, namísto hodnot, které uvedl v Nabídce
hodnota$_{D}$	bodová hodnota odpovídající hodnocení prováděného Díla v příslušném kritériu uvedená v kontrolním listu kritéria
hodnota$_{win}$	bodová hodnota odpovídající nabídce s nejvyšším počtem bodů v příslušném kritériu (tj. při původním hodnocení v rámci Zadávacího řízení) uvedená v kontrolním listu kritéria
váha$_{HK}$	váha příslušného hodnotícího kritéria uvedená v zadávací dokumentaci

Rozdíl počtu bod[illegible] **původ**[illegible]íslušném kritériu a hodnocením prováděného Díla **ředst**[illegible]:e, jak to vyplývá z následujícího vzorce:

$$\text{p} = \quad - \quad \text{ilo}$$

kde:

Z$_{Komp}$	základ pro stanovení výše kompenzace
počet bodů$_{HK}$	vážený počet bodů při hodnocením Nabídky Zhotovitele v příslušném kritériu v rámci Zadávacího řízení
počet bodů$_{Dílo}$	definice výše

V jednotlivých kritériích odpovídá výše kompenzace následujícímu vzorci:

$$\textbf{kompenzace} = NC_{Z} - \frac{NC_{min}}{body_{NC} + Z_{komp}} \times \text{váha}_{NC}$$

kde:

kompenzace	hodnota kompenzace rozdílu kvality mezi Nabídkou a skutečným prováděním Díla
NC$_{Z}$	nabídková cena Zhotovitele podaná do Zadávacího řízení
NC$_{min}$	nejnižší nabídková cena podaná (kterýmkoli účastníkem) v Zadávacím řízení
body$_{NC}$	vážený počet bodů, na který Zhotovitel dosáhl v Zadávacím řízení v rámci hodnotícího kritéria Nabídková cena
Z$_{Komp}$	definice výše
váha$_{NC}$	váha hodnotícího kritéria Nabídková cena uvedená v zadávací dokumentaci

Pokud se Zhotovitel Nabídkou zavázal k poskytování plnění o určité kvalitě a toto plnění má být poskytováno a kvalita prokazována průběžně v rámci stanovené lhůty pro splnění, kompenzace se na ni rozpočítá. Ta její část, po kterou bylo Dílo prováděno v souladu s Nabídkou, kompenzována nebude, jak to vyplývá z následujícího vzorce:

$$\mathbf{kompenzace_{Dpd}} = \frac{\text{kompenzace}}{\text{Dpd}} \times \text{Dpd}_{rest}$$

kde:

kompenzace$_{Dpd}$	kompenzace rozpočítaná pouze na tu část stanovené lhůty pro splnění, po kterou byla poskytována nižší kvalita, než jaká byla deklarována v Nabídce
kompenzace	definice výše
Dpd	celková lhůta pro splnění v týdnech
Dpd$_{rest}$	část lhůty pro splnění, po kterou má být kompenzace uplatněna (pouze celé týdny)

5. PRÁVA A POVINNOSTI STRAN

5.1. Zhotovitel smí využít subdodavatele pouze s předchozím souhlasem Objednatele, který jeho jménem uděluje osoba oprávněná jednat ve věcech smluvních, přičemž Objednatel nemůže bez spravedlivého důvodu udělení souhlasu odepřít. Části Díla, které odpovídají článkům 6.1 až 6.4, 7.1 a 8.1 Zadání, a poskytování Podpory a Údržby se Zhotovitel zavazuje plnit výhradně přímo prostřednictvím svých zaměstnanců; účast subdodavatelů Zhotovitele v rozsahu takto vymezených závazků Objednatel vylučuje. Zhotovitel se zavazuje plnit Smlouvu řádně a včas s vynaložením maximální odborné péče.

5.2. Objednatel vykonává technický dozor nad průběhem plnění Smlouvy prostřednictvím osoby oprávněné jednat ve věcech technických nebo prostřednictvím externího subjektu. Pokud Objednatel bude technický dozor vykonávat prostřednictvím externího subjektu, sdělí prostřednictvím osoby oprávněné jednat za Objednatele ve věcech smluvních kontaktní údaje této osoby Zhotoviteli. Zhotovitel je povinen respektovat pokyny technického dozoru a spolupracovat s ním ve všech ohledech nutných pro řádný průběh plnění Smlouvy. Změní-li Objednatel technický dozor, oznámí to Zhotoviteli a současně označí nového představitele technického dozoru.

5.3. Zhotovitel zajistí a/nebo dodá veškerou Infrastrukturu, na které bude běžet Dílo. Infrastruktura bude mít takové kvalitativní vlastnosti, aby Dílo vždy běželo dle sjednaných parametrů. Veškerá Infrastruktura bude vždy ve vlastnictví či nájmu Objednatele, nikoliv Zhotovitele. Pokud se po dobu trvání Smlouvy změní požadavky Díla na Infrastrukturu, Zhotovitel zajistí veškeré změny Infrastruktury a nastaví Infrastrukturu tak, aby Dílo fungovalo dle sjednaných parametrů.

5.4. Zhotovitel bude vést veškerou dokumentaci k Infrastruktuře tak, aby na jeho činnost mohl Objednatel kdykoliv bez obtíží navázat.

5.5. Objednatel se zavazuje poskytovat Zhotoviteli nutnou a účelnou součinnost prostřednictvím svých zástupců – osob oprávněných jednat ve věcech smluvních a technických za Objednatele či prostřednictvím externího subjektu vykonávajícího technický dozor, aby mohl Zhotovitel řádně plnit Smlouvu, zejména:

a) informovat Zhotovitele o jmenování nových oprávněných a pověřených osob Objednatele ke komunikaci se Zhotovitelem;

b) zajistit aktivní účast svých členů Projektového týmu na jednáních Projektového týmu;

c) umožnit Zhotoviteli nezbytný přístup k Infrastruktuře; a

d) poskytnout úplné, pravdivé a včasné informace, potřebné k řádnému plnění povinností Zhotovitele.

5.6. Zhotovitel se zavazuje poskytovat Objednateli veškerou součinnost, kterou lze spravedlivě požadovat k tomu, aby mohl Objednatel kdykoliv zkontrolovat řádný průběh a stav plnění Smlouvy, včetně zpřístupnění veškeré dokumentace, vzniklé v souvislosti s plněním Smlouvy, a předvedení všech, i mezitímních, výsledků.

5.7. Zhotovitel se zavazuje provádět Dílo, poskytovat Podporu a Údržbu a provádět jakýkoliv Rozvoj tak, aby nevznikal technologický dluh. Technologickým dluhem je myšlen zejména:

a) důsledek postupů, které v zájmu krátkodobého zvýšení produktivity způsobí vznik provizorních řešení, která přinesou zvýšené náklady na vznik finálního řešení nebo jeho další rozvoj a údržbu;

b) důsledek nečinnosti, kdy se zastaráváním použitého řešení zvyšuje nákladnost aktualizace či provozu Díla nebo kdy zastaralé řešení bude obsahovat bezpečnostně zranitelné součásti.

5.8. Odstavec 5.7. se nepoužije v případech, kde se vyplatí vědomě technologický dluh vytvořit a kde k takovému postupu osoba oprávněná jednat jménem Objednatele ve věcech smluvních písemně vyjádří souhlas. Zhotovitel se zavazuje Objednatele upozornit na každý případ, kdy se vyplatí vytvořit technologický dluh.

5.9. Zhotovitel se zavazuje předat Objednateli veškeré zdrojové kódy ke všem počítačovým programům a/nebo jejich částem, které tvoří součást Díla, s výjimkou zdrojových kódů k případným počítačovým programům, které jsou standardním, chráněným produktem Zhotovitele či třetích stran, určeným k prodeji dalším zákazníkům Zhotovitele. Zhotovitel bude zdrojové kódy předávat Objednateli průběžně, a to prostřednictvím Zhotovitelem zajištěného vhodného repozitáře zdrojových kódů, ke kterému bude mít Objednatel nepřetržitý dálkový přístup prostřednictvím sítě Internet (např. GitHub, Bitbucket apod.).

5.10. Zhotovitel se zavazuje vytvořit Dílo a každou jeho část tak, aby jejich další změny či rozvoj mohl po skončení Smlouvy realizovat kterýkoliv jiný odborník v oboru. To znamená, že Zhotovitel:

a) bude psát veškeré zdrojové kódy, které budou předány Objednateli, podle nejnovějších a nejlepších standardů, v přehledné a strukturované formě a bude je přehledně a srozumitelně komentovat;

b) ke všem neotevřeným částem Díla, u kterých se dá rozumně předpokládat, že na nich bude Objednatel v budoucnu dále stavět, přidávat či měnit jejich funkcionality, vytvoří API a písemný manuál k němu;

c) ke všem funkcionalitám Díla bude vést písemnou dokumentaci (alespoň v elektronické podobě), kde budou popsány jednotlivé funkce, logické a technické vazby mezi nimi, vysvětlivky a další potřebné informace, aby mohl na rozvoj Díla či jeho změny navázat bez obtíží jiný odborník v oboru.

6. AKCEPTAČNÍ TEST

6.1. Zhotovitel oznámí osobě oprávněné jednat jménem Objednatele ve věcech smluvních datum a čas, kdy je nejdříve možné uskutečnit Akceptační test. Objednatel do 3 (tří) Pracovních dnů ode dne obdržení oznámení od Zhotovitele oznámí Zhotoviteli a členům Projektového týmu datum a čas provedení Akceptačního testu; termín bude vždy v Pracovní den shodný nebo pozdější než den uvedený v oznámení Zhotovitele.

6.2. Akceptační test probíhá za osobní účasti zástupců Stran a všech členů Projektového týmu v budově Objednatele na Malinovského náměstí 3 nebo v jiném místě, na kterém se Strany dohodnou. O průběhu Akceptačního testu pořídí Objednatel písemný akceptační protokol.

6.3. Akceptační protokol obsahuje nejméně:

a) popis průběhu Akceptačního testu;

b) hodnocení každé požadované funkcionality Díla na stupnici:

1. bez vad,

2. s vadami neomezujícími funkčnost Díla,

3. s vadami částečně omezujícími funkčnost Díla,

4. vady způsobující nefunkčnost Díla;

c) datum uskutečnění Akceptačního testu;

d) jména, příjmení a pozice osob, které se účastnily Akceptačního testu;

e) jména, příjmení a pozice osob, které se nezúčastnily Akceptačního testu s uvedením důvodu neúčasti, pokud tyto osoby nějaký důvod uvedly;

f) datum a místo vyhotovení akceptačního protokolu;

g) podpis osoby oprávněné jednat jménem Objednatele ve věcech smluvních.

6.4. Nezúčastní-li se jakákoliv osoba Akceptačního testu, včetně kterékoliv ze Stran, proběhne Akceptační test bez její přítomnosti, pokud se účastní Akceptačního testu alespoň jedna Strana.

6.5. Dílo splnilo Akceptační test, pokud:

a) na všech Referenčních platformách Website 100% odpovídá Zadání a Nabídce, včetně shody v user interface, grafice a interakcích; Objednatel přitom ověřuje zejména, zda:

- jsou splněny všechny požadavky na Platformu;
- jsou splněny všechny požadavky na Website;
- jsou splněny všechny požadavky na integrace;
- všechny stávající integrace se systémy třetích stran zůstaly funkční;
- Provoz a Rozvoj lze svěřit jinému dodavateli, či (ať již přechodně či trvale) provozovat na prostředcích Objednatele;
- Platforma či Website jsou spuštěny na produkčním prostředí;
- na Platformě je možné uživatelsky vytvořit nový web;
- Website splňuje všechna Měřitelná kritéria;
- nové verze jsou deployovány tak, že nerozbíjí stávající řešení;
- administrátoři a superadministrátoři Website jsou proškoleni pro práci s Platformou;
- k Dílu je vytvořena příslušná dokumentace;

b) mimo Referenční platformy Website vykazuje na všech jiných obvyklých platformách maximálně takové odchylky v interakcích, user interface a grafice, které jsou způsobeny objektivními schopnostmi vykreslovacího jádra předmětné platformy a nejsou způsobilé negativně ovlivnit základní zážitek průměrného návštěvníka Website z návštěvy Website;

c) Dílo neobsahuje vady 4. stupně a zároveň obsahuje maximálně 5 % funkcionalit postižených vadou 3. stupně a maximálně 10 % funkcionalit postižených vadou 2. stupně;

d) Dílo splňuje podmínky předatelnosti podle odstavce 5.10.

6.6. Osoba oprávněná jednat jménem Objednatele ve věcech smluvních zašle akceptační protokol do 5 (pěti) Pracovních dnů ode dne jeho pořízení Zhotoviteli a všem členům Projektového týmu.

6.7. Nesplní-li Dílo Akceptační test, Zhotovitel bez zbytečného odkladu odstraní vady Díla a oznámí Objednateli nový možný termín konání opakovaného Akceptačního testu. Postup podle tohoto článku se opakuje, dokud Dílo nesplní Akceptační test.

7. DOKONČENÍ A PŘEDÁNÍ DÍLA

7.1. Strany se dohodly, že Dílo bude prováděno po částech odpovídajících jednotlivým Milníkům. Jednotlivé části Díla, včetně Milníků, v rámci kterých budou provedeny, jsou popsány v příloze č. 3 Smlouvy.

7.2. Zhotovitel zahájí realizaci Díla bezprostředně po účinnosti Smlouvy.

7.3. Dílo je dokončeno, jakmile splní Akceptační test. Dílo je předáno, jakmile je dokončeno a jsou k němu předány veškeré sjednané zdrojové kódy a veškerá sjednaná dokumentace a všechny přístupové údaje, bezpečnostní kódy a hesla, zejména přístupové údaje k Infrastruktuře a do všech administrátorských rozhraní. Tento odstavec se přiměřeně použije taktéž pro určení dokončení a předání jednotlivých částí Díla.

7.4. Objednatel není povinen převzít Dílo ani jeho část, vykazuje-li vady, byť ojedinělé či drobné, které by samy o sobě ani ve spojení s jinými nebránily řádnému užívání Díla či jeho části nebo jejich užívání podstatným způsobem neomezovaly. V takovém případě Dílo nebo jeho část nejsou dokončeny a hledí se na ně, jako by nebyly předány.

7.5. Předání každé části Díla zachytí Strany v písemném předávacím protokolu; předávací protokol může být součástí akceptačního protokolu.

8. CENOVÁ UJEDNÁNÍ

8.1. Cena za Dílo, Provoz, Podporu i Údržbu je součástí Nabídky.

8.2. Pokud je Zhotovitel plátcem DPH a sazba DPH bude v den uskutečnění zdanitelného plnění změněná, vyúčtuje Zhotovitel Objednateli k jakékoliv vyúčtované ceně DPH v aktuální výši.

8.3. Ceny zahrnují veškeré náklady Zhotovitele spojené s plněním Smlouvy.

8.4. Zhotovitel je oprávněn počínaje druhým rokem poskytování Provozu, Podpory a Údržby zvýšit na začátku každého následujícího kalendářního roku cenu za Provoz, Podporu a Údržbu o částku odpovídající inflaci vyhlášené ČSÚ.

8.5. Zhotovitel nemůže požadovat zvýšení ceny, a to ani tehdy, vyžádalo-li si provedení Díla nebo jeho části či poskytování Podpory a Údržby jiné úsilí nebo jiné náklady, než bylo předpokládáno, nebo mají-li rozsah nebo nákladnost sjednané práce za následek překročení ceny nebo objeví-li se potřeba dalších prací, které bylo možné při uzavírání Smlouvy na základě zkušeností a odborných znalostí Zhotovitele rozumně předpokládat.

9. FAKTURACE

9.1. Cena za každou část Díla bude uhrazena na základě Faktury, vystavené Zhotovitelem po provedení předmětné části Díla.

9.2. Měsíční cena za Provoz bude uhrazena na základě Faktury, vystavené Zhotovitelem vždy na začátku kalendářního měsíce následujícího po měsíci Provozu.

9.3. Měsíční cena za Podporu a Údržbu bude uhrazena na základě Faktury, vystavené Zhotovitelem vždy na začátku kalendářního měsíce následujícího po měsíci poskytování Podpory a Údržby.

9.4. Splatnost Faktury činí 30 (třicet) dnů ode dne doručení Faktury Objednateli, pokud se Strany nedohodnou v konkrétním případě na delší splatnosti.

9.5. Faktura musí obsahovat všechny náležitosti požadované ZDPH v době fakturace. Nebude-li Faktura obsahovat všechny stanovené náležitosti, případně bude-li obsahovat chybné údaje, je Objednatel oprávněn Fakturu vrátit Zhotoviteli ve lhůtě splatnosti. V takovém případě se běh lhůty splatnosti zastaví a po doručení opravené Faktury Objednateli počne běžet lhůta nová.

9.6. V případě, že

a) úhrada jakékoliv ceny má být provedena zcela nebo zčásti bezhotovostním převodem na účet vedený poskytovatelem platebních služeb mimo tuzemsko ve smyslu § 109 odst. 2 písm. b) ZDPH; nebo že

b) číslo bankovního účtu Zhotovitele uvedené ve Smlouvě či na Faktuře nebude uveřejněno způsobem umožňujícím dálkový přístup ve smyslu § 109 odst. 2 písm. c) ZDPH,

je Objednatel oprávněn uhradit Zhotoviteli pouze tu část peněžitého závazku vyplývajícího z Faktury, jež odpovídá výši základu DPH, a zbylou část pak ve smyslu § 109a ZDPH uhradit přímo správci daně. Stane-li se Zhotovitel nespolehlivým plátcem ve smyslu § 106a ZDPH, použije se tohoto ustanovení obdobně.

10. LICENČNÍ UJEDNÁNÍ

10.1. Předmětem licence jsou všechny předměty ochrany duševního vlastnictví, které vytvoří Zhotovitel v souvislosti s plněním Smlouvy nebo které vytvořil Zhotovitel a jsou součástí Díla, zejména:

a) veškeré podklady, dokumentace, analýzy, zápisy ze schůzek;

b) textový obsah Website, fotografie, videa a grafika; a

c) počítačové programy či jejich části, včetně Platformy, Website a počítačových programů vzniklých v rámci Customizace nebo Rozvoje.

10.2. Zhotovitel poskytuje Objednateli k předmětu licence nevýhradní, územně neomezenou licenci na dobu trvání majetkových práv Zhotovitele k předmětu licence, bez množstevního omezení, ke všem způsobům užití. Objednatel je bez souhlasu Zhotovitele oprávněn předmět licence zpracovat, měnit či upravovat, vytvářet odvozená autorská díla samostatně nebo i prostřednictvím třetích osob a spojovat jej s jinými autorskými díly. Objednatel je rovněž oprávněn uvádět předmět licence a autorská díla na jeho základě vzniklá na veřejnost i pod svým názvem. V případech, kdy to je obvyklé, připojí Objednatel informace i o autorství Zhotovitele.

10.3. Zhotovitel prohlašuje, že je oprávněn v uvedeném rozsahu licenci k předmětu licence Objednateli poskytnout, a že předmět licence není a nebude zatížen právními vadami ani právními nároky třetích osob.

10.4. Bude-li součástí Díla vytvoření databáze ve smyslu AUTZ, Objednatel je pořizovatelem této databáze.

10.5. Zakomponuje-li Zhotovitel do jakékoliv části Díla jakýkoliv předmět ochrany duševního vlastnictví třetí strany, například fotografii, video, grafiku, počítačový program apod., Zhotovitel poskytuje Objednateli nevýhradní licenci k užití tohoto předmětu ke sjednanému účelu v nezbytném rozsahu, pokud ke konkrétnímu předmětu neposkytuje licenci širší. Vznese-li v této souvislosti jakákoliv třetí strana vůči Objednateli jakýkoliv nárok související s ochranou duševního vlastnictví třetí strany, Zhotovitel se zavazuje vést mimosoudní jednání s třetí stranou a bránit Objednatele v případných soudních, rozhodčích či jiných řízeních, to vše na své náklady, a nahradit Objednateli případnou škodu. Za škodu se v tomto případě považuje i jakékoliv peněžité plnění, které je Objednatel povinen uhradit třetí straně na základě soudního či jiného pro Objednatele závazného rozhodnutí. Částka výdajů Zhotovitele související se splněním jakýchkoli nároků Objednatele podle tohoto odstavce, včetně nákladů na mimosoudní jednání a obranu Objednatele, nepřekročí 500 000 Kč.

H-

10.6. Bude-li Objednatel povinen přestat užívat Dílo či jeho část nebo zaplatit jakékoliv osobě jakoukoliv náhradu nad rámec sjednané ceny za Dílo, zejména náhradu škody nebo licenční poplatky v důsledku skutečnosti, že třetí osoba vlastní práva duševního vlastnictví ke komponentě Díla, kterou použil v rámci Díla Zhotovitel, zavazuje se Zhotovitel na své vlastní náklady nahradit předmětnou komponentu kvalitní a funkční náhradou, která nijak nezmění funkčnost Díla ani zážitek návštěvníků Website či uživatelů Díla. Zhotovitel tak učiní nejpozději do 30 (třiceti) dnů ode dne, kdy jej k tomu Objednatel písemně vyzve.

10.7. Zhotovitel se zavazuje vést seznam všech použitých free and open-source komponent (FOSS) a předmětů duševního vlastnictví třetích stran, které jsou využity v rámci Díla, včetně licencí, pod kterými jsou poskytnuty Objednateli, a tento seznam zaslat v elektronické podobě Objednateli nejpozději při předání Díla

10.8. Odstavec 10.6. se nepoužije v případě, kdy si Objednatel písemně vyžádá zakomponování určitého předmětu duševního vlastnictví třetí strany do Díla, ačkoli byl Zhotovitelem písemně upozorněn na možné licenční problémy a na to, že Zhotovitel v takovém případě nebude nést odpovědnost za užití předmětu duševního vlastnictví Objednatelem.

10.9. Strany se dohodly, že odměna za poskytnutí licence je zahrnuta v ceně Díla, v případě licence k výsledkům Customizace, v ceně Podpory a Údržby a v případě licence k výsledkům Rozvoje, v ceně Rozvoje.

10.10. Objednatel může oprávnění tvořící součást licence poskytnout třetí osobě zcela nebo zčásti, zejména městským částem, městským firmám či příspěvkovým organizacím. Objednatel není povinen licenci využívat.

11. PROVOZ, PODPORA A ÚDRŽBA

11.1. Zhotovitel se zavazuje poskytovat Objednateli ve Fázi 2 a 3 Smlouvy Provoz v souladu s parametry uvedenými v Zadání. Zhotovitel se zavazuje ve Fázích 2 a 3 Smlouvy zajistit Minimální Dostupnost Díla.

11.2. Zhotovitel se zavazuje poskytovat Objednateli Podporu a Údržbu s parametry podle aktuální Fáze Smlouvy v souladu se Zadáním:

a) Nulovou Podporu a Údržbu;

b) Základní Podporu a Údržbu; nebo

c) Rozšířenou Podporu a Údržbu.

11.3. HelpDesk bude dostupný nepřetržitě (24/7) ve formě aplikace pro vznášení Požadavků a informování o stavu řešení Požadavků, dostupné prostřednictvím sítě Internet. Po čas Servisní doby bude HelpDesk vždy dostupný taktéž na telefonní lince.

11.4. Zhotovitel sdělí při předání Díla Objednateli přístupové a kontaktní údaje k HelpDesk.

11.5. Zhotovitel se zavazuje vyřešit všechny Požadavky v Reakčních dobách. Za vyřešení Požadavku se považuje odstranění Incidentu či vyřešení Běžného požadavku.

11.6. Určení kategorie Incidentu provádí Objednatel (klasifikace Incidentu). V případě, že Zhotovitel nesouhlasí s klasifikací provedenou Objednatelem, klasifikuje Incident technický dozor, pakliže jej Objednatel jmenoval. Případná re-kvalifikace Incidentu nemá vliv na již běžící Reakční doby. V každém případě, bez ohledu na klasifikaci Incidentu provedenou Objednatelem nebo technickým dozorem, každý Incident spadá do kategorie objektivně určené podle jeho dopadů na funkčnost Díla.

11.7. Za okamžik vznesení Požadavku je považován okamžik, kdy byl Požadavek uložen Koncovým uživatelem v HelpDesk nebo telefonicky sdělen Zhotoviteli.

11.8. Incident je odstraněn v okamžiku, kdy jsou trvale odstraněny veškeré s Incidentem související vady Díla, například formou patche, update nebo upgrade. Za odstranění Incidentu není považováno vytvoření alternativního postupu k dosažení požadované funkcionality, který se vyhýbá vadám („workaround"), pokud zároveň Zhotovitel písemně nezaručí Objednateli trvalé odstranění veškerých s Incidentem souvisejících vad Díla v dodatečné době, kterou Objednatel písemně odsouhlasí.

11.9. V rámci Podpory a Údržby provádí Zhotovitel Customizaci Díla v souladu s písemnými pokyny Objednatele. V každém pokynu Objednatel uvede, jak si přeje Dílo Customizovat a do kdy má být Customizace provedena, nejdříve však za 3 (tři) Pracovní dny ode dne doručení pokynu Zhotoviteli. Pokud v tomto termínu není možné z objektivních důvodů Customizaci provést, Zhotovitel Customizaci provede v nejkratší možné době a o této skutečnosti bez zbytečného odkladu písemně vyrozumí Objednatele, včetně uvedení plánovaného termínu provedení Customizace; v opačném případě Zhotovitel bez zbytečného odkladu přijetí pokynu a termín provedení Customizace písemně potvrdí a provede Customizaci v dohodnutém termínu. Customizace bude prováděna s odbornou péčí podle všech pravidel provádění jednotlivých částí Díla a podle stejných pravidel bude akceptována a předávána.

11.10. Zhotovitel je oprávněn provádět servis Díla v servisním okně. Servisním oknem se rozumí pevně stanovené období určené k pravidelné údržbě Díla, které splňuje podmínky stanovené v Zadání.

11.11. Zhotovitel se zavazuje po dobu poskytování Podpory a Údržby udržovat Dílo a Infrastrukturu v bezvadném stavu a provádět bezpečnostní aktualizace v souladu s nejnovějším stavem techniky a nejlepšími praktikami v oboru.

11.12. Další parametry Podpory a Údržby jsou v Zadání, a příp. také v Nabídce. Zhotovitel se s nimi seznámil a zavazuje se je dodržovat.

12. ROZVOJ

12.1. Nad rámec Díla může vzniknout Objednateli v budoucnu potřeba dalšího očekávaného plnění v podobě Rozvoje.

12.2. Na provedení Rozvoje se použijí ujednání Smlouvy přiměřeně (zejména o řízení Projektovým týmem, kvalitě, dokončení a předání, fakturaci, licenci, odpovědnosti za vady, zajištění minimální dostupnosti, apod.).

12.3. Rozvoj se sjednává následujícím způsobem:

a) Objednatel zašle Zhotoviteli poptávku Rozvoje;

b) Zhotovitel Objednateli odpoví na poptávku zasláním nabídky Rozvoje Objednateli;

c) Objednatel nabídku odmítne nebo potvrdí;

d) V případě potvrzení nabídky ze strany Objednatele je sjednáno provedení předmětného Rozvoje.

12.4. Objednatel zasílá poptávku Rozvoje elektronicky, e-mailem na adresu Zhotovitele v souladu s článkem 19. Objednatel v poptávce uvede:

a) Co nejpřesnější specifikaci požadovaného Rozvoje a

b) Požadovaný termín provedení Rozvoje.

12.5. Jako odpověď na poptávku Rozvoje zašle Zhotovitel Objednateli nejpozději do 5 (pěti) Pracovních dnů od přijetí objednávky nabídku Rozvoje, která bude obsahovat podrobný popis jednotlivých částí Rozvoje, po kterých bude Rozvoj předáván, pracovní pozice pracovníků Zhotovitele, kteří budou Rozvoj provádět, hodinový rozpad práce jednotlivých pracovníků Zhotovitele a celkovou cenu za každou část Rozvoje, určenou v souladu s ceníkem Zhotovitele v Nabídce. Nabídka je neodvolatelná a platná po dobu 2 (dvou) měsíců ode dne jejího odeslání Objednateli.

12.6. V případě, že ve lhůtě určené k přijetí nabídky Objednatel nabídku písemně potvrdí, Strany tím sjednaly předmětný Rozvoj. V opačném případě byla nabídka odmítnuta.

13. OCHRANA DŮVĚRNÝCH INFORMACÍ

13.1 Strany se zavazují zachovávat mlčenlivost o všech Chráněných informacích, jakož i o bezpečnostních opatřeních, jejichž zveřejnění by ohrozilo zabezpečení Chráněných informací. Dodržováním povinnosti mlčenlivosti se rozumí zejména nesdělení a nezpřístupnění Chráněných informací jakýmkoliv třetím osobám a jejich nepoužití k jiným účelům než účelům nezbytným pro plnění povinností Strany vůči druhé Straně v rámci plnění Smlouvy.

13.2. Chráněné informace jsou obchodní tajemství Stran a důvěrné informace, zejména:

a) neveřejné informace, obsažené v jakékoliv smlouvě, jejíž smluvní stranou je kterákoliv Strana;

b) osobní údaje zpracovávané v rámci plnění Smlouvy;

c) veškerá neveřejná dokumentace vztahující se ke Smlouvě nebo k jiným činnostem, které Strana vykonává nebo bude vykonávat pro druhou Stranu (zejména analýzy, projektové plány a koncepční materiály apod.);

d) neveřejné údaje o finanční a hospodářské situaci Stran, plány dalšího rozvoje, inovace a marketingové záměry, reklamní nápady a náměty, dokumentace používaných pracovních postupů a know-how, bezpečnostní kódy a hesla, účetní doklady a obchodní knihy; a

e) informace, které Strana písemně označí za důvěrné slovy *„DŮVĚRNÉ"*, *„CONFIDENTIAL"*, *„TAJNÉ"*, nebo jinými slovy s obdobným významem.

13.3. Chráněnou informací není informace, která je v době zpřístupnění nebo použití běžně dostupná veřejnosti.

13.4. Porušením povinnosti Strany podle tohoto článku není, pokud Strana zpřístupní nebo použije Chráněnou informaci:

a) s předchozím písemným souhlasem druhé Strany;

b) která byla Straně známa z jiných zdrojů než od druhé Strany a nezískala ji porušením závazku mlčenlivosti;

c) z důvodu povinnosti stanovené jí právním předpisem nebo orgánem veřejné moci; nebo

d) z důvodu, že je to nezbytné pro splnění povinností Strany vůči druhé Straně v rámci plnění Smlouvy.

13.5. I pro zpřístupnění nebo použití Chráněných informací podle odstavce 13.4. platí, že je Strana oprávněna tak učinit pouze v nezbytném rozsahu.

13.6. Strany mají povinnost zavázat všechny třetí osoby, které použijí pro realizaci Smlouvy a které mohou přijít do styku s Chráněnými informacemi k mlčenlivosti nejméně stejného rozsahu, jako v této Smlouvě.

13.7. Strany se zavazují bez zbytečného odkladu po skončení Smlouvy předat druhé Straně veškeré písemné a elektronické materiály a jiné nosiče dat, které obsahují Chráněné informace druhé Strany, a odstranit Chráněné informace druhé Strany ze všech datových uložišť, vyjma uložišť druhé Strany nebo úložišť jí užívaných.

13.8. Strany se zavazují okamžitě informovat druhou Stranu o všech případech, kdy došlo, nebo hrozí že dojde ke zpřístupnění Chráněných informací neoprávněné osobě a přijmout veškerá možná opatření, aby minimalizoval škodu a zabránil dalšímu šíření Chráněných informací.

14. OCHRANA OSOBNÍCH ÚDAJŮ

14.1. Po dobu trvání Podpory a Údržby bude v souvislosti s jejím poskytováním docházet ke zpracování identifikačních údajů, kontaktních údajů, popisných údajů a údajů o Požadavcích jednotlivých Koncových uživatelů Zhotovitelem.

Objednatel je správcem těchto osobních údajů a Zhotovitel je jejich zpracovatelem. Zpracování osobních údajů bude probíhat pomocí prostředků automatizovaného zpracování v HelpDesk a elektronické evidenci Požadavků.

14.2. Zpracování osobních údajů podle Smlouvy ze strany Zhotovitele bude probíhat výlučně za účelem poskytování Podpory a Údržby, a to pouze v nezbytném rozsahu.

14.3. Zpracování osobních údajů podle Smlouvy bude trvat nejdéle po dobu trvání Podpory a Údržby. Po skončení zpracování osobních údajů Zhotovitel veškeré předmětné osobní údaje trvale vymaže, s výjimkou případů, kdy je uložení osobních údajů vyžadované právem České republiky nebo Evropské unie.

14.4. Požádá-li jakákoliv třetí osoba, zejména subjekt údajů či dozorový úřad, kteroukoliv Stranu o jakékoliv informace ve vztahu ke zpracování osobních údajů podle Smlouvy, nebo v této souvislosti uplatní vůči kterékoliv Straně jakákoliv jiná práva či nároky, zavazuje se Strana neprodleně o tomto postupu informovat druhou Stranu.

14.5. Objednatel je odpovědný za řádné poučení subjektů údajů o zpracování osobních údajů, získání souhlasu se zpracováním osobních údajů, pokud bude zapotřebí, vyřizování žádostí subjektů údajů týkajících se realizace jejich práv (jako je právo na informace, přístup, opravu, výmaz, omezení zpracování, vznést námitku apod.) a za plnění všech případných oznamovacích povinností vůči dozorovému úřadu.

14.6. Za účelem ochrany osobních údajů se Zhotovitel zavazuje, že po dobu zpracování osobních údajů na základě této Smlouvy:

a) bude osobní údaje zpracovávat pouze v souladu se Smlouvou, nebo na základě jiných doložených pokynů Objednatele;

b) zajistí, aby se osoby oprávněné zpracovávat osobní údaje zavázaly k mlčenlivosti, nebo aby se na ně vztahovala zákonná povinnost mlčenlivosti;

c) bude udržovat potřebná bezpečnostní opatření, aby na jeho straně nedošlo k porušení zabezpečení osobních údajů, zejména bude osobní údaje zpracovávat v systémech zabezpečených po technické i organizační stránce v souladu s nejlepšími praktikami (best practices) a nejnovějšími poznatky na poli bezpečnosti a kybernetické bezpečnosti;

d) nezapojí do zpracování žádného dalšího zpracovatele bez předchozího souhlasu Objednatele a v případě zapojení dalšího zpracovatele zajistí, aby byl zavázán k ochraně osobních údajů aspoň tak, jako je zavázán Zhotovitel Smlouvou;

e) v rozsahu přiměřeném povaze zpracování a informacím, které bude mít k dispozici, bude Zhotovitel Objednateli nápomocen při zajišťování vhodných technických a organizačních opatření k zabezpečení osobních údajů, při ohlašování porušení zabezpečení osobních údajů dozorovému úřadu nebo subjektu údajů, při posuzování vlivu na ochranu osobních údajů a při předchozích konzultacích s dozorovým úřadem;

f) poskytne Objednateli nezbytné informace pro splnění povinnosti Objednatele reagovat na žádosti o výkon práv subjektů údajů na poli ochrany osobních údajů;

g) poskytne Objednateli veškeré informace potřebné k doložení toho, že byly splněny povinnosti Zhotovitele stanovené ve Smlouvě a umožní audity, včetně inspekcí, prováděné Objednatelem nebo jiným auditorem, kterého Objednatel pověří a k těmto auditům přispěje;

h) bude vést záznamy o všech činnostech zpracování dle čl. 30 odst. 2 Nařízení Evropského Parlamentu a Rady (EU) 2016/679 o ochraně fyzických osob v souvislosti se zpracováním osobních údajů a o volném pohybu těchto údajů GDPR prováděných pro Objednatele.

15. DOBA TRVÁNÍ A SKONČENÍ SMLOUVY

15.1. Smlouva se sjednává na dobu neurčitou. Smlouva skončí pouze písemnou dohodou, podepsanou oběma Stranami, výpovědí podle tohoto článku, anebo odstoupením od Smlouvy.

15.2. Po uplynutí 2 (dvou) let trvání Podpory a Údržby je kterákoliv Strana oprávněna tuto Smlouvu vypovědět bez uvedení důvodu s 6 (šesti) měsíční výpovědní dobou, která začíná běžet prvním dnem měsíce následujícího po měsíci, ve kterém byla výpověď doručena druhé Straně. Výpověď vyžaduje písemnou formu.

15.3. Strany mají právo od Smlouvy odstoupit v případě, kdy dojde k jejímu podstatnému porušení druhou Stranou.

15.4. Za podstatné porušení Smlouvy ze strany Objednatele se považuje zejména:

a) Objednatel je v prodlení se zaplacením jakékoliv oprávněně vyfakturované ceny delším než 30 (třicet) dnů a toto porušení neodstranil ani po písemném upozornění na porušení ze strany Zhotovitele v dodatečné přiměřené lhůtě.

15.5. Za podstatné porušení Smlouvy ze strany Zhotovitele se považuje zejména:

a) Zhotovitel je v prodlení s plněním Smlouvy delším než 30 (třicet) dnů a toto porušení neodstranil ani po upozornění na porušení ze strany Objednatele v dodatečné přiměřené lhůtě;

b) Zhotovitel je v prodlení s odstraněním Incidentu 1. nebo 2. kategorie delším než 3 (tři) Pracovní dny;

c) Zhotovitel provádí Dílo nebo poskytuje Podporu a Údržbu v nevyhovující kvalitě či v rozporu se Smlouvou, Zadáním nebo Nabídkou a toto porušení neodstranil ani po upozornění na porušení ze strany Objednatele v dodatečné přiměřené lhůtě.

15.6. Každá Strana má dále právo od Smlouvy odstoupit v případě, že se druhá Strana dostane do úpadku či hrozícího úpadku za situace, kdy o tomto bude pravomocně rozhodnuto soudem v insolvenčním řízení, nebo v případě, že je druhá Strana v prodlení s plněním v důsledku vyšší moci delším než 60 (šedesát) dnů.

15.7. V případě skončení Smlouvy před dokončením Díla z důvodu porušení ze strany Zhotovitele má Objednatel právo vrátit veškerá plnění Zhotoviteli a v takovém případě není povinen platit žádnou cenu a má nárok na vrácení jakékoliv zaplacené ceny či zálohy. Zhotovitel bere na vědomí, že v případě nedokončení Díla nemá Objednatel z nedokončeného Díla žádný užitek.

15.8. Skončení Smlouvy z jakéhokoliv důvodu, vyjma skončení Smlouvy pro porušení ze strany Objednatele, nemá vliv na trvání licenční smlouvy dle článku 10. Licenční smlouvu je možné skončit pouze dohodu Stran nebo odstoupením od licenční smlouvy z důvodu podstatného porušení licenční smlouvy.

15.9. Po skončení Smlouvy z jakéhokoliv důvodu předá Zhotovitel Objednateli do 14 (čtrnácti) dnů veškerou dokumentaci k Dílu, Infrastruktuře, nebo vzniklou v souvislosti s poskytováním Podpory a Údržby.

15.10. Po skončení Smlouvy z jakéhokoliv důvodu Zhotovitel poskytne odborné školení zaměstnancům Objednatele nebo pracovníkům třetí osoby, kterou Objednatel označí za nového provozovatele Díla, na další rozvoj a provoz Díla v rozsahu 10 (deseti) Pracovních dnů v budově Objednatele na Malinovského náměstí 3 nebo jiné budově kde sídlí Magistrát města Brna nebo v místě provozovny označené třetí osoby (on-site). Cena tohoto školení byla Zhotovitelem zahrnuta v ceně Díla. Na školení Zhotovitel novému provozovateli Díla zejména:

a) popíše obsah veškeré písemné dokumentace, vzniklé v souvislosti s plněním Smlouvy, která byla nebo má být předána Objednateli, a vysvětlí, k čemu dokumentace slouží a jak s ní dále pracovat;

b) popíše architekturu celého Díla, vysvětlí vazby mezi jednotlivými částmi Díla;

H.

c) pomůže navázat na jakoukoliv nedokončenou Customizaci nebo Rozvoj, včetně toho, že bude pokračovat v Customizaci a Rozvoji zatímco pracovníci nového provozovatele Díla budou sledovat práci, aby pochopili, jak mají v Customizaci nebo Rozvoji sami pokračovat;

d) popíše složení Infrastruktury a vazby mezi jednotlivými prvky Infrastruktury a zaškolí nového provozovatele Díla na obsluhu Infrastruktury;

e) předá přístup k Infrastruktuře, včetně všech přístupových údajů, hesel a bezpečnostních kódů;

f) předá přístup do všech administrátorských rozhraní a vysvětlí, k čemu slouží a jaké mají funkce.

16. ODPOVĚDNOST ZA VADY

16.1. Objednatel po převzetí zkontroluje a prostřednictvím svého zástupce ve věcech smluvních vytkne případné vady Díla nebo jeho části Zhotoviteli do 12 (dvanácti) měsíců ode dne jejich převzetí. Uvedení vady v akceptačním protokolu se považuje za vytknutí vady dle tohoto článku.

16.2. Dílo nebo jeho část jsou vadné, zejména pokud nesplnily Akceptační test či neodpovídají Zadání nebo Nabídce.

16.3. Pokud Dílo nebo jeho část nesplňují Kritické požadavky nebo podmínky předatelnosti podle odstavce 5.10. jedná se v takovém případě vždy o podstatnou vadu Díla či předmětné části Díla.

16.4. Zhotovitel odstraní vytknuté vady do 5 (pěti) Pracovních dnů ode dne, kdy se o nich dozvěděl, nebo v této lhůtě sdělí Objednateli nejbližší možný termín, do kdy vady odstraní. Lhůta 5 (pěti) Pracovních dnů pro odstranění vad může být překročena pouze v případech, kdy vytknuté vady v této lhůtě nelze objektivně odstranit, a to pouze o dobu nezbytně nutnou k jejich odstranění.

16.5. Neodstraní-li Zhotovitel vady ve sjednané lhůtě, je Objednatel oprávněn vytknuté vady odstranit sám, nebo prostřednictvím třetí osoby, na náklady Zhotovitele a Zhotovitel se zavazuje tyto náklady v účelně vynaložené výši Objednateli či třetí osobě uhradit.

17. SANKCE

17.1. V případě prodlení Zhotovitele s provedením Díla je Zhotovitel povinen uhradit Objednateli smluvní pokutu ve výši 0,1 % ze sjednané ceny Díla bez DPH za každý započatý den prodlení.

17.2. V případě prodlení Zhotovitele s provedením sjednaného Rozvoje je Zhotovitel povinen uhradit Objednateli smluvní pokutu ve výši 0,1 % ze sjednané ceny Rozvoje bez DPH za každý započatý den prodlení.

17.3. V případě prodlení Objednatele se zaplacením jakékoliv oprávněně vyfakturované částky podle Smlouvy je Objednatel povinen uhradit Zhotoviteli smluvní pokutu ve výši 0,1 % z dlužné částky za každý započatý den prodlení.

17.4. V případě prodlení Zhotovitele s odstraněním vad či nedostatků Díla nebo splněním povinnosti dle odstavce 10.6. je Zhotovitel povinen zaplatit Objednateli smluvní pokutu ve výši 0,1 % z ceny Díla bez DPH za každý započatý den prodlení.

17.5. V případě prodlení Zhotovitele se splněním povinnosti sjednané v odstavci 10.7. je Zhotovitel povinen uhradit Objednateli smluvní pokutu ve výši 2 000 Kč za každý započatý den prodlení.

17.6. V případě porušení povinnosti Zhotovitele zpracovávat osobní údaje ve sjednaném rozsahu a ke sjednaným účelům je Zhotovitel povinen uhradit Objednateli smluvní pokutu ve výši 500 000 Kč.

17.7. V případě porušení povinnosti Strany sjednané v odstavci 14.4. je Strana povinna uhradit druhé Straně smluvní pokutu ve výši 15 000 Kč za každý případ porušení.

17.8. V případě porušení kterékoliv povinnosti Zhotovitele sjednané v odstavci 14.6. je Zhotovitel povinen uhradit Objednateli smluvní pokutu ve výši 50 000 Kč za každý případ porušení.

17.9. V případě porušení povinnosti Zhotovitele sjednané v odstavci 15.9. je Zhotovitel povinen uhradit Objednateli smluvní pokutu ve výši 200 000 Kč a následně smluvní pokutu 2 000 Kč za každý další započatý den prodlení.

17.10. V případě porušení povinnosti Zhotovitele sjednané v odstavci 15.10. je Zhotovitel povinen uhradit Objednateli smluvní pokutu ve výši 50 % z celkové ceny bez DPH, zaplacené Objednatelem Zhotoviteli za veškerá plnění na základě Smlouvy.

17.11. V případě porušení povinnosti Zhotovitele poskytovat řádně a včas Podporu a Údržbu je Zhotovitel povinen:

a) za opožděné vyřešení Požadavku uhradit Objednateli smluvní pokutu ve výši (i) 5 000 Kč, pokud se jednalo o Běžný požadavek nebo Ohlášení Incidentu 3. kategorie; (ii) 15 000 Kč, pokud se jednalo o Ohlášení Incidentu 2. kategorie; nebo (iii) 40 000 Kč, pokud se jednalo o Ohlášení Incidentu 1. kategorie;

b) v případě prodlení Zhotovitele s provedením Customizace je Zhotovitel povinen zaplatit Objednateli smluvní pokutu ve výši 1000 Kč za každý započatý den prodlení;

c) v případě nedodržení Minimální Dostupnosti Díla:

- za každou započatou desetinu % nižší dostupnosti Díla zaplatit Objednateli smluvní pokutu ve výši 2 500 Kč; ale
- v případě dostupnosti Díla 80 % a nižší zaplatit Objednateli smluvní pokutu ve výši 650 000 Kč.

17.12. Objednatel je oprávněn kdykoliv jednostranně započíst svoji pohledávku na zaplacení smluvní pokuty za porušení povinnosti Zhotovitele poskytovat řádně a včas Podporu a Údržbu oproti pohledávce Zhotovitele na zaplacení Ceny za Podporu a Údržbu. Započtení je účinné v okamžiku doručení písemného prohlášení Objednatele o započtení Zhotoviteli.

17.13. Splatnost všech smluvních pokut činí 15 (patnáct) dnů ode dne, kdy Strana písemně uplatní svůj nárok na zaplacení smluvní pokuty u druhé Strany.

17.14. Zaplacení jakékoliv smluvní pokuty nemá vliv na nárok poškozené Strany na náhradu škody ve výši, která přesahuje zaplacenou smluvní pokutu.

18. VYŠŠÍ MOC

18.1. Žádná ze Stran nebude odpovědná za porušení svých povinností, pokud v jejich plnění brání případ vyšší moci. Strany vynaloží veškeré úsilí, aby minimalizovaly jakoukoli škodu způsobenou případem vyšší moci.

18.2. Vyšší mocí se rozumí jakákoli nepředvídatelná výjimečná situace či událost mimo kontrolu Stran, jež kterékoliv z nich brání v plnění jakýchkoli jejích závazků souvisejících se Smlouvou a která nebyla zapříčiněna chybou nebo nedbalostí na její straně a prokáže se, že ji nebylo možné překonat ani s vynaložením veškeré řádné péče, zejména embargo, válka, stávka (včetně plánované), epidemie a živelní pohromy.

18.3. Strana dotčená případem vyšší moci neprodleně vyrozumí druhou Stranu a uvede povahu příslušné události, pravděpodobnou délku trvání a předpokládané důsledky.

19. DORUČOVÁNÍ

19.1. Veškeré zprávy, oznámení, upozornění nebo jakákoliv jiná sdělení související se Smlouvou se doručují Stranám na jejich korespondenční adresu. Korespondenční adresy Stran jsou adresy jejich sídla, případně následující elektronické adresy:

A.

a) za Stranu Objednatele: osoba, oprávněná jednat ve věcech smluvních Ing. David Menšík, mensik.david@brno.cz, tel. 542173340; osoba, oprávněná jednat ve věcech technických Ing. Jan Kotas, kotas.jan@brno.cz, tel. 542173115

b) [redacted]

19.2. Požadavky na Zhotovitele je možné vznášet taktéž prostřednictvím HelpDesk. Takto vznesený Požadavek má pro účely Smlouvy písemnou formu bez ohledu na jeho skutečnou formu.

19.3. Nevyžaduje-li sdělení písemnou formu, postačí je učinit prostou elektronickou formou, například e-mailem bez zaručeného elektronického podpisu či kvalifikované elektronické pečeti.

19.4. Za písemnou formu podle Smlouvy se považuje také elektronický dokument (například soubor PDF nebo e-mailová zpráva) opatřený zaručeným elektronickým podpisem nebo kvalifikovanou elektronickou pečetí.

19.5. Změní-li některá ze Stran svou korespondenční adresu, je povinna takovou skutečnost sdělit druhé Straně bez zbytečného odkladu postupem podle tohoto článku; pak platí pro účely tohoto článku její nová korespondenční adresa.

20. ZÁVĚREČNÁ UJEDNÁNÍ

20.1. Ujednání, obsažená v článcích 10, 13, 14, 15, 16, 17, 18, 19 a 20 trvají i po skončení Smlouvy. Závazek mlčenlivosti Stran podle článku 13 trvá po dobu do uplynutí 3 (tří) let ode dne skončení Smlouvy.

20.2. Smlouva nabývá účinnosti dnem uveřejnění v registru smluv zřízeném Ministerstvem vnitra ČR podle ZRS. Smlouvu v registru smluv uveřejní Objednatel.

20.3. Objednatel je povinen dodržovat ustanovení zákona č. 106/1999 Sb., o svobodném přístupu k informacím, ve znění pozdějších předpisů.

20.4. Přílohou Smlouvy jsou:

1. Vymezení pojmů užívaných ve Smlouvě;
2. Zadání;
3. Nabídka a seznam Milníků.

20.5. Strany se zavazují vynaložit veškeré úsilí k urovnání všech sporů vzniklých ze Smlouvy smírně.

20.6. Je-li nebo stane-li se kterékoli ujednání Smlouvy neplatným nebo nevymahatelným, nebude tím dotčena platnost ani vymahatelnost kteréhokoli jiného ujednání Smlouvy. V takovém případě se Strany zavazují nahradit do 14 (čtrnácti) dnů ode dne oznámení druhé Straně neplatné nebo nevymahatelné ujednání Smlouvy ujednáním platným a vymahatelným se stejným obchodním a právním smyslem.

20.7. Smlouva může být měněna nebo doplňována pouze písemnou dohodou podepsanou oběma Stranami. Jakákoliv zavedená a tolerovaná praxe mezi Stranami, která je v rozporu se Smlouvou, nemodifikuje Smlouvu s účinky do budoucna.

20.8. Jakákoliv zavedená praxe mezi Stranami nemění Smlouvu s účinky do budoucna. Pokud Strana neuplatní nebo opomene uplatnit jakýkoliv svůj nárok ze Smlouvy, nevzdává se svého práva jej uplatnit do budoucna.

20.9. Smlouva představuje úplné ujednání a úmysl Stran, a nahrazuje veškeré předcházející dohody Stran.

Tato Smlouva byla schválena Radou města Brna na schůzi R8/146 dne 28. 4. 2021.

STATUTÁRNÍ MĚSTO BRNO
MAGISTRÁT MĚSTA BRNA

[redacted]

V Brně dne 19. 5. 2021

Jméno: Ing. David Menšík

Funkce: vedoucí OMI MMB

[redacted]

PŘÍLOHA Č. 1

VYMEZENÍ POJMŮ UŽÍVANÝCH VE SMLOUVĚ:

Akceptační test	je test, zda Dílo splňuje Zadání a všechny sjednané parametry. Průběh Akceptačního testu a akceptační kritéria jsou popsány v článku 6.
AUTZ	je zákon č. 121/2000 Sb., autorský zákon, v účinném znění.
Chráněné informace	jsou informace, podléhající závazku mlčenlivosti Stran. Chráněné informace blíže specifikuje článek 13 Smlouvy.
Customizace	Znamená drobné úpravy Díla. Za Customizaci se považuje změna kterékoliv části Díla, u které rozsah práce nepřesahuje měsíční objem hodin definovaný v Zadání na tyto úpravy a současně se nejedná o vývoj nového modulu či add-onu. Customizace je určena zejména pro menší změny logiky ovládání či chování, které vyplynou při používání Díla.
Dílo	je souhrnné označení pro Platformu a Website.
Faktura	je řádným účetním a daňovým dokladem, vystaveným Zhotovitelem Objednateli v souladu s článkem 9.
Fáze	Pro určení podmínek Provozu, Podpory a Údržby se Smlouva dělí do 3 Fází: 1. **Fáze 1** – od účinnosti Smlouvy do okamžiku, kdy Dílo dosáhne statusu MVP; 2. **Fáze 2** – od okamžiku, kdy dílo dosáhlo statusu MVP, do provedení Díla; 3. **Fáze 3** – od provedení Díla do skončení Smlouvy.
HelpDesk	je služba pro vznášení a informování o řešení Požadavků Koncových uživatelů.
Infrastruktura	je soubor hardwarových zařízení a softwarových prostředků, na kterých bude běžet Dílo, zejména servery, switche, routery, firewally, datová úložiště a související.
Kategorizace Požadavků	je obsažena v Zadání.
Koncový uživatel	je pracovník Magistrátu města Brna, Městské policie Brno, úřadu městské části, firmy či příspěvkové organizace, který je odpovědný za provoz webových stránek Objednatele, městské části, firmy či příspěvkové organizace na Platformě. Takových odpovědných pracovníků může mít každý subjekt více.
Kritický požadavek	je požadavek na Dílo, označený jako kritický v Zadání značkou !

Milník	je postupová lhůta provádění Díla věcně a časově specifikovaná zejména v příloze č. 3 Smlouvy.
Minimální Dostupnost Díla	je garantovaná měsíční dostupnost Díla ze strany Zhotovitele. Dílo je dostupné, když je přístupné prostřednictvím sítě Internet všem Návštěvníkům webových stránek a administrační rozhraní Platformy všem Koncovým uživatelům. Zaručenou míru Minimální Dostupnosti Díla a způsob jejího výpočtu obsahuje Zadání.
MVP	Znamená minimum viable product. Kdy dosáhlo Dílo statusu MVP je popsáno v Zadání. Dosažení statusu MVP je rozhodné pro stanovení podmínek poskytování Provozu, Podpory a Údržby.
Nabídka	je nabídka Zhotovitele podaná do zadávacího řízení s názvem „Tvorba a provoz webové platformy města Brna – opakované řízení". Nabídka je zpracována v souladu se Zadáním, příp. nad jeho rámec, avšak nikoli rozporně. Zjistí-li Strany, že Nabídka je v rozporu se Zadáním, jsou pro plnění Smlouvy závazné vlastnosti, funkcionality či jiné výsledky a výkony, které vyplývají ze Zadání. Nabídka je součástí Přílohy č. 3 Smlouvy.
Návštěvník webových stránek	je každá fyzická osoba, která navštěvuje Website nebo jiné webové stránky, běžící na Platformě.
OBČZ	je zákon č. 89/2012 Sb., občanský zákoník, v účinném znění.
Platforma	je Content Management System (CMS) a Document Management System (DMS) s možností publikovat obsah na vícero souběžně provozovaných webových stránek, včetně Website. Bližší specifikace jednotlivých parametrů Platformy je obsažena v Zadání.
Podpora a Údržba	jsou služby, které Zhotovitel poskytuje Objednateli po provedení Díla. Podpora a Údržba zahrnuje: a) Provozování HelpDesk; b) Řešení Požadavků; c) Customizaci Díla; d) Zajištění Minimální Dostupnosti Díla.
Požadavek	je Běžný požadavek nebo Ohlášení Incidentu ze strany Koncového uživatele. Rozdělení Požadavků je v Zadání.
Pracovní den	je každý den v roce, kromě sobot, nedělí, dnů pracovního klidu podle obecně závazných předpisů České republiky, zejména zákona č. 245/2000 Sb., o státních svátcích, o ostatních svátcích, o významných dnech a o dnech pracovního klidu, v účinném znění.

Projektový manažer	pracovník Zhotovitele, který řídí a odpovídá za plnění Smlouvy na straně Zhotovitele
Projektový tým	je tým osob složený ze zástupců Stran, který dohlíží na kvalitu a hladký průběh provádění Díla a dává doporučení ke zlepšení. Pravidla sestavení a jednání Projektového týmu jsou upravena v článku 3. Smlouvy.
Provoz	Znamená provozování Díla. Parametry Provozu jsou určeny v Zadání.
PV	Znamená pageview dle definice Google Analytics, neboli jedno zobrazení jakékoliv webové stránky běžící na Platformě ve webovém prohlížeči podporujícím měření Google Analytics.
Reakční doba	je doba, ve které je Zhotovitel povinen Požadavek vyřešit. Reakční doby jsou v Zadání.
Referenční platformy	jsou systémy, na kterých proběhne Akceptační test. Referenční platformy jsou specifikovány v Zadání.
Rozvoj	znamená rozvoj Díla nebo jeho částí. Za Rozvoj se povazuje zejména změna kterékoliv části Díla, rozšíření funkcionalit Díla, vývoj modulů či add-onů Díla (nových částí Díla), změny systematiky databází apod. Za Rozvoj se též považuje provedení analýzy, která může sloužit jako budoucí podklad jiného Rozvoje.
Servisní doba	je doba, během které Zhotovitel kontroluje HelpDesk a doba, která má vliv na řešení Požadavků. Servisní doba je určena v Zadání.
Website	jsou webové stránky Objednatele, které plánuje provozovat na doméně brno.cz a které poběží na systému Platformy.
Zadání	představuje seznam nefunkčních požadavků Objednatele a dalších sjednaných parametrů Platformy. Zadání tvoří Přílohu č. 2 Smlouvy.
Zadávací řízení	je zadávací řízení s názvem „Tvorba a provoz webové platformy města Brna – opakované řízení", jehož výsledkem je uzavření Smlouvy.
ZRS	je zákon č. 340/2015 Sb., o zvláštních podmínkách účinnosti některých smluv, uveřejňování těchto smluv a o registru smluv (zákon o registru smluv), v účinném znění.
ZDPH	je zákon č. 235/2004 Sb., o dani z přidané hodnoty, v účinném znění.

PŘÍLOHA Č. 2

ZADÁNÍ

FORMULÁŘ NABÍDKY

ZÁKLADNÍ INFORMACE O ŘÍZENÍ

Název	**Tvorba a provoz webové platformy města Brna – opakované řízení**
Druh Veřejné zakázky	Služby
Druh Řízení	Jednací řízení s uveřejněním
Web Řízení/ID	https://ezak.brno.cz/vz00000034

IDENTIFIKAČNÍ ÚDAJE ÚČASTNÍKA

1. ÚVODNÍ PROHLÁŠENÍ ÚČASTNÍKA

Účastník, který se uchází o Veřejnou zakázku, tímto předkládá formulář nabídky včetně příslušných příloh za účelem prokázání splnění jednotlivých požadavků Zadavatele, kterými je podmiňována účast dodavatelů v Řízení.

Účastník čestně prohlašuje, že

a) se pečlivě seznámil se zadávacími podmínkami, porozuměl jim a mj. tak používá veškeré pojmy a zkratky v souladu se zadávací dokumentací a že

b) výše uvedená kontaktní osoba je oprávněna k jednání za účastníka v rámci Řízení.

2. ZÁKLADNÍ ŘEŠENÍ

Účastník čestně prohlašuje, že

a) jeho Základní řešení splňuje veškeré Minimální požadavky,

b) pro plnění Veřejné zakázky v rámci Základního řešení navrhuje následující:

Technologické vlastnosti	Nabídka účastníka
Podporované operační systémy	Z hlediska koncových uživatelů řešení podporuje všechny současné standardní operační systémy. Z hlediska infrastruktury navrhujeme použití MS Azure Cloud s kombinací Linuxový OS pro běh výpočetního výkonu.
Případné použité frameworky či celé systémy a subsystémy včetně uvedení licence	Viz kapitola 3.3.3 přílohy popis architektury navrhovaného řešení
Použité serverové služby včetně major verze (webserver, cache server, databázový server, aplikační server atp) včetně licence.	Viz kapitola 3.3.2 přílohy Návrh architektury a infrastruktury
Použitá infrastruktura (dodavatel, technologie, parametry kapacity a výkonu)	Viz kapitola 3.4 přílohy Návrh architektury a infrastruktury
Ucelený popis navrhované architektury a infrastruktury včetně diagramů (přílohy).	Ucelený popis je v přiloženém dokumentu Návrh architektury a infrastruktury.

c) je pro případ zadání Veřejné zakázky vázán Smlouvou.

3. INFORMACE ROZHODNÉ PRO HODNOCENÍ

Účastník čestně prohlašuje, že následující informace považuje za rozhodné pro hodnocení.

Kritérium Nabídková cena
Nabídková cena účastníka je 20 975 000,- Kč bez DPH Přílohou tohoto formuláře účastník předkládá Rozpočet.
Kritérium Odborná úroveň
Účastník předkládá informace rozhodné pro hodnocení v dokumentu Odborné úrovně, který je přílohou formuláře nabídky.
Kritérium Rizika
Účastník předkládá informace rozhodné pro hodnocení v dokumentu Rizik, který je přílohou formuláře nabídky.
Kritérium Pokročilé řešení
Účastník předkládá informace rozhodné pro hodnocení v dokumentu Pokročilého řešení, který je přílohou formuláře nabídky.
Kritérium Vlastnosti a schopnosti Projektového manažera
Identifikační údaje Projektového manažera **Jméno** [redacted] Datum narození Telefon E-mail Účastník výslovně utvrzuje, že Projektového manažera skutečně uvažuje na vedoucí pozici pro plnění Veřejné zakázky. Účastník prohlašuje, že Projektový manažer je způsobilý v nadepsaném kritériu dosáhnout na maximum, aritmetický průměr 10 bodů, jelikož splňuje základní předpoklady stanovené v kontrolním listu Vlastností a schopností Projektového manažera. Účastník prohlašuje, že Projektový manažer má individuální vlastnosti a schopnosti uvedené v kontrolním listu Vlastností a schopností Projektového manažera.

[redacted]

Vyhotovil: Hana Bečková, prokurista

Přílohy:

- přílohy k popisu navrhované architektury a infrastruktury včetně diagramů
- dokument Odborné úrovně (usiluje-li účastník o hodnocení v kritériu Odborná úroveň)
- dokument Rizik (usiluje-li účastník o hodnocení v kritériu Rizika)
- dokument Pokročilého řešení (usiluje-li účastník o hodnocení v kritériu Pokročilé řešení)
- Rozpočet

Návrh architektury a infrastruktury včetně diagramů

Tvorba a provoz webové platformy města Brno – opakované řízení

Předkládá Asseco Central Europe, a. s.

Pro Statutární město Brno

10/2020

Obsah

1 Úvod

Návrh řešení Platformy je zpracován v souladu s požadavky zadavatele uvedenými v Příloze č. 2 ZD – Technické zadání a v souladu se všemi ostatními zadávacími podmínkami.

2 Principy navrhovaného řešení

Společnost Asseco Central Europe, a.s. má bohaté zkušenosti s realizací obdobných veřejných zakázek, mimo jiné jsme se významně podílíme na vývoji na **Portálu občana** (obcan.portal.gov.cz), realizovali jsme **Informační a komunikační rozhraní ČSSZ** (www.cssz.cz, eportal.cssz.cz, data.cssz.cz), **Jednotné portálové řešení resortu práce a sociálních věcí** (www.mpsv.cz, www.uradprace.cz), **Statistický informační systém včetně portálu ČSÚ** (www.czso.cz), veřejný portál **Generálního ředitelství cel** (nasazuje se do produkce 11/2020), **Kontrolórský informační systém NKÚ** (www.nku.sk).

Na těchto zakázkách jsme optimalizovali proces dodávky portálů pro veřejnou správu. Tento proces stojí na třech pilířích:

1) Použití ověřené **platformy pro efektivní a vytváření webů**, která je postavena na open source technologiích a maximalizuje jednoduchost ovládání, moderní design a spolehlivost.
2) Pro IT projekty používáme vlastní originální metodiku **Asseco Delivery Methodology**. Na základě metodiky ADM jsou vytvořeny implementační technologické linky, které mají následující hlavní rysy:
    a. absolutní kontinuita jednotlivých fází implementačního projektu,
    b. zamezení ztrát času při předávání informací mezi architekturou, analýzou, designem, programováním, testováním, migrací, přechodem do produkce,
    c. minimalizace zpětných vazeb a opakování chybně provedených vývojových prací,
    d. využití metody SCRUM pro řízení všech fází vývoje,
    e. efektivní využití rolí senior, standard a junior ve všech odbornostech a fázích vývoje.
3) **Zkušený realizační a podpůrný tým**, včetně propracovaného systému vzdělávání pracovníků (Asseco Academy).

Díky těmto třem pilířům jsme byli schopni realizovat a naplnit očekávání zákazníka při realizaci obdobných zakázek.

Výše uvedené reference využívají dále popsanou Platformu včetně využití portálu Liferay, který již 10 let patří mezi leadery v Gartners magic quadrant pro Digital Experience platformy. Viz například zde.

Pro návrh Platformy Statutárního města Brna navrhujeme využít cloudových služeb Azure, které umožňují kromě vysoké dostupnosti, spolehlivosti a škálovatelnosti i prostředky pro rapidní vývoj a DevOps. Využívání služeb Azure jsme opět ověřili na referenční zakázce, konkrétně zakázce Portál občana, kterou realizujeme ve spolupráci s NAKIT s.p.

Těšíme se na případnou spolupráci

Jiří Winkler

Director of Public eGovernment Division

Asseco Central Europe, a. s.

Šumavská 524/31,

602 00 Brno-střed

Czech Republic

3 Architektura řešení

V souladu s Národním architektonickým rámcem ČR uvádíme architekturu řešení s využitím jazyka ArchiMate a uvádíme čtyři základní domény: business architektura, aplikační architektura, technologická architektura a infrastrukturní architektura.

3.1 Business architektura

Cílem tvorby modelů na byznys doméně je zachytit a pojmenovat všechny podstatné prvky lidského chování, aktivit a objektů, s kterými procesy pracují a vytvořit tak doménu „konzumentů“ vnitřních byznys služeb a základnu pro „poskytování“ vnějších byznys služeb pro okolí systému.

Přehledová byznys doména popisuje rozdělení byznys domény Platformy do jednotlivých skupin, ukazuje klíčové role, procesní oblasti a funkce zajišťující hlavní doménovou oblast.

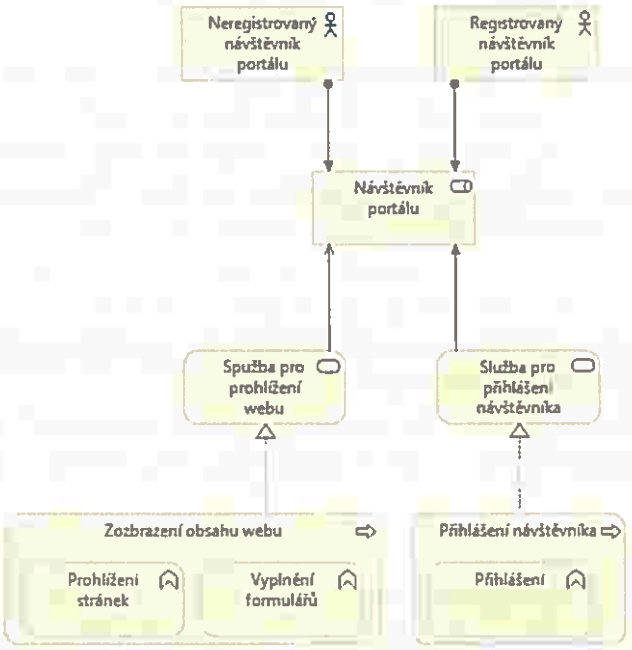

Výše uvedený diagram naznačuje základní sadu služeb z pohledu uživatele Platformy v roli návštěvníka, která může být neregistrován i registrovaný. Registrovaný návštěvník je takový, který se přihlásí přes některou z podporovaných forem přihlášení. Samotný proces autentizace bude probíhat na systému třetí strany (Brno ID, NIA, ...) a bude specifikován až v rámci detailní analýzy. Všem návštěvníkům webů bude pak umožněno prohlížení jeho obsahu a práce s veřejně vystavenými aplikacemi.

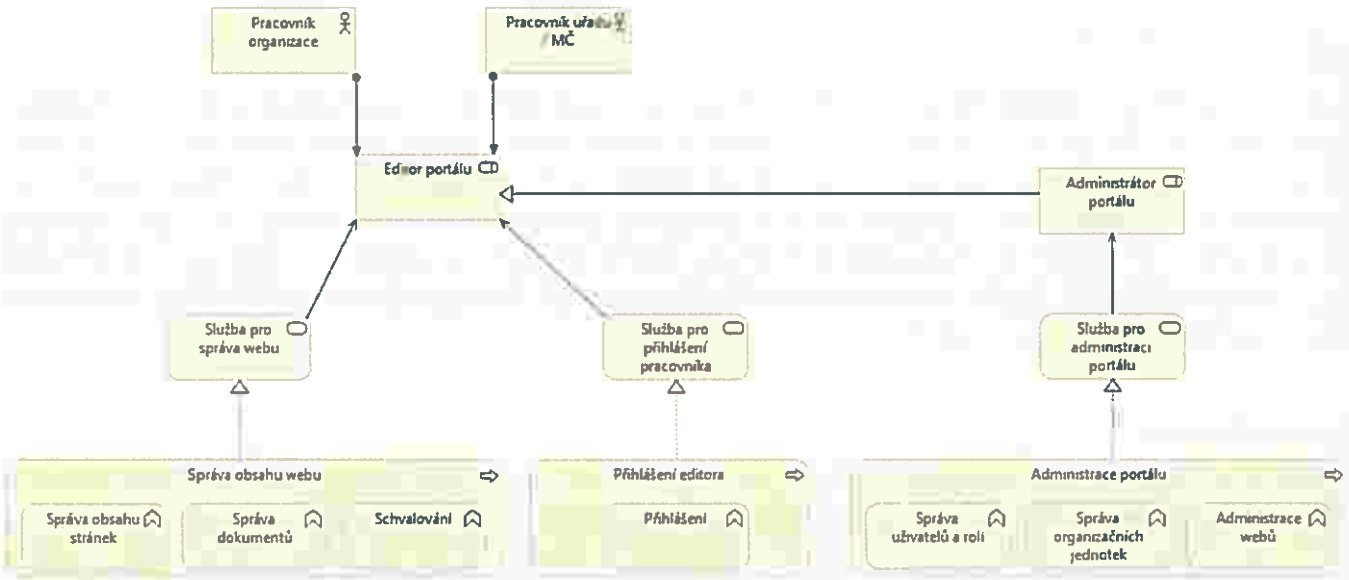

Výše uvedený diagram naznačuje základní sadu služeb z pohledu editora, který může případně vystupovat i v roli administrátora portálu. Editor bude mít k dispozici redakční systém umožňující správu obsahu webu včetně dokumetnů. Nad touto správou bude možné nastavit proces schvalování s nadefinovanými rolemi a akcemi, které mohou vykonávat v daném kroko procesu. Přihlášení do systému bude přes účet vedený v portálovém řešení. Pro uživatele, kteří budou zařazeni do administračních rolí bude navíc možné provádět administraci portálu a jednotlivých webů, tj. např. upravovat práva na objekty, nastavovat příslušné schvalovací procesy apod.

3.2 Aplikační architektura

Cílem tvorby modelů na aplikační a datové doméně je zachytit a pojmenovat všechny podstatné prvky aplikačního programového vybavení a dat. Přehledová aplikační doména zobrazuje rozdělení aplikační domény na dílčí vrstvy systému a rozmístění klíčových aplikačních komponent systému do těchto vrstev. Přehledová úroveň agregace popisuje pouze základní komponenty.

Struktura aplikační architektury vychází z požadavků uvedených v zadání. Jednotlivé aplikační části budou dekomponovány na menší celky. Přesná identifikace proběhne ve fázi detailní analýzy a návrhu.

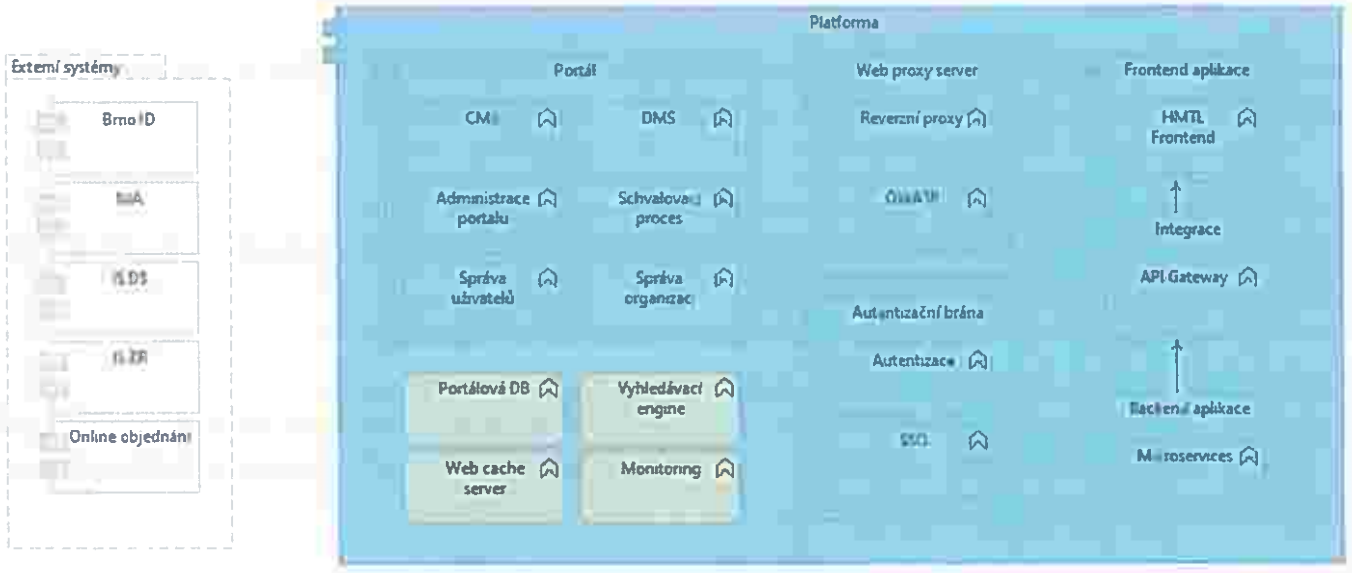

Portál

Portál je postaven na platformě Liferay CE. Pro jednotlivé migrované weby do Platformy bude samostatná instance portálu, která ale umožňuje na globální úrovni sdílení nadefinovaných objektů. Přístup na služby portálu bude rozdělen na základě rolí a členství ve skupinách nebo organizačních jednotkách. Pro editory bude vystaven na zvláštní URL adrese, která bude dostupná jen z omezené sítě (VPN, interní síť Objednavatele) a jen zde bude dostupná administrační část pro správu portálu a obsahu. Kromě jiného Portál poskytuje v rámci svého redakčního systému implementaci pro správu obsahu (CMS) a dokumentů (DMS) včetně možností nastavit různá schvalovací řízení pro různé skupiny a typy objektů.

Autentizační brána

Aplikace postavená na projektu Apereo Central Authentication Service. Autentizační brána bude podporovat dva typy přihlášení - interní brána (přihlášení pro interní uživatele – registrovaný účet) a externí brána (přihlášení pro návštěvníky webu – registrovaný účet, NIA , ISDS). Aplikace je postavena na platformě Java a frameworku Spring Boot.

Web proxy server

Komponenta je postavená na NGINX. Slouží jako reverzní proxy pro směrování požadavků z jednoho přístupového bodu na příslušný server, který požadavek zpracuje. Před ní bude ještě zapojen Web application firewall (WAF) pro ochranu systému před útoky.

Web cache server

Funkcionalita postavená na Varnish cache serveru, která zajistí odlehčení zátěže na weby pro opakující se dotazy a zrychlí se tak i odezva těchto dotazů.

Vyhledávácí engine

Funkcionalita postavená na technologii ElasticSearch. Bude sloužit pro rychlé vyhledávání v obsahu webů včetně samotných obsahů připojených dokumentů v DMS nebo našeptávačům ve vyhledávacích komponentách.

Portálová DB

Funkcionalita postavená na PostgreSQL, která bude sloužit pro uložení dat provozovaných na portálovém řešení Liferay.

Frontend aplikace

Aplikace postavené na HTML5 a na webových komponentách. Budou sloužit pro zobrazení ucelenějších dat, vystavení formulářů a dalších náročnějších struktur.

Integrace

Integrační komponenta pro zajištění komunikace mezi Frontend a Backend aplikacemi. Dále tato komponenta zajistí zpřístupnění na externí systémy mimo Platformu, na které se bude třeba v budoucnu integrovat. Postavená bude na platformě Java a frameworku Spring Boot.

Backend aplikace

Komponenty postavené na platformě Java a frameworku Spring Boot, které budou postkytovat mikroslužby pro zobrazení na Frontend aplikacích případně další podpůrné služby.

Monitoring

Funkcionalita, která zabezpečí monitoring běhu Platformy. Blíže se bude dle požadavku ze Zadávací dokumentace specifikovat v rámci detailní analýzy.

3.2.1 Mikroslužby

Architektura řešení je navržena formou architektury mikroslužeb (kolekce vzájemně propojených služeb). Architektura mikroslužeb je postavena na níže uvedených principech.

- **Doménově řízený návrh (domain driven design)** – funkční dekompozice aplikace je provedena s využitím principů doménově řízeného návrhu. Každý tým je odpovědný za vývoj kompletní funkcionality dané oblasti.
- **Princip jedné odpovědnosti** – každá mikroslužba odpovídá za jednu konkrétní část funkcionality a její bezproblémový provoz.
- **Explicitně publikované rozhraní** – každá mikroslužba publikuje explicitně definované rozhraní. Služby mezi sebou komunikují pomocí definovaného rozhraní a nemají žádnou závislost na běhovém prostředí konzumované služby.
- **Možnost nezávislého nasazení, aktualizace, škálovatelnosti a nahrazení** – mikroslužbu lze nezávisle nasadit či aktualizovat bez dopadu na celkový systém. Mikroslužby lze nezávisle škálovat. Implementaci dané mikroslužby, případně její technologii, lze měnit při dodržení explicitně publikovaného rozhraní.
- **Heterogennost (Polyglot)** – implementace jedné mikroslužby není závislá na implementaci jiné mikroslužby.
- **Nenáročná komunikace** – mikroslužby mezi sebou komunikují využitím nenáročných komunikačních protokolů (např. http/REST). Využívají v maximální možné míře mechanismus asynchronní komunikace (např. publish-subscribe messaging).

Architektura a návrh systému využívá webových standardů REST, OpenAPI, JSON Web Token (JWT), OAuth 2.0. Díky tomu je možné koncipovat mikroslužby jako bezstavové a redukovat závislosti mezi službami. Pro integraci s externími systémy se využívá taktéž protokolu SOAP.

Následující diagram zjednodušeně ilustruje přístup k vertikálnímu členění aplikační architektury.

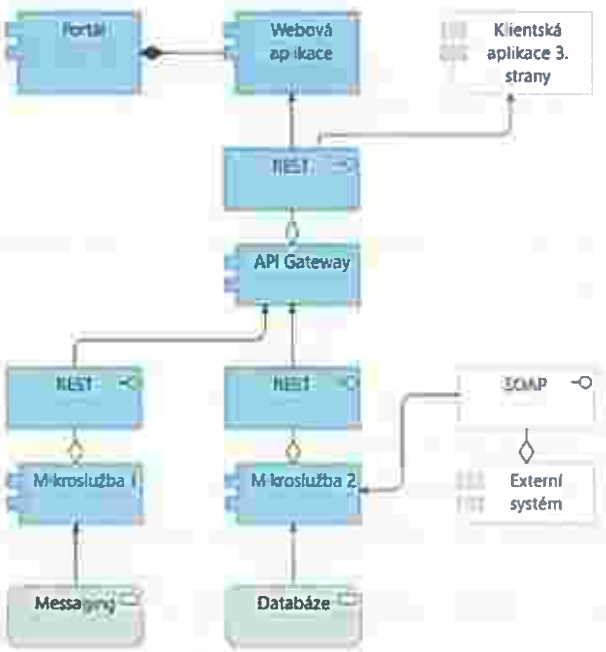

Webové aplikace

HTML5 aplikace, které mohou být provozovány v prostředí portálu nebo samostatně (*single page application*). Často se jedná o tzv. micro frontend – nezávislý, samostatně nasaditelný frontend, který používá jednu nebo více mikroslužeb. Aplikace jsou postaveny na standardu webových komponent (*web components*). Pro jejich vývoj je využit framework Vue. Aplikace jsou rychlé, intuitivní a disponují moderním responzivním designem. Komunikují s mikroslužbami prostřednictvím REST služeb.

API gateway

Veškerá komunikace mezi frontendem a mikroslužbami prochází přes API gateway - jednotné místo přístupu ke službám. API gateway provádí směrování požadavků, logování a audit, řízení přístupu kontrolou access token (JWT). Hlavní důraz je kladen na návrh API mikroslužeb (*API first* přístup). Služby mohou být využívány webovou aplikací, ale potenciálně také jinými klienty (mobilní aplikace, desktopové aplikace, aplikace třetích stran).

Mikroslužby

Menší bezstavové aplikace poskytující kontraktem definované služby. Taktéž vynucují řízení přístupu kontrolou access token (JWT). Hlavní technologie pro implementaci mikroslužeb je platforma Java a framework Spring Boot. Mikroslužby mohou být vzájemně integrované a poskytovat kompozitní služby. Kde to charakter integrace umožňuje, preferuje se asynchronní komunikace. Cílem je však udržet složitost integrace mikroslužeb v rozumné míře a zbytečným integracím se vyhnout, nebo využít integračních konceptů, které potlačují vzájemnou závislost mezi mikroslužbami. Mikroslužby jsou na datové úrovni izolované.

3.3 Technologická architektura

Cílem tvorby modelů na technologické úrovni je zachytit a pojmenovat všechny podstatné technologické prvky a vytvořit model, který poskytne „soupis“ všech potřebných technologií pro vytvoření požadovaných prostředí, ve kterých bude Platforma rozmístěna a provozována.

3.3.1 Služby provozní platformy

Vzhledem k charakteru systému navrhujeme využít cloudovou infrastrukturu.

Principy návrhu technologické architektury:

- využití kontejnerů jako základní jednotky;
- využití elasticity cloudového řešení při enormní zátěži; lze nastavit profily tak, aby infrastruktura byla připravena na transakční nárůst, vedle toho v případě malého počtu transakcí byly infrastrukturní zdroje sníženy;
- využití platformních služeb pro urychlení vývoje a usnadnění správy platformy; platformní služby v mnoha případech poskytují standardní rozhraní, díky čemuž nevzniká závislost na konkrétní platformní službě;
- pay-as-you-go – platba za spotřebovaný výkon, nikoliv za dedikovaný HW a SW, který je plně využíván pouze malou část v roce;
- rezervace základních zdrojů – výhodná rezervace základních zdrojů v kombinaci s modelem pay-as-you-go pro škálování výkonu nad rezervované zdroje umožňuje snížení nákladů.

Následující diagram obsahuje přehled služeb provozní platformy použitých v rámci řešení.

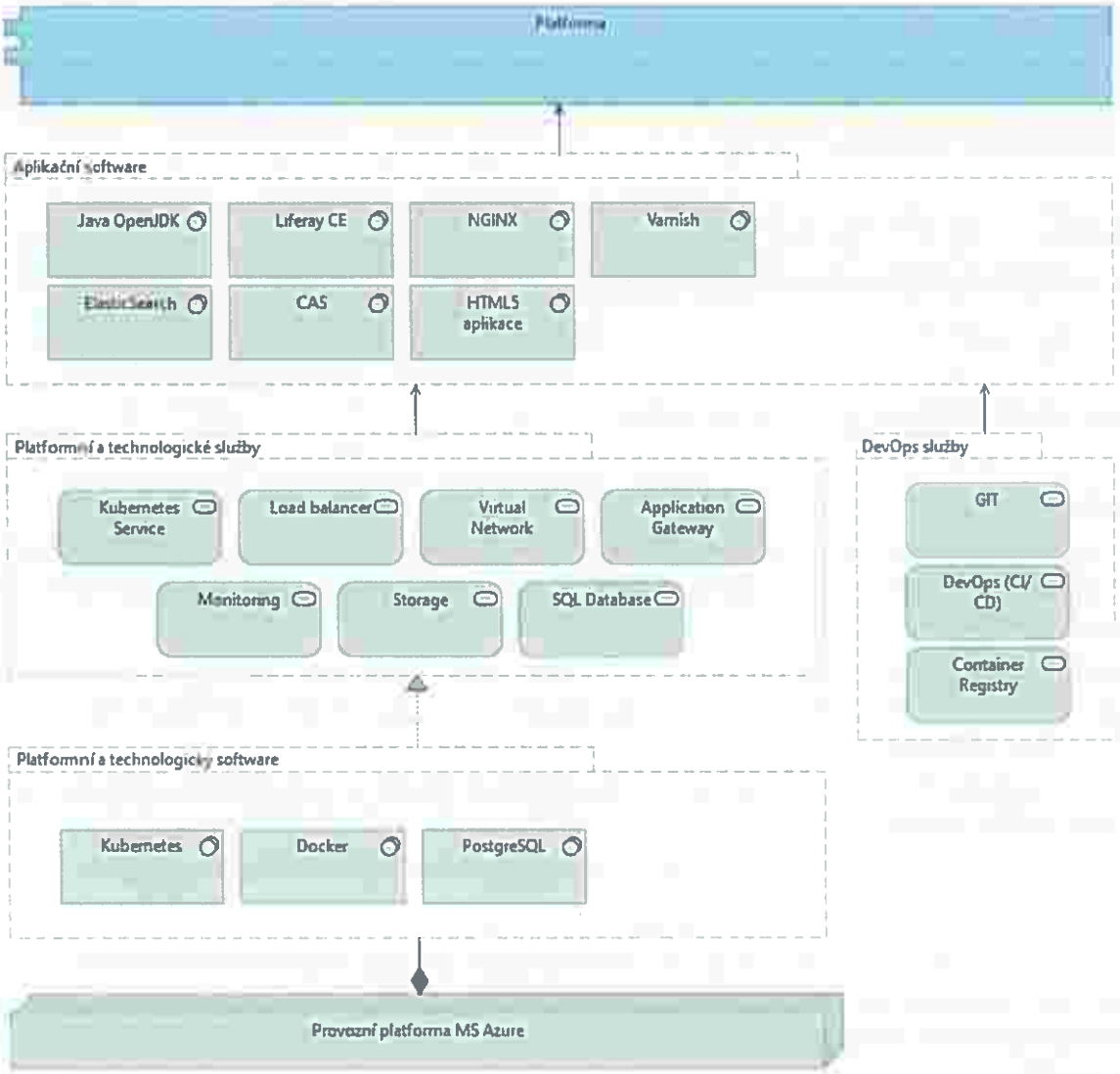

Kubernetes Service

Služba pro orchestraci kontejnerů v open-source platformě Kubernetes, která umožňuje nahrávání, správu a škálování kontejnerů.

Kubernetes orchestruje clustery virtualizací a naplánuje spuštění kontejnerů na těchto virtualizacích na základě jejich dostupných výpočetních prostředků a požadavků na zdroje každého kontejneru. Kontejnery jsou seskupeny do podů, základní operační jednotky pro Kubernetes. Kubernetes také automaticky spravuje dostupnost služeb, rozkládá zátěž, alokuje zdroje a škáluje na základě využití výpočetní techniky. Dále kontroluje stav jednotlivých prostředků.

Load balancer

Služba pro vyvážení zátěže pro příchozí síťový provoz a zajištění vysoké dostupnosti použitých služeb. V tomto řešení primárně se použije pro vyvážení příchozích dotazů do služeb Kubernetes clusteru.

Virtual network

Virtuální síť je základním stavebním kamenem pro soukromé sítě v Azure. Virtuální síť umožňuje mnoha typům prostředků Azure, například Azure Virtual Machines (VM), bezpečně komunikovat mezi sebou navzájem, internetem a místními sítěmi. Virtuální síť je podobná tradiční síti, ale přináší s sebou další výhody infrastruktury Azure, jako je škálování, dostupnost a izolace.

SQL Database

Databázové uložiště pro uložení strukturovaných dat, pro které bude použita relační databáze PostgreSQL.

Storage

Trvalé uložiště souborových dat pro portálové řešení.

Application gateway

Web Application Firewall (WAF) je služba, která poskytuje centralizovanou ochranu webových aplikací před běžnými zneužití a zranitelnostmi. WAF je založen na pravidlech ze základních sad pravidel OWASP (Open Web Application Security Project).

Webové aplikace jsou stále více terčem škodlivých útoků, které využívají běžně známé chyby zabezpečení. Mezi tyto pokusy patří běžné útoky pomocí SQL injection, útoky skripty napříč weby a další. Předcházet takovým útokům v kódu aplikace může být náročné a může vyžadovat pečlivou údržbu, opravy a monitorování na mnoha vrstvách topologie aplikace. Centralizovaný WAF pomáhá mnohem jednodušší správu zabezpečení a poskytuje lepší jistotu správcům aplikací před hrozbami.

Monitoring

Použitá implementace řešení pro monitoring bude zvolena v rámci dohody mezi Objednavatelem a Zhotovitelem, jak je požadováno v Technickém zadání. Nicméně navrhuje vyjít z monitorovacích nástrojů Azure monitor, které přímo poskytuje MS Azure Cloud a které nabízí celou řadu různých funkcí (detekce anomálií, analytické nástroje, diagnostiky apod.).

A.

Azure DevOps

Podpůrné služby pro vývoj a nasazení (DevOps) aplikací a správu konfigurací daných prostředí, které zvyšují schopnosti lépe reagovat na potřeby zákazníka a usnadňují proces od vývoje až po publikaci do produkce.

3.3.2 SW licence

Následující tabulka udává seznam použitého software včetně verzí (alespoň na úrovni major verze) a licencování.

Software	Verze	Licence
Liferay Portal CE	7.3	GNU, open-source
NGINX	1.19	FreeBSD, open-source
ElasticSearch	7	Apache 2.0, open-source
Java OpenJDK	11	GNU GPLv2, open-source
PostgreSQL	11	PostgreSQL Licence, open-source
Varnish	6.3	FreeBSD, open-source
Apereo CAS	5.3	Apache 2.0, open-source
Tomcat	9.0	Apache 2.0, open-source
Kubernetes	1.19	Apache 2.0, open-source
Docker	19	Apache 2.0, open-source

3.3.3 Framework licence

Následující tabulka udává seznam použitých framework včetně verzí (alespoň na úrovni major verze) a licencování.

Framework	Verze	Licence
Spring Boot	1.5	Apache 2.0, open-source
Hibernate	5	GNU, open-source
Node.js	10	MIT, open-source
Polymer	3	BSD, open-source

3.4 Infrastrukturní architektura

Cílem tvorby modelů na infrastrukturní domény je zachytit a pojmenovat všechny podstatné infrastrukturní prvky a vytvořit model, který poskytne „soupis“ všech potřebných infrastrukturních prvků potřebných pro vytvoření požadovaných prostředí, v kterých bude Platforma rozmístěna a provozována.

3.4.1 Prostředí

V rámci zadání jsou požadavky na minimálně tři prostředí, která také vzniknou v rámci projektu:

- Vývojové prostředí
- Testovací prostředí (QA)
- Produkční prostředí

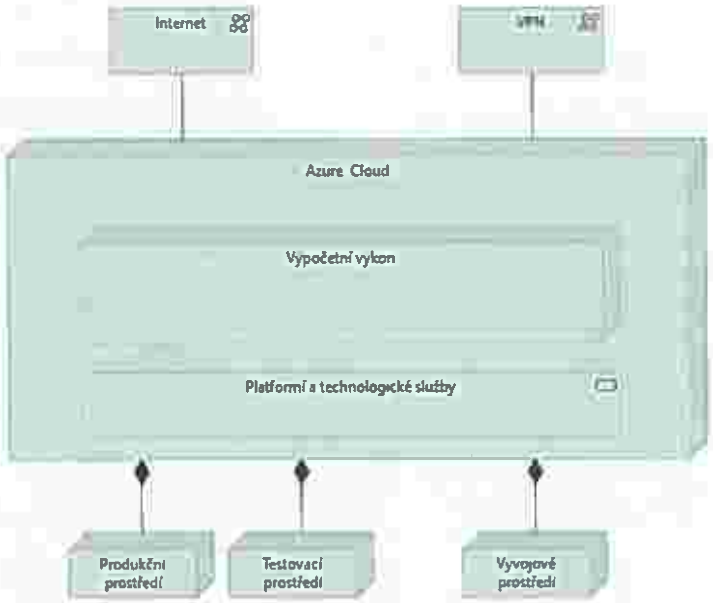

Vývojové prostředí bude sloužit pro vývoj Platformy a bude dostupné jen v rámci vnitřní sítě Zhotovitele. Testovací prostředí bude sloužit pro ověření funkčností Platformy. Toto prostředí nebude vystaveno do internetu, ale bude dostupné v rámci sítě Objednavatele přes VPN či později jiný specifikovaný způsob omezení přístupu do tohoto prostředí. Produkční prostředí bude dostupné pro veřejnost z internetu (podle dané fáze přechodu). Pro správu obsahu a administraci bude pak vystavené na zvláštní URL jen z vnitřní sítě Objednavatele.

Infrastruktura v MS Azure Cloud je navržena tak, že v čase je možné lehce vybudovat další prostředí, pokud na něj vznikne požadavek ho provozovat.

3.4.2 Konfigurace prostředí

Navržené použití MS Azure Cloud ve spojení s využitím kontejnerů umožňuje jednoduché škálování použitého výpočetního výkonu. V rámci implementace řešení bude infrastruktura nastavena tak, aby pokryla požadovanou zátěž včetně možnosti výkyvů v exponovaných dobách (např. platba za odpad) a splňovala požadavky, jak je popsáno v Technickém zadání v kapitole 5 Provoz.

4 Nadstavba řešení

V této kapitole jsou popsána rozšíření, která může Zhotovitel poskytnout nad rámec zadávací dokumentace.

4.1 Přihlášení garantovanými službami státu

Nabízíme rozšíření, kde návštěvníci portálu se mohou přihlásit přes účty vedené v rámci Národní Identitní Autority (NIA), resp. eIdentita.cz, tj. pomocí elektronického občanského průkazu, NIA ID, a dalších služeb. V současné době je zapojena řada identity providerů. Mezi nově zapojené identity providery patří Moje ID. V první polovině roku 2021 je plánován rollout projektu bankovní identity, který zahrnuje pět největších bank v ČR a předpokládá se kmen až **1,5 mil osob**, které budou moci využít tento prostředek pro přihlášení ke službám státu.

Součástí platformy je také mikroslužba (adapter) pro napojení na služby Informačního systému datových schránek (IS DS), který kromě odesílání formulářů prostřednictvím ISDS umožňuje využití autentizačních prostředků k ISDS pro přístup k webům veřejné správy. Jedná se přibližně o **170 tis. osob** s datovou schránkou fyzické osoby a **522 tis.** firem s datovou schránkou.

Součástí Platformy jsou mikroslužby (adaptéry) a funkce, které umožňují autentizaci prostřednictvím NIA a systému ISDS. Při realizaci projektu jsme připraveni nabídnout tuto funkcionalitu v první fázi projektu (MVP). Tato funkcionalita není v Platformě nijak licenčně ani transakčně zpoplatněna.

Přínos pro webovou Platformu Statutárního města Brna spočívá v tom, že již v prvních fázích projektu bude možné nabídnout autentizaci pro cca 1,5 mil osob a 522 tis. firem. Autentizace poskytuje zaručenou, státem garantovanou identifikaci klienta a je ji možné použít pro všechny elektronické transakční služby. Také jako významnou přidanou hodnotu pro weby městských částí a firem vlastněních SMB.

4.2 Design systém

Na základě dodaných podkladů od Objednavatele navrhujeme realizovat **Digital Experience Design Systém (DXDS, design systém)**, který usnadní vývoj komponent a webů nejen pro část, která je součástí tohoto zadání, ale i pro budoucí rozšíření a případné další integrované produkty.

Přínosy design systému je zejména v těchto oblastech:

Úspora nákladů

Znovupoužitím vzhledu a kódu lze navrhnout výsledný web nebo portál rychleji a ušetříte čas i peníze.

Konzistence

Design systém definovanými principy, pravidly a komponentami pro vytváření jednotlivých stránek:

- podporuje konzistenci a soudržnost uživatelského rozhraní,
- zlepšuje uživatelský prožitek – orientace a použití je snadnější,
- zajišťuje konzistenci výstupů od jednotlivých dodavatelů,
- umožňuje rychlejší, levnější a kvalitnější vývoj nových webů a portálů,
- poskytuje komponenty a styly, které vám usnadní vytvořit web, který splňuje požadavky zákona č. 99/2019 Sb., o přístupnosti internetových stránek a mobilních aplikací.

Přínos

Součástí platformy budou také (dle kap. 9.2 zadání) webové stránky 29 městských částí, weby 9 obchodních společností 100% vlastněných městem Brnem, 2 weby obchodních společností s majoritou města Brna a 37 konkrétních projektů. **Vytvořením společného design systému, který bude obsahovat znovupoužitelné komponenty, které lze využívat při zapojování dalších webů, se významně ušetří náklady při zapojování dalších webů do platformy. Používání design systému také povede k tomu, aby byl jednotný (ale originální) styl prezentace klientům.**

Design systém jsme realizovali a využili na zakázkách Portál občana (designsystem.gov.cz) na IKR ČSSZ (www.cssz.cz) a Jednotného portálového řešení práce a sociálních věcí (www.mpsv.cz).

Náklady na vytvoření design systému jsou uvedeny v rozpočtu v předepsané buňce.

[redacted]

4.

DOKUMENT ODBORNÉ ÚROVNĚ

ZÁKLADNÍ INFORMACE

Řízení	**Tvorba a provoz webové platformy města Brna – opakované řízení**
Web Řízení/ID	https://ezak.brno.cz/vz00000034

Účastník níže předkládá Tvrzení a v této souvislosti čestně prohlašuje následující.

1. Tvrzení **je relevantní k předmětu Veřejné zakázky.**
2. **Efekt Tvrzení je ověřený** a jeho dosažení na předmětné Veřejné zakázce je tak reálné.
3. Účastník je připraven **v průběhu Ověřovací fáze**
   a) **prokázat efekt Tvrzení,**
   b) **předložit** alespoň **prosté kopie dokladů prokazujících, že efekt Tvrzení je reálný.**

Závazné pokyny pro vyplnění dokumentu Odborné úrovně

- **Vyplňte všechna povinná pole.** V opačném případě se vystavujete riziku, že Tvrzení nebude možné vyhodnotit.
- Jen na základě **konkrétních a přesných informací** lze dosáhnout maximálního počtu bodů.
- **Číselné údaje** činí hodnocení transparentní. Užívejte je v maximální možné míře.
- **Dokument Odborné úrovně nesmí** (včetně této titulní strany) **překročit 3 strany A4** při zachování formátu textu – písmo Calibri nebo Carlito, velikost písma 11b.

Co nám nabízíte?

Uveďte Tvrzení (o Vaší odborné úrovni, která bude přínosná pro naplnění Účelu veřejné zakázky):

Společnost Asseco Central Europe, a.s. má bohaté zkušenosti s realizací obdobných veřejných zakázek, mimo jiné Portál občana (obcan.portal.gov.cz), Informační a komunikační rozhraní ČSSZ (www.cssz.cz, eportal.cssz.cz), Jednotné portálové řešení resortu práce a sociálních věcí(www.mpsv.cz, www.uradprace.cz), Statistický informační systém včetně portálu ČSÚ (www.czso.cz), veřejný portál Generálního ředitelství cel, Kontrolórsky informačný systém NKÚ SR (www.nku.gov.sk). Námi zvolená platforma Liferay je více než 10 let leaderem v Gartnerově magickém kvadrantu pro Digital Experience platformy a je tedy obecně hodnocena jako kvalitní, stabilní a dlouhodobá. Platformu Liferay používáme u zákazníka NKÚ od roku 2012, u ČSSZ (ePortál ČSSZ) od roku 2013, u ČSÚ od roku 2014, u MPSV (portál) od roku 2019. Na výše uvedených zakázkách jsme optimalizovali proces dodávky portálů pro veřejnou správu. Tento proces stojí na třech pilířích:

1) Použití **ověřené platformy pro efektivní a vytváření webů**, která je postavena na open source technologiích a maximalizuje jednoduchost ovládání, moderní design a spolehlivost.

2) **Pro IT projekty používáme vlastní originální metodiku Asseco Delivery Methodology** (ADM). Více vizte naši nabídku.

3) **Zkušený realizační a podpůrný tým**, včetně propracovaného systému vzdělávání pracovníků (Asseco Academy).

Díky těmto třem pilířům jsme byli schopni realizovat a naplnit očekávání zákazníka při realizaci obdobných zakázek.

Povinné pole

Nápověda

- co znamená „Tvrzení", je uvedeno v zadávací dokumentaci
- odborná úroveň může spočívat zejména **v kvalitě personálu** (praxe, zkušenosti, vzdělání apod.), **zavedených postupů** (metodiky, management kvality apod.), **v přístupu k zaměstnancům či subdodavatelům, v úrovni zázemí či technického vybavení i v kvalitě přípravy pro plnění Veřejné zakázky**
- uvádějte jen to, co pomůže Zadavateli k **naplnění Účelu veřejné zakázky**

Co nám Tvrzení přinese - v číslech - ve vztahu k Účelu veřejné zakázky?

Tzv. efekt Tvrzení - jak lze vyčíslit efekt Tvrzení na naplnění Účelu veřejné zakázky?

- ve vztahu k článku 1.4 bodu 1. Zadání – **maximální dlouhodobost řešení, které umožňuje snadný rozvoj bez zbytečných nákladů**:

  Garantujeme, že s využitím naší platformy minimálně 10 let nebude muset zadavatel přejít na jinou technologii, pouze bude nutné dělat průběžné upgrady v maximální souhrnné částce 1,5 mil Kč bez DPH za garantovaných 10 let.

- ve vztahu k článku 1.4 bodu 2. Zadání - **minimalizace proprietárního uzamčení u jediného dodavatele**:

  Platforma Liferay je Open Source a existuje 13 certifikovaných firem v ČR, což znamená, že nehrozí riziko vendor-lockinu, protože certifikované firmy mají hluboké now-how v této technologii. Pro úplnost navrhujeme do smlouvy zakomponovat službu Exitu, která bude jasně definovat exitový plán, a konkrétní povinnosti dodavatele. Tímto minimalizujeme riziko nemožnosti převzetí námi nabízeného řešení a zadavatel ušetří více než 3 mil Kč.

- ve vztahu k článku 1.4 bodu 3. Zadání – **maximální efektivita práce editorů na straně Objednatele**:

Nápověda

- v této části dokumentu popište, **co Vaše odborná úroveň Zadavateli přinese** – jinými slovy: jaký bude mít „efekt"
- Zadavatele zajímá **jen přínos (efekt)** ve vztahu k vyjmenovaným bodům **Účelu veřejné zakázky**
- co není vyjádřeno číselně, jako by nebylo uvedeno; **jen přínos (efekt) vyjádřený číselně** může být ohodnocen vyšším než neutrálním hodnocením
- pokud **číslem vyjádříte maximální naplnění** všech bodů Účelu veřejné zakázky, **obdržíte maximum bodů**
- buďte připraveni Vámi uvedené číselné hodnoty efektu **obhájit v Ověřovací fázi**
- v podrobnostech ke způsobu hodnocení **viz kontrolní list** Odborné úrovně

Nad rámec požadavků nabízíme integraci na AD Zadavatele tak, aby editoři se mohli přihlašovat pomocí SSO a nemuseli zadávat login/heslo. Garantujeme, že vložení nové aktuality nezabere redaktorovi více než 2 minuty.

- ve vztahu k článku 1.4 bodu 4. Zadání – **co největší spolehlivost a minimální chybovost systému**:

Nad rámec povinností ze smlouvy garantujeme Zadavateli dostupnost systému v produkčním prostředí minimálně 99,8 % za kalendářní měsíc. Na základě našich zkušeností s obdobnými projekty garantujeme, že během prvních měsíců od spuštění budou průměrně maximálně v průměru 4 incidenty za den. V následujících 6 měsících maximálně v průměru 0,6 incidentů za den. Zvýšení dostupnosti na 99,8 % znamená navýšení dostupnosti běhu systému o 59 hodin za měsíc a o 1770 hodin více po dobu trvání poskytování služeb Podpory po 30 měsíců.

- ve vztahu k článku 1.4 bodu 5. Zadání - **co nejrychlejší odezva veřejné i administrační části Platformy a webů na ní**:

Garantujeme Zadavateli na produkčním prostředí pro landing page rychlostní kritéria webových stránek do níže uvedených časů: Time to First Byte (TTFB) < 300 ms; First Contentful Paint (FCP) < 1 500 ms; First Input Delay (FID) < 100 ms; Largest Contentful Paint (LCP) < 2 000 ms; což znamená zrychlení o 40 % pro parametr TTFB, resp. 50 % pro FCP, resp. 67 % FID oproti požadavkům ze zadávací dokumentace.

- ve vztahu k článku 1.4 bodu 6. Zadání – **co nejlepší uživatelská podpora Zhotovitelem včetně údržby Platformy a webů v moderní podobě**:

Garantujeme Zadavateli, že všechny incidenty, požadavky, které budou v jednotlivých fázích podpory a údržby řešeny, dodrží definované reakční doby podle Zadávací dokumentace a Smlouvy o dílo. V rámci poskytování služeb Podpory poskytneme Zadavateli telefonickou podporu 24x7 našeho call centra pro uživatelskou podporu, hlášení incidentů a konzultací. Tímto Zadavatel získá službu v hodnotě 96 tisíc Kč bez DPH měsíčně, tedy 2,880 mil Kč za dobu poskytování služeb Podpory po 30 měsíců.

Pro maximální počet bodů musí být efekt vyčíslen ve vztahu ke všem bodům Účelu veřejné zakázky. Povinné pole.

Prokažte, že to, co nabízíte, funguje.

Že je výše uvedený efekt Tvrzení reálný, prokážete:

☐ na předchozích min. x obdobných zkušenostech Projektového manažera či jiných klíčových pracovníků, kde výše popsanou odbornou úroveň rovněž využili;

☐ na předchozích min. x zakázkách účastníka, kde výše popsanou odbornou úroveň rovněž využil;

☒ jinak: Uvedená tvrzení budeme prokazovat referenčními zakázkami, které jsme v minulosti realizovali. Na těchto zakázkách pracovali klíčoví pracovníci, kteří se budou podílet na této zakázce PM, architekt, šéf vývojářů.

Vybrané je doplněno symbolem „x"; vyberte alespoň jednu z možností. Povinné pole.

Nápověda

- v této části dokumentu **Zadavatele přesvědčte, že to, co nabízíte, je reálné**; že Vaše odborná úroveň bude **fungovat i na této Veřejné zakázce**
- stačí **uvedení počtu zkušeností/zakázek**, u kterých jste výše popsaných číselných efektů dosáhli, **příp. jiné stručné zdůvodnění** reálnosti Vaší nabídky
- **bez důkazů** o reálnosti Vaší nabídky nemůžete dosáhnout na více jak na **neutrální hodnocení**
- **podrobnosti** ke zkušenostem/zakázkám a dalším zde uvedeným důkazům Zadavateli **popíšete v Ověřovací fázi** (pokud k ní budete vyzváni)

[redacted]

Digitálně podepsal Hana Bečková
Datum: 2021.01.05 21:39:38 +01'00'

DOKUMENT RIZIK

ZÁKLADNÍ INFORMACE

Řízení	**Tvorba a provoz webové platformy města Brna – opakované řízení**
Web Řízení/ID	https://ezak.brno.cz/vz00000034

Účastník níže identifikoval rizika a k nim navrhl Opatření. V souvislosti s riziky a Opatřeními účastník čestně prohlašuje následující.

1. Všechna identifikovaná **rizika jsou relevantní k předmětu Veřejné zakázky**; pro každé riziko tak platí, že
   a) je konkrétním rizikem (nikoliv pouhým nebezpečím), které **může ztížit či dokonce ohrozit naplnění Účelu veřejné zakázky**; rovněž **Opatření je konkrétní**,
   b) je **rizikem Zadavatele** (a nikoli tedy rizikem účastníka),
   c) **efekt Opatření je ověřený** a jeho dosažení na předmětné Veřejné zakázce je tak reálné,
   d) Opatření není součástí předmětu Veřejné zakázky; účastník je ale **připraven Opatření provést či jinak zajistit** jeho provedení.
2. Účastník je připraven **v průběhu Ověřovací fáze**
   a) **prokázat efekt všech Opatření**, tj. doložit uváděné hodnoty pravděpodobnosti i negativních dopadů rizik (před a po Opatření), jakož i ceny Opatření, příp. reaktivní charakter Opatření,
   b) **předložit** alespoň **prosté kopie dokladů prokazujících, že efekt jednotlivých Opatření je reálný**.
3. Účastník bere na vědomí, že pokud dokument Rizik vyplní natolik vnitřně rozporně či neurčitě, že některé riziko/Opatření nebude možné vyhodnotit, obdrží ve vztahu k takovému riziku/Opatření 0 bodů (neutrální hodnocení).

Závazné pokyny pro vyplnění dokumentu Rizik

- **Vyplňte všechna povinná pole.** V opačném případě hrozí, že rizika či Opatření nebude možné vyhodnotit.
- Jen na základě **konkrétních a přesných informací** lze dosáhnout maximálního počtu bodů.
- **Číselné údaje** činí hodnocení transparentní. Užívejte je v maximální možné míře.
- **Dokument Rizik nesmí** (včetně této titulní strany) **překročit 12 stran A4** při zachování formátu textu – písmo Calibri nebo Carlito, velikost písma 11b.

RIZIKO Č. 1	Nápověda
Popište riziko: Epidemiologická situace v ČR negativně zasáhne do realizace projektu. Zejména do úvodní analytické fáze projektu, kde je vyžadována součinnost Zadavatele tak, aby se dostatečně zmapovaly skutečné potřeby klíčových uživatelů a realizované Dílo splňovalo požadavky a naplňovalo účel veřejné zakázky zejména v bodě „maximálního dlouhodobost řešení" a „maximální efektivita práce editorů na straně Objednatele". Epidemiologická situace v ČR znemožní realizaci úvodní analytické fáze v důsledku nemoci, karantény nebo home office klíčových pracovníků Objednatele. Dále epidemiologická situace spolu s mimořádnými nařízeními Vlády ČR si vyžádá realizaci činností, které znemožní zapojení klíčových pracovníků Objednatele do fáze analýzy, přebírání, akceptačního testování Díla. Důsledkem bude neúplné zadání pro následnou realizaci a nebude odrážet veškeré skutečné potřeby uživatelů. Jelikož součástí platformy budou také (dle kap. 9.2 zadání) webové stránky 29 městských částí, weby 9 obchodních společností 100% vlastněných městem Brnem, 2 weby obchodních společností s majoritou města Brna a 37 konkrétních projektů. Může tak dojít k situaci, že ze strany klíčových uživatelů nebudou předány veškeré požadavky nebo ne úplně a funkčnost webové platformy bude sice v souladu s analýzou, ale nebude plně odrážet skutečné potřeby podporu práce editorů a vyvolá požadavky na změnové řízení a následné dopracování řešení. *Uveďte relevantní riziko - viz požadavky relevantnosti v úvodu dokumentu Rizik. Povinné pole*	• popište **konkrétní riziko**; nebude-li riziko dostatečně konkrétní, nelze je hodnotit jinak než neutrálně • musí se jednat o **riziko Zadavatele** (tj. takové, za které by Zadavatel odpovídal a nesl jeho následky) • **zdroje rizik lze hledat kdekoli na straně Zadavatele** – typicky v povaze Veřejné zakázky, v obsahu či rozsahu Minimálních požadavků, v prostředí Zadavatele
Riziko ztěžuje či dokonce ohrožuje Účel veřejné zakázky následovně: ☒ dle článku 1.4 bodu 1. Zadání – **maximální dlouhodobost řešení, které umožňuje snadný rozvoj bez zbytečných nákladů** ☐ dle článku 1.4 bodu 2. Zadání – minimalizace **proprietárního uzamčení u jediného dodavatele** ☒ dle článku 1.4 bodu 3. Zadání – **maximální efektivita práce editorů na straně Objednatele** ☐ dle článku 1.4 bodu 4. Zadání – **co největší spolehlivost a minimální chybovost systému** ☐ dle článku 1.4 bodu 5. Zadání – co **nejrychlejší odezva veřejné i administrační části Platformy a webů na ní** ☐ dle článku 1.4 bodu 6. Zadání – **co nejlepší uživatelská podpora Zhotovitelem včetně údržby Platformy a webů v moderní podobě** *Vybrané je doplněno symbolem „x". Povinné pole.*	**Nápověda** • Zadavatele zajímají **jen ta rizika, která ztěžují či ohrožují Účel veřejné zakázky**; jiná neuvádějte
Uveďte pravděpodobnost vzniku rizika: Pravděpodobnost vzniku rizika kvalifikovaně odhadujeme na: vysokou (51-80 %); riziko pravděpodobně nastane ve většině případů *Povinné pole.*	**Nápověda** • buďte připraveni Vámi stanovenou hodnotu pravděpodobnosti **obhájit v Ověřovací fázi**

Uveďte negativní dopad rizika: Negativní dopad rizika kvalifikovaně odhadujeme na: 400 001 až 800 000 Kč *Povinné pole*	**Nápověda** • negativní dopad rizika musí být **vždy vyjádřen v penězích** • některá rizika nebudou znamenat přímé finanční náklady Zadavatele (přímou finanční újmu) – mohou způsobit újmu v podobě časových ztrát (zpoždění), snížení kvality či užitku Zadavatele z předmětu Veřejné zakázky; **je na Vás, abyste i takový dopad rizik převedli na peníze** (a Vaši kalkulaci byli připraveni obhájit v Ověřovací fázi) • buďte připraveni Vámi stanovenou hodnotu negativního dopadu rizika **obhájit v Ověřovací fázi**
Co nám nabízíte? **Popište Opatření** (takové, které jste připraveni provést či jinak zajistit jeho provedení): Dodavatel v rámci svých odpovědností zajistí 1) kompletní infrastrukturu elektronické projektové kanceláře v podobě sdíleného uložiště (MS Sharepoint, popř. jiného SW řešení), elektronické komunikačního prostředí pro sjednávání online schůzek (MS Teams, popř. jiného SW řešení); 2) Jednoznačně specifikuje procesně orientovanou metodiku projektového řízení (např. PRINCE2), která zajistí jednotný přístup k realizovaným interview v rámci analytické fáze; 3) Uzpůsobí analytickou fázi vůči tomuto riziku a to ve smyslu i) objasnění postupu analytických činností a jejich logiky, ii) bude pravidelně v rámci online jednání prezentovat dosažené dohody, progres a dostupnost garantů a klíčových uživatelů za jednotlivé domény, iii) povede detailní katalog požadavků objednatele a jejich aktuální vypořádání. To vše bude evidováno a sdíleno v online prostředí s využitím dodávaných (shora popsaných) kolaborativních nástrojů, tj. veškeré informace budou pracovníkům objednatele dostupné k online přístupu; 4) Analýzy budou prováděny formou validace předložených návrhů dodavatele, tedy na jednání bude předložen popis možných funkčností navrženého řešení a ten bude podroben připomínkování ze strany objednatele. Cílem je snížit počet nezbytných iteračních kroků. 5) Povede v kontaktní matici zástupců klíčových pracovníků na straně objednatele; 6) Vytvoří materiály pro osvojení práce s kolaborativními nástroji a videokurzy pro školení pracovníků objednatele. Odpovědností objednatele bude poskytnout kontaktní údaje na klíčové uživatele včetně uvedení kontaktních údajů na	**Nápověda** • popište **konkrétní Opatření**; nebude-li Opatření dostatečně konkrétní, nelze je hodnotit jinak než neutralně • pamatujte na to, že **Opatření není součástí předmětu Veřejné zakázky** (tzn., že se nebude realizovat automaticky); Zadavatel až po uzavření Smlouvy rozhodne, zda se Opatření realizuje a kdo jej bude realizovat • uvádějte jen takové Opatření, které jste **připraveni provést či jinak zajistit** jeho provedení

jejich zástup pro případ nemoci. Z hlediska kapacit pracovníků na straně Objednatele neznamená toto opatření žádný nárůst. Z hlediska objednatele je nutné revidovat dostupné kapacity pracovníků nutných pro dokončení této zakázky a případně upravit harmonogram projektu tak, aby bylo možné v požadované kvalitě realizovat jednotlivé fáze projektu. *Povinné pole*	
Charakter Opatření? Popsané Opatření má preventivní (či jiný) charakter, je potřeba je realizovat předem, preventivně. *Efekt reaktivních Opatření je kalkulován odlišně od efektu preventivních (a jiných) Opatření – více viz kontrolní list Rizik.*	**Nápověda** • **reaktivní Opatření se nemusí realizovat předem** (na rozdíl od preventivního), ale až ve chvíli, kdy je zřejmé, že riziko 100 % nastane; to Zadavateli **šetří prostředky za zbytečnou** (preventivní) **realizaci Opatření** (až do chvíle, kdy riziko skutečně nastane); na druhou stranu mohou mít taková Opatření nižší efektivitu (na rozdíl od Opatření preventivních)
Cena Opatření je: 58 000,- Kč bez DPH *Povinné pole*	**Nápověda** • cena Opatření **může být „0"** – to znamená, že jeho cenu máte započtenou v Nabídkové ceně (bez ohledu na to, zda riziko nastane či nikoli) • buďte připraveni Vámi uvedenou cenu Opatření **obhájit v Ověřovací fázi** • efektivitu Opatření si **propočítejte v přiloženém xls souboru** s přednastavenými vzorci hodnocení
Jen pro <u>jiná než reaktivní Opatření</u>: jak (pokud nějak) se díky Opatření změní pravděpodobnost vzniku rizika? Kvalifikovaně odhadujeme, že pravděpodobnost vzniku rizika se díky Opatření změní na: nízkou (6-20 %); riziko by mohlo nastat za určitých okolností *U reaktivních Opatření se v tomto poli automaticky počítá se 100 % pravděpodobností vzniku rizika (s ohledem na povahu Opatření – realizuje se až ve chvíli, kdy riziko 100 % nastane). Bude-li hodnota doplněna i v případě reaktivního Opatření, nepřihlíží se k tomu.*	**Nápověda** • pokud Vámi nabízené **Opatření snižuje pravděpodobnost vzniku rizika**, zaznamenejte to zde • tuto hodnotu u reaktivních Opatření nemusíte vyplňovat – s ohledem na jejich povahu bude Zadavatel/hodnotící komise **při výpočtu efektivity Opatření automaticky počítat se 100 % pravděpodobností** • buďte připraveni Vámi stanovenou hodnotu pravděpodobnosti **obhájit v Ověřovací fázi**
Jak (pokud nějak) se díky Opatření změní negativní dopad rizika? Kvalifikovaně odhadujeme, že negativní dopad rizika se díky Opatření změní na: 0 Kč	**Nápověda** • negativní dopad rizika musí být **vždy vyjádřen v penězích** • pokud Vámi nabízené **Opatření snižuje negativní dopad rizika**, zaznamenejte to zde • buďte připraveni Vámi stanovenou hodnotu negativního dopadu rizika **obhájit v Ověřovací fázi**

Prokažte, že to, co nabízíte, funguje.

Že je výše uvedený efekt Opatření reálný, prokážete:

☐ na předchozích min. X obdobných zkušenostech Projektového manažera či jiných klíčových pracovníků, kde bylo výše popsané Opatření rovněž využito;

☐ na předchozích min. X zakázkách účastníka, kde bylo výše popsané Opatření rovněž využito;

☒ jinak: Budeme prokazovat rozhodnutím ústředního správního úřadu, které nám bylo doručeno, a ve kterém úřad ruší veřejnou zakázku právě z důvodu toho, že byla připravována v době před pandemií a podmínky smlouvy nereflektovaly dopady pandemie na úřad. Virtuální kolaborativní nástroje odprezentujeme na referenčních projektech, kde je rutinně používáme.

Vybrané je doplněno symbolem „x": vyberte alespoň jednu z možností. Povinné pole.

Nápověda

- v této části dokumentu **Zadavatele přesvědčte, že to, co nabízíte, je reálné; že Opatření bude fungovat i na této Veřejné zakázce**
- stačí **uvedení počtu zkušeností/zakázek**, kde jste výše popsaného efektu Opatření dosáhli, **příp. jiné stručné zdůvodnění** reálnosti Vaší nabídky
- **bez důkazů** o reálnosti Vaší nabídky nemůžete dosáhnout na více jak na **neutrální hodnocení**
- **podrobnosti** ke zkušenostem/zakázkám a dalším zde uvedeným důkazům Zadavateli **popíšete v Ověřovací fázi** (pokud k ní budete vyzváni)

RIZIKO Č. 2	Nápověda
Popište riziko: V navrhovaném řešení nebude zajištěna ochrana osobních údajů. Ze zadávací dokumentace (body 4.9.6, 7.5.16, 7.6.3, 7.6.7 Zadání), vyplývá, že v rámci řešení budou obsaženy a zpracovávány osobní údaje (minimálně v rozsahu osobní email), ale současně dodatečné informace uvádějí na řádku 3 a 5, že v platformě nebudou evidovány žádné osobní údaje. V důsledku toho uchazeči mohou abstrahovat veškeré činnosti k zajištění ochrany osobních údajů a tedy nezajistit ochranu případně vzniklých osobních údajů. Riziko ohrožuje cíl „co největší spolehlivost a minimální chybovost systému" (jelikož z pohledu GDPR může platforma vykazovat vady nebo nedodělky) a „maximální dlouhodobost řešení, které umožňuje snadný rozvoj bez zbytečných nákladů" (v případě identifikace potřeby chránit osobní údaje budou nutné dodatečné náklady). Uchazeč při stanovení rizika vychází z ustanovení GDPR podle níž jsou za osobní údaje považovány jméno, pohlaví, věk a datum narození, osobní stav, ale také IP adresa a fotografický záznam. Vzhledem k tomu, že se GDPR vztahuje i na podnikající fyzické osoby, řadí se mezi osobní údaje i tzv. organizační údaje, kterými jsou například e-mailová adresa, telefonní číslo či různé identifikační údaje vydané státem. Za zpracování osobních údajů se považuje jakýkoli úkon nebo soubor úkonů, které správce nebo zpracovatel systematicky provádějí s osobními údaji. Uchazeč je na základě předchozích údajů přesvědčen, že bude v rámci poptané webové platformy docházet ke zpracování osobních údajů a to i v případě získání osobních údajů ze základních registrů. *Uveďte relevantní riziko - viz požadavky relevantnosti v úvodu dokumentu Rizik. Povinné pole*	• popište **konkrétní riziko;** nebude-li riziko dostatečně konkrétní, nelze je hodnotit jinak než neutrálně • musí se jednat o **riziko Zadavatele** (tj. takové, za které by Zadavatel odpovídal a nesl jeho následky) • **zdroje rizik lze hledat kdekoli na straně Zadavatele** – typicky v povaze Veřejné zakázky, v obsahu či rozsahu Minimálních požadavků, v prostředí Zadavatele
Riziko ztěžuje či dokonce ohrožuje Účel veřejné zakázky následovně: ☒ dle článku 1.4 bodu 1. Zadání – **maximální dlouhodobost řešení, které umožňuje snadný rozvoj bez zbytečných nákladů** ☐ dle článku 1.4 bodu 2. Zadání – minimalizace **proprietárního uzamčení u jediného dodavatele** ☐ dle článku 1.4 bodu 3. Zadání – **maximální efektivita práce editorů na straně Objednatele** ☒ dle článku 1.4 bodu 4. Zadání – **co největší spolehlivost a minimální chybovost systému** ☐ dle článku 1.4 bodu 5. Zadání – co **nejrychlejší odezva veřejné i administrační části Platformy a webů na ní** ☐ dle článku 1.4 bodu 6. Zadání – **co nejlepší uživatelská podpora Zhotovitelem včetně údržby Platformy a webů v moderní podobě** *Vybrané je doplněno symbolem „x". Povinné pole.*	**Nápověda** • Zadavatele zajímají **jen ta rizika, která ztěžují či ohrožují Účel veřejné zakázky;** jiná neuvádějte
Uveďte pravděpodobnost vzniku rizika: Pravděpodobnost vzniku rizika kvalifikovaně odhadujeme na: vysokou (51-80 %); riziko pravděpodobně nastane ve většině případů	**Nápověda** • buďte připraveni Vámi stanovenou hodnotu pravděpodobnosti **obhájit v Ověřovací fázi**

Povinné pole	
Uveďte negativní dopad rizika: Negativní dopad rizika kvalifikovaně odhadujeme na: 1 200 001 až 1 600 000 Kč *Povinné pole*	**Nápověda** • negativní dopad rizika musí být **vždy vyjádřen v penězích** • některá rizika nebudou znamenat přímé finanční náklady Zadavatele (přímou finanční ujmu) – mohou způsobit ujmu v podobě časových ztrát (zpoždění), snížení kvality či užitku Zadavatele z předmětu Veřejné zakázky; **je na Vás, abyste i takový dopad rizik převedli na peníze** (a Vaši kalkulaci byli připraveni obhájit v Ověřovací fázi) • buďte připraveni Vámi stanovenou hodnotu negativního dopadu rizika **obhájit v Ověřovací fázi**
Co nám nabízíte? **Popište Opatření** (takové, které jste připraveni provést či jinak zajistit jeho provedení): Navrhujeme vyžádat od dodavatele provedení posouzení vlivu na ochranu osobních údajů, analýzu rizik a stanovení opatření k odstranění rizik (dle GDPR). Dopady na řešení zapracovat do poptávané platformy (buď v rovině technických nebo netechnických opatření). Dále připravit a podepsat se zhotovitelem/provozovatelem smlouvu o zpracování osobních údajů. *Povinné pole*	**Nápověda** • popište **konkrétní Opatření**; nebude-li Opatření dostatečně konkrétní, nelze je hodnotit jinak než neutrálně • pamatujte na to, že **Opatření není součástí předmětu Veřejné zakázky** (tzn., že se nebude realizovat automaticky); Zadavatel až po uzavření Smlouvy rozhodne, zda se Opatření realizuje a kdo jej bude realizovat • uvádějte jen takové Opatření, které jste **připraveni provést či jinak zajistit** jeho provedení
Charakter Opatření? Popsané Opatření má preventivní (či jiný) charakter, je potřeba je realizovat předem, preventivně. *Efekt reaktivních Opatření je kalkulován odlišně od efektu preventivních (a jiných) Opatření – více viz kontrolní list Rizik.*	**Nápověda** • **reaktivní Opatření se nemusí realizovat předem** (na rozdíl od preventivního), ale až ve chvíli, kdy je zřejmé, že riziko 100 % nastane; to Zadavateli **šetří prostředky za zbytečnou** (preventivní) **realizaci Opatření** (až do chvíle, kdy riziko skutečně nastane); na druhou stranu mohou mít taková Opatření nižší efektivitu (na rozdíl od Opatření preventivních)
Cena Opatření je: 18 čd v sazbě 7 544 Kč bez DPH, tj. 135 792,- Kč bez DPH *Povinné pole.*	**Nápověda** • cena Opatření **může být „0"** – to znamená, že jeho cenu máte započtenou v Nabídkové ceně (bez ohledu na to, zda riziko nastane či nikoli) • buďte připraveni Vámi uvedenou cenu Opatření **obhájit v Ověřovací fázi**

	• efektivitu Opatření si **propočítejte v přiloženém xls souboru** s přednastavenými vzorci hodnocení
Jen pro <u>jiná než reaktivní Opatření</u>: jak (pokud nějak) se díky Opatření změní pravděpodobnost vzniku rizika? Kvalifikovaně odhadujeme, že pravděpodobnost vzniku rizika se díky Opatření změní na: velmi nízkou (1-5 %); riziko by mohlo nastat pouze za zcela výjimečných okolností *U reaktivních Opatření se v tomto poli automaticky počítá se 100 % pravděpodobností vzniku rizika (s ohledem na povahu Opatření – realizuje se až ve chvíli, kdy riziko 100 % nastane). Bude-li hodnota doplněna i v případě reaktivního Opatření, nepřihlíží se k tomu.*	**Nápověda** • pokud Vámi nabízené **Opatření snižuje pravděpodobnost vzniku rizika**, zaznamenejte to zde • tuto hodnotu u reaktivních Opatření nemusíte vyplňovat – s ohledem na jejich povahu bude Zadavatel/hodnotící komise **při výpočtu efektivity Opatření automaticky počítat se 100 % pravděpodobností** • buďte připraveni Vámi stanovenou hodnotu pravděpodobnosti **obhájit v Ověřovací fázi**
Jak (pokud nějak) se díky Opatření změní negativní dopad rizika? Kvalifikovaně odhadujeme, že negativní dopad rizika se díky Opatření změní na: 0 Kč Kč	**Nápověda** • negativní dopad rizika musí být **vždy vyjádřen v penězích** • pokud Vámi nabízené **Opatření snižuje negativní dopad rizika**, zaznamenejte to zde • buďte připraveni Vámi stanovenou hodnotu negativního dopadu rizika **obhájit v Ověřovací fázi**
Prokažte, že to, co nabízíte, funguje. **Že je výše uvedený efekt Opatření reálný, prokážete:** ☐ na předchozích min. 3 obdobných zkušenostech Projektového manažera či jiných klíčových pracovníků, kde bylo výše popsané Opatření rovněž využito; ☐ na předchozích min. 3 zakázkách účastníka, kde bylo výše popsané Opatření rovněž využito; ☒ jinak: Budeme prokazovat ukázkami z referenčních projektů, kde máme v smlouvě zakotveno nakládání s osobními údaji. *Vybrané je doplněno symbolem „x": vyberte alespoň jednu z možností. Povinné pole.*	**Nápověda** • v této části dokumentu **Zadavatele přesvědčte, že to, co nabízíte, je reálné, že Opatření bude fungovat i na této Veřejné zakázce** • stačí **uvedení počtu zkušeností/zakázek**, kde jste výše popsaného efektu Opatření dosáhli, **příp. jiné stručné zdůvodnění reálnosti Vaší nabídky** • **bez důkazů** o reálnosti Vaší nabídky nemůžete dosáhnout na více jak na **neutrální hodnocení** • **podrobnosti** ke zkušenostem/zakázkám a dalším zde uvedeným důkazům Zadavateli **popíšete v Ověřovací fázi** (pokud k ní budete vyzváni)

RIZIKO Č. 3	Nápověda
Popište riziko: Zadavatel se dostane do skrytého částečného dodavatelského lock-inu. Uchazeč dodá řešení v souladu s požadavky článku 10 Licence smlouvy, nicméně jeho řešení bude postavené na jím vyvinutých komponentách (jež nebudou všeobecně známy) a tak, ač bude součástí dodávky i zdrojový kód, pak pochopení jeho logiky a jeho (ne)znalost bude překážkou pro snadnou obměnu dodavatele řešení. Zadavateli pak vzrostou finanční náklady spojené s obměnou dodavatele, jelikož z každý z případných nových dodavatelů bude muset poznání takového kódu zahrnout do své kalkulace a stejně tak stávající dodavatel o tento náklad ostatních dodavatelů může držet větší marži u své nabídky. Riziko má negativní dopad na cíle „proprietárního uzamčení u jediného dodavatele" (v důsledku nutnosti získat znalosti kódu specifického řešení) a na cíl „maximální dlouhodobost řešení, které umožňuje snadný rozvoj bez zbytečných nákladů" (jelikož v případě obměny dodavatele budou náklady na osvojení kódu zahrnuty v ceně). Zadavatel se v zadávací dokumentaci předejít přímému dodavatelskému lock-inu v bodech smlouvy 5.9 a 5.10.a) (předání zdrojových kódů) a dále 15.10 (zaškolení pracovníků objednatele nebo třetí osoby určené objednatelem). Nicméně ani v jednom z uvedených ustanovení smlouvy není ošetřeno objasnění a osvojení zdrojového kódu jež byl propritárně vyvinut dodavatelem. Uchazeč je na základě prozkoumání smlouvy a ZD přesvědčen, že smlouva přímo nemůže zabránit situaci, kdy některý z uchazečů poskytne buď standardní a chráněný produkt zhotovitele a i kdyby předal zdrojový kód, tak nedojde k objasnění a pochopení logiky zdrojového kódu třetí osobou a tím bude způsobeno, že zadavateli pak vzrostou finanční náklady spojené s obměnou dodavatele. Každá třetí strana si toto osvojení zakalkuluje jako do provozu díla, tak do každého rozvojového požadavku. Toto riziko má negativní dopad na cíle „proprietárního uzamčení u jediného dodavatele" (v důsledku nutnosti získat znalosti kódu specifického řešení) a na cíl „maximální dlouhodobost řešení, které umožňuje snadný rozvoj bez zbytečných nákladů" (jelikož v případě obměny dodavatele budou náklady na osvojení kódu zahrnuty v ceně). *Uveďte relevantní riziko - viz požadavky relevantnosti v úvodu dokumentu Rizik. Povinné pole.*	• popište **konkrétní riziko;** nebude-li riziko dostatečně konkrétní, nelze je hodnotit jinak než neutrálně • musí se jednat o **riziko Zadavatele** (tj. takové, za které by Zadavatel odpovídal a nesl jeho následky) • **zdroje rizik lze hledat kdekoli na straně Zadavatele** – typicky v povaze Veřejné zakázky, v obsahu či rozsahu Minimálních požadavků, v prostředí Zadavatele
Riziko ztěžuje či dokonce ohrožuje Účel veřejné zakázky následovně: ☒ dle článku 1.4 bodu 1. Zadání – **maximální dlouhodobost řešení, které umožňuje snadný rozvoj bez zbytečných nákladů** ☒ dle článku 1.4 bodu 2. Zadání – minimalizace **proprietárního uzamčení u jediného dodavatele** ☐ dle článku 1.4 bodu 3. Zadání – **maximální efektivita práce editorů na straně Objednatele** ☐ dle článku 1.4 bodu 4. Zadání – **co největší spolehlivost a minimální chybovost systému** ☐ dle článku 1.4 bodu 5. Zadání – co **nejrychlejší odezva veřejné i administrační části Platformy a webů na ní** ☐ dle článku 1.4 bodu 6. Zadání – **co nejlepší uživatelská podpora Zhotovitelem včetně údržby Platformy a webů v moderní podobě**	**Nápověda** • Zadavatele zajímají **jen ta rizika, která ztěžují či ohrožují Účel veřejné zakázky;** jiná neuvádějte

Vybrane je doplněno symbolem „x". Povinné pole

Uveďte pravděpodobnost vzniku rizika: Pravděpodobnost vzniku rizika kvalifikovaně odhadujeme na: střední (21-50 %); riziko může nastat *Povinné pole*	**Nápověda** • buďte připraveni Vámi stanovenou hodnotu pravděpodobnosti **obhájit v Ověřovací fázi**
Uveďte negativní dopad rizika: Negativní dopad rizika kvalifikovaně odhadujeme na: 800 001 až 1 200 000 Kč *Povinné pole*	**Nápověda** • negativní dopad rizika musí být **vždy vyjádřen v penězích** • některá rizika nebudou znamenat přímé finanční náklady Zadavatele (přímou finanční újmu) – mohou způsobit újmu v podobě časových ztrát (zpoždění), snížení kvality či užitku Zadavatele z předmětu Veřejné zakázky; **je na Vás, abyste i takový dopad rizik převedli na peníze** (a Vaši kalkulaci byli připraveni obhájit v Ověřovací fázi) • buďte připraveni Vámi stanovenou hodnotu negativního dopadu rizika **obhájit v Ověřovací fázi**
Co nám nabízíte? **Popište Opatření** (takové, které jste připraveni provést či jinak zajistit jeho provedení): Řešení webové platformy pro Brno bude postaveno výhradně na standardizovaných open source komponentách a minimalizaci jejich úprav. Zadavatel pak bude mít k dispozici dostatek subjektů schopných bez potíží nahradit stávajícího dodavatele. Asseco proto své řešení staví výhradně na standardních open source komponentách/platformách typu Liferay. Zadavatel by s ohledem na toto riziko měl ohodnotit výhodněji řešení, které svým charakterem bude minimalizovat popsané riziko. Toto opatření je vhodné i za vědomí skutečnosti, že bude v rámci projektu vyvinut specifický kód na těmito standardizovanými komponentami – půjde vždy o aplikaci úzce ohraničené funkčnosti nad známým chováním jádra řešení. Uchazeč je tak přesvědčen že míra pravděpodobnosti rizika je skutečně vysoká a že preference široce známých open-source komponent v rámci celého díla toto riziko výrazně snižuje na úzce ohraničený možný dopad. Druhým opatřením je zakotvení služby Exitu do smlouvy k veřejné zakázce. Služba Exitu bude obsahovat povinnost zhotovitele definovat exit plán, který bude obsahovat všechny nutné činnosti pro předání Platformy novému poskytovateli, dále závazek poskytnout součinnost v rozsahu 25 čd pro ad-hoc činnosti související s exitem, povinnost	**Nápověda** • popište **konkrétní Opatření**; nebude-li Opatření dostatečně konkrétní, nelze je hodnotit jinak než neutrálně • pamatujte na to, že **Opatření není součástí předmětu Veřejné zakázky** (tzn., že se nebude realizovat automaticky); Zadavatel až po uzavření Smlouvy rozhodne, zda se Opatření realizuje a kdo jej bude realizovat • uvádějte jen takové Opatření, které jste **připraveni provést či jinak zajistit** jeho provedení

zhotovitele aktualizovat a předat veškeré artefakty Platformy (zdrojové kódy, instalační procedury, dokumentace dle ISVS). *Povinné pole*	
Charakter Opatření? Popsané Opatření má preventivní (či jiný) charakter, je potřeba je realizovat předem, preventivně. *Efekt reaktivních Opatření je kalkulován odlišně od efektu preventivních (a jiných) Opatření – více viz kontrolní list Rizik.*	**Nápověda** • **reaktivní Opatření se nemusí realizovat předem** (na rozdíl od preventivního), ale až ve chvíli, kdy je zřejmé, že riziko 100 % nastane; to Zadavateli **šetří prostředky za zbytečnou** (preventivní) **realizaci Opatření** (až do chvíle, kdy riziko skutečně nastane); na druhou stranu mohou mít taková Opatření nižší efektivitu (na rozdíl od Opatření preventivních)
Cena Opatření je: 245 000 Kč bez DPH *Povinné pole*	**Nápověda** • cena Opatření **může být „0"** – to znamená, že jeho cenu máte započtenou v Nabídkové ceně (bez ohledu na to, zda riziko nastane či nikoli) • buďte připraveni Vámi uvedenou cenu Opatření **obhájit v Ověřovací fázi** • efektivitu Opatření si **propočítejte v přiloženém xls souboru** s přednastavenými vzorci hodnocení
Jen pro <u>jiná než reaktivní Opatření</u>: jak (pokud nějak) se díky Opatření změní pravděpodobnost vzniku rizika? Kvalifikovaně odhadujeme, že pravděpodobnost vzniku rizika se díky Opatření změní na: velmi nízkou (1-5 %); riziko by mohlo nastat pouze za zcela výjimečných okolností *U reaktivních Opatření se v tomto poli automaticky počítá se 100 % pravděpodobností vzniku rizika (s ohledem na povahu Opatření – realizuje se až ve chvíli, kdy riziko 100 % nastane). Bude-li hodnota doplněna i v případě reaktivního Opatření, nepřihlíží se k tomu.*	**Nápověda** • pokud Vámi nabízené **Opatření snižuje pravděpodobnost vzniku rizika**, zaznamenejte to zde • tuto hodnotu u reaktivních Opatření nemusíte vyplňovat – s ohledem na jejich povahu bude Zadavatel/hodnotící komise **při výpočtu efektivity Opatření automaticky počítat se 100 % pravděpodobností** • buďte připraveni Vámi stanovenou hodnotu pravděpodobnosti **obhájit v Ověřovací fázi**
Jak (pokud nějak) se díky Opatření změní negativní dopad rizika? Kvalifikovaně odhadujeme, že negativní dopad rizika se díky Opatření změní na: 1 až 250 000 Kč Kč	**Nápověda** • negativní dopad rizika musí být **vždy vyjádřen v penězích** • pokud Vámi nabízené **Opatření snižuje negativní dopad rizika**, zaznamenejte to zde

	• buďte připraveni Vámi stanovenou hodnotu negativního dopadu rizika **obhájit v Ověřovací fázi**
Prokažte, že to, co nabízíte, funguje. **Že je výše uvedený efekt Opatření reálný, prokážete:** ☐ na předchozích min. [redacted] obdobných zkušenostech Projektového manažera či jiných klíčových pracovníků, kde bylo výše popsané Opatření rovněž využito; [redacted] ☐ na předchozích min. [redacted] zakázkách účastníka, kde bylo výše popsané Opatření rovněž využito; [redacted] ☒ jinak: Budeme prokazovat zkušenostmi s realizacemi referenčních zakázek, kde jsme přebírali nebo předávali platformu novému poskytovateli. Na přebírání a předávání se účastnili pracovníci, kteří budou zapojeni do této zakázky. *Vybrané je doplněno symbolem „x"; vyberte alespoň jednu z možností. Povinné pole.*	**Nápověda** • v této části dokumentu **Zadavatele přesvědčte**, že to, **co nabízíte, je reálné**; že Opatření bude **fungovat i na této Veřejné zakázce** • stačí **uvedení počtu zkušeností/zakázek**, kde jste výše popsaného efektu Opatření dosáhli, **příp. jiné stručné zdůvodnění** reálnosti Vaší nabídky • **bez důkazů** o reálnosti Vaší nabídky nemůžete dosáhnout na více jak na **neutrální hodnocení** • **podrobnosti** ke zkušenostem/zakázkám a dalším zde uvedeným důkazům Zadavateli **popíšete v Ověřovací fázi** (pokud k ní budete vyzváni)

[redacted]

DOKUMENT POKROČILÉHO ŘEŠENÍ

ZÁKLADNÍ INFORMACE

Řízení	**Tvorba a provoz webové platformy města Brna – opakované řízení**
Web Řízení/ID	https://ezak.brno.cz/vz00000034

Účastník níže předkládá Pokročilé řešení. Pokročilé řešení je zpracované nad rámec Základního řešení, které je součástí formuláře předběžné nabídky/nabídky. V souvislosti s Pokročilým řešením účastník čestně prohlašuje následující.

1. **Pokročilé řešení je realizovatelné.** Jednotlivá **Vylepšení se** navzájem **nevylučují ani nepodmiňují.**
2. Všechna **Vylepšení se vztahují k vytvoření Platformy** (položky č. 1-3 Rozpočtu) **či Provozu, Podpoře a Údržbě** (položky č. 4-7 Rozpočtu).
3. **Vylepšením** se **užitek** Zadavatele z Veřejné zakázky **zvyšuje** (má pozitivní efekt).
4. Vylepšení **není totožné s tím, co účastník uvedl jako Tvrzení** v rámci Odborné úrovně.
5. **Pokročilé řešení** jako celek, jakož **i jednotlivá Vylepšení jsou adekvátní** k předmětu Veřejné zakázky; platí, že **jejich realizací**
   a) **se čas** pro vytvoření Platformy **prodlužuje adekvátně efektu Pokročilého řešení, ne o více než o 5 % v souhrnu** a
   b) nedochází k překročení **maximálně přípustné Nabídkové ceny, jakož i maximálně přípustné ceny jednotlivých částí předmětu Veřejné zakázky.**
6. **Efekt Pokročilého řešení je ověřený** a jeho dosažení na předmětné Veřejné zakázce je tak reálné.
7. Účastník je připraven **v průběhu Ověřovací fáze**
   a) **prokázat efekt Pokročilého řešení,**
   b) **předložit** alespoň **prosté kopie dokladů prokazujících, že efekt Pokročilého řešení je reálný.**

Závazné pokyny pro vyplnění dokumentu Pokročilého řešení

- **Vyplňte všechna povinná pole.** V opačném případě se vystavujete riziku, že Pokročilé řešení nebude možné vyhodnotit.
- Jen na základě **konkrétních a přesných informací** lze dosáhnout maximálního počtu bodů.
- **Číselné údaje** činí hodnocení transparentní. Užívejte je v maximální možné míře.
- **Dokument Pokročilého řešení nesmí** (včetně této titulní strany) **překročit 3 strany A4** při zachování formátu textu – písmo Calibri nebo Carlito, velikost písma 11b.

Co nám nabízíte?

Popište Pokročilé řešení (jedno či více Vylepšení zpracovaných nad rámec Základního řešení, avšak nikoli v rozporu s Minimálními požadavky):

V zadávací dokumentaci není uveden požadavek souladu Díla se zákonem č. 250/2017 Sb. o elektronické identifikaci (ZoE). ZoE definuje povinnost portálů veřejné správy umožňovat prokázání totožnosti s využitím elektronické identifikace pomocí kvalifikovaného systému (§2). Námi dodávané Dílo nad rámec požadavků ze zadávací dokumentace bude obsahovat možnost přihlášení prostřednictvím národního bodu pro identifikaci a dále bude umožňovat přihlášení prostřednictvím údajům k datovým schránkám.
Jako součást Díla dodáme Digital Experience Design Systém (DXDS), který bude navazovat na grafický systém a bude obsahovat naprogramované webové komponenty, které se budou moci velmi jednoduše použít pro realizaci nových služeb pro další weby postavené na této platformě.

Uveďte adekvátní Pokročilé řešení/Vylepšení - viz požadavky adekvatnosti v úvodu dokumentu Pokročilého řešení. Povinné pole

Uveďte, v čem je Základní řešení (Minimální požadavky) vylepšeno:

Součástí předmětu Díla není napojení na národní bod pro identifikaci (NIA). Součástí naší nabídky je realizace napojení na NIA v rámci dodávky Platformy již ve fázi MVP. Od 1.1.2021 jsou do NIA jako poskytovatelé identity připojeny dvě banky Česká spořitelna a ČSOB. Během roku 2021 se zapojí dalších 7 bank, které umožní přihlášení prostřednictvím účtu k internetovému bankovnictví. Dohromady bude moci využívat přihlášení ke službám eGovernmentu přes 5,5 mil klientů! Přihlášení prostřednictvím datové schránky je velmi pohodlné zejména pro firmy. Více než 522 tis. firem má datovou schránku. Velmi usnadní využívání elektronických služeb a umožní rozvoj personalizovaných služeb pro právnické a podnikající osoby. Součástí platformy bude DXDS, což je implementace grafického návrhu do webového prostředí. Součástí DXDS jsou responzivní webové komponenty, které lze jednoduše použít do nových elektronických služeb. DXDS je nachystán tak, aby z jednoduší komponent (např. tlačítko, tabulka, kalendář) se daly velmi jednoduše připravit složitější komponenty (např. objednávkový formulář). Komponenty jsou responsivní a dodržují WCAG 2.1 a jsou v souladu se zákonem o přístupnosti.

Povinné pole

Nápověda

- co znamená „Pokročilé řešení", je uvedeno v zadávací dokumentaci
- uvádějte jen to, co povede k (ideálně **maximálnímu) naplnění níže vyjmenovaných bodů Účelu veřejné zakázky** – a jen těch; vylepšování jiných aspektů Veřejné zakázky není hodnoceno
- Pokročilé řešení představuje Vaši **nabídku nad rámec Základního řešení**
- Pokročilé řešení **nesmí být v rozporu s Minimálními požadavky**

Co nám Pokročilé řešení přinese - v číslech - ve vztahu k Účelu veřejné zakázky?

Tzv. efekt Pokročilého řešení - jak lze vyčíslit efekt Pokročilého řešení na naplnění Účelu veřejné zakázky?

- ve vztahu k článku 1.4 bodu A. Zadání – **maximalizace spokojenosti Návštěvníků jednotlivých webů na Platformě - občanů města:**

Nápověda

- v této části dokumentu popište, jak **Pokročilé řešení přispěje k maximálnímu naplnění vyjmenovaných bodů Účelu veřejné zakázky** – jinými slovy: jaký bude mít „efekt"
- Zadavatele zajímá jen **přínos (efekt)** ve vztahu k

Každý občan města Brna(více než 300 tis), který má internetové bankovnictví jedné z 9 největších bank, bude moci autentizovaně přistupovat k elektronickým službám Platformy. Jednoduše, rychle, bez nutnosti získávání dalších identitních prostředků. Všechny firmy (mají datovou schránku - 522 tis) na území města Brna budou moci autentizovaně přistupovat k elektronickým službám poskytovaným přes Platformu.

- ve vztahu k článku 1.4 bodu B. Zadání – zvýšení **atraktivity Platformy, pro subjekty, které ji mohou využívat (městské části, městské firmy, příspěvkové organizace)**:

Statutární město Brno, jakožto OVM, může zpřístupnit identitu autentizovaného klienta dalším webům městských částí, obchodním společnostem. Umožní to podřízeným organizacím a společnostem poskytování personalizovaných služeb pro klienty. (Jedná se o vzor, který zvolila Praha se svým Portálem Pražana). Zpřístupnění DXDS sníží náklady zapojení dalších 77 webů cílově zapojených do Platformy. Pokud náklady na implementaci předepsaného vizuálního stylu a chování webu jsou v průměru 20 čd, dojde k úspoře až 1540 čd (cca 9 mil Kč) na straně Zadavatele a dalších subjektů zapojených do projektu.

Pro maximální počet bodů musí být efekt vyčíslen ve vztahu ke všem bodům Účelu veřejné zakázky. Povinné pole

vyjmenovaným bodům **Účelu veřejné zakázky**

- co není vyjádřeno číselně, jako by nebylo uvedeno; **jen přínos (efekt) vyjádřený číselně** může být ohodnocen vyšším než neutrálním hodnocením
- pokud **číslem vyjádříte maximální naplnění** všech bodů Účelu veřejné zakázky, **obdržíte maximum bodů**
- buďte připraveni Vámi uvedené číselné hodnoty efektu **obhájit v Ověřovací fázi**
- v podrobnostech ke způsobu hodnocení **viz kontrolní list** Pokročilého řešení

Prokažte, že to, co nabízíte, funguje.

Že je výše uvedený efekt Pokročilého řešení reálný, prokážete:

☐ na předchozích min. x obdobných zkušenostech PM či jiných klíčových pracovníků

☐ na předchozích min. x zakázkách účastníka,

☒ jinak: Prokážeme ukázkami z referenčních projektů – Portál občana, ePortál ČSSZ, portál MPSV

Vybrané je doplněno symbolem „x"; vyberte alespoň jednu z možností. Povinné pole.

Nápověda

- v této části dokumentu **Zadavatele přesvědčte, že to, co nabízíte, je reálné**; že Pokročilé řešení bude **fungovat i na této Veřejné zakázce**
- stačí **uvedení počtu zkušeností/zakázek**, u kterých jste výše popsaných číselných efektů dosáhli, **příp. jiné stručné zdůvodnění** reálnosti Vaší nabídky
- **bez důkazů** o reálnosti Vaší nabídky nemůžete dosáhnout na více jak na **neutrální hodnocení**

Realizace Pokročilého řešení

☒ nemá vliv na čas pro vytvoření Platformy;

☐ prodlužuje čas pro vytvoření Platformy o ;.

Prodloužení ne o více než o 5 % v souhrnu za všechna Vylepšení. Vybrané je doplněno symbolem „x". Povinné pole

Náklady na realizaci Pokročilého řešení:

80 000 Kč bez DPH; NIA adapter 0,- Kč; ISDS adapter 0,- Kč; DXDS 80 000 Kč bez DPH.

Nabídková cena (tj. součet ceny za splnění Základního řešení a nákladů na realizaci Pokročilého řešení) nesmí být vyšší než maximálně přípustná Nabídková cena. Povinné pole

Nápověda

- náklady na realizaci Pokročilého řešení zohledněte rovněž v **Rozpočtu**
- **maximálně přípustnou Nabídkovou cenu**, jakož i **maximálně přípustné ceny jednotlivých částí předmětu Veřejné zakázky** najdete v Rozpočtu

[redacted]

Digitálně podepsal Hana Bečková
Datum: 2021.01.05 21:37:21 +01'00'

Rozpočet

Identifikace řízení

Název Řízení	**Tvorba a provoz webové platformy města Brna - opakované řízení**
Druh Veřejné zakázky	Služby
Druh Řízení	Jednací řízení s uveřejněním
Web Řízení/ID	https //ezak.brno cz/vz00000034

Identifikační údaje účastníka

Název/Obchodní firma/Jméno:	Asseco Central Europe, a. s.
Sídlo:	Budějovická 778/3a, Michle, 140 00 Praha 4
IČ (je-li přiděleno):	27074358
Zástupce:	Hana Bečková, prokurista
Kontaktní osoba:	Mgr. Jiří Winkler
Telefon:	420 603 196 389
E-mail:	jiri.winkler@asseco-ce.com

Nabídková cena

Nabídková cena je automaticky doplněna podle údajů na následující stránc

20 975 000 Kč

Vytvoření Platformy a implementace www.Brno.cz

č.	Položka	Odpovídající ust. Zadání	Cena MJ Základního řešení	Náklady na Pokročilé řešení	Model počtu MJ	MJ	Celkem za položku	Minimální cena položky	Maximální cena položky
1	Vytvoření Platformy, nastavení Infrastruktury dle Zadání	7 a 8 1	4 000 000 Kč	80 000 Kč	1	ks	4 080 000 Kč	*4 000 000 Kč*	*5 000 000 Kč*
2	Školení	4.4 1 a 4.4 2	32 000 Kč	Kč	1	ks	32 000 Kč	*20 000 Kč*	*80 000 Kč*
3	Implementace www.Brno.cz	8	1 850 000 Kč	- Kč	1	ks	1 850 000 Kč	*1 500 000 Kč*	*2 920 000 Kč*
	CENA POLOŽEK 1-3						5 962 000 Kč		
	Minimální a maximální přípustná cena položek 1-3							*5 520 000 Kč*	*8 000 000 Kč*

Provoz, Podpora a Údržba

č.	Položka	Odpovídající ust. Zadání	Cena MJ Základního řešení	Jednorázové náklady na Pokročilé řešení	Měsíční náklady na Pokročilé řešení	Model počtu MJ	MJ	Celkem za položku	Minimální cena MJ Základního řešení	Maximální cena MJ Základního řešení	Minimální cena položky	Maximální cena položky
4	Provoz všech prostředí ve Fázi 2 (MVP)	5	5 000 Kč	- Kč	- Kč	7	měsíc	35 000 Kč	*2 500 Kč*	*5 000 Kč*	*17 500 Kč*	*35 000 Kč*
5	Provoz všech prostředí ve Fázi 3 (od provedení Díla)	5	30 000 Kč	- Kč	- Kč	41	měsíc	1 230 000 Kč	*20 000 Kč*	*30 000 Kč*	*820 000 Kč*	*1 230 000 Kč*
6	Základní Podpora u Údržba během Fáze 2	6.1 a 6 3	55 000 Kč	- Kč	- Kč	7	měsíc	385 000 Kč	*20 000 Kč*	*55 000 Kč*	*140 000 Kč*	*385 000 Kč*
7	Rozšířená Podpora u Údržba během Fáze 3	6.1 a 6.4	125 000 Kč	- Kč	- Kč	41	měsíc	5 125 000 Kč	*100 000 Kč*	*150 000 Kč*	*4 100 000 Kč*	*6 150 000 Kč*
8	Příplatek k ceně za Provoz za každý započatý blok 500 tis. PV měsíčně nad limit	5.2.4	5 000 Kč			48	blok	240 000 Kč	*1 500 Kč*	*5 000 Kč*	*72 000 Kč*	*240 000 Kč*
9	Příplatek k ceně za Provoz za každý započatý blok 50 GB uložených dat měsíčně nad limit	5.2.4	800 Kč			360	blok	288 000 Kč	*300 Kč*	*800 Kč*	*108 000 Kč*	*288 000 Kč*
	CENA POLOŽEK 4-9							7 303 000 Kč				
	Minimální a maximální přípustná cena položek 4 9										*5 257 500 Kč*	*8 328 000 Kč*

Rozvoj

č.	Položka	Odpovídající ust. Zadání	Cena MJ	Model počtu MJ	MJ	Celkem za položku	Minimální cena MJ	Maximální cena MJ	Minimální cena položky	Maximální cena položky
10	Projektové řízení	9	1 000 Kč	1500	hod	1 500 000 Kč	*1 000 Kč*	*2 000 Kč*	*1 500 000 Kč*	*3 000 000 Kč*
11	Analýza / konzultace	9	1 200 Kč	800	hod	960 000 Kč	*1 200 Kč*	*2 400 Kč*	*960 000 Kč*	*1 920 000 Kč*
12	Programování frontend	9	800 Kč	2200	hod	1 760 000 Kč	*800 Kč*	*1 800 Kč*	*1 760 000 Kč*	*3 960 000 Kč*
13	Programování backend	9	800 Kč	1800	hod	1 440 000 Kč	*800 Kč*	*1 800 Kč*	*1 440 000 Kč*	*3 240 000 Kč*
14	Testování / QA	9	800 Kč	500	hod	400 000 Kč	*800 Kč*	*1 200 Kč*	*400 000 Kč*	*600 000 Kč*
15	Operation architect / administrator	9	1 000 Kč	500	hod	500 000 Kč	*1 000 Kč*	*1 800 Kč*	*500 000 Kč*	*900 000 Kč*
16	Support / Podpora a další činnosti, zde neuvedené	9	1 000 Kč	1150	hod	1 150 000 Kč	*1 000 Kč*	*1 200 Kč*	*1 150 000 Kč*	*1 380 000 Kč*
	CENA POLOŽEK 10-16					7 710 000 Kč				
	Minimální a maximální přípustná cena položek 10-16								*7 710 000 Kč*	*15 000 000 Kč*

Celkem

Nabídková cena	**20 975 000 Kč**		
Minimální a maximální Nabídková cena		*18 487 500 Kč*	*31 328 000 Kč*

Poznámka:
Všechny ceny jsou uvedeny v Kč bez DPH. Součástí Nabídkové ceny jsou i náklady na realizaci Pokročilého řešení (nabízí-li je účastník). Účastník vyplní všechna žlutá pole Zelená pole se počítají automaticky podle zadání účastníka. Červeně je označen počítaný údaj mimo povolený rozsah

Rozpočet

Identifikace řízení

Název řízení	Tvorba a provoz webové platformy města Brno - opakované řízení
Druh veřejné zakázky	Služby
Druh řízení	Jednací řízení s uveřejněním
Web řízení/ID	https://ezak.brno.cz/vz00000034

Identifikační údaje účastníka

Název/Obchodní firma/Jméno	Asseco Central Europe, a.s.
Sídlo.	Budějovická 778/3a, Michle, 140 00 Praha 4
IČ (je-li přidělené):	27074358
Zástupce	Hana Bečková, prokurista
Kontaktní osoba.	Mgr. Jiří Winkler
Telefon.	420 603 196 389
E-mail.	jiri.winkler@asseco-ce.com

Nabídková cena

Nabídková cena je automaticky doplněna podle údajů na následující stránce

20 975 000 Kč

Vytvoření Platformy a implementace www.Brno.cz

č.	Položka	Odpovídající ust. Zadání	Cena MJ Základního řešení	Náklady na Pokročilé řešení	Model počtu MJ	MJ	Celkem za položku	Minimální cena MJ	Maximální cena MJ	Minimální cena položky	Maximální cena položky
1	Vytvoření Platformy, nastavení infrastruktury dle Zadání	4 a 4.1	4 000 000 Kč	80 000 Kč	1	ks	4 080 000 Kč			4 000 000 Kč	5 000 000 Kč
2	Školení	4.4.1 a 4.4.2	32 000 Kč	Kč	1	ks	32 000 Kč			20 000 Kč	80 000 Kč
3	Implementace www.Brno.cz	8	1 850 000 Kč	Kč	1	ks	1 850 000 Kč			1 500 000 Kč	2 920 000 Kč
	CENA POLOŽEK 1-3						5 962 000 Kč				
	Minimální a maximální přípustná cena položek 1-3										

Provoz, Podpora a Údržba

č.	Položka	Odpovídající ust. Zadání	Cena MJ Základního řešení	Jednorázové náklady na Pokročilé řešení	Měsíční náklady na Pokročilé řešení	Model počtu MJ	MJ	Celkem za položku	Minimální cena MJ Základního řešení	Maximální cena MJ Základního řešení	Minimální cena položky	Maximální cena položky
4	Provoz všech prostředí ve Fázi 2 (UAT)	5	5 000 Kč	Kč	Kč	[redacted]	měsíc	35 000 Kč	[redacted] Kč	[redacted] Kč	[redacted] Kč	35 000 Kč
5	Provoz všech prostředí ve Fázi 3 (od provedení Díla)	5	30 000 Kč	Kč	Kč	41	měsíc	1 230 000 Kč	[redacted] Kč	30 000 Kč	620 000 Kč	[redacted] 30 000 Kč
6	Základní Podpora a Údržba během Fáze 2	6.1 a 6.3	55 000 Kč	Kč	Kč	[redacted]	měsíc	385 000 Kč	20 000 Kč	55 000 Kč	140 000 Kč	385 000 Kč
7	Rozšířená Podpora a Údržba během Fáze 3	6.1 a 6.4	125 000 Kč	Kč	Kč	41	měsíc	5 125 000 Kč	100 000 Kč	150 000 Kč	4 100 000 Kč	6 150 000 Kč
8	Příplatek k ceně za Provoz za každý započatý blok 500 tis. PV měsíčně nad limit	5.2.4	[redacted] 000 [redacted]			48	blok	240 [redacted] Kč	1 [redacted]	5 000 Kč	72 000 Kč	240 000 Kč
9	Příplatek k ceně za Provoz za každý započatý blok 50 GB uložených dat měsíčně nad limit	5.2.4	[redacted]			[redacted]	[redacted]	288 [redacted] Kč	[redacted]	800 Kč	108 000 Kč	288 000 Kč
	CENA POLOŽEK 4-9							7 901 000 Kč				
	[redacted] maximální přípustná cena položek 4-										[redacted]	[redacted]

Rozvoj

č.	Položka	Odpovídající ust. Zadání	Cena MJ	Model počtu MJ	MJ	Celkem za položku	Minimální cena MJ	Maximální cena MJ	Minimální cena položky	Maximální cena položky
10	Projektové řízení	9	1 000 Kč	1500	hod	1 500 000 Kč	1 000 Kč	2 000 Kč	1 500 000 Kč	3 000 000 Kč
11	Analýza / konzultace	9	1 200 Kč	800	hod	960 000 Kč	1 200 Kč	2 400 Kč	960 000 Kč	1 920 000 Kč
12	Programování backend	9	800 Kč	2200	hod	1 760 000 Kč	800 Kč	1 800 Kč	1 760 000 Kč	3 960 000 Kč
13	Programování backend	9	800 Kč	1800	hod	1 440 000 Kč	800 Kč	1 800 Kč	1 440 000 Kč	3 240 000 Kč
14	Testování / QA	9	800 Kč	500	hod	400 000 Kč	800 Kč	1 200 Kč	400 000 Kč	600 000 Kč
15	Operativní architekt / administrátor	9	1 000 Kč	500	hod	500 000 Kč	1 000 Kč	1 800 Kč	500 000 Kč	900 000 Kč
16	Support / Podpora a další činnosti, dle rozvojového	9	1 000 Kč	1150	hod	1 150 000 Kč	1 000 Kč	1 200 Kč	1 150 000 Kč	1 380 000 Kč
	CENA POLOŽEK 10-16					7 710 000 Kč				
	Minimální a maximální přípustná cena položek 10-1								710 000 Kč	15 000 000 Kč

Celkem

Nabídková cena	20 975 000 Kč
Minimální a maximální Nabídková cena	

Poznámka

Všechny ceny jsou uvedeny v Kč bez DPH. Součástí Nabídkové ceny jsou i náklady na realizaci i Pokročilého řešení (nabízí li je účastník). Účastník [redacted] všechna žlutá pole. Zelená pole se počítají automa

[redacted]

PŘÍLOHA Č. 3

NABÍDKA

SEZNAM MILNÍKŮ

Pořadové č. Milníku	Název Milníku	Popis Milníku	Lhůta splnění (ode dne účinnosti Smlouvy)	Platba % z ceny Díla
1	**Spuštění MVP a pokročilé řešení**	Ukončení Fáze 1 jejímž výstupy jsou detailní analýzy: - detailní analýza požadavků platformy - detailní analýza požadavků www.brno.cz - analýza Minimum Viable Product (MVP) - analýza Pokročilé řešení - implementace MVP a Pokročilé řešení	**do 90 dnů**	**20 %**
2	**Ukončení vývoje a implementace Platformy**	- vývoj a implementace požadavků - školení platformy - ukončení vývoje a implementace Platformy	**do 160 dnů**	**0 %**
3	**Test platformy**	Testování Platformy: - funguje export dat a jeho dokumentace dle požadavků Objednatele (článek 7.7 Zadání) - úspěšné provedení zkoušky Režimů webu (článek 5.1.3 Zadání) včetně zátěžového testování (článek 5.1.1 Zadání) - předání kompletní dokumentace dle článku 4.3 Zadání - měření všech Měřitelných kritérií na titulní stránce a náhodně vybraných 2 podstránkách dle článků 4.9.5 a 5.2.3 Zadání - jsou splněny minimálně všechny další Kritické požadavky dle Zadání	**do 180 dnů**	**45 %**
4	**Školení**	Školení Platformy a www.brno.cz	**do 180 dnů**	**0 %**
5	**Akceptace implementace www.brno.cz**	Akceptace Fáze 2 - vývoj a implementace požadavků - inciální naplnění daty - testování a ověřování funkčnosti	**do 285 dnů**	**0 %**
6	**Předání Díla**	Předání Díla Objednateli	**do 285 dnů**	**35 %**

STATUT.
MAGIST
Odbor
Malinovského nám. 3
601 67 BRNO
-001-