FAKULTNÍ NEMOCNICE OLOMOUC

Níže uvedeného dne, měsíce a roku uzavřeli

Fakultní nemocnice Olomouc
státní příspěvková organizace zřízená Ministerstvem zdravotnictví ČR rozhodnutím ministra zdravotnictví ze dne 25.11.1990, č.j. OP-054-25.11.90
se sídlem: I. P. Pavlova 185/6, 779 00 Olomouc
IČ: 00098892
DIČ: CZ00098892
Zastoupená: prof. MUDr. Romanem Havlíkem, Ph.D., ředitelem
bankovní spojení: 36334811/0710

na straně jedné jako *„Objednatel"*

a

fysiomed CS s.r.o
se sídlem: E.Krásnohorské 1298/4, 736 01 Havířov
IČ: 25378058
DIČ: CZ25378058
zastoupená: Jiřím Foltýnem – jednatelem společnosti
zapsaná v Obchodním rejstříku vedeném Krajským soudem v Ostravě , oddíl C, vložka 16784
bankovní spojení: Moneta Money Bank a.s.; č.ú:150427739/0600

na straně druhé jako *„Poskytovatel"*

(Uvedení zástupci obou stran prohlašují, že podle stanov nebo jiného obdobného organizačního předpisu jsou oprávněni tuto Smlouvu podepsat a k platnosti Smlouvy není třeba podpisu jiné osoby.)

tuto

SMLOUVU O PROVÁDĚNÍ KOMPLEXNÍCH SERVISNÍCH SLUŽEB

uzavřená dle § 1746 a násl. zákona č. 89/2012 Sb. občanského zákoníku v platném znění

I.
Úvodní ustanovení

1. Zúčastněné smluvní strany si navzájem prohlašují, že jsou oprávněny tuto smlouvu uzavřít a řádně plnit závazky v ní obsažené, a že splňují veškeré podmínky a požadavky stanovené zákonem a touto smlouvou.

2. Tato smlouva je uzavírána na základě výsledků veřejné zakázky malého rozsahu s názvem **„Čtyřkomorová galvanická lázeň"**, interní evidenční číslo **VZ-2020-000680.** Je-li v této smlouvě zmíněna zadávací dokumentace, má se na mysli zadávací dokumentace vztahující se k uvedené veřejné zakázce.

3. Poskytovatel potvrzuje, že jsou mu známy veškeré technické, kvalitativní a jiné podmínky nezbytné k poskytování služeb dle této smlouvy a že disponuje takovými odbornými znalostmi, které jsou k poskytování služeb nezbytné. Bude-li součástí poskytování služeb poskytnutí plnění, k němuž je nezbytné převedení vlastnického či jiného práva, garantuje poskytovatel, že takové plnění poskytuje se všemi právy nutnými k jeho řádnému a nerušenému nakládání a užívání objednatelem. Součástí takového plnění je uvedení do provozu.

II.
Předmět smlouvy

1. Předmětem smlouvy je závazek poskytovatele poskytovat údržbu a servis **Čtyřkomorové galvanické lázně „Tasman E"** ve FN Olomouc, realizované/pořízené na základě VZ specifikované výše (dále společně jako „předmět servisu") spočívající v periodických kontrolách, ošetřování, seřizování, opravách a zkouškách prováděných v souladu s pokyny výrobce, jak je níže blíže specifikováno. Předmět servisu je vymezen v příloze č. 1, která je nedílnou součástí této smlouvy. Součástí předmětu plnění je také závazek poskytovatele převést na objednatele vlastnické právo k hmotným součástem předmětu plnění včetně oprávnění k nerušenému užívání součástí plnění představující nehmotné součásti předmětu plnění a závazek objednatele zaplatit poskytovateli dohodnutou cenu.

2. Poskytovatel je povinen vykonávat servisní činnost na podkladě této smlouvy s odbornou péčí a v souladu se zájmy objednatele. Poskytovatel odpovídá za výkon servisní činnosti ve sjednaných termínech a v řádné kvalitě.

3. Objednatel se zavazuje způsobem dohodnutým v této smlouvě spolupůsobit při provádění činností dle této smlouvy a zaplatit poskytovateli v této smlouvě dohodnutou úplatu.

4. Místem plnění je v jednotlivé objednávce uvedené místo.

III.
Rozsah a termíny provádění údržby a servisu a oprav

1. Činnost dle této smlouvy se vztahuje na předmět servisu, jak je specifikován v příloze č. 1 této smlouvy, jakož i na všechny jeho součásti a příslušenství.

2. Činnost dle této smlouvy zahrnuje:

- Preventivní kontroly předmětu servisu vč. přístrojového vybavení, jeho součástí a příslušenství, dle pokynů výrobce a v souladu se všemi příslušnými právními předpisy.

- Pravidelné kalibrace a nastavení dle pokynů výrobce a v souladu se všemi příslušnými právními předpisy.

- Údržbu předmětu servisu vč. přístrojového vybavení, jeho součástí a příslušenství v pravidelných intervalech stanovených jejich výrobci. Údržba bude prováděna minimálně **jednou za rok(y)** .

- Opravy poruch a závad předmětu servisu vč. přístrojového vybavení, jeho součástí a příslušenství, tj. uvedení vadného či porušeného do stavu plné funkčnosti, tj. plné využitelnosti jeho technických parametrů.

- Provádění standardního upgrade předmětu servisu vč. přístrojového vybavení, jeho součástí a příslušenství a to včetně upgrade softwaru, to vše v rozsahu dle aktuálního stavu rozvoje technologií.

- Provádění pravidelných předepsaných periodických bezpečnostně-technických kontrol předmětu servisu vč. přístrojového vybavení, jeho součástí a příslušenství v souladu platnou legislativou. Prohlídku je poskytovatel povinen provést v periodě **jednou za rok(y)** , vždy nejpozději **do 5 dnů před uplynutím platnosti předchozí kontroly.**

- Provádění elektrické revize / kontrola v souladu s příslušnou ČSN, EN. Revizi je poskytovatel povinen provést každoročně, vždy nejpozději **do 5 dnů před uplynutím platnosti předchozí revize.**

- V případě jakéhokoli zásahu do elektrického zařízení většího rozsahu, případně poruchy provést na vyžádání Objednatele novou revizi.

- Instruktáž personálu dle § 61 zákona č. 268/2014 Sb.

- V případě potřeby dodání a instalaci náhradních dílů, jejichž použití je potřebné k zjištění uvedení předmětu servisu vč. přístrojového vybavení, jeho součástí a příslušenství, do stavu plné funkčnosti, tj. plné využitelnosti jeho technických parametrů. V této souvislosti se poskytovatel zavazuje, že zajistí, že po celou dobu trvání této smlouvy bude disponovat dostatečným počtem náhradních dílů, servisních techniků a technických pomůcek nezbytných k provádění činnosti dle této smlouvy.

3. Pro vyloučení všech pochybností se uvádí, že součástí rozsahu této smlouvy je veškerý *spotřební materiál potřebný k provedení servisu v rámci pravidelných preventivních prohlídek* stanovených výrobcem zařízení nebo příslušnými právními předpisy. Jedná se především, nikoli však pouze, o spotřební materiál definovaný v **příloze č. 2** této smlouvy.

4. Poskytovatel je povinen sledovat lhůty stanovené výrobcem předmětu servisu, jakož i zákonné lhůty pro provádění servisu a údržby předmětu servisu vč. přístrojového vybavení, jeho

součástí a příslušenství a plánovaný servis a údržbu provádět i bez písemné výzvy objednatele, avšak v souladu s provozními možnostmi objednatele.

5. Poskytovatel je povinen před zahájením každé z činností uvedených výše v tomto článku písemně předem informovat objednatele o nástupu k provedení činnosti, a to nejméně 5 kalendářních dnů předem. Podáním informace se rozumí den jejího doručení objednateli. Písemné vyrozumění bude zasíláno na adresu sídla objednatele, případně na emailovou adresu **servis@fnol.cz**. V případě, že ve stanoveném termínu nemůže objednavatel umožnit provedení činnosti, vyrozumí o tom obratem poskytovatele a ten v takovém případě provede činnost v nejbližším možném termínu, na kterém se smluvní strany prokazatelně dohodnou, nejpozději však **do 5 dnů** ode dne odpadnutí překážky na straně objednatele. Po tuto dobu není poskytovatel v prodlení s plněním povinnosti, jejíž splnění bylo odloženo z důvodu na straně objednatele.

6. Objednatel je povinen nahlásit potřebu provedení oprav a závad u poskytovatele bez zbytečného odkladu, a to písemně na adresu sídla poskytovatele a následně telefonicky **na 602521008,** či formou emailové zprávy **na info@fysiomed.cz** Dnem doručení se v pochybnostech rozumí třetí den od prokazatelného odeslání zprávy poskytovateli.

7. Objednatel se zavazuje poskytnout poskytovateli veškerou potřebnou součinnost při plnění činností dle této smlouvy, zejména je povinen zpřístupnit poskytovateli místo a předmět vyžadující servisní či jiný zásah dle této smlouvy, a to za podmínky předchozího oznámení dle odst. 5. tohoto článku.

8. Poskytovatel je povinen odstranit poruchy a závady nahlášené objednatelem způsobem dle odst. 6. tohoto článku v následujících termínech:

- není-li dále stanoveno jinak je poskytovatel povinen nastoupit k odstranění nahlášené závady/poruchy bez zbytečného odkladu, nejpozději však **do 72** hodin od okamžiku jejího nahlášení,
- není-li dále stanoveno jinak je poskytovatel povinen odstranit nahlášené vady bez zbytečného odkladu, nejpozději však **do 168** hodin od okamžiku jejího nahlášení,
- u havarijního stavu je poskytovatel povinen nastoupit na místě v sídle Objednatele k odstranění nahlášeného stavu bez zbytečného odkladu, nejpozději **do 24 hodin** od okamžiku jeho nahlášení. Havarijním stavem se rozumí nemožnost využívání předmětu servisu v celém rozsahu.

9. Neodstraní-li poskytovatel vady a poruchy předmětu servisu vč. přístrojového vybavení, jeho součástí a příslušenství v souladu s touto smlouvou řádně, s odbornou péčí a včas, je objednatel oprávněn nechat odstranit závady a poruchy třetí osobou, či je odstranit sám způsobem dle vlastního uvážení na náklad poskytovatele. Poskytovatel se pak zavazuje nahradit objednateli veškeré účelně vynaložené a prokázané náklady na odstranění závad a poruch. Tímto není dotčen nárok objednatele na náhradu škody, jakož ani nárok na zaplacení smluvní pokuty sjednané dále.

10. Činnosti dle této smlouvy budou poskytovatelem prováděny na adrese sídla objednatele a není–li to z technických důvodů či provozních důvodů na straně objednatele možné, budou prováděny v jiném písemně dohodnutém místě. Spočívá-li důvod v technických podmínkách, náklady na přepravu z a do místa jejich umístění nese poskytovatel a jsou zahrnuty v úplatě dohodnuté dále.

11. Objednatel je povinen řádně poskytnuté služby fyzicky, kvantitativně a kvalitativně převzít od poskytovatele a toto potvrdit podpisem pověřené osoby v záznamu vyhotoveném poskytovatelem, kdy jedno vyhotovení předá objednateli. V případě periodické kontroly spojené s měřením, vypracuje poskytovatel protokol o kontrole, ve kterém uvede naměřené hodnoty, použitá měřidla a celkový výsledek s rozhodnutím o dalším bezpečném provozování předmětu servisu. Tento protokol bude v kopii předán objednateli spolu s fakturou. V případě instruktáže vyhotoví poskytovatel záznam o provedené instruktáži a jeho kopii předá pověřenému zaměstnanci objednatele.

12. Poskytovatel se zavazuje služby a činnosti dle této smlouvy zajišťovat prostřednictvím techniků disponujících zkušenostmi se servisem předmětu servisu a proškolených u výrobce systémů, z nichž sestává předmět servisu. K požadavku objednatele je poskytovatel povinen tyto skutečnosti objednateli písemně doložit a nevyhovění tomuto požadavku se považuje za podstatné porušení této smlouvy.

IV.
Sankce a odpovědnost za škodu

1. Poskytovatel se touto smlouvou zavazuje provádět činnosti v této smlouvě uvedené s odbornou péčí, řádně a v termínech v této smlouvě vymezených.

2. Pro případ, že poskytovatel nedodrží termíny dohodnuté v této smlouvě, či písemně sjednané na základě této smlouvy, zavazuje se uhradit objednateli smluvní pokutu, která **činí 500,- Kč**, za každý den prodlení a každé jednotlivé porušení. V případě prodlení s plněním povinností z této smlouvy vyplývajících delším než 10 dnů, je poskytovatel povinen uhradit za každý další započatý den **1.000,- Kč**. Prodlení delší než 10 dnů je zároveň považováno za podstatné porušení této smlouvy ze strany poskytovatele.

3. Poskytovatel nese odpovědnost za škody/újmy/ušlý zisk, které vzniknou objednateli či třetím osobám v důsledku porušení povinností poskytovatele vyplývajících z této smlouvy, stejně jako za škody/újmy/ušlý zisk, které vzniknou objednateli či třetím osobám v důsledku činností prováděných poskytovatelem.

4. Smluvní strany berou na vědomí, že nárok na zaplacení smluvních pokut dle tohoto článku se nedotýká případných nároků na náhradu škody.

5. Pokud Poskytovatel poruší jakékoli jiné, tj. již výslovně uvedenými ujednáními o smluvních pokutách nesankcionovatelné povinnosti vyplývající z této Smlouvy, je Objednatel oprávněn požadovat po Poskytovateli smluvní pokutu a to jednorázově ve výši **1.000,- Kč** a následně **1.000,- Kč** a to za každý případ porušení povinnosti a za každý den trvání porušení jiné povinnosti.

V.
Trvání smlouvy

1. Tato smlouva se stává platnou jejím podpisem oběma smluvními stranami a uzavírá se na dobu určitou v trvání **8 let,** kdy s účinností do ukončení záruky vztahující se k předmětu servisu budou

veškeré činnosti vymezené touto smlouvou v souladu s vůlí smluvních stran poskytovatelem prováděny bez nároku na zaplacení jejich ceny, protože ta je již zahrnuta v ceně pořizovací. Povinnosti z této smlouvy vyplývající se tedy poskytovatel zavazuje plnit od okamžiku jejího podpisu v době záruky bezúplatně a s nárokem na odměnu sjednanou níže po uplynutí záruční doby. Stanoví-li kupní smlouva o poskytování plnění, které je upraveno taktéž v této smlouvě jinak, použijí se v záruční době ustanovení smlouvy kupní.

2. Tato smlouva může být ukončena následujícími způsoby:

- písemnou dohodou smluvních stran;
- písemnou výpovědí objednatele s výpovědní dobou v délce 3 měsíců, přičemž tato počne běžet prvním dnem měsíce následujícího po měsíci, v němž byla výpověď doručena poskytovateli;
- písemným odstoupením, v případech stanovených zákonem či touto smlouvou. Oznámení o odstoupení musí obsahovat důvod odstoupení a musí být doručeno druhé smluvní straně. Účinky odstoupení nastanou okamžikem doručení písemného vyhotovení odstoupení druhé smluvní straně. Odstoupení od smlouvy nemá vliv na povinnost poskytovatele zaplatit objednateli smluvní pokuty či povinnosti zaplatit finanční částky z jiného titulu, na jejichž zaplacení vznikl nárok před učiněním odstoupení od smlouvy, event. na jejichž zaplacení vznikl nárok v souvislosti s jednáním či opomenutím poskytovatele před odstoupením od smlouvy.

VI.
Cena a platební podmínky

1. Smluvní strany se dohodly, že cena na základě tohoto ustanovení bude objednatelem poskytovateli hrazena za činnosti dle této smlouvy ode dne uplynutí záruční doby, jenž je poskytnuta na předmět servisu specifikovaný v příloze č. 1 k této smlouvě. Do jejího uplynutí se poskytovatel zavazuje tyto činnosti provádět bezplatně, a to s ohledem na skutečnost, že je ve vztahu k objednateli současně prodávajícím předmětu servisu, jehož se týká servis a údržba, jak jsou shora vymezeny. Stanoví-li o sankcích za nesplnění povinností spočívajících v prodlení s odstraněním závad a poruch něco jiného kupní smlouva , na základě které objednatel předmět servisu specifikovaný v příloze č. 1 k této smlouvě pořídil, mají po dobu trvání záruční doby přednost ustanovení kupní smlouvy.

2. Smluvní strany se dohodly na níže uvedených cenových ujednáních:

a) Hodinová sazba servisního technika činí 850 Kč bez DPH, 1028,50 Kč vč. DPH

b) Cestovní náklady - paušální sazba zahrnující kilometrovné, servisní vzdálenost a cenu servisního technika za čas strávený na cestě - 1260,00 Kč bez DPH, 1524,60 Kč vč. DPH. Cestovní náklady je poskytovatel oprávněn účtovat jen při řádném provedení služby, kdy tuto není poskytovatel oprávněn nedůvodně prodlužovat, tj. jednotlivá oprava/servis musí být provedena v jediný den, provede-li v tentýž den více zásahů, může tuto položku účtovat pouze jednou, totéž platí pro promeškaný čas a servisní vzdálenost,

c) celkový náklad za jednotlivý pravidelný servisní zásah dle článku III. této smlouvy 0,00Kč bez DPH, 0,00Kč vč. DPH,

d) celkový náklad za jednotlivou periodickou BTK dle článku III. této smlouvy 2110,00Kč bez DPH, 2553,10Kč vč. DPH,

e) celkový náklad za jednotlivou periodickou elektrickou revizi / kontrolu dle článku III. této smlouvy 0,00Kč bez DPH, 0,00 Kč vč. DPH,

f) celkový náklad za jednotlivou instruktáž personálu dle §61 zákona č.268/2014 Sb. dle článku III. této smlouvy 0,00Kč bez DPH, 0,00Kč vč. DPH,

g) poskytovatel bere na vědomí, že v souladu s interními předpisy objednatele nese náklady související s vjezdem motorových vozidel do místa plnění.

3. Cena bude objednatelem uhrazena na základě faktur vystavených poskytovatelem a doručených objednateli na adresu nebo elektronicky na e-mail fin@fnol.cz neprodleně po servisním zásahu, nejpozději však do 15-ti dnů od provedeného zásahu. Každá jednotlivá faktura vystavená v rámci smluvního vztahu založeného touto smlouvou musí obsahovat identifikátor veřejné zakázky **VZ-2020-000680.**

4. Poskytovatel je povinen vystavit fakturu s náležitostmi daňového dokladu podle zákona č. 235/2004 Sb., o dani z přidané hodnoty, v platném znění a splatností 60 kalendářních dnů ode dne prokazatelného doručení faktury kupujícímu a jako přílohu je povinen připojit kopii záznamu o provedení činnosti včetně její specifikace.

5. V případě, že faktura nebude splňovat veškeré náležitosti, je objednatel oprávněn fakturu poskytovateli ve lhůtě splatnosti vrátit, přičemž lhůta splatnosti běžet znovu ode dne doručení řádně vystavené faktury objednateli.

6. Cena bude objednatelem hrazena poskytovateli převodem na účet uvedený v záhlaví této smlouvy. Za den úhrady se rozumí den odeslání celé fakturované částky z účtu objednatele na účet poskytovatele.

VII.
Mlčenlivost

1. Dostane-li se Poskytovatel při poskytování plnění dle této smlouvy do kontaktu s jakýmikoliv osobními údaji či informacemi, skutečnostmi či jinými hodnotami (dále společně jen jako „chráněné údaje"), na které se vztahuje povinnost mlčenlivosti dle platných právních předpisů, nebo budou-li mu tyto při plnění jeho povinností dle této smlouvy zpřístupněny, je povinen o těchto zachovávat mlčenlivost, nezpřístupnit tyto žádné osobě, pokud neobdrží předchozí písemný souhlas od subjektu chráněných údajů. Kromě toho je Poskytovatel po uplynutí platnosti této smlouvy, nebo na žádost Objednatele povinen vrátit či vydat neprodleně Objednateli veškeré dokumenty nebo jiné materiál, které tvoří nebo které obsahují chráněné údaje, disponuje-li jimi.

2. Chráněné údaje je Poskytovatel povinen udržovat v přísné tajnosti a nebude je předávat, zpřístupňovat nebo rozšiřovat třetím stranám ani jakékoliv osobě neoprávněné podle této smlouvy; nebude je využívat k jiným než touto smlouvou daným účelům; nebude je využívat pro svůj vlastní prospěch bez předchozího písemného souhlasu subjektu údajů a Objednatel.

3. Poskytovatel se zavazuje vynaložit maximální úsilí, aby zajistil, že žádný z jeho zaměstnanců, kterému byly zpřístupněny chráněné údaje, nebude tyto sdělovat během svého zaměstnaneckého

poměru u Poskytovatele, ani následně po ukončení takového pracovního poměru jakékoliv osobě, která není oprávněna mít k takovým informacím přístup.

4. Povinnost mlčenlivosti Poskytovatele v plném rozsahu tohoto článku platí po celou dobu platnosti této smlouvy a také po jejím ukončení bez časového omezení (s výjimkou případů, kdy subjekt údajů a Objednatel zprostí písemně Poskytovatele povinnosti mlčenlivosti).

5. Závazek mlčenlivosti dle tohoto článku se nevztahuje na informace, u nichž Poskytovatel prokáže, že mu byly známy před jejich obdržením v souvislosti s plněním této smlouvy u Objednatele; nebo byly známy široké veřejnosti před jejich získáním v souvislosti s plněním této smlouvy u Objednatele nebo se následně staly známé široké veřejnosti, aniž by Poskytovatel jakkoliv porušil povinnost mlčenlivosti; nebo mu chráněné údaje zpřístupnily třetí strany, na něž se nevztahuje závazek mlčenlivosti a které mají zákonné právo informace takto předávat. Veškeré skutečnosti dle tohoto odstavce je Poskytovatel povinen prokazovat relevantními písemnými záznamy.

6. Porušení závazků Poskytovatele dle tohoto smluvního článku je podstatným porušením této smlouvy a zakládá oprávnění Objednatele od této smlouvy odstoupit postupem dle čl. V. odst. 2 odrážka třetí.

VIII.

Závěrečná ustanovení

1. Není-li v této smlouvě stanoveno jinak, řídí se práva a povinnosti obou smluvních stran příslušnými ustanoveními zák. č. 89/2012 Sb., občanského zákoníku v platném znění, zvláštních právních předpisů, kterými se provádí občanský zákoník a zvláštních právních předpisů souvisejících.

2. Není-li v této Smlouvě stanoveno jinak, jsou Smluvní strany povinny vzájemně komunikovat písemně prostřednictvím provozovatele poštovních služeb a veškerou komunikaci směřovat k rukám statutárních zástupců na adresu sídel uvedených v záhlaví Smlouvy. V případě pochybností se má za to, že písemnost zaslaná doporučenou poštovní přepravou byla doručena třetí den po dni odeslání písemnosti. Bude-li komunikace činěna jinou osobou, než statutárním zástupcem, je tato osoba povinna přiložit k písemné komunikaci zplnomocnění statutárního zástupce, jinak k ní nebude přihlíženo a nebude mít žádné právní důsledky. Strany jsou povinny neprodleně si sdělovat změnu adres sídel pro účely komunikace. Neučiní-li tak, nesou důsledky z toho vzniklé (př. marné uplynutí lhůt, nemožnost dovolat se neúčinnosti doručení písemnosti apod.).

3. Tato Smlouva je vyhotovena ve dvou stejnopisech, z nichž jeden obdrží objednatel a jeden poskytovatel.

4. Veškeré dohody, učiněné před podpisem Smlouvy a v jejím obsahu nezahrnuté, pozbývají dnem podpisu Smlouvy platnosti, a to bez ohledu na funkční postavení osob, které předsmluvní dojednání učinily. Tato Smlouva tak představuje celkovou dohodu smluvních stran na jejím předmětu a nahrazuje všechna předchozí ujednání a dohody dosažené ohledně jejího předmětu.

5. Pokud jakékoliv ustanovení této Smlouvy nebo závazek vyplývající z této Smlouvy je nebo se kdykoliv stane zcela či částečně neplatným nebo nevymahatelným, taková neplatnost nebo nevymahatelnost nebude mít žádný vliv na platnost a vymahatelnost jakýchkoliv ostatních ustanovení či závazků z této Smlouvy vyplývajících a Smluvní strany se zavazují nahradit toto neplatné nebo nevymahatelné ustanovení či závazek takovým novým platným a vymahatelným ustanovením či závazkem, jehož předmět bude v nejvyšší možné míře odpovídat předmětu původního ustanovení či závazku.

6. Tuto smlouvu nelze dále postupovat, jakož ani pohledávky z ní vyplývající. Kvitance za částečné plnění a vracení dlužních úpisů s účinky kvitance se vylučují. Použití § 577 zák. č. 89/2012 Sb., občanský zákoník se vylučuje. Určení množstevního, časového, územního nebo jiného rozsahu ve smlouvě je pevně určeno autonomní dohodou smluvních stran a soud není oprávněn do smlouvy jakkoli zasahovat. Použití ustanovení § 557, § 1726, § 1728, § 1729, § 1740, § 1744, § 1757 odst. 2, 3, § 1770, §1950, zák. č. 89/2012 Sb., občanského zákoníku, se vylučuje. Dle § 1765 zák. č. 89/2012 Sb., občanského zákoníku, na sebe poskytovatel převzal nebezpečí změny okolností. Před uzavřením smlouvy strany zvážily plně hospodářskou, ekonomickou i faktickou situaci a jsou si plně vědomy okolností smlouvy, jakož i okolností, které mohou po uzavření této smlouvy nastat.

7. Poskytovatel souhlasí se zveřejněním všech náležitostí smluvního vztahu.

8. Smluvní strany prohlašují, že tato smlouva byla sepsána na základě pravdivých údajů a jejich svobodné, pravé a vážné vůle a tuto lze měnit pouze dohodou obou smluvních stran obsaženou v písemném, chronologicky očíslovaném dodatku k této smlouvě, podepsaném statutárními zástupci obou smluvních stran. Změna musí být výslovně označena jako "Dodatek ke Smlouvě". Jiné zápisy, protokoly apod. se za změnu této smlouvy nepovažují.

9. Smluvní strany poté, co si smlouvu přečetly v jejím doslovném znění, prohlašují, že s jejím obsahem souhlasí a že jejímu obsahu zcela porozuměly, přičemž tuto skutečnost stvrzují svými vlastnoručními podpisy.

10. Seznam příloh, které jsou k této smlouvě připojeny ke dni jejího podpisu a tvoří její nedílnou součást:

Příloha č. 1 – Specifikace předmětu servisu
Příloha č. 2 – Seznam spotřebního materiálu k provedení servisu

V Olomouci dne 20 -11- 2020 V Havířově dne 12.11.2020

[redacted]

fysiomed CS
Váš dodavatel rehabilitační techniky

E. Krásnohorské 1298/4
736 01 Havířov - Podlesí

Provozovna:
Nový Borek 100, 739 61 Třinec

Tel./Fax: 558 321 774
IČO: 25378058, DIČ: CZ25378058

E-mail: info@fysiomed.cz
www.fysiomed.cz

Tasman E

Čtyřkomorová hydrogalvanická lázeň

Čtyřkomorová galvanická koupel s volbou proudů
galvanický **ss** proud, faradický, pulsní, DD proudy - MF 50Hz, DF 100Hz, CP/LP proud.
Základem kvalitní funkce a spolehlivosti je *německá elektronika* vysoké jakosti

- termostatické řízení teploty napouštěné vody
- Mikroprocesorem řízené ovládání, zobrazení času terapie, teploty vody
- 8 elektrod NiCr s možností volby potenciálu+/- dle potřeby
- Možnost použití další přídavné elektrody (celkem 9 elektrod
- mosazné rozvody vody s dlouhou životností
- 4 ventily pro napouštění komor
- samonosná konstrukce vany s nerez podstavcem
- ovládání pomocí barevného dotykového LCD displeje s grafický znázorněním
- možnost programování a ukládání kombinací elektrod a druhů proudů
- volby provozu v jedné vaničce ¼, 2/4, 4/4 vaničky
- sprcha pro snadnější čištění
- standartním příslušenstvím je židle pro pacienta
- navíc model N je vybaven střídavou končetinovou koupelí (Hauff)
- certifikovaný přístroj jako zdravotnická CE 0197 podle CE Directive 93/42/EEC (TUV Deutchland)
- Třída ochrany I
- materiál vany GFK s antibakteriálním probarveným povrchem,
- volba barevného odstínu dle vzorníku

Charakteristika

Lázeň TASMAN N/E je vhodná především pro vybavení lázní, sanatorií a rehabilitačních zařízení Účinky a působení jsou zaměřeny na léčbu polyneuritid, polyneuralgii, neuróz, arteriosklerotických parestézií, křečí v lýtkových svalech, bolestí v kloubech při artrózách atd. Přístroj zprostředkuje účinek galvanického proudu z vody na celé tělo nebo větší části těla a končetin.

Ergonomické řešení designu vany splňuje náročné kritéria a přispívá k pohodlí pacienta při procedúrách. Vaničky na ruce jsou otočné a horizontálně polohovatelné. Toto řešení zohledňuje tělesné proporce pacienta. Každá ze čtyř vaniček obsahuje dvě elektrody, což umožňuje podávat procedury nezávisle v každé z nich. Nastavení teploty vody a napouštění je řešeno termostatickou baterií. Elektronické řízení slouží pro volbu různých režimů procedur a nezávislou regulaci parametrů ve stanovených intervalech. Vhodně tvarovanými ručními ovládači se řídí pouze míchání a napouštění vody do vaniček. Na přání zákazníka je možné vanu dodávat v různých barvách.

Technické parametry:

Obsah vaniček celkem	94L(2x32L+2x15L)
Odpad vody	ø50 mm
Přívod teplé a studené vody	2x1"
Jmenovité napětí	230 V/ 65 VA
Hmotnost	60 kg
Počet elektrod NiCr	8+1
proud v jedné vaničce	25- 1000 mA
proudu mezi vaničkami	0 -30 mA
Napětí elektrod	0-22V

Rozměry (d x š x v) 1250 x 1020 x 950 mm

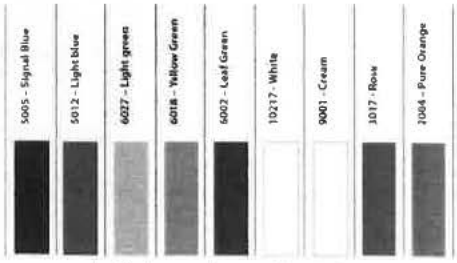

Vany jsou dodávány v 9 barevných odstínech.

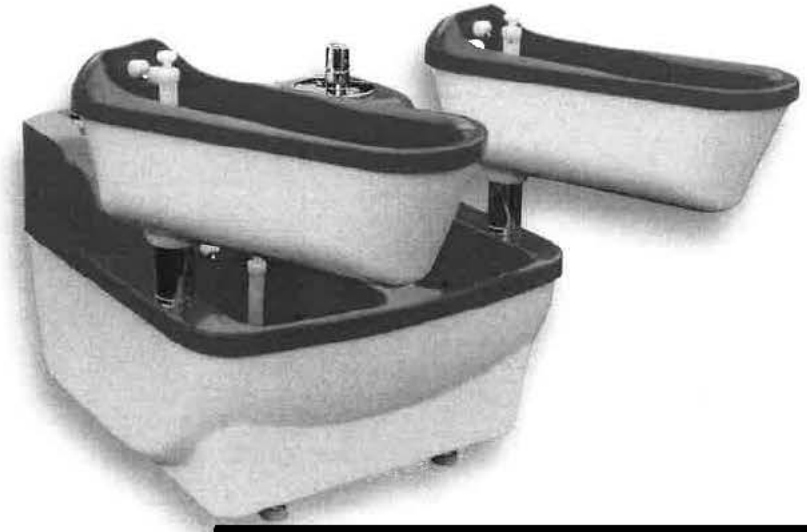

[redacted]

fysiomed CS
Váš dodavatel rehabilitační techniky

Tel / Fax: : 558 321 774
DIČ: CZ25378058

E-mail: info@fysiomed.cz
www.fysiomed.cz

Čtyřkomorová lázeň typ TASMAN E montážní a připojovací podmínky

Napájení: 230V, 50Hz, 0,15kW
Stavebně – montážní požadavky:

1. přípojka teplé vody – ventil se závitem R 1",
2. přípojka studené vody – ventil se závitem R 1",
3. El. přívod 230V s předřazeným motorovým jističem 6A a proudovým chráničem 30mA
4. + pospojovací vodič
5. Odpad DN 50 mm s pachovým uzávěrem

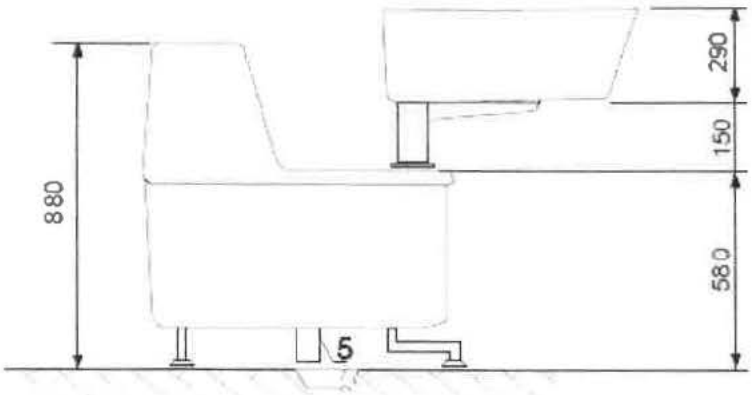

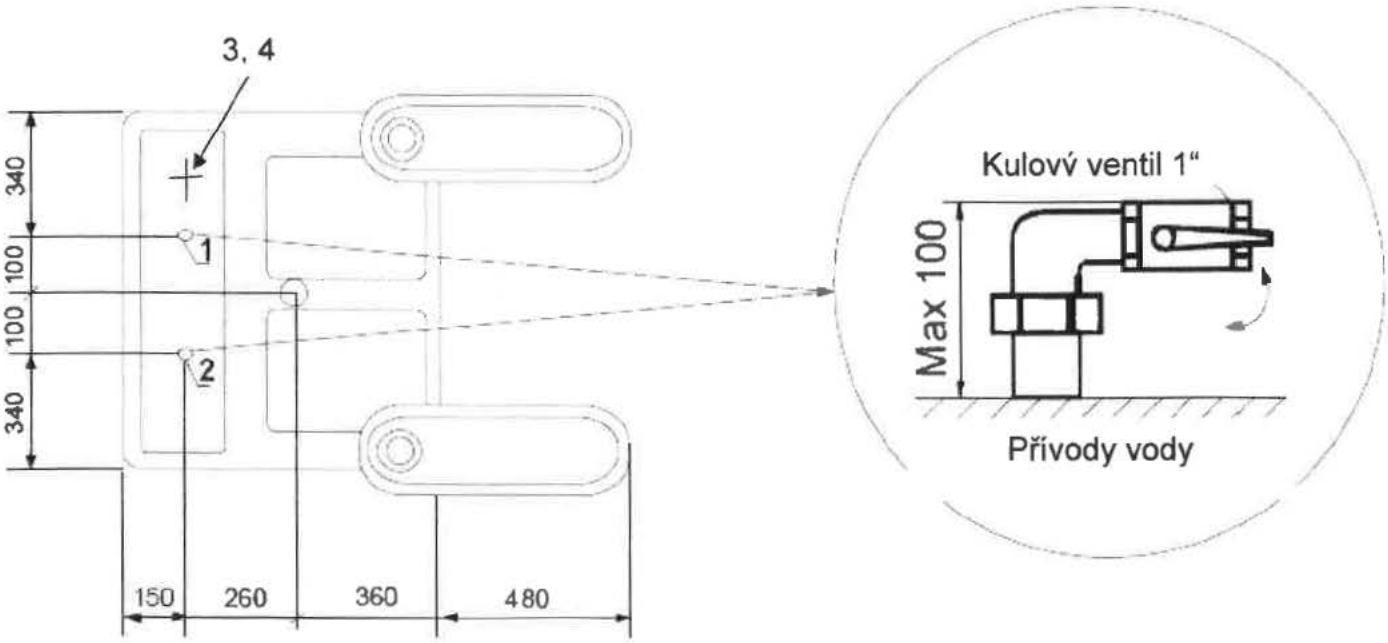

Servisní středisko:
FYSIOMED CS s.r.o., Staré město 100, 73961 Třinec, tel. 602 569 103,+ 602 521 008 ;e-mail info@fysiomed.cz

SPÓŁKA Z O.O.
TECHNOMEX

Prohlášení o shodě

Výrobce: PHU Technomex Sp. z o.o.
Ul. Szparagowa 15
44-141 Gliwice
Poland

Prohlašujeme na svou vlastní odpovědnost, že

Medicínský přístroj **Čtyřkomorová hydrogalvanická lázeň**

Typ: **TASMAN/ E-TS TASMAN /EN-TS**

Třída: IIa, část 9 v návaznosti na přílohu IX direktivy 93/42/EEC
Zahrnuty do technické dokumentace jsou v souladu s příslušnými základními požadavky a ustanoveními směrnice 93/42/EEC a zákona o zdravotnických prostředcích ze dne 20. května 2010 a souvisejících předpisů Ministra zdravotnictví

Použitý způsob posouzení shody: Příloha V direktivy 93/42/EEC

Notifikovaná osoba: : TÜV Rheinland LGA Product GmbH (No 0197)
Tillystraße 2, 90431 Nürnberg, Germany

CE 0197

[redacted]

Gliwice, 01.03.2012 r.

fysiomed CS
Váš dodavatel rehabilitační techniky

Tel / Fax: : 558 321 774
DIČ: CZ25378058

E-mail: info@fysiomed.cz
www.fysiomed.cz

Příloha č. 2 Servisní smlouvy.

Seznam spotřebního materiálu k provedení servisu.

- K provedení servisu, nebo BTK není potřeba žádný spotřební materiál.
- Spotřebním materiálem k provedení servisu se nerozumí náhradní díl

Cena za spotřební materiál k provedení servisu je 0,00 CZK

[redacted]

Příloha č. 1

Krycí list nabídkové ceny

Veřejná zakázka:

Čtyřkomorová galvanická lázeň - VZ-2020-000680

Zadavatel: Fakultní nemocnice Olomouc, I. P. Pavlova 185/6, 779 00 Olomouc

Účastník:

Obchodní firma nebo název	fysiomed CS s.r.o.
Sídlo	E.Krásnohorské 1298/4, 736 01 Havířov
IČO	25378058
DIČ	CZ25378058
Jméno a příjmení kontaktní osoby	Jiří Foltýn
telefon na kontaktní osobu	602 521 008
fax	
e-mail na kontaktní osobu	jiri.foltyn@fysiomed.cz

Pořizovací náklady	Cena v Kč bez DPH	DPH	Cena v Kč vč. DPH
Celková nabídková cena nabídnutého přístroje, zařízení	168 800,00 Kč	35 448,00 Kč	204 248,00 Kč
Délka záruky v letech (zadavatel požaduje délku záruky min. 2 roky)			3 roky / let

Pravidelné servisní náklady	Cena v Kč bez DPH	DPH	Cena v Kč vč. DPH
Náklady na jednotlivé periodické BTK (bezpečnostně-technické kontroly) - tyto částky za jednotlivé periodické BTK účastník uvede v návrhu smlouvy (článek VI. Cena a platební podmínky, bod 2., písmeno d))	850,00 Kč	178,50 Kč	1 028,50 Kč
Četnost periodických BTK [1]			1 rok
Náklady na periodické BTK po celou dobu předpokládané životnosti přístroje, zařízení [2] (Po dobu záruky budou periodické BTK prováděny zdarma)	4 250,00 Kč	892,50 Kč	5 142,50 Kč
Nabídková cena za jednotlivý pravidelný servisní zásah nabídnutého přístroje, zařízení - *tyto částky za jednotlivý pravidelný servis uvede účastník rovněž v návrhu servisní smlouvy (článek VI. Cena a platební podmínky, bod 2., písmeno c))* [3]	- Kč	- Kč	- Kč
Četnost pravidelných servisních zásahů [4]			0 rok
Náklady na pravidelné servisní zásahy po celou dobu předpokládané životnosti přístroje, zařízení [2] (Po dobu záruky budou pravidelné servisní zásahy prováděny zdarma)	- Kč	- Kč	- Kč
Nabídková cena za jednotlivou pravidelnou elektrickou revizi / kontrolu nabídnutého přístroje, zařízení - *tyto částky za jednotlivou pravidelnou elektrickou revizi / kontrolu uvede účastník rovněž v návrhu servisní smlouvy (článek VI. Cena a platební podmínky, bod 2., písmeno e))* [5]	- Kč	- Kč	- Kč
Četnost pravidelných elektrických revizí / kontrol [6]			1 rok
Náklady na pravidelné elektrické revize / kontroly po celou dobu předpokládané životnosti přístroje, zařízení [2] (Po dobu záruky budou pravidelné elektrické revize / kontroly prováděny zdarma)	- Kč	- Kč	- Kč
Pravidelné servisní náklady	4 250,00 Kč	892,50 Kč	5 142,50 Kč
Náklady na instruktáž personálu dle §61 zákona č. 268/2014 Sb.			
Náklady na instruktáž personálu dle §61 zákona č. 268/2014 Sb. - Náklady na případnou další jednotlivou instruktáž personálu mimo první bezplatné proškolení personálu kliniky a pracovníku OBMI FNOL dle §61 zákona č. 268/2014 Sb. (článek VI. Cena a platební podmínky, bod 2., písmeno f))	- Kč	- Kč	- Kč
Modelové servisní náklady			
Hodinová sazba servisního technika - tyto částky účastník uvede v návrhu servisní smlouvy (článek VI. Cena a platební podmínky, bod 2., písmeno a))	850,00 Kč	178,50 Kč	1 028,50 Kč
Náklady na dopravu (1 návštěva) v souvislosti s příjezdem servisního technika na pracoviště, zahrnující kilometrovné, čas strávený na cestě, apod.) tyto částky účastník uvede v návrhu servisní smlouvy (článek VI. Cena a platební podmínky, bod 2., písmeno b))	1 260,00 Kč	264,60 Kč	1 524,60 Kč
Modelové servisní náklady po celou dobu předpokládané životnosti přístroje, zařízení [2] - (Po dobu záruky budou servisní zásahy prováděny zdarma).	10 550,00 Kč	2 215,50 Kč	12 765,50 Kč
Celková náklady na pořízení a servisní náklady dle tohoto kryciho listu nabidkové ceny	183 600,00 Kč	38 556,00 Kč	222 156,00 Kč

Náklady na periodické BTK po celou dobu předpokládané životnosti přístroje, zařízení budou vypočteny podle následujícího vzorce: Náklady na jednotlivou periodickou kontrolu x Četnost periodických kontrol x (Předpokládaná doba životnosti přístroje, zařízení 8 let - Doba záruky)

Náklady na pravidelné servisní zásahy po celou dobu předpokládané životnosti přístroje, zařízení budou vypočteny podle následujícího vzorce: Náklady na jednotlivý servisní zásah x Četnost pravidelných servisních zásahů x (Předpokládaná doba životnosti přístroje, zařízení 8 let - Doba záruky)

Náklady na pravidelné elektrické revize / kontroly po celou dobu předpokládané životnosti přístroje, zařízení budou vypočteny podle následujícího vzorce: Náklady na jednotlivou pravidelnou elektrickou revizi / kontrolu x Četnost pravidelných elektrických revizí / kontrol x (Předpokládaná doba životnosti přístroje, zařízení 8 let - Doba záruky) [5]

Servisní náklady po celou dobu předpokládané životnosti přístroje, zařízení budou vypočteny podle následujícího vzorce modelové návštěvy: Modelová návštěva (hodinová sazba servisního technika + náklady na dopravu) x 1 návštěva za rok x (Předpokládaná doba životnosti přístroje, zařízení 8 let - Doba záruky)

[1] V případě jiné četnosti periodických BTK než 1 x za rok, musí být tato četnost přepočtena na 1 rok, tzn. V případě četnosti peridocké BTK 1 x za 2 roky, bude tato četnost uvedena 0,5 / rok.

[2] Zadavatel stanovuje předpokládanou dobu životnosti přístroje, zařízení v délce 8 let

[3] Pokud se pravidelný servisní zásah (předepsaný výrobcem přístroje, zařízení nebo příslušnými právními předpisy) neprovádí nebo je součástí periodické BTK, tak tuto skutečnost účastník uvede ve své nabídce, krycím listu nabídkové ceny i návrhu servisní smlouvy.

[4] V případě jiné četnosti pravidelných servisních zásahů než 1 x za rok, musí být tato četnost přepočtena na 1 rok, tzn. V případě četnosti pravidelných servisních zásahů 1 x za 2 roky, bude tato četnost uvedena 0,5 / rok. Pokud se neprovádí nebo je součástí peridodické BTK, účastník uvede 0.

[5] Pokud se pravidelné elektrické revize / kontroly neprovádí nebo je součástí periodické BTK, tak tuto skutečnost účastník uvede ve své nabídce, krycím listu nabídkové ceny i návrhu servisní smlouvy.

[6] V případě jiné četnosti pravidelných elektrických revizí / kontrol než 1 x za rok, musí být tato četnost přepočtena na 1 rok, tzn. V případě četnosti pravidelných elektrických revizí / kontrol 1 x za 2 roky, bude tato četnost uvedena 0,5 / rok. Pokud se neprovádí nebo je součástí peridodické BTK, účastník uvede 0.

ÚČASTNÍK DOPLNÍ POUZE TAKTO OZNAČENÁ POLE [redacted]

Technické požadavky k VZMR
"Čtyřkomorová galvanická lázeň "

Uveďte výrobce a typ:		
Technické požadavky	**ANO / NE**	**poznámky**
1.1. Charakteristika čtyřkomorové galvanické lázně pro Oddělení rehabilitace:		
• Požadujeme dodávku, instalaci a uvedení do provozu 1 kusu čtyřkomorové galvanické lázně pro Oddělení rehabilitace, včetně veškerého požadovaného příslušenství a zaškolení personálu k používání přístroje pro Oddělení rehabilitace Fakultní nemocnice Olomouc.	ANO	
1.2. Technická specifikace čtyřkomorové galvanické lázně pro Oddělení rehabilitace:		
• 1 kus čtyřkomorové galvanické lázně (dále jen galvanická lázeň), včetně veškerého požadovaného příslušenství pro pracoviště Oddělení rehabilitace	ANO	
• galvanická lázeň musí umožňovat terapii horních i dolních končetin	ANO	
galvanická lázeň musí mít maximální užitný objem každé vaničky pro horní končetinu minimálně 15 litrů	ANO	
• galvanická lázeň musí mít maximální užitný objem každé vaničky pro dolní končetinu minimálně 32 litrů	ANO	
• galvanická lázeň musí mít mikroprocesorem řízené ovládání galvanické lázně a obsluha galvanické lázně musí být pomocí displeje s dotykovým panelem	ANO	
• galvanická lázeň musí zobrazovat aktuální proud a napětí používané pro terapii na displeji	ANO	
• galvanická lázeň musí umožňovat výběr polarity elektrod a druhu terapie	ANO	
• galvanická lázeň musí disponovat výběrem minimálně ze 4 pulzních proudů, kdy ve výběru musí být obsaženy všechny následující proudy – monofázický, pravoúhlý 140 Hz a 2 x pravoúhlý 50 Hz se sinusovou modulací 0,5 Hz nebo 2 Hz	ANO	
• galvanická lázeň musí být vybavena oplachovou sprchou	ANO	
• instalace galvanické lázně bude provedena napojením na stávající přívod vody a odpady (viz foto v příloze) – přiložte technickou specifikaci včetně instalační přípravy	ANO	
• galvanická lázeň musí být napájena ze sítě 230V / 50Hz	ANO	
• galvanická lázeň musí mít prohlášení o shodě s certifikátem CE	ANO	
• zajištění pravidelné PBTK jedenkrát ročně po dobu záruky zdarma, je-li vyžadována	ANO	
• minimální délka záruky na přístroj musí být 24 měsíců	ANO/36	
• snadná obsluha, údržba a čištění galvanická lázeň	ANO	
1.3. Technická specifikace příslušenství čtyřkomorové galvanické lázně pro Oddělení rehabilitace:		
• součástí dodávky galvanické lázně musí být ergonomická židle určená pro sezení pacienta při proceduře	ANO	
• ergonomická židle musí být individuálně výškově nastavitelná, omyvatelná, dezinfikovatelná, vybavená pohodlným sedákem a aretací proti uklouznutí	ANO	
1.4. Požadavky na pravidelné prohlídky, servis a instruktáž čtyřkomorové galvanické lázně pro Oddělení rehabilitace:		
• zajištění pravidelných předepsaných kontrol, revizí a validací minimálně dle doporučení výrobce dle zákona 268/2014 Sb. nebo 22/1997 Sb. po dobu záruky zdarma	ANO	
• zaškolení personálu v rámci návodu k použití zdarma a dle zákona 268/2014Sb.	ANO	
• bezplatné zajištění proškolení zdravotnického personálu k používání systému a také proškolení určeného personálu k možnosti provádění instruktáže koncových uživatelů k užívání přístroje dle §61 zákona 268/2014 Sb.	ANO	
• dostupnost servisu a certifikovaného servisního technika	ANO	
• zajištění servisní podpory a náhradních dílů po dobu předpokládané životnosti přístroje	ANO	
1.5. Náklady na pravidelné prohlídky a servis čtyřkomorové galvanické lázně pro Oddělení rehabilitace:		
• uveďte četnost pravidelných prohlídek, které jsou vyžadovány výrobcem nebo příslušnými právními předpisy, zejména zákonem č. 268/2014 Sb., v platném znění	1/ročně	
• uveďte cenu pravidelné prohlídky včetně nákladů na výměnu materiálu předepsaného výrobcem	0	
• uveďte cenu PBTK včetně nákladů na dopravu	2110	
• uveďte cenu kontroly elektrického zařízení a elektrické revize	0	Součástí PBTK
• uveďte cenu za hodinu práce servisního technika	850	
• uveďte cenu za dopravu servisního technika a čas strávený na cestě	12,00Kč /km	Neúčtujem čas na cestě
• délka záruky	**36**	
• nabídková cena vč. DPH	**204 248,00 Kč**	
• celkové náklady na pořízení a servisní náklady čtyřkomorové galvanické lázně po dobu 8 let předpokládané životnosti vč. DPH (viz příloha č.1 krycí list nabídkové ceny)	**222 156,00 Kč**	

[redacted]