DODATEČNÉ INFORMACE:

1) Minimální dovolené vzdálenosti kabelu AO při styku s podzemními vedeními v (m) dle ČSN 73 6005/Z4

DRUH VEDENÍ	kabely – silové do 1 kV	kabely – silové do 10 kV	kabely – silové do 35 kV	kabely – sdělovací nechráněné	kabely – sdělovací v tech. kanálu nebo beton. chráničkách	plynovody do 0,05 MPa	plynovody do 0,4 MPa	vodovody nechráněné	vodovody v beton. chráničkách	ostatní – tepelné vedení	ostatní – stoky
Svislá vzdálenost (křížení)	0,05	0,15	0,20	0,30	0,10	0,10	0,10	0,40	0,20	0,30	0,30
Vodorovná vzdálenost (souběh)	0,05	0,15	0,20	0,30	0,10	0,40	0,60	0,40	0,40	0,30	0,50

2) Minimální dovolené krytí kabelu AO v (m) dle ČSN 73 6005/Z4

DRUH SÍTĚ	chodník	vozovka	volný terén – nechráněný	volný terén – v chráničce
Kabel AO (1kV)	0,35	1,00	0,70	0,35

TYPICKÉ ŘEZY:

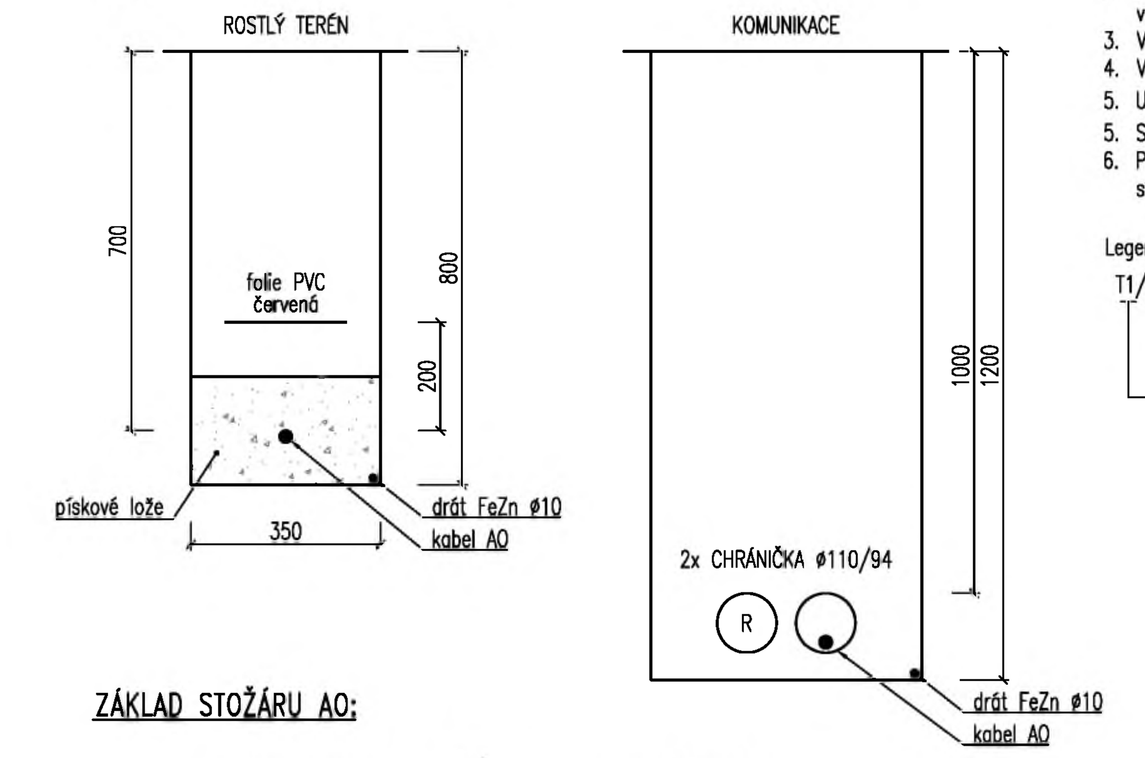

ZÁKLAD STOŽÁRU AO:

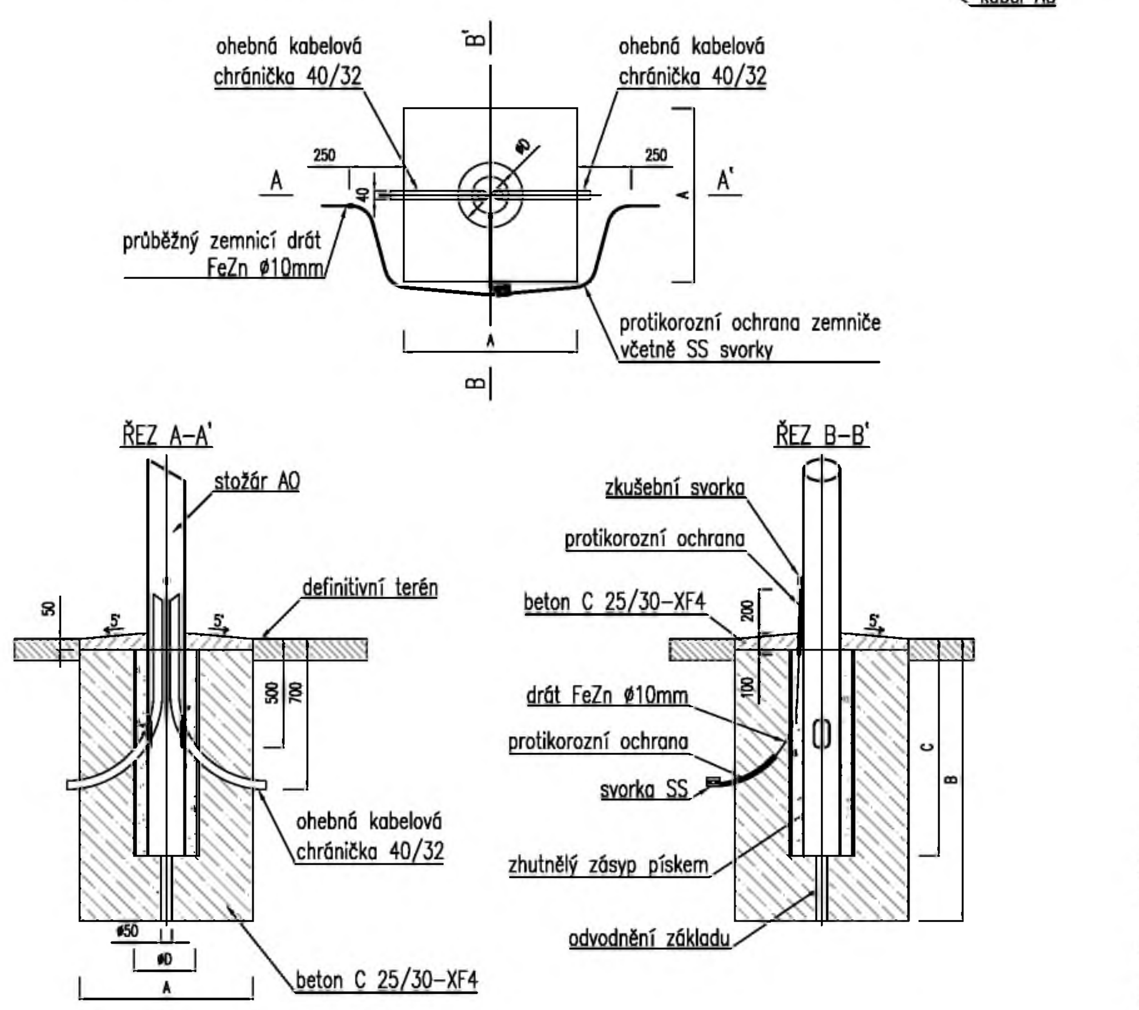

DOPORUČENÉ ROZMĚRY ZÁKLADŮ				
Výška (m)	A (mm)	B (mm)	C (mm)	øD (mm)
10,0	800	1 500	1 200	300

LEGENDA:

- Napájecí rozvaděč silnoproudu (viz SO PAB 03)
- Nová kabelová trasa AO

Světelný bod:
- Nový světelný bod na stožáru (výška 10m, s výložníkem)
- Nový světelný bod, osazeno na trakčním stožáru
- Nový světelný bod, osazeno na fasádě objektu
- Stávající světelný bod (rušený)

Venkovní LED svítidlo:
V1: Pi=32W, ϕ=4.550lm, Tc=4.000K, Ra>70, IP66
V2: Pi=32W, ϕ=4.440lm, Tc=4.000K, Ra>70, IP66
V3: Pi=64W, ϕ=8.800lm, Tc=4.000K, Ra>70, IP66

POZNÁMKY:
1. Proudová soustava a napětí: 3NPE, 230/400V, 50Hz, TN-S.
2. Svítidla a stožáry budou umístěny tak, aby byla dodržena minimální vzdálenost od trakčního vedení.
3. Veškerá kabeláž vedena v chráničkách.
4. V trase kabelů bude veden zemnicí drát FeZn ø10.
5. Uložení kabelů dle ČSN ČSN 33 2000-5-52 ed.2.
5. Souběh a křížení podzemních sítí dle ČSN 73 6055.
6. Před započetím výkopových prací nutno vytýčit stávající podzemní sítě.

Legenda popisků areálového osvětlení:
T1/V2/2
- proudový okruh
- typ svítidla
- typ stožáru
  - T1: stožár trakce, 1x výložník pro AO
  - T2: stožár trakce, 2x výložník pro AO
  - T2: stožár AO, 2x výložník pro AO, 1x dvířka
  - S2: stožár AO, 1x výložník pro AO, 1x výložník pro VO (dodávka VO), 2x dvířka

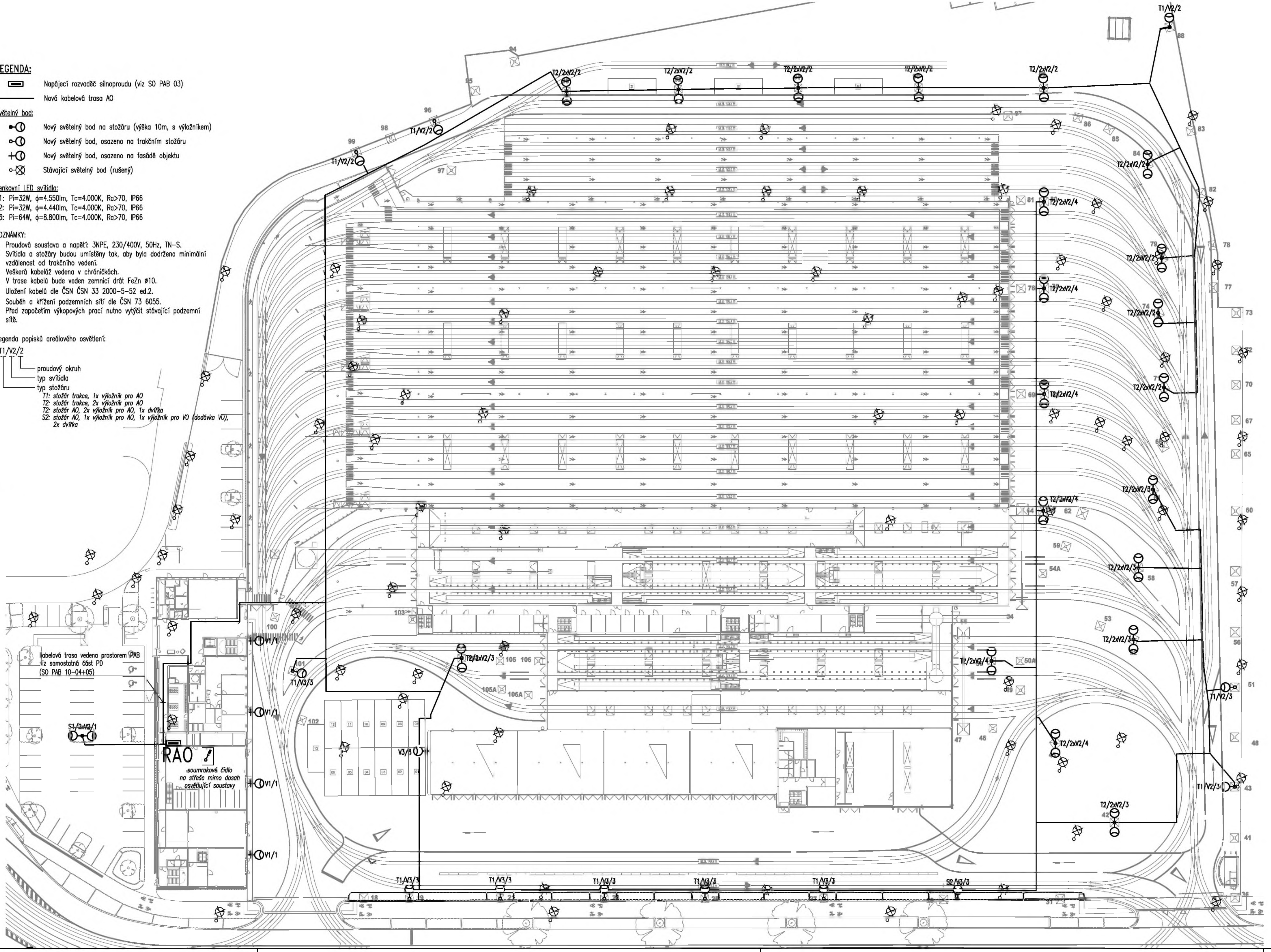

OBJEDNATEL: Plzeňské městské dopravní podniky PMDP	Plzeňské městské dopravní podniky, a.s. Denisovo nábřeží 920/12 301 00 Plzeň - Východní Předměstí		
společnost "MP + MMD - Vozovna Slovany", společník 1: METROPROJEKT Praha a.s. nám. I. P. Pavlova 2/1786 120 00 Praha 2 tel.: +420 296 154 105 www.metroprojekt.cz	společník 2: MOTT MACDONALD Mott MacDonald CZ, spol. s r.o. Národní 984/15 110 00 Praha 1 tel.: +420 221 412 800 www.mottmac.com	Souprava číslo:	
HIP: Ing. Jan Kočí, tel.: 296 154 401, Podpis:	Název a účel díla: REKONSTRUKCE VOZOVNY SLOVANY Plzeň, Slovanská alej 35		
Stupeň: DPS			
Zpracovatelský útvar: S 71, tel.: +420 296 154 158	Název části díla: E. Stavební část - stavební soubory SOD II Objekty odstavu tramvají (ODT) *E.5 Elektro a sdělovací objekty*	E. E.5	
Vedoucí útvaru: Ing. Jan Kahuda, Podpis:			
Odpovědný projektant: Ing. Radek Procházka, Podpis:	Název přílohy: SO ODT 26 Areálové osvětlení SITUACE	Změna: -	
Vypracoval: David Janura, Podpis:		Číslo příl.: 201	
Skart. znak: V20/2039, Datum: 11/2019			
Počet formátů: 10x A4, Měřítko: 1:500	IČD: 19 / 7246 / 006 / 06 / 07 / 04-05		