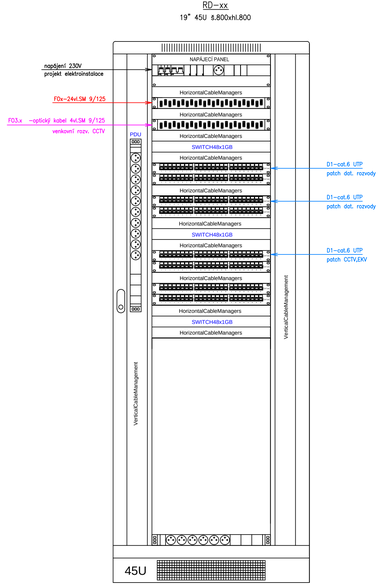

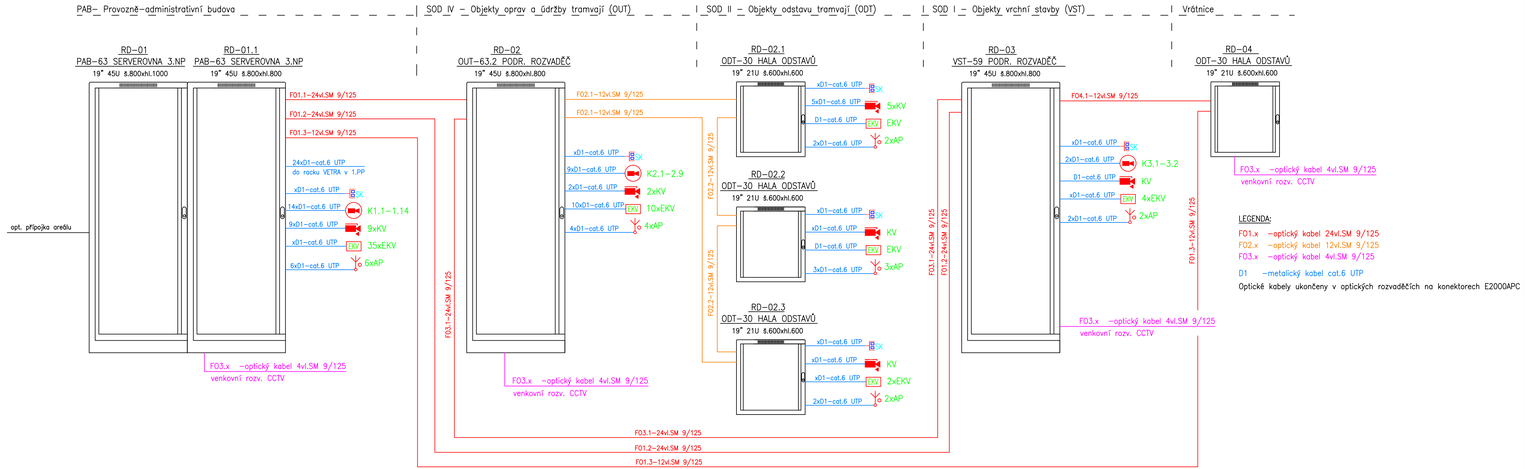

LEGENDA:

F01.x –optický kabel 24vl.SM 9/125
F02.x –optický kabel 12vl.SM 9/125
F03.x –optický kabel 4vl.SM 9/125

D1 –metalický kabel cat.6 UTP

Optické kabely ukončeny v optických rozvaděčích na konektorech E2000APC

LEGENDA:

Strukturovaná kabeláž, datová a technologická síť

- SK – dat. zásuvka struktur. kabel. datová/technologická síť(2xRJ45) cat.6 UTP
- SK – dat. zásuvka struktur. kabel. datová/technologická síť (1xRJ45) cat.6 UTP
- APx – access point sektorová (směrová) anténa včetně přepěťové ochrany instal. na anténách
- APx – access point všesměrová anténa včetně přepěťové ochrany instal. na anténách
- – zvonkové tablo

PZTS (EZS), EKV(ACS), CCTV

- – klávesnice PZTS
- – PIR detektor
- – magnetický kontakt
- – detektor tříštění skla
- – řídící jednotka EKV
- – IP kamera CCTV provedení DOME, vnitřní
- – IP kamera CCTV provedení DOME, venkovní, vyhřívaná

Provedení rozvodů

Rozvody slaboproudu vedeny v chodbách v hlavních kabel trasách ve žlabech slaboproudu nad podhledem. Rozvody z hlavní trasy vedeny ve skupinových držácích a na příchytkách dle doporučení výrobce.

Vzdálenost kabelů MN a NN je min. 200mm.
Ochrana před nebezpečným dotykovým napětím je řešena dle ČSN 33 2000–4–41 ed.3
napětím SELV a samočinným odpojením vadné části od zdroje.
Napájení rozváděčů řeší projekt silnoproudu.

OBJEDNATEL:
Plzeňské městské dopravní podniky PMDP

Plzeňské městské dopravní podniky, a.s.
Denisovo nábřeží 920/12
301 00 Plzeň - Východní Předměstí

společnost "MP + MMD - Vozovna Slovany", společník 1:
METROPROJEKT METROPROJEKTPrahaa.s.
nám. I. P. Pavlova 2/1786
12000Praha2
tel.:+420296154105
www.metroprojekt.cz

společník 2:
MOTT MACDONALD MottMacDonaldCZ,spol.sr.o.
Národní 984/15
11000Praha1
tel.:+420221412800
www.mottmac.com

Souprava číslo:

HIP: Ing. Jan Kočí — Podpis: Koči
tel.: 296154401
Stupeň: DPS

Název a účel díla:
REKONSTRUKCEVOZOVNYSLOVANY
Plzeň, Slovanská alej 35

Zpracovatelský útvar: S71
tel.: +420296154158
Vedoucí útvaru: Ing.JanKahuda — Podpis: Kahuda

Název části díla:
E. Stavební část - stavební soubory
SOD I Objekty vrchní stavby (VST)
E.2TZB

E. E.2

Odpovědný projektant: Zdeněk Zvědělík — Podpis: Zvěděl
Vypracoval: Zdeněk Zvědělík — Podpis: Zvěděl

Název přílohy:
SO VST 10-06 Slaboproudé rozvody
BLOKOVÉ SCHÉMA

Změna: -

Číslo příl.: 003

Skart. znak: V202039	Datum: 052019	IČD:	19	7246	006	05	07	06
Formát formátu: 5xA4	Měřítko: -							