Smluvní strany

Obchodní firma:	**MEDESA s.r.o.**
IČO:	64254577
DIČ:	CZ64254577
Sídlem:	Na Vyšehradě 1092, 572 01 Polička
Zastoupena:	Otakar Klepárník, jednatel
Bankovní spojení:	MONETA Money Bank, a.s.
Číslo účtu:	354904664/0600
Sp. zn.:	C 8237 vedená u Krajského soudu v Hradci Králové
Datová schránka:	zbfkv3i

Kontaktní osoba ve věcech technický

Kontaktní osoba ve věcech smlouvy:

dále jen jako „**prodávající**"

a

Název:	**Nemocnice Na Homolce**
IČO:	00023884
DIČ:	CZ00023884
Sídlem:	Roentgenova 37/2, 150 30 Praha 5 – Motol
Zastoupena:	
Bankovní spojení:	Ceská národní banka
Číslo účtu:	17734051/0710
Datová schránka:	jb4gp8F

Kontaktní osoba ve věcech technických:

Kontaktní osoba ve věcech smlouvy:

dále jen jako „**kupující**"
společně též jako „**smluvní strany**" nebo „**strany**"

uzavírají v souladu s ustanovením § 1746 odst. 2 a § 2079 a násl. zákona č. 89/2012 Sb., občanského zákoníku, ve znění pozdějších předpisů (dále jen „**občanský zákoník**"), níže uvedeného dne, měsíce a roku tuto

KUPNÍ SMLOUVU NA ZDRAVOTNICKÝ PROSTŘEDEK

(dále jen jako „**smlouva**")

Preambule

Smluvní strany uzavírají smlouvu na základě výsledků výběrového/zadávacího řízení (dále jen „**výběrové řízení**") na veřejnou zakázku malého rozsahu s názvem **„Dodávka cytocentrifugy pro odd. patologie včetně záručního a pozáručního servisu"**, uveřejněného dne 10.10.2019 pod ID.: T004/19V/00003022 (dále jen „VZMR"), interní evidenční číslo zakázky: 264/VZMR/2019-OVZ a interní číslo žádanky: 01-4570-2019-00038, v němž jako nejvýhodnější nabídka byla vybrána nabídka dodavatele uvedeného ve smlouvě na straně prodávajícího.

Postavení smluvních stran

1. Prodávající je právnickou osobou – obchodní společností zapsanou v obchodním rejstříku. Aktuální výpis prodávajícího z obchodního/živnostenského rejstříku tvoří přílohu č. 1 smlouvy. Prodávající prohlašuje, že výpis je aktuální a veškeré údaje v něm obsažené odpovídají skutečnému stavu. Prodávající prohlašuje, že je oprávněn k plnění předmětu smlouvy.

2. Kupující je státní příspěvková organizace v přímé řídící působnosti Ministerstva zdravotnictví České republiky, zřízená rozhodnutím ministra zdravotnictví ze dne 25. 11. 1990, čj.: OP-054.25.11.90, ve znění změn provedených Opatřením Ministerstva zdravotnictví vydaného pod čj.: MZDR 58228/2017-2/OPŘ dne 11. 12. 2017.

I. Předmět smlouvy

1. Předmětem smlouvy je úprava vzájemných práv a povinností smluvních stran v souvislosti s realizací **dodávky 1 kusu cytocentrifugy včetně příslušenství** (dále jen „**zboží**" či „**zdravotnický prostředek**"). Zboží je určeno, co do druhu, předpokládaného množství a ceny v příloze č. 2 smlouvy.

2. Prodávající se zavazuje, že kupujícímu odevzdá zboží, které je předmětem smlouvy, a převede na kupujícího vlastnické právo k němu, a kupující se zavazuje, že řádně a včas dodané zboží převezme a zaplatí za něj prodávajícímu sjednanou kupní cenu, to vše za podmínek stanovených ve výběrovém řízení, smlouvě, Všeobecných obchodních podmínkách Nemocnice Na Homolce, které tvoří přílohu č. 4 smlouvy (dále jen „**VOP**") a příslušnými právními předpisy.

3. Předmětem této smlouvy je rovněž závazek prodávajícího zajistit:

   a. dodávku, montáž a instalaci zboží a veškerého příslušenství, uvedení zboží do provozu vč. prvotního ověření metrologického charakteru (metrologické ověření, kalibrace, atd.) v případě přístrojového vybavení s měřicí funkcí, na něž se vztahují ustanovení zákona č. 505/1990 Sb., o metrologii v platném znění a prováděcí vyhlášky Ministerstva průmyslu a obchodu č. 345/2002 Sb., v platném znění, vč. vystavení potvrzení o ověření, kalibraci, apod. měřidla, příp. vystavení ověřovacího listu a instruktáže obsluhujícího personálu kupujícího a technika OBMI;

   b. pokud to povaha zboží vyžaduje, tak demontáž stávajícího zboží včetně dodání protokolu o jeho ekologické likvidaci;

   c. dopravu do sídla kupujícího, pojištění spojené s dodávkou, veškeré poplatky spojené s dovozem zboží, clo, daně, dovozní a vývozní přirážky, licenční a veškeré další poplatky spojené s dodávkou zboží až do jejího funkčního předání v místě plnění;

   d. provedení veškerých výrobcem a českou legislativou předepsaných zkoušek včetně vystavení dokladů o jejich provedení, doložení atestů, certifikátů, prohlášení o shodě apod. a jejich předání kupujícímu ve 3 vyhotoveních v českém jazyce;

   e. servis v záruční době dle čl. VI. odst. 1 smlouvy **(plné servisní pokrytí vč. dodávek náhradní dílů** v rozsahu dle příslušných právních předpisů, technických norem a požadavků výrobce) tj. **po dobu záruky** provádění:

      i. pravidelných **bezpečnostně technických kontrol a revizí** dle zákona č. 268/2014 Sb., o zdravotnických prostředcích a o změně zákona č. 634/2004 Sb., o správních poplatcích, ve znění pozdějších předpisů (dále jen „**ZZP**"), provádění elektrických revizních kontrol, validací či kalibrací dle pokynů výrobce a v současnosti platné legislativy, dále seřizování, provádění kontrol a dalších činností dle pokynů výrobce a příslušných právních předpisů, které se k zajištění bezpečnosti a funkčnosti zboží vztahují (dále jen „**BTK**"),

      ii. zkoušky dlouhodobé stability u zdrojů ionizujícího záření (dále jen „**ZDS**") dle zákona č. 263/2016 Sb., atomový zákon, ve znění pozdějších předpisů a dle platných aktů Státního úřadu pro jadernou bezpečnost,

      iii. periodické ověřování metrologického charakteru (metrologické ověření, kalibrace, atd.) v případě přístrojového vybavení s měřicí funkcí, na něž se vztahují ustanovení zákona č. 505/1990 Sb., o metrologii v platném znění a prováděcí vyhlášky Ministerstva průmyslu

a obchodu č. 345/2002 Sb., v platném znění, která stanovuje měřidla k povinnému ověřování, vč. vystavení potvrzení o ověření, kalibraci, apod. měřidla, příp. vystavení ověřovacího listu,

iv. periodické tlakové zkoušky/revize v případě zboží, jenž je současně tlakovým zařízením,

v. periodické plynové zkoušky/revize v případě zboží, jenž je současně plynovým zařízením,

vi. dodávky veškerých nových, nepoužitých náhradních dílů, autorizovaných výrobcem zboží, při opravách zboží,

vii. aktualizace a údržba systémového SW u zboží,

viii. a dále v tomto rozsahu odstraňování veškerých vad zboží,
(dále jen „**servis**")

f. garanci servisu po dobu životnosti přístroje;

g. nástup k odstranění závady po dobu záruky v pracovních dnech **do 24 hodin** od jejího nahlášení, v ostatních dnech **do 72 hodin** od jejího nahlášení a odstranění závady nejpozději do **5-ti pracovních dnů** od nahlášení závady, není-li mezi stranami písemně sjednáno jinak;

h. v době trvání záruky bezplatné vypůjčení náhradního zdravotnického prostředku po dobu opravy, pokud nebude závada odstraněna **do 72 hodin** od začátku opravy, a to v případě, že bude kupující výpůjčku požadovat.

4. Pokud se na předmět smlouvy tato povinnosti vztahuje, tak předmětem smlouvy je rovněž závazek prodávajícího **pověřit a bezplatně proškolit obsluhující personál kupujícího k provádění instruktáže/školení** nově příchozích zaměstnanců kupujícího, pokud to výrobce zboží umožní, nebo zajistit každý rok po dobu trvání záruky instruktáž nově příchozích zaměstnanců kupujícího (v rozsahu maximálně 4 školení po max. 2 hodinách za kalendářní rok). Kupující zajistí provedení instruktáže pracovníků, kteří jsou určeni k používání a obsluze zdravotního prostředku autorizovanou osobou.

5. Prodávající se zavazuje dodat zboží nové, nepoužité, nerepasované, nezastavené, nezapůjčené, nezatížené leasingem ani jinými právními vadami a umožnit kupujícímu nabytí vlastnického práva ke zboží. Prodávající prohlašuje, že dodáním zboží neporušuje žádná práva třetích osob k patentu nebo k jiné formě duševního vlastnictví. Prodávající dále prohlašuje, že má veškerá nezbytná oprávnění k předmětům duševního vlastnictví, jakož i příp. licenční oprávnění.

6. Prodávající prohlašuje, že si je vědom, že zboží je určeno pro medicínské prostředí a že splňuje požadavky platné české legislativy pro zdravotnické prostředky (zejména ZZP).

7. **Prodávající poskytuje záruku za jakost dle čl. VI. smlouvy.** Po dobu záruky bude rovněž poskytován servis zboží v souladu s odst. 3 tohoto článku. Tím není vyloučena možnost poskytnutí pozáručního servisu na základě samostatného smluvního ujednání.

II. Kupní cena a platební podmínky

1. Kupní cena zboží je stanovena na základě výsledku výběrového řízení, a to ve výši:

Cena bez DPH: **155 101,00 Kč (slovy: jedno sto padesát pět tisíc jedno sto jedna koruna česká)**
DPH 21 %: 32 571,21 Kč (slovy: třicet dva tisíce pět set sedmdesát jedna koruna česká a 21 haléřů)
Cena s DPH: 187 672,21 Kč (slovy: jedno sto osmdesát sedm tisíc šest set sedmdesát dvě koruny české a 21 haléřů).

Podrobná specifikace ceny zboží je uvedena v příloze č. 2 smlouvy.

2. Tato cena je stanovena jako **konečná, neměnná a nejvýše přípustná**, zahrnuje celý předmět plnění a bude kupujícímu vyfakturována po řádném protokolárním předání a převzetí úplné dodávky zboží v rozsahu podrobné specifikace dodávky zboží uvedené v příloze č. 2 smlouvy. Kupující je oprávněn před převzetím zboží provést zkoušky a ověření jeho činnosti. Kupující není povinen předmět smlouvy protokolárně převzít do doby odstranění všech vytknutých vad.

3. Kupní cena v sobě zahrnuje veškeré náklady související s plněním předmětu smlouvy, tedy zejména veškeré dopravní, pojišťovací, celní, daňové, licenční a případně další poplatky, náklady za zpětný odběr

použitého zboží, obal, případnou obchodní přirážku distributora, **instalaci a instruktáž** kupujícím určených osob v sídle kupujícího atd., spojené s dodávkou zboží do jejího předání v místě dodání a dále veškeré náklady prodávajícího na záruční servis zboží včetně náhradních dílů a servisních kitů.

4. Prodávající může písemně navrhnout zvýšení kupní ceny pouze v souvislosti se změnou daňových právních předpisů ve smyslu změny zákona č. 235/2004 Sb., o dani z přidané hodnoty, ve znění pozdějších předpisů, a to nejvýše o částku odpovídající této legislativní změně.

5. Kupní cena bude kupujícím uhrazena po převzetí zboží bezhotovostním převodem na účet prodávajícího uvedený v hlavičce smlouvy, a to na základě daňového dokladu (dále jen „**faktura**") vystaveného prodávajícím. Prodávající je oprávněn vystavit a předat fakturu v elektronické podobě kupujícímu nejdříve v den převzetí dodávky zboží stvrzené podpisem dodacího listu. Fakturu prodávající vystaví do 15 dnů ode dne uskutečnění zdanitelného plnění a nejpozději do dvou pracovních dnů ode dne jejího vystavení ji odešle na e-mailovou adresu [redacted]@homolka.cz. Prodávající není oprávněn vystavovat souhrnné daňové doklady.

6. Faktura je splatná ve lhůtě 60 (šedesát) dnů ode dne jejího doručení kupujícímu. Doba splatnosti je sjednána s ohledem na ustanovení § 1963 odst. 2 občanského zákoníku s ohledem na povahu plnění předmětu smlouvy, s čímž strany podpisem smlouvy výslovně souhlasí.

III. Dodání, instalace

1. Instalace a zprovoznění zboží vč. instruktáže obsluhujícího personálu je podmínkou řádného dodání kupujícímu. Nesplnění této povinnosti prodávajícího opravňuje kupujícího převzetí dodaného zboží odmítnout a pro podstatné porušení smlouvy ze strany prodávajícího od smlouvy odstoupit.

2. Prodávající je povinen provést montáž a instalaci zboží tak, aby v **pracovních dnech** nedošlo k přerušení provozu na okolních pracovištích. Kupující připouští určité omezení (např. hluk, pohyb pracovníků prodávajícího).

3. Prodávající se zavazuje realizovat dodávku zboží **nejpozději do 2 měsíců** ode dne nabytí účinnosti smlouvy, **a to v pracovní době kupujícího od 07:00 do 15:00 hod** (dále jen **„pracovní doba kupujícího"**). Připadne-li konec lhůty na sobotu, neděli nebo svátek prodávající dodá zboží kupujícímu následující pracovní den **do 9:00 hod**.

4. Čas dodávky zboží bude kontaktní osobě kupujícího sdělen alespoň **5 pracovních dnů předem** tak, aby kupující mohl zajistit náležitou součinnost. Nebude-li tato lhůta dodržena, je kupující oprávněn převzetí zboží odmítnout a strany v takovém případě ujednají **náhradní termín předání** a převzetí tak, aby lhůta byla dodržena.

5. Pokud by kupující nebyl schopen v daném termínu zajistit účast oprávněné osoby k převzetí, bude mezi smluvními stranami dojednán náhradní termín předání a převzetí, který bude vyhovovat oběma stranám.

6. **Místem dodání zboží** je sídlo kupujícího: Nemocnice Na Homolce, Roentgenova 37/2, 150 30 Praha 5 – Motol, **oddělení OBMI**.

7. Zboží musí splňovat požadavky na jakost, neporušenost balení a řádné označení dle platných právních předpisů. Prodávající je povinen dodat zboží kupujícímu řádně a vhodně zabalené tak, aby během přepravy nedošlo k jeho poškození, balení zboží však nesmí jakkoli omezit právo kupujícího si zboží před potvrzením jeho převzetí na dodacím listě prohlédnout, či ověřit jeho kvalitu a množství.

8. Prodávající se zavazuje dodat kupujícímu zboží v obalu nebo obalech, umožňující bezpečnou dopravu zboží tak, aby nedošlo k jeho poškození či zničení. Prodávající ručí za dodržení přepravních podmínek po dobu přepravy do místa dodání tak, aby nebylo zboží znehodnoceno. Pokud o to kupující požádá obal či obaly umožňující bezpečnou dopravu zboží si po dodání zboží prodávající odveze.

9. Prodávající je povinen spolu se zbožím předat kupujícímu veškerou dokumentaci, která je nutná k převzetí a užívání zboží, k jeho uvedení do provozu, údržbě a desinfekci, a to pokud je výrobcem pro konečného uživatele poskytována a dále v souladu s platnými právními předpisy ČR či doporučeními výrobce, a to zejména:

a) dodací list,
b) záruční list s uvedenou délkou záruky,
c) doklad o poučení osoby výrobcem, která bude provádět příp. instruktáž personálu kupujícího,
d) protokol se seznamem osob, které absolvovaly instruktáž,
e) doklad o třídě rizika zdravotnického prostředku,
f) návod k použití v českém jazyce (1x v tištěné verzi a 1x v elektronické verzi), a
g) prohlášení o shodě.

10. **V případě, že prodávající nepředá kupujícímu veškeré doklady ke zboží, nepovažuje se zboží za řádně předané kupujícímu.** Vady jakéhokoliv dokladu se považují za vady zboží. Nesplnění této povinnosti prodávajícího opravňuje kupujícího převzetí dodaného zboží odmítnout a pro podstatné porušení smlouvy ze strany prodávajícího od smlouvy odstoupit.

11. Kupující není povinen převzít zboží či jeho část, které je poškozené nebo které jinak nesplňuje podmínky smlouvy, zejména pak jakost zboží.

12. Za dodání zboží se považuje jeho protokolární předání kupujícímu tj. osobě oprávněné za kupujícího zboží převzít **potvrzením dodacího listu** (potvrzení o převzetí zásilky, předávacího protokolu, apod. dále jen „**dodací list**") tak, že osoba oprávněná zboží předat kupujícímu a osoba oprávněná za kupujícího zboží převzít čitelně uvedou na dodacím **listu den dodání zboží, své jméno a příjmení spolu se svým vlastnoručním podpisem.** Dodací list musí dále obsahovat alespoň následující náležitosti:
    a) označení dodacího listu,
    b) označení smlouvy,
    c) identifikaci smluvních stran,
    d) specifikaci dodávky (označení zboží, uvedení množství, záruky, typ, výrobní číslo, stav, nedostatky, vady, apod.),
    e) datum a místo předání a převzetí zboží a dokladů, **provedení instalace a zaškolení personálu,**
    f) další údaje stanovené relevantními právními předpisy či smlouvou a jiné náležitosti důležité pro předání a převzetí zboží.

    Dodací list slouží jako doklad o řádném předání a převzetí zboží. Bez splnění povinností prodávajícího stanovených v tomto článku nelze dodávku zboží realizovat.

IV. Práva a povinnosti smluvních stran

1. Dojde-li kdykoliv za trvání smluvního vztahu ke změně identifikačních údajů či jiných údajů majících vliv na plnění dle smlouvy na kterékoli straně, povinná strana se zavazuje informovat oprávněnou stranu o této změně bez zbytečného odkladu.

2. Prodávající prohlašuje, že má uzavřenou pojistnou smlouvu s pojištěním odpovědnosti za škodu způsobenou třetí osobě při výkonu podnikatelské činnosti, jehož existenci prokázal v průběhu výběrového řízení, a to ve **výši min. 1.000.000,00 Kč (slovy: jeden milion korun českých)** za jednu škodní (pojistnou) událost. Prodávající se zavazuje udržovat sjednané pojištění po celou dobu trvání smlouvy a v přiměřeném rozsahu i po jejím ukončení. Kopie aktuální pojistné smlouvy či dokladu, ze kterého je zřejmá existence pojištění, (příp. doklady o úhradě pojistného za příslušné pojistné období) tvoří přílohu č. 3 smlouvy. V případě, že dojde ke změně pojistné smlouvy, je prodávající povinen o této skutečnosti informovat kupujícího bez zbytečného odkladu.

3. Prodávající prohlašuje, že zboží, jehož dodání je předmětem smlouvy splňuje technické, hygienické, bezpečnostní a další standardy dle předpisů Evropské Unie a odpovídá požadavkům stanoveným obecně závaznými právními předpisy a harmonizovanými českými technickými normami a ostatními ČSN, které se vztahují k předmětu plnění, dále pak, že má vlastnosti, které jsou sjednány ve smlouvě a jsou pro takové zboží obvyklé a tyto si udrží po celou záruční dobu.

4. Prodávající je povinen určit osoby zastupující jeho kontaktní osoby uvedené v hlavičce smlouvy, a to tak, aby na určeném telefonickém a mailovém spojení byla umožněna nepřetržitá možnost kontaktu, a to v pracovní době prodávajícího každý pracovní den.

5. Pokud je prodávající zaměstnavatelem dle ust. § 78 odst. 1 zák. č. 435/2004 Sb., o zaměstnanosti, ve znění pozdějších předpisů, může kupujícímu zajistit náhradní plnění ve smyslu ust. § 81 odst. 2 písm. b) a ust. § 81 odst. 3 citovaného zákona v souvislosti s realizací dodávky zboží v rámci této veřejné zakázky, pokud již ze strany prodávajícího nedošlo k vyčerpání stanoveného limitu.

6. Prodávající prohlašuje, že provedl notifikaci zboží na SÚKL, popř. že tak učiní do 15 dnů ode dne uvedení nebo dodání zdravotnického prostředku na trh v ČR dle § 33 zákona č. 268/2014 Sb., o zdravotnických prostředcích, ve znění pozdějších předpisů. Pokud tuto povinnost nesplní je kupující oprávněn odstoupit od smlouvy.

7. Kupující má právo provést testy na požadovanou kvalitu zboží u akreditované zkušební laboratoře. Pokud testované zboží nebude odpovídat kvalitě nabídnuté ve výběrovém řízení, je prodávající povinen uhradit náklady na provedení testu, a to do 30 dnů od doručení výsledků testu. Od zjištění vad zboží na základě výsledků testu dle předchozí věty má kupující právo uplatnit práva z odpovědnosti za vady dle občanského zákoníku. V otázce smluvních pokut se užijí ustanovení o prodlení s dodáním bezvadného zboží.

8. Prodávající se zavazuje zajistit utajování důvěrných a utajovaných informací všemi pracovníky a rovněž i dalšími osobami, které pověří dílčími úkoly v souvislosti s realizací smlouvy. Za důvěrné informace se vyjma informací dle VOP považují dále veškeré informace, které jsou jako důvěrné označeny anebo jsou takového charakteru, že mohou v případě zveřejnění přivodit stranám újmu, bez ohledu na to, zda mají povahu osobních, obchodních či jiných informací.

9. Prodávající se zavazuje přijmout taková technická, personální a jiná potřebná opatření, aby nemohlo dojít k neoprávněnému nebo nahodilému přístupu k osobním údajům, k jejich změně, zničení, či ztrátě, neoprávněným přenosům, k jejich jinému neoprávněnému zpracování, jakož i k jinému zneužití osobních údajů. Prodávající se dále zavazuje vydáním vlastních vnitřních předpisů, příp. prostřednictvím zvláštních smluvních ujednání, zajistit, že jeho zaměstnanci a jiné osoby podílející se na dodávce zboží budou zachovávat mlčenlivost o osobních údajích, se kterými mohli přijít nahodile do styku a o bezpečnostních opatřeních, jejichž zveřejnění by ohrozilo zabezpečení osobních údajů, a to i po skončení zaměstnání nebo příslušných prací u prodávajícího.

10. Smluvní strany se pro případ zpracování osobních údajů vycházejícího z plnění povinností dle smlouvy zavazují zavést vhodná technická a organizační opatření tak, aby dané zpracování splňovalo požadavky Nařízení (EU) č. 2016/679 (GDPR) a aby byla zajištěna ochrana práv subjektů údajů.

11. Ustanovení odst. 8. a 9. tohoto článku se vztahují, jak na období trvání smlouvy, tak na období po jejím ukončení.

V. Záruka

1. **Prodávající poskytuje kupujícímu v souladu s ustanovením § 2113 a násl. občanského zákoníku záruku za jakost dodaného zboží v délce 2 + 6 let, a to** ode dne protokolárního převzetí zboží kupujícím. Prodávající se zavazuje neprodleně informovat kupujícího o případných zjištěných vadách již dodaného zboží. Kupující je oprávněn si v průběhu záruční doby vyžádat od prodávajícího doplnění informací o složení a vlastnostech zboží, informace o výrobci, informace o skladování, uchování a postup při likvidaci.

2. Prodávající přejímá závazek, že dodané zboží, jakož i jeho veškeré části, bude po celou záruční dobu způsobilé pro použití k obvyklým účelům a zachová si smluvené, resp. obvyklé vlastnosti a vlastnosti vyžadované právními předpisy. Prodávající prohlašuje, že je výlučným vlastníkem zboží, že na zboží neváznou žádná práva třetích osob, a že není dána žádná překážka, která by mu bránila se zbožím nakládat.

3. Prodávající odpovídá za veškeré vady (zjevné, skryté i právní), které má zboží v době jeho předání a za vady, které se vyskytnou po dobu trvání záruční doby. Prodávající neodpovídá za vady zboží prokazatelně způsobené po jeho dodání manipulací kupujícího se zbožím v rozporu s dodaným návodem k použití.

4. Prodávající je povinen dodat zboží v množství, jakosti a provedení bez právních či faktických vad. Faktickou vadou se rozumí odchylka od druhu nebo kvalitativních podmínek zboží nebo jeho části, stanovených touto smlouvou nebo technickými normami či obecně závaznými právními předpisy.

5. Pokud smlouva nestanoví jinak, nároky z vad zboží se řídí obecnou úpravou občanského zákoníku. Nároky z vad zboží se nedotýkají nároku na náhradu škody nebo nároku na smluvní pokutu. Kupující má rovněž právo uplatňovat nárok na náhradu škody způsobené kupujícímu či pacientovi kupujícího vadou zboží.

6. Veškeré vady zboží je kupující povinen vytknout u prodávajícího písemně či na e-mailovou adresu prodávajícího uvedenou v čl. VII. odst. 4 smlouvy (dále jen „**reklamace**") bez zbytečného odkladu poté, co vady zjistil. Kupující je oprávněn si zvolit mezi nároky z vad.

7. Pokud kupující nemůže zboží řádně užívat pro opakovaný výskyt odstranitelné vady (pro účely smlouvy se za opakovaný výskyt vady považuje stav, kdy se stejná vada vyskytne podruhé) má právo na přiměřenou slevu z kupní ceny zboží nebo na odstoupení od smlouvy, přičemž si může zvolit a uplatnit kombinaci těchto práv. Smluvní strany se mohou písemně dohodnout na jiném způsobu řešení.

8. V případě, že orgán státního dohledu nařídí stažení zboží z oběhu, které prodávající dodal kupujícímu, je prodávající povinen toto zboží od kupujícího odebrat zpět na vlastní náklady a kupní cenu tohoto zboží kupujícímu uhradit, případně po dohodě s kupujícím dodat zboží náhradní.

VI. Záruční servis, BTK a revize

1. Záruční servis a revize zajišťuje prodávající. Po dobu běhu záruční doby je servis dle čl. II. odst. 3 písm. e) prodávajícím poskytován bezplatně, a to včetně všech materiálů a náhradních dílů, jichž je k zajištění plné funkčnosti zboží zapotřebí.

2. Prodávající výslovně prohlašuje, že je v souladu s podmínkami v ZZP oprávněn poskytovat autorizovaný servis zboží. Prodávající je povinen poskytovat autorizovaný servis, k němuž je zavázán, poctivě, s vynaložením veškeré pečlivosti, znalostí a s odbornou péčí, které jsou s jeho povoláním spojeny. Je přitom povinen dbát zájmu kupujícího a chránit jeho dobrou pověst. Povinnost dle tohoto odstavce je splněna i v případě, že prodávající zajistí poskytování autorizovaného servisu třetí osobou oprávněnou k jeho poskytování.

3. Prodávající může při provádění servisu spolupracovat s třetími osobami, které splňují požadavky příslušných právních předpisů a jiných norem vztahujících se k provádění servisu. V takovém případě však odpovídá stejně, jako kdyby závazky z této smlouvy plnil sám.

4. Požadavky kupujícího na provedení servisu budou vznášeny prostřednictvím objednávek zasílaných prodávajícímu, a to elektronicky na e-mailovou adresu @medesa.cz prodávajícího.

5. Odpovědnou osobou prodávajícího ve věcech provádění servisu je:
   Společnost: MEDESA s.r.o., Na Vyšehradě 1092, 572 01 Polička
   Jméno a příjmení: manažer servisu
   Tel.:
   E-mail:)medesa.cz

6. Objednávka musí obsahovat minimálně tyto náležitosti:
   a) identifikace zboží: typ, výrobní číslo,
   b) popis požadovaného stavu,
   c) umístění zboží,
   d) kontakt na osobu na pracovišti s dotyčným zbožím (jméno, tel. a e-mail)
   e) datum, popř. čas vyhotovení objednávky.

7. Prodávající je povinen bez zbytečného odkladu po doručení objednávky tuto kupujícímu potvrdit, a to na e-mailovou adresu, ze které byla objednávka zaslána, včetně vymezení časové náročnosti na provedení požadavku dle objednávky, popř. si vyžádat od kupujícího doplňující informace, které nezbytně potřebuje ke splnění svých povinností. Objednávka se má za potvrzenou okamžikem dohody smluvních stran ohledně jejího obsahu, včetně lhůt k provedení.

8. Prodávající je povinen nastoupit k odstranění závady zboží v pracovních dnech **do 24 hodin** od nahlášení, v ostatních dnech **do 72 hodin** od nahlášení, není-li mezi stranami písemně sjednáno jinak.

9. Prodávající je povinen odstranit závadu **nejpozději do 5 pracovních dnů** od nahlášení (objednávky), není-li mezi stranami písemně sjednáno jinak.

10. Prodávající se zavazuje k vypůjčení náhradního zdravotnického prostředku srovnatelných nebo lepších parametrů po dobu opravy, pokud nebude závada odstraněna **do 72 hodin od zahájení opravy**, a to v případě, že bude kupující výpůjčku požadovat.

11. Záruka na zboží se automaticky prodlužuje o dobu, po kterou bylo pro vady mimo provoz.

12. Bez ohledu na jiná ustanovení smlouvy je prodávající povinen provádět BTK v rozsahu a za podmínek stanovených ZZP a výrobcem, provádět veškeré kontroly, kalibrace, validace či podobné úkony vyžadované k provozu zboží platnými právními předpisy či doporučeními a pokyny výrobce, zejm. pak BTK, kontrolu elektrické bezpečnosti, elektro revize a ZDS, ověřování, tlakové a plynové zkoušky/revize apod. Servis dle věty první tohoto odstavce provádí prodávající **bez vyzvání,** dle požadavků výrobce zboží a v souladu s platnými právními předpisy. Termín provedení je prodávající povinen dohodnout s kupujícím nejméně **30 dnů** předem. **Pokud prodávající neplní řádně a včas tuto povinnost, tak případné sankce a postihy od kontrolních orgánů jdou k jeho tíži a nese za ně plnou odpovědnost, příp. bude povinen kupujícímu nahradit škodu takto vzniklou, a to bez ohledu na sjednané smluvní pokuty.** Plánované odstávky zboží nezbytné pro zajištění BTK, kalibrací, validací, nezbytných bezpečnostně technických kontrol, zkoušek provozní stálosti, ověřování, tlakových a plynových zkoušek/revizí, ZDS apod. ze strany prodávajícího nepřesáhnou **5 pracovních dnů** v kalendářním roce. V ostatním platí pro poskytování servisu dle tohoto odstavce stejné podmínky jako pro ostatní případy poskytování servisu.

13. Na základě provedení opravy bude prodávajícím vypracován zápis o provedené práci a použitých náhradních dílech (dále jen „**výkaz práce**"), který předá kupujícímu při předání poskytnutého plnění a **kopii** tohoto dokladu zašle na email **servis@homolka.cz do pěti pracovních dnů** ode dne předání poskytnutého plnění.

14. Prodávající dále prohlašuje, že nové náhradní díly použité v případě potřeby v rámci poskytování autorizovaného servisu, jsou doporučeny k použití pro tyto účely výrobcem zboží. V případě, že prodávající nedodrží tuto povinnost, odpovídá v plném rozsahu za vzniklou škodu, čímž není dotčena jeho povinnost k nápravě, ani nároky kupujícího vyplývající z jiných ustanovení smlouvy.

15. Kupující není po uplynutí záruční doby povinen vyžadovat provádění servisu zboží od prodávajícího. V tomto případě prodávající nenese následky za škody způsobené neodborným servisním zásahem v rozporu s rozhodnutím výrobce o výhradním servisním zajištění svých výrobků speciálně vyškolenými pracovníky.

16. Záruka se nevztahuje na mechanické poškození zboží, na závady způsobené neodbornou manipulací a na závady způsobené použitím v rozporu s návodem na použití.

17. V případě rozporu s plněním podmínek stanovených ve smlouvě bude kupující uplatňovat práva z odpovědnosti za vadné plnění v souladu s touto smlouvou a příslušnými právními předpisy.

18. Cena a podmínky pozáručního servisu nejsou předmětem smlouvy.

VII. Vlastnické právo a přechod nebezpečí škody

1. Vlastnická práva ke zboží přechází na kupujícího okamžikem převzetí zboží, tj. okamžikem podpisu dodacího listu ke zboží oprávněnou osobou kupujícího. Prodávající se zaručuje, že vlastnictví bude na kupujícího převedeno bez jakýchkoliv právních či jiných vad, jinak je kupujícímu povinen nahradit škodu a další náklady, které mu porušením tohoto závazku vznikly.

2. Nebezpečí škody na zboží přechází na kupujícího okamžikem podpisu dodacího listu ke zboží. Aplikace ustanovení § 2121 odst. 2 občanského zákoníku se vylučuje.

VIII. Sankce

1. Výše úroků z prodlení se řídí platnými právními předpisy.
2. Bude-li prodávající v prodlení s dodávkou zboží kupujícímu, zavazuje se zaplatit kupujícímu smluvní pokutu ve výši **0,5 % z ceny** zboží bez DPH, s jejímž dodáním je v prodlení za každý započatý **den** prodlení.
3. V případě prodlení prodávajícího s termínem odstranění kupujícím řádně oznámených, reklamovaných vad v záruční době, zaplatí prodávající kupujícímu smluvní pokutu **ve výši 500,00 Kč** (slovy: pět set korun českých) za každé včasné neodstranění vad a každý započatý den prodlení, pokud nedojde v souladu se smlouvou k výpůjčce náhradního zdravotnického prostředku.
4. V případě prodlení prodávajícího s termínem poskytnutím servisu dle čl. VII. zaplatí prodávající kupujícímu smluvní pokutu **ve výši 500,00 Kč** (slovy: pět set korun českých) za každé neprovedení servisu a každý započatý den prodlení, pokud nedojde v souladu se smlouvou k výpůjčce náhradního zdravotnického prostředku.
5. V případě porušení povinnosti prodávajícího provádět servis dle čl. VII. a instruktáž dle čl. II. odst. 4. smlouvy pouze vyškolenými pracovníky dle ZZP, je kupující oprávněn požadovat po prodávajícím zaplacení smluvní pokuty **ve výši 20.000,- Kč** (slovy: dvacet tisíc korun českých) za každé jednotlivé porušení této povinnosti.
6. Pro případ porušení povinnosti použít při poskytování servisu zboží pouze nové náhradní díly dle čl. VII. odst. 14. doporučené pro tyto účely výrobcem, je kupující oprávněn požadovat po prodávajícím zaplacení smluvní pokuty **ve výši 20.000,- Kč** (slovy: dvacet tisíc korun českých) za každé jednotlivé porušení povinnosti.
7. V případě prodlení prodávajícího s vypůjčením náhradního zdravotnického prostředku srovnatelných nebo lepších parametrů dle čl. II. odst. 3 písm. h) a čl. VII. odst. 10. je kupující oprávněn požadovat po prodávajícím zaplacení smluvní pokuty **ve výši 500,- Kč** (slovy: dva tisíce korun českých) za každý započatý den prodlení.
8. V případě porušení povinnosti mlčenlivosti dle čl. V. odst. 8. a 9. smlouvy a čl. XII., odst. 1 VOP, je prodávající povinen zaplatit kupujícímu smluvní pokutu **ve výši 20.000 Kč** (slovy: dvacet tisíc korun českých) za každé jednotlivé porušení této povinnosti.
9. Smluvní pokuty dle smlouvy jsou splatné ve lhůtě 10 kalendářních dnů ode dne doručení písemné výzvy oprávněné strany k její úhradě straně povinné, a to bezhotovostním převodem na bankovní účet oprávněné strany, uvedený v hlavičce smlouvy.
10. Smluvní pokutu sjednanou smlouvou je povinná strana povinna uhradit nezávisle na tom, zda a případně v jaké výši vznikne druhé straně v této souvislosti škoda, kterou lze uplatnit samostatně, či nárok na vydání bezdůvodného obohacení. Smluvní strany vylučují aplikaci ustanovení § 2050 občanského zákoníku. Zaplacením smluvní pokuty dále není dotčena povinnost prodávajícího splnit závazky vyplývající ze smlouvy.

IX. Změny a ukončení smlouvy

Vedle důvodů stanovených občanským zákoníkem a VOP může oprávněná strana odstoupit od smlouvy pro podstatné porušení smlouvy druhou stranou, kterou se rozumí zejména:

a. na straně kupujícího nezaplacení kupní ceny v souladu s podmínkami smlouvy ve lhůtě delší 60 dnů po uplynutí splatnosti kupní ceny a neodstranění závadného stavu ani v dodatečné lhůtě 30-ti dnů ode dne doručení výzvy k nápravě,
b. na straně prodávajícího:
   i. opakované porušení povinnosti stanovené smlouvou,
   ii. dodání zboží, které neodpovídá specifikaci zboží dle smlouvy (především z hlediska jakosti),
   iii. dodání zboží nebo jeho části, kterou pro jeho vady kupující nepřevzal.

X. Přílohy

Nedílnou součástí smlouvy jsou přílohy:

Příloha č. 1: Výpis z obchodního/živnostenského rejstříku prodávajícího,
Příloha č. 2: Krycí list nabídky včetně Specifikace zboží a Výpočtové tabulky,
Příloha č. 3: Doklad o pojištění odpovědnosti prodávajícího za škodu způsobenou třetí osobě,
Příloha č. 4: Všeobecné obchodní podmínky Nemocnice Na Homolce,
Příloha č. 5: Seznam poddodavatelů (příp. prohlášení o jejich nevyužití),
Příloha č. 6: Prohlášení o shodě, prokázání označení zboží značkou CE, je-li prohlášení vystavováno,
Příloha č. 7: Návod k použití zboží v českém jazyce.

V případě rozporu mají ustanovení smlouvy přednost před přílohami.

XI. Závěrečná ustanovení

1. Zápočet pohledávky lze provést jen na základě dohody smluvních stran.

2. Veškerá komunikace smluvních stran v záležitostech vyplývajících ze smlouvy bude probíhat následujícími způsoby: prostřednictvím držitele poštovní licence na adresy sídel smluvních stran uvedené v hlavičce smlouvy, prostřednictvím kontaktních osob prodávajícího, resp. kupujícího uvedených v hlavičce smlouvy, datovou schránkou, e-mailem či osobně v sídlech smluvních stran.

3. Smlouva představuje úplnou dohodu smluvních stran ohledně předmětu plnění a nahrazuje veškeré předchozí dohody, smlouvy a jiná ujednání učiněná ve vztahu k tomuto předmětu plnění smluvními stranami v minulosti, ať již v písemné, ústní či jiné formě.

4. Smlouva nabývá platnosti a účinnosti dnem jejího podpisu poslední ze smluvních stran.

5. **Smlouva je uzavřena v elektronické podobě.**

6. Smluvní strany na závěr smlouvy výslovně prohlašují, že jim nejsou známy žádné okolnosti bránící v uzavření smlouvy.

7. Smluvní strany prohlašují, že si smlouvu před jejím podpisem přečetly a shledaly, že její obsah přesně odpovídá jejich pravé a svobodné vůli a zakládá právní následky, jejichž dosažení svým jednáním sledovaly, a proto ji níže, prosty omylu, lsti a nikoliv v tísni, či za nápadně nevýhodných podmínek pro jednu ze stran, na důkaz toho podepisují.

V Poličce dne 4.12. 2019

V Praze dne 7.1. 2019

.....
MEDESA s.r.o.
Otakar Klepárník
Jednatel
Prodávající

.....
Nemocnice Na Homolce
náměstek pro ekonomiku a provoz nemocnice
kupující

Výpis ze seznamu kvalifikovaných dodavatelů

vedeného podle § 226 a násled. zákona č. 134/2016 Sb., o zadávání veřejných zakázek

Údaje o dodavateli zapsané v seznamu k 11.09.2019

1. Identifikační údaje o dodavateli

1.1. Obchodní firma/Název

MEDESA s.r.o.

1.2. Sídlo

Na Vyšehradě 1092
57201 Polička
Česká republika

1.3. IČO

64254577

1.4. Statutární orgán

Jméno a příjmení statutárního orgánu nebo jeho členů	Funkce ve statutárním orgánu
Otakar Klepárník	jednatel

Způsob jednání
Jednatel jedná za společnost samostatně.

2. Základní způsobilost, jejíž splnění dodavatel prokázal

Dodavatel prokázal Ministerstvu pro místní rozvoj, že splňuje podmínku podle:

- § 74 odst. 1 písm. a)
  nebyl v zemi svého sídla v posledních 5 letech pravomocně odsouzen pro trestný čin uvedený v příloze č. 3 zákona nebo obdobný trestný čin podle právního řádu země sídla dodavatele; k zahlazeným odsouzením se nepřihlíží, (tento požadavek splnily i všechny fyzické a právnické osoby uvedené v bodech 1.1. – 1.4. tohoto výpisu),
- § 74 odst. 1 písm. b)
  nemá v České republice nebo v zemi svého sídla v evidenci daní zachycen splatný daňový nedoplatek,
- § 74 odst. 1 písm. c)
  nemá v České republice nebo v zemi svého sídla splatný nedoplatek na pojistném nebo na penále na veřejné zdravotní pojištění,
- § 74 odst. 1 písm. d)
  nemá v České republice nebo v zemi svého sídla splatný nedoplatek na pojistném nebo na penále na sociální zabezpečení a příspěvku na státní politiku zaměstnanosti,
- § 74 odst. 1 písm. e)
  není v likvidaci, nebylo proti němu vydáno rozhodnutí o úpadku, nebyla vůči němu nařízena nucená správa podle jiného právního předpisu nebo není v obdobné situaci podle právního řádu země sídla dodavatele.

3. Profesní způsobilost, jejíž splnění dodavatel prokázal

Dodavatel prokázal, že splňuje podmínku podle:

3.1. § 77 odst. 1 – profesní způsobilost

Výpis z obchodního rejstříku

3.2. § 77 odst. 2 písm. a) – oprávnění k podnikání

Název dokladu	Vystavil	Předmět podnikání	Obory činnosti	Datum vystavení	Datum platnosti
Výpis z živnostenského rejstříku	Městský úřad Polička	Činnost účetních poradců, vedení účetnictví, vedení daňové evidence		01.06.2009	
Výpis z živnostenského rejstříku	Městský úřad Polička	Viz poznámka 1 za tabulkou		01.06.2009	
Výpis z živnostenského rejstříku	Městský úřad Polička	Výroba, obchod a služby neuvedené v přílohách 1 až 3 živnostenského zákona	Viz. poznámka 2 za tabulkou	01.06.2009	

Pozn. 1
Výroba, instalace, opravy elektrických strojů a přístrojů, elektronických a telekomunikačních zařízení
Pozn. 2
Výroba chemických látek, vláken a přípravků a kosmetických prostředků
Výroba elektronických součástek, elektrických zařízení a výroba a opravy elektrických strojů, přístrojů a elektronických zařízení pracujících na malém napětí
Výroba strojů a zařízení
Výroba zdravotnických prostředků
Zprostředkování obchodu a služeb
Velkoobchod a maloobchod
Skladování, balení zboží, manipulace s nákladem a technické činnosti v dopravě
Poskytování software, poradenství v oblasti informačních technologií, zpracování dat, hostingové a související činnosti a webové portály
Pronájem a půjčování věcí movitých
Poradenská a konzultační činnost, zpracování odborných studií a posudků
Testování, měření, analýzy a kontroly
Reklamní činnost, marketing, mediální zastoupení
Služby v oblasti administrativní správy a služby organizačně hospodářské povahy
Poskytování technických služeb
Opravy a údržba potřeb pro domácnost, předmětů kulturní povahy, výrobků jemné mechaniky, optických přístrojů a měřidel
Výroba, obchod a služby jinde nezařazené

4. Datum podání žádosti o zápis do seznamu a jiné rozhodné informace

Rozhodnutí o zápisu dodavatele do seznamu nabylo právní moci dne 15.03.2012.
Poslední aktualizace zápisu v seznamu byla provedena dne 21.01.2019.

Správnost tohoto výpisu se potvrzuje

Česká republika - Ministerstvo pro místní rozvoj

Datum: 11.09.2019

Evidenční číslo: W19090001279

– KRYCÍ LIST NABÍDKY -

1. Identifikace zakázky

Název zakázky	**Dodávka cytocentrifugy pro odd. patologie Nemocnice Na Homolce včetně záručního a pozáručního servisu**
Zadavatel	Nemocnice Na Homolce
Č.j.	**264/VZMR/2019-OVZ**

2. Identifikační údaje účastníka zadávacího řízení

Obchodní firma	MEDESA s.r.o.
IČO	64254577
DIČ	CZ64254577
Sídlo/bydliště	Na Vyšehradě 1092, 572 01 Polička
Osoby oprávněné za účastníka jednat	Otakar Klepárník, jednatel
Kontaktní osoba účastníka	
Telefon	
Datová schránka	zbfkv3i
Email	@medesa.cz | @medesa.cz
Bankovní spojení	MONETA Money Bank, a.s.
Číslo účtu	354904664/0600
Datová schránka	zbfkv3i

3. Nabídková cena

Položka předmětu_část:	**Cena v Kč bez DPH**	Sazba DPH v %	DPH v Kč	Cena v Kč včetně DPH
1// Dodávka 1 ks přístroje_kupní smlouva	155 101,00 Kč	21	32 571,21	187 672,21
2// PBTK po dobu 6 let_servisní smlouva	53 261,00 Kč	21	11 184,81	64 445,81
Celková nabídková cena	**208 362,00 Kč**	21	43 756,02	252 118,02

PO PROSTUDOVÁNÍ ZADÁVACÍ DOKUMENTACE NYNÍ MY, NÁLEŽITĚ OPRÁVNĚNÍ A NÍŽE PODEPSANÍ, NABÍZÍME REALIZACI VÝŠE UVEDENÉ VEŘEJNÉ ZAKÁZKY MALÉHO ROZSAHU, V ROZSAHU A ZA PODMÍNEK STANOVENÝCH A NIKOLI VYŠŠÍCH A PŘEDKLÁDÁME VÁM ZA TĚCHTO PODMÍNEK NAŠI NABÍDKU ZPRACOVANOU V SOULADU SE ZADÁVACÍ DOKUMENTACÍ. V PŘÍPADĚ, ŽE NÁM BUDE VÁMI PŘIDĚLENA TATO VEŘEJNÁ ZAKÁZKA, BUDOU INFORMACE UVEDENÉ V NAŠÍ NABÍDCE PRO NÁS ZAVAZUJÍCÍ K UZAVŘENÍ SMLOUVY. DÁLE PROHLAŠUJEME, ŽE SOUHLASÍME SE ZADÁVACÍMI PODMÍNKAMI UVEDENÝMI ZADAVATELEM V ZADÁVACÍ DOKUMENTACI A SOUHLASÍME SE ZVEŘEJNĚNÍM VŠECH NÁLEŽITOSTÍ BUDOUCÍHO SMLUVNÍHO VZTAHU. DÁLE PROHLAŠUJEME, ŽE JSME SI PŘED PODÁNÍM NABÍDKY VYJASNILI VŠECHNY POTŘEBNÉ TECHNICKÉ ÚDAJE, KTERÉ JEDNOZNAČNĚ VYMEZUJÍ MNOŽSTVÍ A DRUH POŽADOVANÝCH PRACÍ, DODÁVEK ČI SLUŽEB V SOUVISLOSTI S PLNĚNÍM TÉTO VEŘEJNÉ ZAKÁZKY MALÉHO ROZSAHU. TOTO PROHLÁŠENÍ ČINÍME NA ZÁKLADĚ SVÉ JASNÉ, SROZUMITELNÉ, SVOBODNÉ A OMYLU PROSTÉ VŮLE A JSME SI VĚDOMI VŠECH NÁSLEDKŮ PLYNOUCÍCH Z UVEDENÍ NEPRAVDIVÝCH ÚDAJŮ.

V Poličce dne 30. 10. 2019

Podpis a razítko statut.org.

Příloha č. 2 smlouvy kupní
TECHNICKÁ SPECIFIKACE CYTOCENTRIFUGY typu: Cyto-Tek® 2500; včetně BTK a PBTK

DODÁVKA

Požadované parametry přístroje	Účastník řízení vyplní splnění parametru (ANO/NE, popř. doplní hodnotu nabízeného přístroje)
- Cytocentrifuga pro centrifugaci buněk na podložní sklíčko pro posouzení jejich morfologie s variabilitou v nastavení počtu otáček	Ano
- Nastavitelné otáčky rotoru v rozsahu minimálně 200 – 2000 rpm (programovací krok max. 10 rpm)	Ano (200-2500 rpm, krok 10 rpm)
- Nastavení pracovního času v minimálním rozsahu 1 – 99 min	Ano (od 1 sec do 99 minut 59 sec)
- Kryt rotoru	Ano
- Rotor s kapacitou min.: 12 vzorků	Ano (12 vzorků)
- Bezpečnostní zámek rotoru během odstřeďovaní	Ano
- Nouzové manuální uvolňování zámku víka	Ano
- Pevná kovová konstrukce těla cytocentrifugy	Ano
- Bezpečnostní upozornění (akustické i optické) při nevyvážení rotoru nebo při špatném uzavření krytu rotoru	Ano
- Alarm při ukončení procesu	Ano
- Opakovatelně použitelné kyvety s jedním otvorem a nerezové klipsy	Ano (klipsy plastové pro 1 ml komůrky, volitelné jsou 6 i 12 ml komůrky, které mají klipsy nerezové)

Požadované příslušenství

- 40 ks – opakovatelně použitelné kyvety (1 ml) s jedním otvorem – ANO, součástí dodávky
- 40 ks – nerezové klipsy – klipsy plastové - ANO, součástí dodávky

Další požadavky

A//
Součástí nabídky budou i tyto dokumenty („čestná prohlášení" či vlastní dokumenty) týkající se požadovaného sortimentu jako technická kvalifikace:

- * zdravotnický prostředek musí splňovat požadavky zákona 268/2014 Sb., o zdravotnických prostředích ve znění pozdějších předpisů (dále jen „ZZP“);
- * prohlášení o shodě (CE certifikát);
- * třída rizika zdravotnického prostředku;
- * vyplněná tabulka požadovaných technických parametrů;
- * doklad o poučení osoby výrobcem pro školení zdravotnického prostředku, která bude provádět instruktáž v NNH;
- * doklad o autorizaci osob oprávněných k provádění servisu a odborné údržby od výrobce (dle §66 odst.4);
- * doklad o registraci distributora a osoby provádějící servis na SÚKL (dle §26 odst. 3 dle ZZP);
- * kontakt na autorizovaný servis, který bude provádět záruční (respektive pozáruční) servis dodaného zařízení.

B//
Při předání zdravotnického prostředku požadujeme dodat:

- * předávací protokol / dodací list/ záruční list (zápis o kompletnosti a funkčnosti dodávky);
- * návod k použití zdravotnického prostředku v českém jazyce (1x v tištěné podobě a 1x v elektronické podobě);
- * protokol o školení/instruktáži;
- * další doklady požadované k výrobku platnými právními předpisy (potvrzení o prvotním ověření, kalibraci, apod.).

SERVIS:

- BTK (včetně např.: validace) a revize a všechny kontroly, které předepisuje výrobce v záruční době zdarma
- PBTK bude vyčíslen v Příloze č. 6 servisní smlouvy;
- Instruktáž (pokud je stanovena výrobcem) obsluhujícího personálu a technika OBMI + pověření k provádění instruktáže pro personál NNH **nebo** zajištění periodických instruktáží personálu dle zákona 268/2014 Sb., dle požadavků zadavatele 4x ročně po dobu životnosti přístroje (tj. 8 let) zdarma;
- záruka min. 24 měsíců (jednotná pro všechny komponenty dodávky);
- garance servisu po dobu živostnosti přístroje – min. 8 let (2 záruka + 6).

Požadované parametry pro servisní smlouvu	
Doba trvání 2 + 6	**Účastník řízení vyplní splnění parametrů ve Výpočtové tabulce Servisní smlouvy**

Ostatní:

Spotřební materiál_ (SZM) :
NENÍ.

Medesa

Stolní centrifuga

Cyto-Tek® 2500

SAKURA

Cyto-Tek® 2500 Centrifuga je stolní centrifuga, která slouží k přenosu buněk z roztoku na podložní sklo v tenké vrstvě. Centrifuga má velmi plynulý chod, který zaručuje zachování morfologie sledovaných elementů. Do rotoru lze najednou vložit až 12 vzorků. Rotor je uložen ve snadno vyjímatelné nádobě a má průhledný kryt. Tichý chod, snadná obsluha, dezinfekce a údržba řadí tuto centrifugu k spolehlivým zařízením jak rutinních, tak výzkumných laboratoří.

PARAMETRY

- rotor s kapacitou 12 vzorků
- komůrky pro vzorky pro 1ml, 6 ml nebo 12 ml
- rotor s nádobou a víkem lze dezinfikovat v autoklávu
- otáčky: nastavitelné 200 – 2 500 rpm po 10 rpm krocích
- doba centrifugace: nastavitelná od 1s do 99 min 59 s
- možnost nastavení až 30 programů do paměti
- ovládací panel s membránovou klávesnicí, dvěma LED kontrolkami a digitálními displeji

- rozměry (š x h x v): 37,5 x 49 x 22,5 cm (se zavřeným víkem)
- hmotnost: 11,7 kg
- napájecí napětí: 100 – 240 V, 50/60 Hz
- provozní teplota, vlhkost: 10 – 40 °C, 30 – 85 % bez kondenzace

VYOBRAZENÍ

Imagine... consistently superior cytology preparation

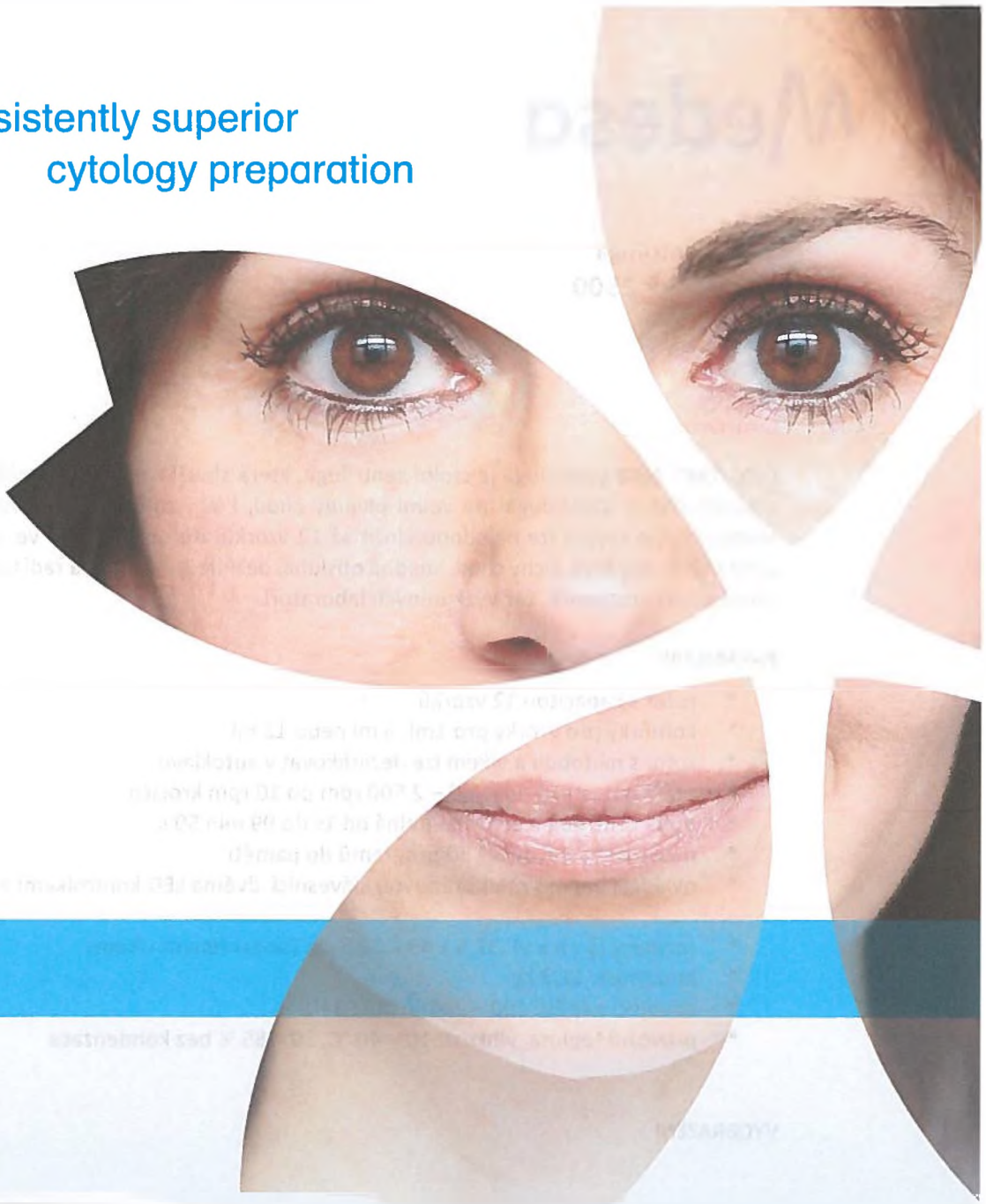

Cyto-Tek® 2500

SAKURA

Cytocentrifuge

CYTO-TEK® 2500 CYTOCENTRIFUGE

The Cyto-Tek® 2500 Centrifuge provides optimal cell recovery and advanced preservation of cellular structure in non-gynecological monolayer slide preparation.
The 2500 was designed with enhanced features focusing on user safety, including the introduction of a new sealable rotor housing with lid which significantly reduces aerosol exposure.
The housing is completely removable and transportable, providing added convenience.
Technicians now have the ability to load and unload specimens in vented areas away from the centrifuge, under a fume hood.
The Cyto-Tek® 2500 Centrifuge has a sleek and modern design and provides the superior clinical performance users have come to expect from Sakura's Cyto-Tek® Centrifuges.

Dimensions	
W x D x H	375 x 490 x 225 mm
Weight	11.7 kg
Features	
Capacity	12
RPM	200 ~ 2.500 by 10rpm increments
Program Memory	30
Autoclavable	Yes (Guard Bowl)

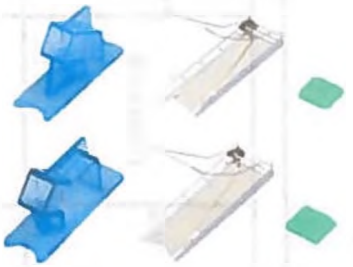

ITEMS & OPTIONS

SMART AUTOMATION powered by sakura

4300	Cyto-Tek®2500, 100-240V; 50/60 Hz
4301	Chamber Kit 1mL; 50/pcs
4326	Cyto-Tek®6/12 mL Base Holder; 12/pcs
4327	Cyto-Tek®6 mL Gasket; 25/pcs
4328	Cyto-Tek®12 mL Fluid Chamber; 12/pcs
4329	Cyto-Tek®1 mL Fluid Chamber; 200/pcs
4331	Cyto-Tek®6 mL Fluid Chamber; 12/pcs
4333	Cyto-Tek®1 mL Filter Paper; 200/pcs
4334	Cyto-Tek®6/12 mL Chamber Cap; 25/pcs
4335	Cyto-Tek®1 mL Chamber Cap; 200/pcs
4336	Cyto-Tek®1 mL Base Holder; 200/pcs
4337	Cyto-Tek®12 mL Gasket; 25/pcs
F60-900-00	Secondary box for Cyto-Tek®2500, 230V
4338	Cyto-Tek®6 mL Filter Paper; 500/pcs
4339	Cyto-Tek®12 mL Filter Paper; 500/pcs
8704	Giemsa; 2.5 L
8705	Giemsa; 5 L
8716	Papanicolaou 2A OG6; 2.5 L
8717	Papanicolaou 2A OG6; 5 L
8719	Papanicolaou 2B Orange II; 2.5 L
8720	Papanicolaou 2B Orange II; 5 L
8722	Papanicolaou 3B EA 50; 2.5 L
8723	Papanicolaou 3B EA 50; 5 L
8731	Cervix Spray Fixative; 125 mL

First we understand.
Then we innovate.

SAKURA

Sakura Finetek Europe B.V.
The Netherlands
Tel: +31
Fax: +31
i@sakura.eu
www.sakura.eu

Příloha č. 2 smlouvy kupní - Výpočet ceny

Dodávka cytocentrifugy pro odd. patologie včetně záručního a pozáručního servisu

účastník (název, IČO, sídlo): MEDESA s.r.o., Na Vyšehradě 1092, 572 01 Polička, IČO: 64254577

Poř. číslo	Dodávka položky	Počet kusů	Nabídková cena v Kč	
			Jednotková cena bez DPH	Celková cena bez DPH
1	Cytocentrifuga: _____ název: Cyto-Tek® 2500	1	155 101,00	155 101,00
	Celková nabídková cena bez DPH (tato suma se doplňuje u položky č. 1 Krycího listu a v TM)			155 101,00
	Celková cena vč. DPH 21%			187 672,21

Účastník vyplňuje pouze žlutě podbarvená pole a doplní_upraví procentuální výši DPH_pokud je jiná než 21%.

V Poličce dne 30. 10. 2019

.....

Razítko a podpis účastníka

Kooperativa
VIENNA INSURANCE GROUP

Agentura východní Čechy, kancelář Svitavy
T. G. Masaryka 26, 568 02 Svitavy
T

Naše značka (čj.)

Váš dopis značky / ze dne

Vyřizuje / telefon / e-mail
...@koop.cz

Místo odeslání / datum
Svitavy 3.9.2018

MEDESA s.r.o.
jednatel Otakar Klepárník
Na Vyšehradě 1092
572 01 Polička

Věc: **Potvrzení o sjednání pojistné smlouvy**

tímto potvrzujeme, že firma MEDESA s.r.o., IČO: 64254577, zastoupená jednatelem Otakarem Klepárníkem, má u naší pojišťovny sjednanou smlouvu č. pojištění podnikatelských rizik.

Pojistnou smlouvou jsou pojištěny lékařské a laboratorní přístroje dle podnikatelské činnosti v přímé souvislosti s realizací zakázek na území ČR, na limit pojistného plnění 10 mil. Kč, které jsou umístěné prokazatelně ve smluvních zařízeních na základě smluv o výpůjčce nájmu nebo o dílo.

Pojistná smlouva je uhrazena do data 13.11.2018, platnost smlouvy je do 13.11.2025.

regionální ředitel

KOOPERATIVA POJIŠŤOVNA, A.S.
VIE

obchodní disponent

Všeobecné obchodní podmínky Nemocnice Na Homolce

I. Základní ustanovení

1. Tyto Všeobecné obchodní podmínky sepsané v souladu s ust. § 1751 a násl. zákona č. 89/2012 Sb., občanský zákoník, ve znění pozdějších předpisů, jsou součástí všech smluv Nemocnice Na Homolce, jejichž jsou přílohou. Smluvní strany těchto smluv bezvýhradně akceptují ustanovení těchto Všeobecných obchodních podmínek a uzavírají smlouvu s tím, že ustanovení smlouvy, která se odchylují od těchto Všeobecných obchodních podmínek, mají před Všeobecnými obchodními podmínkami přednost.

2. Nemocnice Na Homolce je státní příspěvková organizace v přímé řídící působnosti Ministerstva zdravotnictví České republiky, zřízená rozhodnutím ministra zdravotnictví ze dne 25. 11. 1990, čj.: OP-054.25.11.90, ve znění změn provedených Opatřením Ministerstva zdravotnictví vydaného pod čj.: MZDR 58228/2017-2/OPŘ ze dne 11. 12. 2017. Nemocnice je příslušná hospodařit s majetkem, který jí byl svěřen.

II. Výklad pojmů a zkratek

1. Z důvodu standardizace označení smluvních stran a dalších pojmů budou v těchto Všeobecných obchodních podmínkách používány pojmy s dále uvedenými významy:
   - **NNH** - Nemocnice Na Homolce,
   - **dodavatel** – druhá smluvní strana, bez ohledu na odlišné označení smluvních stran ve smlouvě. Pokud vystupuje ve smlouvě více smluvních stran, vztahují se výše uvedená označení na jednotlivé všechny smluvní strany odlišné od NNH obdobně,
   - **VOP** - Všeobecné obchodní podmínky NNH,
   - **smlouva** - smlouva včetně jejích případných dodatků či příloh, kde smluvní stranou je NNH a kde VOP takovou smlouvu doplňují,
   - **objednávka** – poptávka po dodávce nebo službě pro jednorázové účely menšího rozsahu nebo naplňování rámcových smluv.

2. V těchto Všeobecných obchodních podmínkách jsou dále užívány následující zkratky a odkazy na právní předpisy:
   a) zákon č. 134/2016 Sb., o zadávání veřejných zakázek, ve znění pozdějších předpisů (dále jen „**ZZVZ**“),
   b) zákon č. 340/2015 Sb., o zvláštních podmínkách účinnosti některých smluv, uveřejňování těchto smluv a o registru smluv (dále jen „**zákon o registru smluv**“),
   c) zákon č. 89/2012 Sb., občanský zákoník, ve znění pozdějších předpisů (dále jen „**občanský zákoník**“),
   d) zákon č. 99/1963 Sb., občanský soudní řád, ve znění pozdějších předpisů (dále jen „**o.s.ř.**“),
   e) zákon č. 91/2012 Sb., o mezinárodním právu soukromém, ve znění pozdějších předpisů (dále jen „**ZMPS**“),
   f) nařízení vlády č. 351/2013 Sb., kterým se určuje výše úroků z prodlení a nákladů spojených s uplatněním pohledávky, určuje odměnu likvidátora, likvidačního správce a člena orgánu právnické osoby jmenovaného soudem a upravují některých otázky Obchodní věstníku a veřejných rejstříků právnických a fyzických osob v platném znění (dále jen „**nařízení vlády č. 351/2013 Sb**.“).

III. Ustanovení vztahující se ke koupi věci

1. Pokud je předmětem smlouvy koupě věci, k převodu vlastnického práva k věci dochází písemným protokolárním předáním věci NNH.

2. U koupě věcí provedených na základě objednávky je kupní smlouva uzavřena také potvrzením objednávky ze strany dodavatele. Vlastnické právo přechází na NNH dodáním předmětu koupě a podpisem dodacího listu kontaktní osobou NNH.

3. Dodavatel poskytuje NNH záruku za jakost ve smyslu ust. § 2113 a násl. občanského zákoníku, přičemž věc si musí po záruční dobu zachovat obvyklé vlastnosti, které jsou vymíněny v kupní smlouvě. Záruční doba je zpravidla sjednána v kupní smlouvě, a to i odchylně od těchto VOP, přičemž není-li v kupní smlouvě tato doba sjednána, nebo nenabízí-li dodavatel svým prohlášením záruku delší, poskytuje dodavatel tuto záruku za jakost:
   a) u věcí, u kterých je výrobcem stanovena doba použitelnosti (zejm. exspirace léčiv či zdravotnických prostředků), po dobu této exspirace,
   b) u movitých věcí, u nichž není výrobcem stanovena doba použitelnosti, a které nepodléhají rychlé zkáze, 24 měsíců,
   c) u movitých věcí, u nichž není výrobcem stanovena doba použitelnosti, a které podléhají rychlé zkáze, se záruka neposkytuje, nevyplývá-li z právního předpisu, nebo není-li ujednána v kupní smlouvě.
4. Pokud je předmětem kupní smlouvy hromadně vyráběný léčivý přípravek, požaduje NNH, aby doba exspirace ode dne dodání činila alespoň 12 měsíců.

IV. Doba trvání a zánik smlouvy

1. Smlouva se sjednává na dobu určitou, kdy doba trvání smlouvy musí být vždy stanovena ve smlouvě. Účinnosti nabývá smlouva dnem jejího uzavření smluvními stranami, nemá-li nabýt v souladu se zákonem o registru smluv účinnosti později. V takovém případě jsou smluvní strany povinny ve vzájemné součinnosti jednat tak, aby byly naplněny podmínky zákona o registru smluv a smlouva nabyla účinnosti bez zbytečného odkladu po jejím uzavření.
2. Veškeré změny a doplňky smlouvy lze provádět pouze dodatky ke smlouvě. Dodatky musí mít písemnou podobu a musí být opatřeny podpisy smluvních stran. Případné dodatky ke smlouvě budou označeny jako „Dodatek" a vzestupně číslovány v pořadí, v jakém byly postupně uzavírány tak, aby dříve uzavřený dodatek měl vždy číslo nižší, než dodatek pozdější.
3. Smlouva může být ukončena pouze písemně, a to:
   a) dohodou podepsanou oběma smluvními stranami, v tomto případě platnost a účinnost smlouvy končí ke sjednanému dni,
   b) odstoupením od smlouvy v důsledku nesplnění povinnosti vyplývající ze smlouvy, z VOP nebo z obecně závazných právních předpisů,
   c) odstoupením od smlouvy v důsledku zahájení insolvenčního řízení vůči druhé smluvní straně.
4. Odstoupení od smlouvy nabývá účinnosti dnem prokazatelného doručení druhé smluvní straně. V případě, že odstoupení od smlouvy není možné doručit druhé smluvní straně ve lhůtě 10-ti dnů od odeslání, považuje se odstoupení od smlouvy za doručené druhé smluvní straně uplynutím 10. dne ode dne prokazatelného odeslání takového odstoupení od smlouvy druhé smluvní straně.
5. Okamžikem nabytí účinnosti odstoupení od smlouvy zanikají všechna práva a povinnosti smluvních stran ze smlouvy. Při ukončení smlouvy jsou smluvní strany povinny vzájemně vypořádat své závazky, zejména si vrátit věci předané k provedení díla, vyklidit prostory poskytnuté k provedení díla a místo plnění.
6. V důsledku zániku smlouvy nedochází k zániku nároků na náhradu škody vzniklých porušením smlouvy, nároků na uhrazení smluvních pokut, ani jiných ustanovení, která podle projevené vůle stran nebo vzhledem ke své povaze mají trvat i po jejím zániku.

V. Některá ustanovení o fakturaci

1. NNH je povinna zaplatit dodavateli za plnění vždy až na základě vystavení a doručení daňového dokladu – faktury. Dodavatel je povinen vystavit daňový doklad (fakturu) do 15 dnů po uskutečnění zdanitelného plnění a nejpozději do dvou pracovních dnů po jeho vystavení doručit tento daňový doklad (fakturu) do

datové schránky NNH či na elektronickou adresu faktury@homolka.cz. Dodavatel je oprávněn doručit daňový doklad (fakturu) také na adresu sídla NNH. V případě opožděného zaslání daňového dokladu (faktury) je dodavatel povinen NNH uhradit vzniklou škodu v plné výši. To se vztahuje zejména na případy přenesené daňové povinnosti, kdy by NNH byla v důsledku nevystavení faktury řádně a včas v prodlení s odvedením daně.

2. Účetní daňové doklady (faktury) musejí obsahovat náležitosti stanovené příslušnými právními předpisy, a to zejména zákonem č. 235/2004 Sb., o dani z přidané hodnoty, ve znění platném k datu uskutečnění zdanitelného plnění a zákonem č. 563/1991 Sb., o účetnictví ve znění platném k témuž datu. Účetní a daňový doklad musí obsahovat zejména tyto náležitosti:
   a) označení povinné a oprávněné osoby, adresu sídla/místa podnikání, IČO, DIČ,
   b) číslo dokladu,
   c) specifikace zboží (kód položky v systému NNH) s uvedením jeho množství,
   d) den jeho vystavení a den splatnosti, den zdanitelného plnění,
   e) označení peněžního ústavu a číslo účtu, na který se má platit, konstantní a variabilní symbol,
   f) účtovanou částku, DPH, účtovanou částku vč. DPH,
   g) důvod účtování s odvoláním na objednávku nebo dohodu, vždy však číslo smlouvy NNH,
   h) elektronický podpis osoby oprávněné k vystavení daňového a účetního dokladu, je-li to technicky možné,
   i) seznam příloh.
3. Nedílnou součástí daňového dokladu (faktury) musí být potvrzení o řádném splnění závazku (dle typu plnění zejm. dodací list, předávací protokol díla, potvrzený výkaz práce, zjišťovací protokol apod.), který musí být potvrzen osobou oprávněnou jednat za NNH.
4. V případě, že zaslaná faktura nebude mít náležitosti daňového dokladu nebo na ní nebudou uvedeny údaje specifikované ve smlouvě, nebo bude jinak neúplná či nesprávná, je jí NNH oprávněna vrátit k opravě či doplnění, nejpozději však do 20 pracovních dnů od data jejího převzetí. Tím se NNH nedostává do prodlení s úhradou ceny. V takovém případě začíná běžet lhůta splatnosti až dnem doručení opravené faktury NNH za obdobných podmínek jako u původní faktury.
5. Pokud se daňově doklady (faktury) vztahují k plnění za dodané zboží či poskytnuté služby, které vychází ze smlouvy z veřejné zakázky, je dodavatel povinen uvést v daňovém dokladu (faktuře) číslo smlouvy NNH či identifikaci předmětné veřejné zakázky.
6. S ohledem na skutečnost, že NNH je povinným subjektem pro vykazování dat do Intrastat v České republice, je dodavatel povinen opatřit dopravní dokumenty nebo dodací listy pro NNH následujícími údaji:
   a) způsob dopravy zboží,
   b) informace o subjektu úhrady dopravy zboží,
   c) kód standardní klasifikace produkce,
   d) informace o výchozím místě dopravy zboží,
   e) informace o místě výroby zboží,
   f) hmotnost a další údaje v měrných jednotkách o zboží ke každému kódu standardní klasifikace.
7. Splatnost faktury musí být stanovena ve smlouvě alespoň v délce 60 dní ode dne doručení řádného daňového dokladu (faktury) do NNH.
8. Není-li ve smlouvě dohodnuto jinak, NNH uhradí faktury bezhotovostně převodem na účet druhé smluvní strany. Dnem úhrady faktury se rozumí den, kdy byla fakturovaná částka odepsána z účtu NNH.
9. NNH neposkytuje zálohové platby.

10. Není-li ve smlouvě dohodnuto jinak, platby budou probíhat výhradně v CZK a rovněž veškeré cenové údaje budou v této měně.

VI. Ustanovení k zajištění kvality a předávání údajů o kvalitě

1. Pokud je předmětem smlouvy dodávka či služba[1], nebo je předmětem smlouvy bezúplatné užívání movité věci, pak se dodavatel zavazuje, že:

   a) předá NNH veškeré údaje o kvalitě, které jsou požadovány (a) právními předpisy, nebo (b) byly požadovány NNH v rámci zadávacích podmínek, na jejichž základě NNH uzavřela smlouvu s dodavatelem, jsou-li takové, nebo (c) jsou požadována ustanoveními smlouvy, nebo (d) jsou požadována NNH po uzavření smlouvy prostřednictvím kontaktní osoby uvedené ve smlouvě nebo pracovníků NNH s jejichž činností vykonávanou v NNH souvisí zajišťování, údržba nebo kontrola kvality plnění ze smlouvy,
   b) v případě neschopnosti dodržet své povinnosti vyplývající ze smlouvy, zejména plnit předmět smlouvy v kvalitě stanovené smlouvou a v souladu s technickými podmínkami stanovenými v rámci zadávacích podmínek, které byly podkladem pro uzavření smlouvy (jsou-li takové), bude o této skutečnosti neprodleně prokazatelně informovat NNH. Práva vyplývající z odpovědnosti za porušení smlouvy tímto nejsou dotčena,
   c) oznámí NNH veškeré odchylky od kvality a technických podmínek, které se vztahují k plnění předmětu smlouvy a které zjistí v průběhu plnění smlouvy. V takovém případě NNH může uplatnit práva z vadného plnění ihned poté, co se o vadném plnění dozvěděla,
   d) v dostatečném předstihu před plánovanými změnami výrobních metod, postupů či použitých materiálů, které mají potenciální vliv na kvalitu plnění předmětu smlouvy, bude NNH o této skutečnosti informovat a umožní NNH ověření, zda deklarované změny nemohou ovlivnit výslednou kvalitu plnění smlouvy.

2. NNH je oprávněna v případě zjištění nedostatků při plnění smlouvy (zjištěných např. v rámci hodnocení), zahájit s dodavatelem neprodleně jednání směřující k nápravě vzniklého stavu.

3. V případě rozporu s plněním podmínek stanovených ve smlouvě bude NNH uplatňovat práva z odpovědnosti za vadné plnění v souladu se smlouvou a příslušnými právními předpisy.

VII. Porušení povinnosti, odpovědnost a sankce

1. V případě více dlužných úhrad dodavatele vůči NNH bude jakékoliv plnění dodavatele vždy započteno nejprve na dluh nejstarší, nevyplývá-li z plnění výslovně, že jde o plnění na jiný, konkrétně určený dluh, a to bez ohledu na to, které závazky byly upomenuty a které nikoliv.

2. Úroky z prodlení s úhradou peněžitého plnění ze strany NNH mohou být dohodnuty maximálně ve výši stanovené v nařízení vlády č. 351/2013 Sb.

3. Jakékoli ustanovení smlouvy o smluvních pokutách nezbavuje žádnou ze smluvních stran povinnosti k náhradě škody. Nevyplývá-li ze smlouvy něco jiného, stanoví se smluvní pokuta z částky bez daně z přidané hodnoty.

4. NNH neakceptuje sjednání smluvních pokut ve svůj neprospěch.

5. I v případě, kdy dodavatel plní svůj závazek prostřednictví třetí osoby, je dodavatel odpovědný za řádné a včasné splnění závazku stejně, jako by závazek plnil sám.

6. Práva vzniklá ze smlouvy nesmí být postoupena bez předchozího písemného souhlasu NNH. Jakékoliv postoupení v rozporu s VOP se považuje za neplatné a neúčinné.

---

[1] Srov. ustanovení § 14 odst. 1 a 2 ZZVZ

7. NNH nepřipouští žádné ujednání o omezení rozsahu náhrady škody.

VIII. Salvatorní klauzule

1. Smluvní strany si k naplnění účelu smlouvy poskytnou vzájemnou součinnost.
2. Strany sjednávají, že pokud v důsledku změny či odlišného výkladu právních předpisů anebo judikatury soudů bude u některého ustanovení smlouvy shledán důvod jeho neplatnosti, smlouva jako celek nadále platí, přičemž za neplatnou bude možné považovat pouze tu část, které se důvod neplatnosti přímo týká. Strany toto ustanovení doplní či nahradí novým ujednáním, které bude odpovídat aktuálnímu výkladu právních předpisů a smyslu a účelu smlouvy.
3. Pokud v některých případech nebude možné řešení zde uvedené a smlouva by byla neplatná jako celek, strany bezodkladně po tomto zjištění uzavřou novou smlouvu, ve které případný důvod neplatnosti bude odstraněn, a dosavadní přijatá plnění budou započítána na plnění stran podle této nové smlouvy. Podmínky nové smlouvy vyjdou přitom z původní smlouvy.

IX. Řešení sporů, rozhodné právo

1. Smluvní strany vynaloží veškeré úsilí k tomu, aby vyřešily všechny spory, které by mohly vzniknout v souvislosti se smlouvou a její realizací, v první řadě vzájemnou dohodou.
2. Smluvní strany se ve smyslu ustanovení § 87 odst. 1 ZMPS, dohodly, že smlouva a práva a povinnosti z ní vyplývající se řídí právem České republiky, zejména příslušnými ustanoveními občanského zákoníku. Ke kolizním ustanovením českého právního řádu se přitom nepřihlíží.
3. Použití obecných obchodních zvyklostí a zvyklostí zachovávaných v odvětvích, ve kterých smluvní strany podnikají, na závazky založené smlouvami se vylučují.

X. Založení pravomoci českých soudů, prorogace

1. Smluvní strany se ve smyslu ustanovení § 85 ZMPS dohodly na pravomoci soudů České republiky k projednání a rozhodnutí sporů a jiných právních věcí vyplývajících ze smlouvy založeného právního vztahu, jakož i ze vztahů s tímto vztahem souvisejících.
2. Smluvní strany se ve smyslu ustanovení § 89a o.s.ř., dohodly, že místně příslušným soudem k projednání a rozhodnutí sporů a jiných právních věcí vyplývajících ze smlouvy založeného právního vztahu, jakož i ze vztahů s tímto vztahem souvisejících, je v případě, že k projednání věci je věcně příslušný krajský soud, Městský soud v Praze a v případě, že k projednání věci je věcně příslušný okresní soud, Obvodní soud pro Prahu 5.

XI. Podmínky doručování

1. Kontaktní údaje pro vyřizování sdělení dle smlouvy, pro vyřizování písemností týkajících se smlouvy, budou doručovány následujícími způsoby:
   a) prostřednictvím držitele poštovní licence na adresy sídel smluvních stran uvedené v hlavičce smlouvy,
   b) prostřednictvím pověřených zaměstnanců dodavatele, a to faxem, datovou schránkou, e-mailem uvedeným v hlavičce smlouvy či osobně v sídlech smluvních stran.
2. Smluvní strany budou doručovat písemnosti na dohodnuté doručovací adresy. Dohodnutou doručovací adresou se rozumí adresa sídla/místa podnikání dotčené smluvní strany uvedená v hlavičce smlouvy, případně jiná kontaktní adresa uvedená v hlavičce smlouvy. Doručí-li smluvní strana druhé smluvní straně

písemné oznámení o změně doručovací adresy, rozumí se dohodnutou doručovací adresou dotčené smluvní strany nově sdělená adresa.

3. Smluvní strany jsou povinny pravidelně přebírat poštu, případně zajistit její pravidelné přebírání na své doručovací adrese. Při změně místa podnikání/sídla smluvní strany, je tato smluvní strana povinna neprodleně informovat o této skutečnosti druhou smluvní stranu a oznámit ji adresu, která bude její novou doručovací adresou. Doručí-li smluvní strana druhé smluvní straně písemné oznámení o změně doručovací adresy, rozumí se dohodnutou doručovací adresou dotčené smluvní strany nově sdělená adresa. Smluvní strany berou na vědomí, že porušení povinnosti řádně přebírat poštu dle tohoto článku může mít za následek, že doručení zásilky bude zmařeno.

4. Nevyzvedne-li si adresát zásilku, nebo nepodaří-li se mu zásilku doručit na dohodnutou doručovací adresu, nastávají právní účinky, které právní předpisy spojují s doručením právního jednání, který bylo obsahem zásilky, dnem, kdy se zásilka vrátí odesílateli.

XII. Mlčenlivost

1. Smluvní strany zachovávají mlčenlivost o veškerých skutečnostech, které se dozví v souvislosti se svojí činností na základě smlouvy, včetně jednání před uzavřením smlouvy, pokud tyto skutečnosti nejsou běžně veřejně dostupné. Za důvěrné informace a předmět mlčenlivosti dle smlouvy se považují rovněž jakékoliv osobní údaje, podoba a soukromí pacientů, zaměstnanců či jiných pracovníků NNH, o kterých se dodavatel v souvislosti se svou činností pro NNH dozví nebo dostane do kontaktu.

2. NNH upozorňuje, že je povinným subjektem dle ustanovení § 2 odst. 1 písm. n) zákona o registru smluv, a jako takový má povinnost zveřejňovat smlouvy v registru smluv. S ohledem na skutečnost, že právo zaslat smlouvu k uveřejnění do registru smluv náleží dle zákona o registru smluv oběma smluvním stranám, dohodly se smluvní strany za účelem vyloučení případného duplicitního zaslání smlouvy k uveřejnění do registru smluv na tom, že smlouvu zašle k uveřejnění do registru smluv NNH, která bude ve vztahu ke smlouvám plnit též ostatní povinnosti vyplývající pro něj ze zákona o registru smluv.

XIII. Ustanovení o formě, počtu stejnopisů smlouvy a jejím zveřejněním

1. Pro NNH musejí být vyhotoveny vždy alespoň dvě originální vyhotovení smlouvy.

2. Smluvní strany souhlasí s případným zveřejněním všech náležitostí smluvního vztahu, založeného smlouvou, jakož i se zveřejněním celé smlouvy. Pokud z objektivních důvodů dodavatel trvá na nezveřejnění smlouvy či některé její části, musí být konkrétní části smlouvy, které nemají být zveřejněny, uvedeny v samostatném ustanovení smlouvy.

3. Jakékoli změny smlouvy mohou být provedeny pouze písemnou dohodou smluvních stran, přičemž tato dohoda musí být zachycena formou písemných, vzestupně číslovaných dodatků smlouvy. To neplatí u změn adres pro doručování a změny kontaktních osob a jejich kontaktních údajů, které jsou účinné doručením písemného oznámením této změny druhé smluvní straně.

XIV. Ustanovení o objednávce

1. Objednávka musí být písemně potvrzena ze strany dodavatele a doručena zpět NNH.

2. Potvrzení objednávky musí být učiněno písemnou formou. Písemná forma potvrzení objednávky je zachována i při právním jednání učiněném elektronickými nebo jinými technickými prostředky umožňujícími zachycení jeho obsahu a určení jednající osoby.

3. Smluvní strany si mohou v rámcové dohodě dohodnout používání jiné formy objednávky a to s ohledem účel a předmět této rámcové dohody.

XV. Závěrečná ustanovení

1. Smluvní strany stanoví, že pokud je smlouva uzavřena na základě zadávacího řízení, výběrového řízení veřejné zakázky malého rozsahu či obchodní veřejné soutěže, budou vykládat smlouvu s ohledem na jednání stran v řízení, na základě kterého byla smlouva uzavřena, zejména s ohledem na obsah nabídky dodavatele, zadávací podmínky a odpovědi na případné žádosti o informace k těmto zadávacím podmínkám.
2. Smluvní strany vylučují použití ustanovení § 1799 a 1800 občanského zákoníku.
3. Dodavatel na sebe přebírá nebezpečí změny okolností ve smyslu ustanovení § 1765 odst. 2 občanského zákoníku.
4. Zřízení předkupního práva, zástavního práva či výhrady zpětné koupě k hmotné věci je ve smlouvě zakázáno.
5. Smluvní strany zamítají možnost, aby nad rámec výslovných ustanovení smlouvy byla jakákoliv práva a povinnosti dovozovány z dosavadní či budoucí praxe zavedené mezi smluvními stranami či zvyklostí zachovávaných obecně či v odvětví týkajícím se předmětu plnění smlouvy.

INFORMACE O ZPRACOVÁNÍ OSOBNÍCH ÚDAJŮ

Cílem tohoto textu je poskytnout Vám jako subjektu údajů informace o tom, jaké osobní údaje organizace shromažďuje, k jakým účelům je využívá, a kde můžete získat informace o Vašich osobních údajích, které organizace zpracovává.

Kontakt na Správce osobních údajů:

Nemocnice Na Homolce
Roentgenova 2, 150 30 Praha 5
Zast. MUDr. Petrem Poloučkem, MBA - ředitelem nemocnice

1. JAKÉ OSOBNÍ ÚDAJE A PO JAKOU DOBU O VÁS ORGANIZACE ZPRACOVÁVÁ?

- Osobní údaje a citlivé (zvláštní kategorie) údaje organizace zpracovává v souladu s Nařízením Evropského parlamentu a Rady (EU) 2016/679 ze dne 27. dubna 2016 o ochraně fyzických osob v souvislosti se zpracováním osobních údajů a o volném pohybu těchto údajů a o zrušení směrnice 95/46/ES (obecné nařízení o ochraně osobních údajů; dále jen „**Nařízení**") a dále v souladu s vnitrostátními právními předpisy v oblasti ochrany osobních údajů.

  Vedeme databázi osobních a citlivých údajů subjektů a jsme správci těchto údajů:

  - osobní údaje a citlivé údaje (údaje zvláštní kategorie), které organizace získává a zpracovává v souvislosti s poskytováním služeb,
  - osobní údaje k jednoznačné a nezaměnitelné identifikaci,
  - osobní údaje umožňující organizaci kontakt s Vámi,
  - osobní údaje související se vzájemnými vztahy organizace a zákazníků.

- Osobní údaje organizace zpracovává v případě plnění zákonných povinností po dobu stanovenou právními předpisy; v případě zpracování nezbytného pro splnění smlouvy, po dobu nutnou k zajištění vzájemných práv a povinností vyplývajících ze smlouvy, tj. vždy minimálně po dobu trvání smlouvy; v případě zpracování na základě souhlasu subjektu údajů po dobu uvedenou v souhlasu či do jeho odvolání. Po skončení doby oprávněného zpracování organizace přestává Vaše osobní údaje zpracovávat a zajistí jejich likvidaci v souladu s relevantními právními předpisy.

2. K JAKÝM ÚČELŮM A NA ZÁKLADĚ JAKÝCH PRÁVNÍCH TITULŮ ORGANIZACE VAŠE OSOBNÍ ÚDAJE ZPRACOVÁVÁ?

- Pro účely realizace smluvního vztahu se subjektem údajů při poskytování služeb, tzn. jednání o uzavření smlouvy nebo o její změně, oboustranné plnění práv a povinností ze smlouvy, a dále ochrana práv a právem chráněných zájmů správce (zejména zajištění a uplatnění právních nároků ze smlouvy).
- Pro svou vnitřní potřebu, především pro ochranu našich práv a oprávněných zájmů, zejm. k vyhodnocování možných rizik, ke sledování kvality služeb a optimalizaci poskytovaných služeb.
- Pro obchodní a marketingové účely, tzn. zejména nabízení dalších s poskytnutou službou nesouvisejících služeb, včetně šíření obchodních sdělení, podle zákona č. 480/2004 Sb.,

o některých službách informační společnosti, ve znění pozdějších předpisů, a to na základě dobrovolně poskytnutého souhlasu se zpracováním osobních údajů.*

* V případě dobrovolného poskytnutého souhlasu je pouze na Vašem svobodném rozhodnutí, zda svůj souhlas v námi navrženém rozsahu poskytnete. Rozsahem poskytnutého souhlasu je organizace vázána. Poskytnutý souhlas je možné kdykoliv odvolat. V případě, že souhlas odvoláte, je organizace povinna ukončit zpracování Vašich osobních údajů zpracovaných na základě poskytnutého souhlasu v přiměřené době, která odpovídá technickým a administrativním možnostem organizace. Souhlas se zpracováním osobních údajů můžete opětovně organizaci udělit.

3. KOMU ORGANIZACE MŮŽE ANEBO MUSÍ VAŠE OSOBNÍ ÚDAJE POSKYTNOUT?

- státním organizacím, které vstupují do procesu;
- Našim zpracovatelům, kteří pro organizace provádějí částečné či úplné zpracování osobních údajů na základě příslušné smlouvy;
- Státním orgánům, resp. subjektům veřejné moci v případech, kdy organizace poskytnutí osobních údajů ukládají zákony - jde zejména o orgány státní správy, soudy, orgány činné v trestním řízení, orgány dohledu, exekutory, notáře, insolvenční správce apod.;
- Dalším subjektům, je-li to nezbytné pro ochranu našich práv, např. pojišťovnám, soudům, soudním exekutorům, dražebníkům; rozsah poskytnutých osobních údajů je omezen na údaje nezbytné pro úspěšné uplatnění nároku;
- Dalším subjektům, a to s Vaším souhlasem.

4. JAKÁ MÁTE PRÁVA VE VZTAHU KE ZPRACOVÁNÍ OSOBNÍCH ÚDAJŮ ORGANIZACÍ?

Vyžádat si informaci o tom, jaké osobní údaje o Vás organizace zpracovává, jakožto uplatnit i další níže uvedená práva můžete na adrese:

Nemocnice Na Homolce

Roentgenova 2, 150 30 Praha 5

homolka.cz

Jako subjekt údajů jste oprávněn požadovat informaci, zda osobní údaje, které se Vás týkají, jsou či nejsou organizací zpracovávány, a pokud je tomu tak, máte právo získat přístup k těmto osobním údajům a k informacím o:

- účelu zpracování osobních údajů,
- kategorii dotčených osobních údajů, příjemci nebo kategorii příjemců osobních údajů,
- době, po kterou budou osobní údaje uchovávány,
- zdrojích osobních údajů,
- skutečnosti, zda dochází k automatizovanému rozhodování, včetně profilování.

Organizace Vám poskytne první kopii zpracovávaných osobních údajů bezplatně. Za další kopie či v případě, že je žádost zjevně nedůvodná nebo nepřiměřená, může organizace požadovat úhradu nákladů spojených s poskytnutím informace, např. náklady na poštovné.

Pokud zjistíte nebo pokud se domníváte, že při zpracování Vašich osobních údajů došlo ze strany organizace k porušení Vašich práv či k porušení povinností stanovených Nařízením či vnitrostátními právními předpisy v oblasti ochrany osobních údajů, můžete se domáhat nápravy s využitím všech prostředků, které subjektu údajů k tomu platná právní úprava poskytuje, zejména můžete organizaci požádat o:

- opravu či výmaz (likvidaci) těchto osobních údajů (vyjma případu, kdy je zpracování nezbytné pro splnění právní povinnosti), popřípadě
- omezení (blokaci) zpracování.

Organizace Vás vždy bez zbytečného odkladu, v každém případě do jednoho měsíce od obdržení žádosti, bude informovat o vyřízení Vaší žádosti.

Se svými podněty se můžete obrátit i přímo na Úřad pro ochranu osobních údajů.

5. ZMĚNA VAŠICH OSOBNÍCH ÚDAJŮ

Pro náležité a správné zpracování je třeba organizaci oznámit jakoukoliv změnu Vašich osobních údajů, ke které dojde.

Medesa

Čestné prohlášení

poddodavatelé,

které vydává společnost MEDESA s.r.o. se sídlem Na Vyšehradě 1092, 572 01 Polička, IČ: 64254577, jako účastník veřejné zakázky (dále jen „VZ"):

Název VZ: **Dodávka cytocentrifugy pro odd. patologie včetně záručního a pozáručního servisu**

Zadavatel: Nemocnice Na Homolce
Roentgenova 37/2, 150 30 Praha 5
IČ: 00023884

prohlašuje, že

- nehodlá k plnění předmětu veřejné zakázky použít poddodavatele, a že předmět veřejné zakázky se zavazuje realizovat vlastními silami, tj. bez využití poddodavatelů.

V Poličce dne 30. 10. 2019

razítko a podpis oprávněné osoby
Otakar Klepárník, jednatel
MEDESA s.r.o.

EC Declaration of Conformity

In accordance with EN ISO/IEC 17050-1:2004

We, **Sakura Finetek Europe B.V., Flemingweg 10A, 2408 AV, Alphen aan den Rijn,**

as Authorized Representative herewith declare that:

Equipment:	Cytocentrifuge
Model name/number:	Cyto-Tek® 2500 Cytocentrifuge / 4300

Manufactured by:

Sakura Seiki Co. Ltd., 75-5 Imojiya, Chikuma-shi, Nagano-ken, Japan

in accordance with the following Directives:

98/79/EC	Conforms with the essential requirements of the In Vitro Diagnostics Directive and its amending directives. Classification: Other (General). Conformity Assessment route: Annex III applied.
2004/108/EC	Conforms with the essential protection requirements of the Electromagnetic Compatibility Directive and its amending directives.
2006/95/EC	Conforms with the safety objectives of the Low Voltage Directive and its amending directives.
2011/65/EC	Conforms with the substance restrictions of the Restriction of Hazardous Substances Directive and its amending directives.

has been designed and manufactured to the relevant parts of the following standards:

EN 61326-1:2006, EN 61010-1:2001, EN 61010-2-010:2003, EN 61010-2-101:2002, EN ISO 14971:2007 and ISO 13485:2003.

In addition the following internal standard is applied:

ISO 9001:2008 Quality Management system requirements

I hereby declare that the equipment named above has been tested and found to comply with the relevant sections of the above referenced specifications. The unit complies with all essential requirements of the Directives.

Sign

20-jun-16

EC04/V-01

Cyto-Tek® Centrifuge

Cyto-Centrifuga

Návod k použití

OBSAH

Str.

Úvod

CE

Základní popis

Centrifuga Cyto-Tek® (obr. 1-1) je samostatný přístroj, který slouží k přenosu buněk z roztoku na podložní sklíčko pomocí odstředění. Kapacita je 12 držáků vzorku. Každý držák vzorku může nést nádobku se vzorkem s objemem do 12 ml. Všechny buňky se přemístí na sklíčko rovnoměrně na specifickou čtvercovou plošku, vyšetření sklíčka je tudíž zjednodušeno.

Rozeběh centrifugy je plynulý, protože je řízen mikroprocesorem. Rychlost rotoru je nastavitelná v rozmezí 500-2500 otáček za minutu po 100 otáčkových stupních. Doba odstřeďování je nastavitelná od 1 do 60 minut. Programování je snadné, navíc si centrifuga udrží poslední program v paměti i při výpadku proudu po dobu cca 24 hodin.

Vypínač ON-OFF , ovládací panel i displej jsou umístěny na přístroji vpředu. Vana rotoru je z nerezové oceli s odtokovým otvorem, ketrý je na zadním panelu přístroje (snadné čištění a dezinfekce). Nerezový rotor nemá žádné víko pro sterilizaci a v případě vyndání z cytocentrifugy slouží jako stojan vzorků. Centrifuga Cyto-Tek je konstruovaná pro roky spolehlivého, tichého, jemného a spolehlivého chodu.

Popis

Jednotlivé část centrifugy Cyto-Tek® jsou ukázány a popsány v následujících obrázcích a odstavcích.

Obr. 1-1

Části a jejich funkce

Vypínač Power ON-OFF (1) — Slouží k zapínání a vypínání přístroje. Je-li přístroj vypnut - OFF pozice, stávající program zůstane v paměti přístroje ještě asi 24 hodin. Tento vypínač současně slouží jako "reset" tlačítko pro vymazání případné chybové hlášky na displeji přístroje.

ON-OFF kontrolka (2) — (uvnitř vypínače)
Lampička uvnitř vypínače svítí, pokud vypínač ON-OFF je v pozici ON.

Víko (3) — Průhledné akrylátové víko zůstává zajištěno, dokud se rotor pohybuje. Současně slouží jako bezpečnostní pjistka, dokud je víko otevřené, při stisknutí START tlačítka se rotor neroztočí.

Pojistka víka (4) — Nedovolí otevřít víko, dokud se rotor pohybuje.

Vana rotoru (5) — z nerez oceli.

Rotor (6) — Má kapacitu 12 držáků vzorků. Po vyndání z centrifugy může sloužit též jako stojánek.

Těsnění víka (7) — Utěsňuje víko, aby se předešlo rozptylu částeček ze vzorku po okolí.

Ovládací panel (8) — Zde jsou všechna potřebná tlačítka a kontrolky.

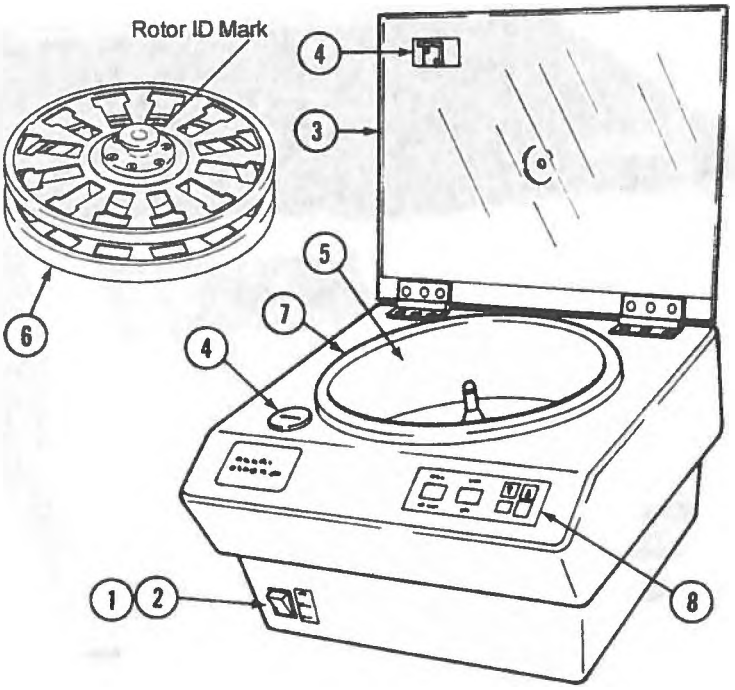

Obr. 1-2
Přední část přístroje

Vstupní otvor pro vzduch (1) — Umožňuje vstup čerstvého vzduchu při točení, tento pomáhá při chlazení. Navíc vzduch vstupující dovnitř rotačního prostoru pomáhá stlačit veškerý potenciální aerosol do odpadního odtokového otvoru. Tím se zmenšuje kontaminace na víku a horních částech cytocentrifugy.

Odtokový otvor (2) — Veškerá kapalina , která se shromáždí na dně vany centrifugy je odsáta do odpadu tímto výstupem.

Jistič (3) — Vstup el. proudu do centrifugy se zastaví, pokud proud do motoru překročí povolenou hranici. Na displeji se objeví chybové hlášení – viz kapitola 5. Až se rotor zastaví, počkejte cca 10 vteřin, zamáčkněte jistič, odstraňte příčinu zvýšeného proudu a znovu spusťte centrifugu.

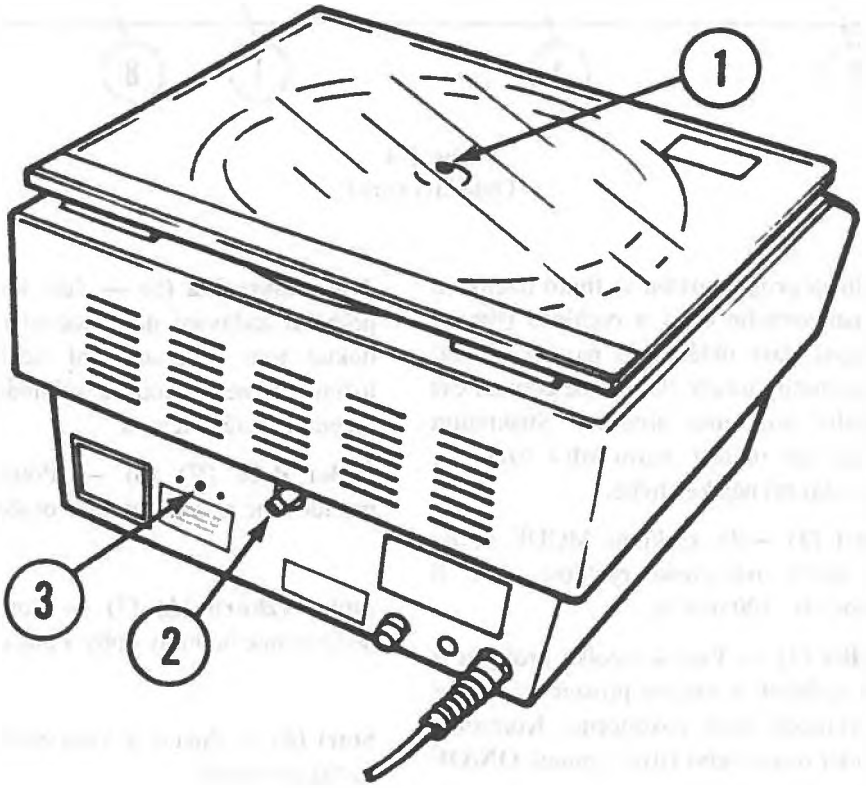

Obr. 1-3
Zadní část přístroje

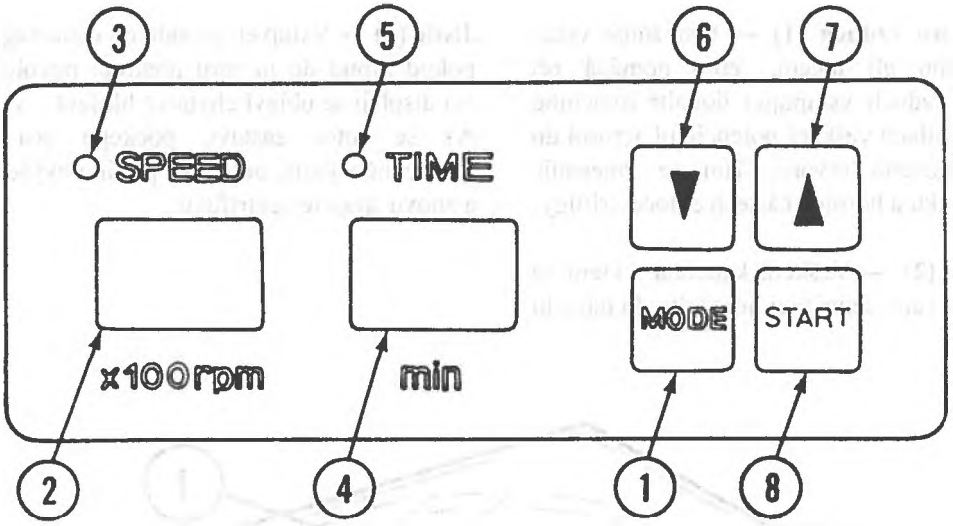

Obr. 1-4
Ovládací panel

Mode (1) — Během programování se tímto tlačítkem přepíná mezi nastavováním doby a rychlostí (time a speed) a nastavená data ukládá do paměti. Pokud program běží, stisknutím tohoto tlačítka se zobrazí čas a rychlost aktuální pro tento program. Stisknutím tohoto tlačítka lze též umlčet alarm když bzučí na konci programu nebo při nějaké chybě.

Speed - rychlost (2) —Po stisknutí MODE se na tomto displeji ukáže nastavená rychlost. Lze ji nastavovat po krocích - 100 otáček.

Speed - kontrolka (3) — Tato kontrolka problikává během zadávání rychlosti a zůstane prosvícená dokud programování rychlosti není dokončeno. Kontrolka nesvítí když se točí rotor, nebo když vypínač **ON/OF** v poloze ON.

Časový displej (4) — Po stisknutí MODE se zde zobrazí naprogramovaná doba točení v minutách. Během točení se zde ukazuje doba zbývající do konce programu.

Time kontrolka (5) — Tato kontrolka problikává v průběhu zadávání doby točení a zůstává prosvícená dokud toto programování není ukončeno. Během točení blikne jednou za sekundu. Mezi jednotlivým točením zůstává temná.

Šipka dolů (V) (6) — Používá se k nastavení požadované hodnoty doby a otáček.

Šipka vzhůru (Δ) (7) — Používá se k nastavení požadované hodnoty doby a otáček.

Start (8) — Pokud je víko zavřeno, spouští se tímto tlačítkem točení.

Technická specifikace

Napájení:

Model 4325 – 115 VAC ±10%, 50/60 Hz, single phase,
1.2 A
Model 4332 – 220 VAC ±10%, 50/60 Hz, single phase,
0.6 A
Model 4323 – 240 VAC ±10%, 50/60 Hz, single phase,
0.5 A

Hmotnost při dodávce:

Cca 24 Kg (53 lbs.)

Hmotnost přístroje:

14.5 Kg (32.0 lbs.)

Rozměry:

23.0 cm (9.1 in) high (with lid closed);
38.0 cm (15.0 in) deep;
36.0 cm (14.2 in) wide;
51.0 cm (20.0 in) vertical clearance required with lid raised

Kapacita rotoru:

12 Specimen Holders

Nastavitelné otáčky rotoru:

From 500 rpm to 2500 rpm; in 100 rpm increments

Nastavitelná doba točení:

From 1 minute to 60 minutes; in 1 minute increments

Použitelná teplota okolí:

10 to 40° C (50 to 104° F)

Safety Standards:

Tested and listed by Intertek Testing Services(ITS)
Complies with: UL3101-1,1st ed.
CAN/CSA-C22.2 No.1010.1-92
IEC-1010-2-20

Rychlost otáčení versus G (odstředivá síla):

Vztah mezi rychlostí otáček rotoru za minutu a přibližným G.
Viz tabulka 1-1.

Otáčky verzus. Odstředivá síla			
rychlost (ot/min)	**G (přibližně.)**	**rychlost (ot/min)**	**G (přibližně.)**
500	30	1600	300
600	40	1700	340
700	60	1800	380
800	75	1900	425
900	95	2000	470
1000	120	2100	520
1100	140	2200	570
1200	170	2300	620
1300	200	2400	680
1400	230	2500	735
1500	265		

Table 1-1

UŽIVATELSKÉ POSTUPY

12krokový postup pro zpracování 1 ml vzorku (Obr. 3-1)

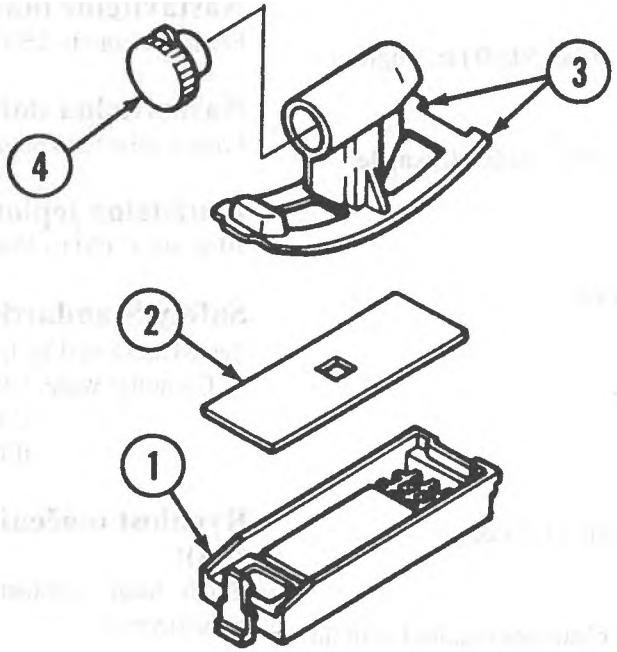

Obr. 3-1
Cyto-Tek® Centrifuga (1 ml) sestavení komůrky pro vzorek

Příprava vzorku před centrifugací:

1. Napište identifikaci vzorku na matovanou část sklíčka, toto umístěte tak, aby nápis byl v horní části držáku vzorku (1). Viz obr. 3-2.

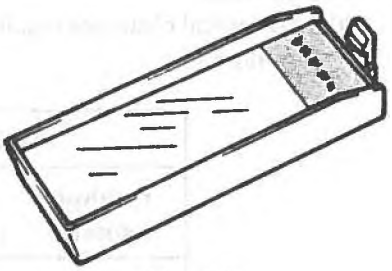

Obr. 3-2

2. Na sklíčko dejte nový filtrační papírek. (2) viz. Obr. 3-3.

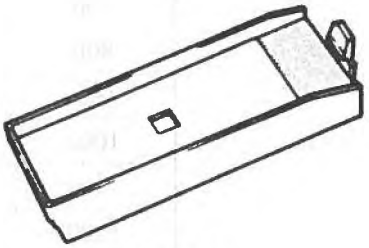

Obr. 3-3

3. Vložte dva zobáčky na spodu prázdné nádobky na vzorky(3) do korespondujících otvorů v držáku se sklíčkem a filtračním papírkem. Viz. Obr. 3-4.

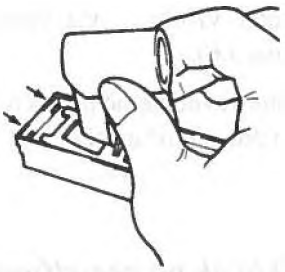

Figure 3-4

4. Srovnejte čtvercový otvor ve filtračním papírku s otvorem ústícím od nádobky na vzorek. Stiskněte horní část nádobky na vzorek směrem k držáku sklíčka tak, aby se postupně narovnával a posléze zachytil za západku. Viz. Obr. 3-5.

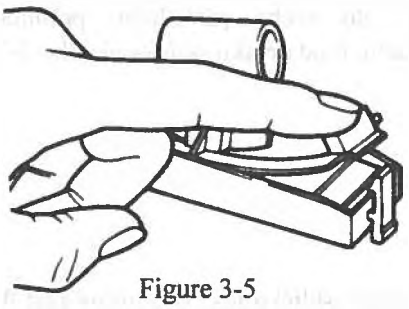

Figure 3-5

5. Podržte nádobku na vzorek vertikálně tak, aby byla dobře čitelná označení 0.5 ml a 1.0 ml, vyznačena z boku nádobky – viz. Obr.. 3-6. Naplňte nádobku vzorkem od 0.1 ml do 1.0 ml . Pak pevně uzavřete zátkou - specimen chamber cap (4).

   Poznámka 1: Neplňte 1.0 ml nádobku na vzorek větším množstvím vzorku než 1.0 ml, neboť větší množství vzorku by mohlo způsobit rozprášení po vaně centrifugy.

   Poznámka 2: Pro lepší rozprostření buněk po sklíčku, nařeďte patřičným diluentem velmi malé (0.3 ml nebo menší) objemy vzorku na konečný objem 0.5 ml vzorku

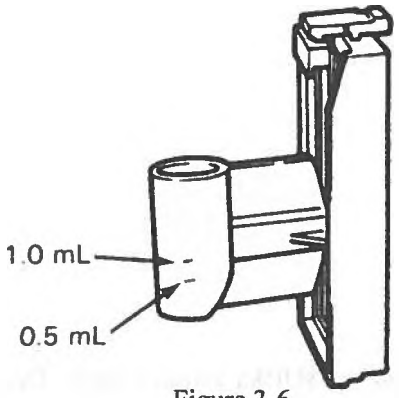

Figure 3-6

6. Naplňte rotor vzorky – viz kapitola *jak naplnit rotor* (Strana 3.6).
7. Když je rotor rovnoměrně naplněn, je vše připraveno pro centrifugaci.

Vyndání sklíček po centrifugaci:

1. Když je centrifugační program ukončen, nechte rotor doběhnout do zastavení a vyndejte jej na rovnou podložku.
2. Vyndejte z rotoru jednotlivé držáky s komůrkami.
3. Stiskněte závěrku od nádobky na vzorek. Tato se vrátí do svého původního prohnutého stavu. Oddělte ji od držáku sklíčka viz obr. 3-7.

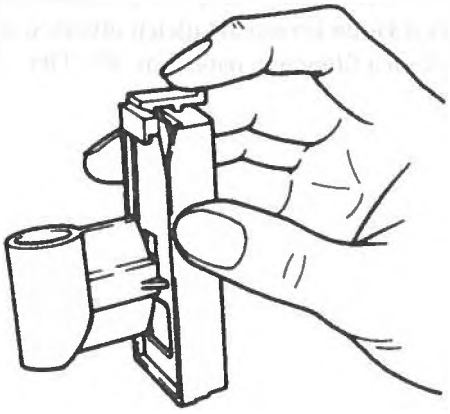

Figure 3-7

4. Vyndejte sklíčko tak, že vstrčíte prst do otvoru na zadní straně držáku, pak zatlačte zezadu na sklíčko. Viz.obr. 3-8.

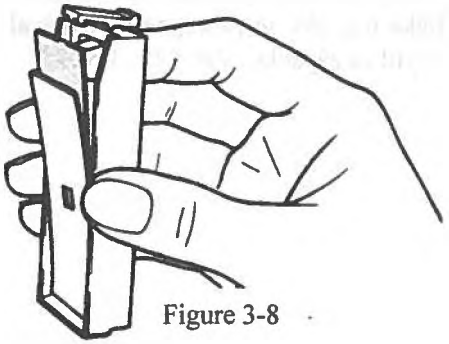

Figure 3-8

5. Odtrhněte od sklíčka filtrační papír. Dejte pozor, abyste nepoškodili na sklíčku usazené buňky. Viz. Obr. 3-9.

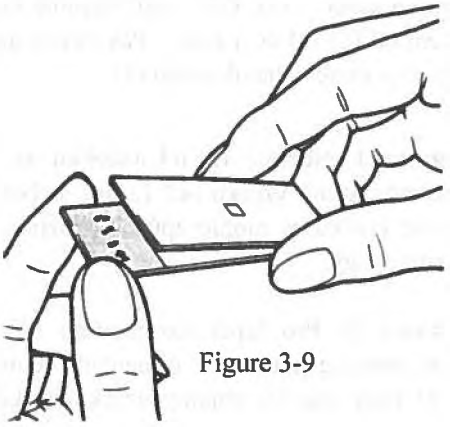

Figure 3-9

Postup krok za krokem při používání 6 ml a 12 ml opakovaně použitelných komůrek na vzorek (obr. 3-10)

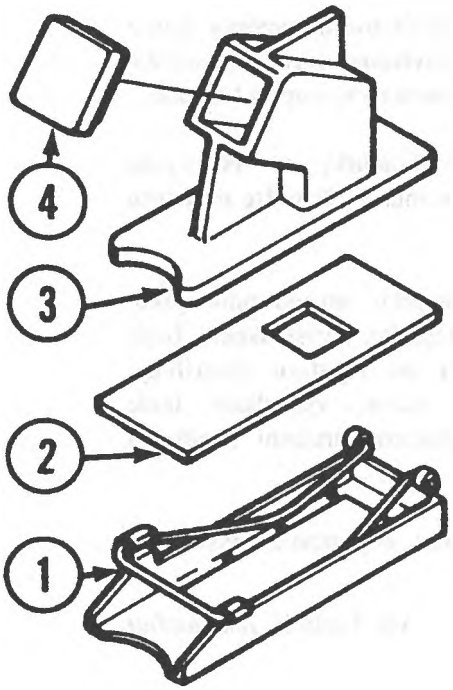

Obr. 3-10
Cyto-Tek® Centrifuga
(6 mL a 12 mL
komůrky)

Plnění vzorků před centrifugací:

1. Na čisté sklíčko napište označení vzorku. Vložte sklíčko do spodní přidržovací komůrky popsanou částí vzhůru – viz obr. 3-11. Přidržovací část (1).

   Poznámka: Zlepšení záchytu buněk dosáhnete když nejprve sklíčko potáhnete Poly-L nebo Poly-D lysinem.

2. Umístěte gumové těsnění (2) na sklíčko. Viz. Obr.3-12.

   Poznámka: Orientujte gumové těsnění tak, aby čtvercový otvor byl na spodním konci (na opačné straně než popisová část sklíčka).

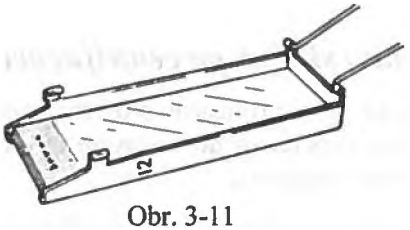

Obr. 3-11

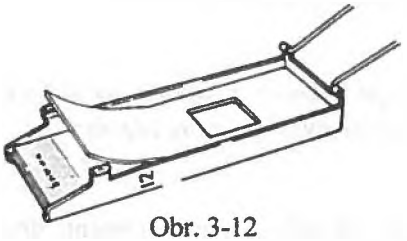

Obr. 3-12

3. Vložte komůrku pro vzorek (3) do spodní části držáku komůrky. Lehce přitlačte, abyste komůrku dobře usadili. Viz. Obr. 3-13.
4. Zatlačte pružinku pro přidržování komůrky dolů a zahákněte za zoubky. Čtvercový otvor v gumovém těsnění srovnejte s otvorem na výstupu z komůrky.
5. Dávkujte vzorek do komůrky až po rysku vyznačenou na boku komůrky. **Neplňte nad tuto rysku. Viz. Obr. 3-14.**

   Poznámka: Plňte komůrku jen po tuto rysku. Pokud komůrku přeplníte, vysledkem bude rozprašování aerosolu po prostoru centrifugy. Pokud dáte vzorku méně, výsledkem bude neadekvátní a nestejnoměrné usazení buněk na sklíčku.
6. Upevněte zátku vzorku (4) pevně svrchu na komůrku.
7. Naplňte rotor vzorky – viz kapitola *jak naplnit rotor* (Strana 3.6).
8. Když je rotor rovnoměrně naplněn, je vše připraveno pro centrifugaci.

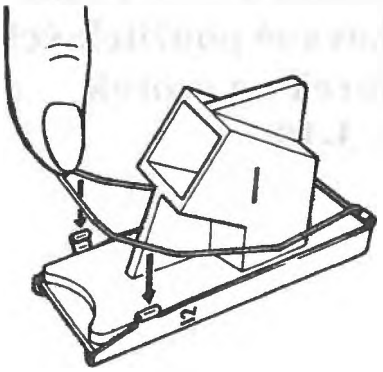

Obr. 3-13

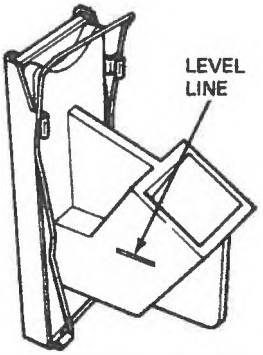

Obr. 3-14

Vyndání sklíček po centrifugaci:

1. Když je centrifugační program ukončen, nechte rotor doběhnout do zastavení a vyndejte jej na rovnou podložku.
2. Vyndejte z rotoru jednotlivé držáky s komůrkami.
3. Vyndejte držáky komůrek a z rotoru a odstraňte nadbytečnou kapalinu.
4. Sundejte opatrně komůrku na vzorek z držáku vzorku jemným stlačením západky.
5. Jemně odstraňte gumové těsnění, dbejte, abyste nepoškodili usazené buňky.

Jak plnit Rotor

Pozor: Pouze níže uvedené spotř. materiály je možno používat v Cyto-Tek® Centrifuze:

Sakura Product Code	Item
4329	1-ml Disposable Specimen Chamber
4331	6-ml Reusable Specimen Chamber
4328	12-ml Reusable Specimen Chamber

Pozor: Plňte rotor Cyto-Tek® Centrifugy tak, aby zůstával vyvážený. Nevyvážený rotor by způsobil excesivní vibrace. Tím se zkracuje životnost přístroje.

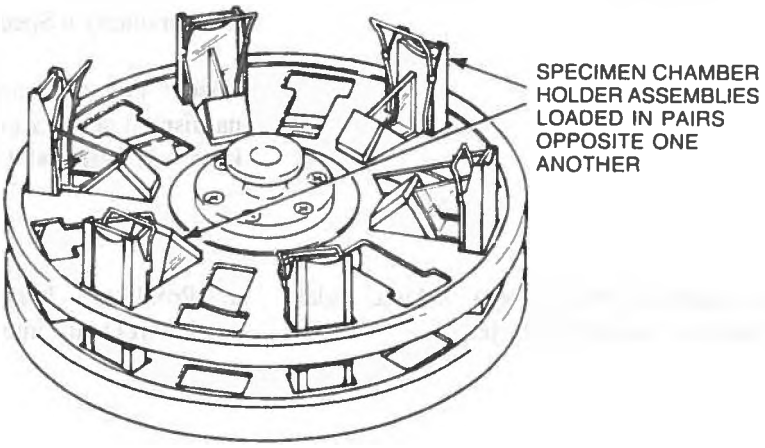

Obr. 3-15
Rotor naplněný sesazenými držáky

1. Vždy použijte sudý počet sesazených držáků. Umístěte je do rotoru vždy proti sobě, viz. Obr.3-3.

   Pozor: do protilehlých komůrek plňte vždy přibližně stejné množství vzorku.

2. Pokud potřebujete zpracovat liché množství vzorků, doplňte vždy na sudý počet pomocí jedné komůrky naplněné vodou.

3. Pokud není zaplněno všech 12 pozic v rotoru, dodatečné komůrky naplněné vodou je možno použít pro doplnění a vybalancování rotoru.

Zadávání a spouštění programu

Pozor: Cyto-Tek® Centrifuga je programovatelná pro časové úseky 60 minut. Pokud je přepínač **ON-OFF** v pozici ON, program se ukládá do paměti. Pokud je přepínač přepnut do pozice OFF pak program zůstane v paměti po dobu asi 24 hodin.

POSTUP	DISPLEJ/reakce přístroje
1. Nasaďte rotor na hřídel.	
2. Otočte rotor rukou, abyste se přesvědčili o snadném chodu.	
3. Zavřete víko centrifugy.	
4. Zapněte přepínač ON-OFF do pozice ON.	a. ON-OFF světélko v přepínači svítí. b. Parametry u Speed a Time na displej ukazují "0". **Pozor:** Pokud během předchozího běhu nastal Alarm, na displeji se ukazuje kod chyby , která nastala a čas který ještě zůstával do konce točení.
5. Zmačkněte tlačítko MODE. Nyní můžete zadat rychlost rotoru do paměti přístroje.	a. Problikává kontrolka u Speed – rychlosti a kontrolka u Time – doba točení – svítí.
6. Pomocí tlačítek vzhůru (Δ) a dolů (∇) definujte požadovanou rychlost otáčení rotoru. Nastavitelné otáčky jsou 500 až 2500 ot./min. A na displeji se ukazují v násobku 100 ot/min.	a. Pokud držíme tlačítko stisknuté, hodnota rycholsti se průběžně mění. b. Při rychlém stisknutí a uvolnění se hodnota mění po skocích.

POSTUP	DISPLEJ/reakce přístroje
7. Stiskněte Mode. Tím se zadá rychlost rotoru do paměti přístroje. Následně přístroj přeskočí do modu pro zadávání doby točení.	a. Kontrolka Time bliká a kontrolka Speed svítí. b. Displej u Speed a ukazuje "**".
8. Nastavte požadovanou dobu točení. Použijte tlačítka vzhůru (Δ) a tlačítka dolů (∇) dokud není na displeji požadovaný čas. Dobu lze programovat v násobcích minut až do 60 minut.	Displej pro dobu bude ukazovat údaje v minutách. Stiskem šipek vzhůru (Δ) či dolů (∇)se bude odpovídajícím způsobem měnit údaj.
9. Stiskněte tlačítko Mode. Tím se ukazovaná doba uloží do paměti. Zkontrolujte hodnoty jak rychlosti - Speed tak i doby - Time.	a. Kontrolky Speed a Time buďto blikají nebo svítí. b. Speed a Time ukazují "**".
10. Stiskněte tlačítko START.	a. kontrolky Speed i Time zhasnou. b. Displej Speed ukazuje "00". c. Displej Time ukazuje "**". d. Ozve se slyšitelné klinutí způsobené zamknutím víka centrifugy. e. Rotor se začne otáčet. Jak rotor zrychluje, současně se zvyšuje i údaj na displeji Speed. f. Kontrolka Time začne problikávat v sekundových intervalech. Po jedné minutě Začne displej doby začne odečítat zbývající dobu a ukazovat zbývající čas v minutách. Až displej zbývající doby - Time bude ukazovat "0" a začne prblikávat, rotor se začne zpomalovat a současně se bude ukazovat nižší hodnota na displeji Speed. Když se pak rotor zastaví, displej Speed bude ukazovat "0". Zámek víka centrifugy se uvolní a bzučák bude po dobu 30 sekund upozorňovat, že běh centrifugy již skončil. Pro jeho umlčení vypněte vypínač ON-OFF .

POSTUP	DISPLEJ/reakce přístroje
11. vypněte **ON-OFF** vypínač.	Všechny kontrolky a displeje zhasnou.
12. Otevřete víko.	
13. Vyndejte rotor a položte jej na rovnou plochu.	
14. Vyndejte vzorky.	

Chybová hlášení

Centrifuga Cyto-Tek® může ukázat jeden ze tří chybových kodů. Ukazují se v displeji pro rychlost – Speed. Současně se ozývá bzučák. Ten lze umlčet stisknutím tlačítka Mode.

Chybová hlášení	
Code	**Popis**
97	Rychlost rotoru překročila naprogramovanou rychlost o více jak 800 ot./min.
98	Rotor se během chodu neotáčí hladce a a. Rotor nedosáhl za 5 sekund rychlosti 50 ot./min. b. Rotor nedosáhl naprogramované rychlosti během 100 sekund.
99	Víko centrifugy bylo otevřeno v během točení.

Table 3-1

Pro informaci o dopručené činnosti v případě výskytu těchto hlášení se podívejte do kapitoly 5, TROUBLE-SHOOTING. Pokud byla závada identifikována a odstraněna můžete hlášení odstranit vypnutím a znovu zapnutím přístroje **ON-OFF** a stiskem tlačítka **Mode**.

Údržba komůrky na vzorek

Upozornění: Všechny vzorky získané z lidských těl jsou potenciálně infekční a je nutno s nimi zacházet jako s biologicky nebezpečnými.

Spotřební materiál – komůrka pro vzorek (1 ml velikost) viz obr. 3-16

Skládá se ze čtyř částí:

Držák komůrky na vzorek (1),
Filtrační papír (2),
Komůrka na vzorek (3),
Víčko komůrky na vzorek (4).

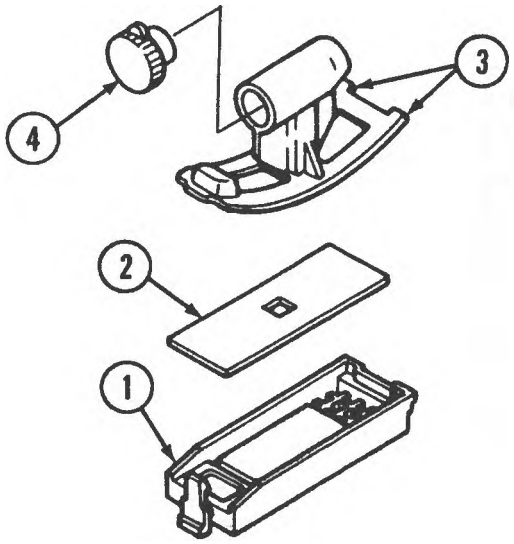

Obr. 3-16

Filtrační papír (2) je po použití nutno vyhodit do patřičného odpadu. Ostatní části se s omezením dají používat několikrát a to na odpovědnost uživatele. Komůrka, držák komůrky a víčko je třeba dekontaminovat – např. Postříkat patřičnou dezinfekcí.

POZOR: ÚNAVA MATERIÁLU OPAKOVANÝM POUŽÍVÁNÍM KUMŮRKY A JEJIHO PŘÍSLUŠENSTVÍ MŮŽE NEGATIVNĚ PŮSOBIT NA UKLÁDÁNÍ BUNĚK.

Roztok 5% chlorohexidene hydrochlorid nebo 5% či slabšího Sava - sodium hypochlorite poslouží jako dobrá desinfekce. Po smočení v desinfekci (již bez filtrového papírku ovšem) vše opláchněte teplou vodou s detergentem (saponát). **Teplota vody by neměla překročit 40° C.** Všechny části ještě jednou opláchněte čistou vodou a nechte oschnout. Nepoužívejte xylen, jiná rozpouštědla a nepokoušejte se tyto části sterilizovat.

Neskladujte součásti komůrky vzorku na přímém slunci nebo blízko u topení. Skladujte komůrku a držák komůrky nezacvaknuté do sebe.

Pozor: Skladováním ve složené pozici se unavuje prohnutí části u komůrky a následně snižuje přitlačovací sílu. Důsledkem může být podtékání vzorku.

Doporučené podmínky a nastavení pro Cytologické vzorky

Vzorky pro cytocentrifugaci mají být naředěny nebo naopak zahuštěny tak, aby buňky, které se usadí na podložním sklíčku pokrývaly celou plochu čtverečku, ale vzájemně se nepřekrývaly. Vzhledem k veliké varibilitě vzorků závisí nutnost a míra ředění či zakoncentrování vzorků na úsudku a zkušenosti operátora. Na úsudku též závisí rozhodnutí, zda je či není nutno nejprve lyzovat či odstranit červené krvinky.

Níže uvedená tabulka by měla sloužit jen jako přibližný návod. Každá laboratoř si postupně určí svá optimální nastavení pro různé typy vzorků.

Doporučená doba centrifugace a rychlost pro různé vzorky		
Vzorek	**Doba**	**Rychlost**
Moč	5 minutes	2000 rpm
Tekutiny z tělních dutin	5-10 minutes	2000 rpm
Mozkomíšní mok	5-10 minutes	2000 rpm
Laváže žaludku, plic....	5-10 minutes	2000 rpm
Poševní stěry	5-10 minutes	2000 rpm
Sputa	5-10 minutes	2000 rpm

Table 3-1

Obecné informace

Cyto-Tek®centrifuga je přesný stroj zkonstruovaný pro bezproblémový provoz s minimální údržbou. Se strojem zacházejte opatrně, abyste se vyhnuli poškození citlivé elektroniky. Centrifuga by měla zůstat v dobrém stavu, když se budou dodržovat následující pokyny. Před čištěním a prováděním údržby dejte hlavní vypínač ON/OF do polohy OFF a odpojte přívodní kabel ze sítě.

VAROVÁNÍ:KDYKOLIV PROVÁDÍTE ÚDRŽBU NEBO ČIŠTĚNÍ STROJE, MĚLY BY BÝT DODRŽOVÁNY STAMNDARDNÍ LABORATORNÍ BEZPEČNOSTNÍ PŘEDPISY A POUŽÍVÁNY OCHRANNÉ POMŮCKY.

Denní údržba

1. Externí povrchy otřete čistou utěrkou zvlhčenou neutrálním detergentem. Odsajte nadbytečnou vlhkost.

2. Otřete vnitřek rotoru utěrkou navlhčenou dezinfekčním přípravkem. Potom otřete vnitřek rotoru utěrkou namočenou v neutrálním detergentu. Na zadním panelu přístroje odpojte hadici a pod výpustný otvor umístěte plochou nádobu. Důkladně opláchněte vnitřek rotoru čistou vodou. Rotor důkladně otřete čistou textilií, která nepouští chlupy.

UPOZORNĚNÍ: Při čištění rotoru nepoužívejte velké množství kapaliny. Těsnící kroužek na ose rotoru není vodotěsný.

Periodická údržba

1. Rotor čistěte alespoň jednou za týden 5%chlorhexidinem, nebo 5% (nebo méně koncentrovaným) chlornanem sodným (např.SAVO), potom roztokem s neutrálním detergentem. Čištění dokončete proplachem čistou vodou a pečlivým vysušením.

UPOZORNĚNÍ: Jestliže se v v rotoru rozlil infekční vzorek, rotor vložte do autoklávu na 121°C.

2. Zkontrolujte, zda těsnění nemá trhliny nebo není jinak poškozeno. Jestli ano, vyměňte ho. (Viz.kapitola 6-servisní informace)

3. Nejméně jednou za čtvrt roku:

   a) Vyměňte těsnění a namažte zadní část V kroužku.

   b) Nadzvedněte okraj těsnění víka a otřete ho utěrkou namočenou v dezinfekčním přípravku. Potom aplikujte mazadlo.

4. Jestliže rotor nedosáhne naprogramované rychlosti mezi jednou a druhou minutou nebo po centrifugaci je rotor teplý, zkontrolujte těsnění V-kroužku následujícím způsobem:

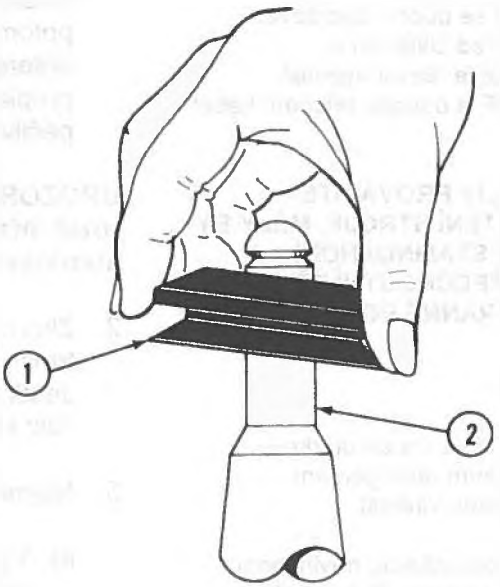

Obrázek 4-1
Vyndání V-kroužku
z osy rotoru

a) Vyndejte rotor. Opatrně odstraňte těsnění V kroužku (1) z osy rotoru (2) (viz..obrázek 4-1).

UPOZORNĚNÍ: Nevyndávejte z přístroje osu rotoru, protože její správná poloha je zásadně důležitá pro správný chod stroje.

b) Dejte zpět rotor a nastavte rychlost na 2000rpm. Jestliže rotor dosáhne rychlosti 2000 rpm do 100s, funguje správně. Namažte starý V-kroužek a nainstalujte ho znovu na osu. Potom otestujte centrifugu znovu. Jestliže přetrvává problém, vyměňte těsnění V-kroužku (viz.krok c uvedený dále). Jestliže to nepomůže, stroj pravděpodobně potřebuje odborný servisní zásah.

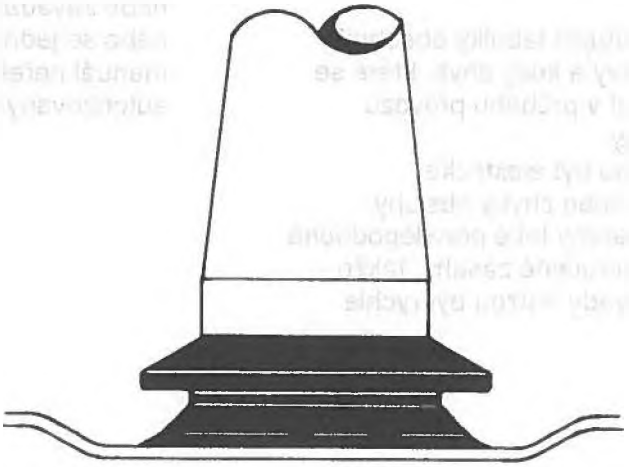

Obrázek 4-2
Umístění těsnění V-kroužku
na ose rotoru

c) Na namazání místa, kde se stýká rotor s těsněním V-kroužku, použijte mazadlo, které bylo dodáno spolu s centrifugou. Nainstalujte nové těsnění V-kroužku na osu rotoru. Těsnění V-kroužku zamáčkněte dolů kolem osy, až dobře dosedne do rýhy, která je ve spodu dna rotoru. (viz.obrázek 4-2).

d) Nainstalujte rotor na osu a rukou vyzkoušejte, zda se točí. Jestliže se otáčí hladce, těsnění bylo nainstalováno správně.

e) Ujistěte se, že na ose rotoru nezůstaly žádné zbytky mazadla. Jestli ano, střete je měkkou utěrkou navlhčenou v (nejlépe neředěném) alkohole.

Dekontaminace

Jestliže se na přístroj nebo do přístroje rozlil nějaký nebezpečný roztok, dekontaminujte centrifugu dle návodu uvedeného výše v Periodické údržbě.

Transport

Před transportem přístroj vydezinfikujte. Viz.výše Dezinfekce.

Obecné informace

Následující tabulky obsahují varovné zprávy a kódy chyb, které se mohou objevit v průběhu provozu cytocentrifugy.
Závady můžou být elektrické, mechanické nebo chyby obsluhy.
Jsou zde uvedeny také pravděpodobné příčiny a doporučené zásahy, takže jednotlivé závady můžou být rychle odstraněny.

Jestliže je potřebná další pomoc nebo závada nemůže být odstraněna nebo se jedná o poruchu, kterou tento manuál neřeší, obraťte se na autorizovaný servis.

SEZNAM CHYB

KÓD CHYBY	PRAVDĚBODOBNÁ PŘÍČINA	ODSTRANĚNÍ ZÁVADY
97	1.Zadrhávání rotoru v ose 2.Chyba v kontrole součástek	Zkontrolovat V-kroužek a jeho promazání. Viz.kap.4,Periodická údržba Volat servis.
98	1.Zadrhávání rotoru v ose-osa se netočí. 2.Zadrhávání rotoru v ose-osa se točí pomalu. 3.Chyba v kontrole součástek. 4.Chyba v jističi. 5.Spálená pojistka.	Zkontrolovat V-kroužek a jeho promazání. Viz.kap.4,Periodická údržba Zkontrolovat V-kroužek a jeho promazání. Viz.kap.4,Periodická údržba Volat servis. Resetovat tlačítko jističe. Volat servis.
99	1.V průběhu procesu bylo otevřeno víko. 2.Chyba v kontrole součástek	V průběhu procesu musí být víko zavřeno. Přístroj resetovat a restartovat. Volat servis.

ODSTRAŇOVÁNÍ PORUCH

PROBLEM	PRAVDĚBODOBNÁ PŘÍČINA	ODSTRANĚNÍ ZÁVADY
Přístroj vůbec nepracuje, ani nesvítí display.	1.Přístroj není v el.síti. 2.Spálená pojistka. 3.Nejde el.prod. 4.Porucha přístroje.	Připojit stroj do sítě. Vyměnit pojistku(y). Volat dodavatele el.energie. Volat servis.
Když se zapne hlavní vypínač ON-OFF, není tlačítko ON-OFF osvětleno.	1.Přístroj není v el.síti. 2.Spálená pojistka. 3.Spálená žárovka. 4.Nejde el.prod. 5.Porucha přístroje	Připojit stroj do sítě. Vyměnit pojistku(y). Volat servis Volat dodavatele el.energie. Volat servis.
Kontrolní panel se nerozsvítí nebo podává chybné informace.	Porucha některých součástek kontrolního panelu.	Volat servis.
Rotor se nechce točit.	1.Není dobře zavřeno víko. 2.Ohnutá osa rotoru. 3.Porucha některých součástek kontrolního panelu. 4.Nefunkční motor. 5.Osa rotoru drhne. 6.Jistič (zadní strana panelu) se vypnul (rozpojil). 7.Spálená pojistka.	Zavřít pořádně víko. Zkontrolovat osu rotoru.Volat servis. Volat servis.. Volat servis. Viz.kapitolu 4, periodická údržba, krok 4.Resetovat jistič. Volat servis.
Zámek víka se nezamkl.	1.Porucha mechanismu zamykání. 2.Porucha kontrolních součástek. 3.Chyba motoru.	Volat servis. Volat servis. Volat servis.
Při dotknutí přístroje, dává el. Ránu.	Stroj není dobře uzemněn. Zkrat.	Uzemnit přístroj. Volat servis.

PROBLÉM	PRAVDĚBODOBNÁ PŘÍČINA	ODSTRANĚNÍ ZÁVADY
V průběhu práce přístroj extrémně vibruje	1.Nevyvážený rotor	Zkontrolovat, zda jsou vzorky v rotoru uloženy vyváženě. Zkontrolovat, zda jsou v rotoru komůrky se stejným objemem vzorku uloženy proti sobě. Zkontrolovat, zda v rotoru není nějaký cizí předmět a odstranit ho. Zkontrolovat osu rotoru, zda není ohnutá nebo jinak deformovaná. Je-li vadná osa, volat servis.
Chod centrifugy je příliš hlučný.	1.Rotor na ose prokluzuje. 2.Nevyvážený rotor	Otřít osu a rotor utěrkou zvlhčenou alkoholem. Zkontrolovat, zda jsou vzorky v rotoru uloženy vyváženě (umístění, počet, objemy).
Rotor nejde vyndat.	1.Cizí materiál mezi rotorem a osou způsobil přechodné zadření.	Vysoušečem vlasů nahřát oblast spoje a opatrně se pokusit vyjmout rotor aniž by se poškodila osa. Není-li to možné, volat servis.