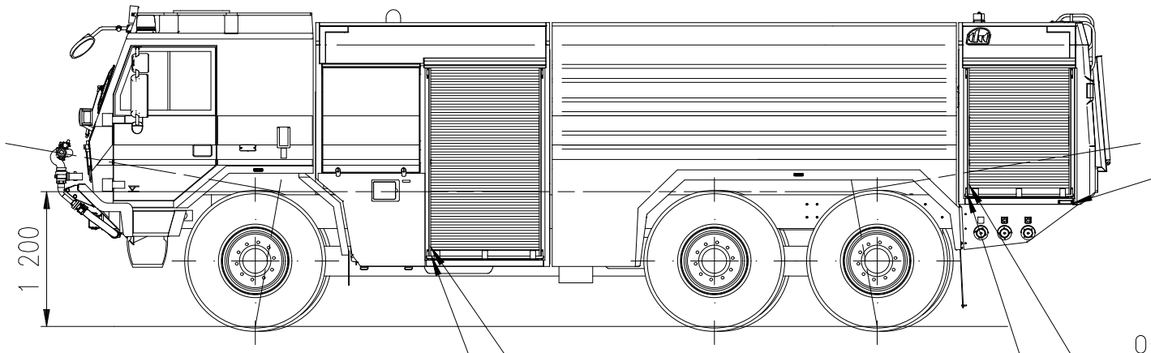

Obrysové světlo LED
Typ: SM1
Krytí: IP 67

Osvětlení skříně
Typ: LED světlo vlastní výroby
Krytí: IP 67

Koncový snímač roletky
Typ: MK 5156 (IFM)
Krytí: IP 67

Osvětlení skříně
Typ: LED světlo vlastní výroby
Krytí: IP 67

Koncový snímač roletky
Typ: MK 5156 (IFM)
Krytí: IP 67

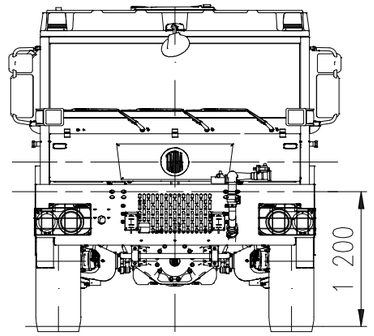

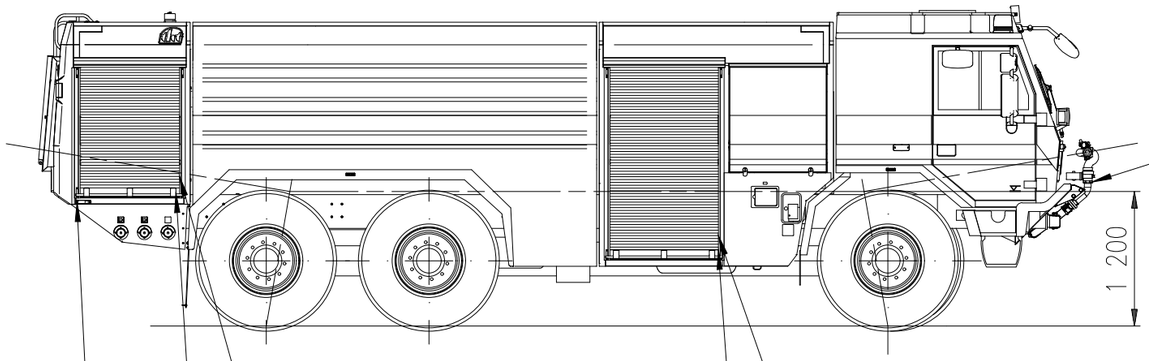

Nárazníková lafeta
Typ: THT
Krytí: IP 67

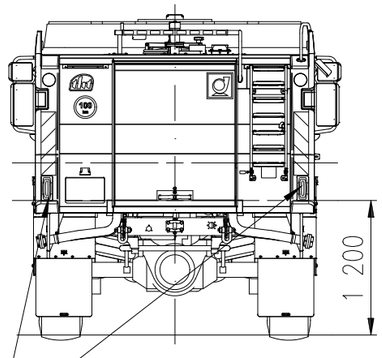

Koncová světla LED
Typ: Jokon 930
Krytí: IP 67

Osvětlení skříně
Typ: LED světlo vlastní výroby
Krytí: IP 67

Osvětlení skříně
Typ: LED světlo vlastní výroby
Krytí: IP 67

Koncový snímač roletky
Typ: MK 5156 (IFM)
Krytí: IP 67

Koncový snímač roletky
Typ: MK 5156 (IFM)
Krytí: IP 67

Obrysové světlo LED
Typ: SM1
Krytí: IP 67