Č. REVIZE: REVISION NO.:	DATUM VYDÁNÍ: DATE OF ISSUE:	POPIS REVIZE: DESCRIPTION OF THE REVISION:	VYPRACOVAL: ELABORATED BY:

GENERÁLNÍ PROJEKTANT: GENERAL DESIGNER:	Fakultní nemocnice Brno Jihlavská 20 625 00 Brno, IČ: 65269705	INVESTOR : CLIENT:	AUTORIZACE: AUTHORIZED BY:
Sdružení Psychiatrie Brno 2016	Fakultní nemocnice Brno Jihlavská 20 625 00 Brno, IČ: 65269705	OBJEDNATEL: PROJECT MANAGER:	
Mlýnská 326/13, BRNO 602 00 tel.: +420 541 126 611 fax.: +420 541 126 610 e-mail: projekt_1195@k4.cz e-mail: projekt-35-2016@ltprojekt.cz	MZ Liberec a.s. U Nisy 362/6 460 01 Liberec 1, IČ: 47306581	SUBDODAVATEL: SUBCONTRACTOR:	ČÍSLO PARÉ: DOCUMENT SET NUMBER:

NÁZEV AKCE: TITLE:	FN Brno – Psychiatrická klinika	HLAVNÍ INŽENÝR: CHIEF PROJECT MANAGER:	Ing. Jan Kocmánek
		ARCHITEKT: ARCHITECT:	Ing. arch. Boris Hladký
		ZODPOVĚDNÝ PROJEKTANT: RESPONSIBLE DESIGNER:	Ing. Zdeněk Kvapil
		PROJEKTANT: DESIGNER:	Jiří Štajer
		ZAKÁZKA Č.: CONTRACT NO.:	1195
		ODDÍL: PART:	05
STAVEBNÍ OBJEKT: BUILDING PART:	01 - Pavilon G	DATUM: DATE:	10/2017
		MĚŘÍTKO: SCALE:	
OBCHODNÍ SOUBOR: PACKAGE:	MEDICINÁLNÍ PLYNY	STUPEŇ PD: PROJECT STATUS:	DPS
		KÓD DOKUMENTACE: CODE:	D.1.01.4.10
OBSAH: CONTENT:	POHLEDY NA UKONČOVACÍ PRVKY MP	ČÍSLO VÝKRESU: DRAWING NUMBER:	1195-05_D.1.01.4.10.110
		REVIZE: REVISION:	00

Pohled 01

1:20

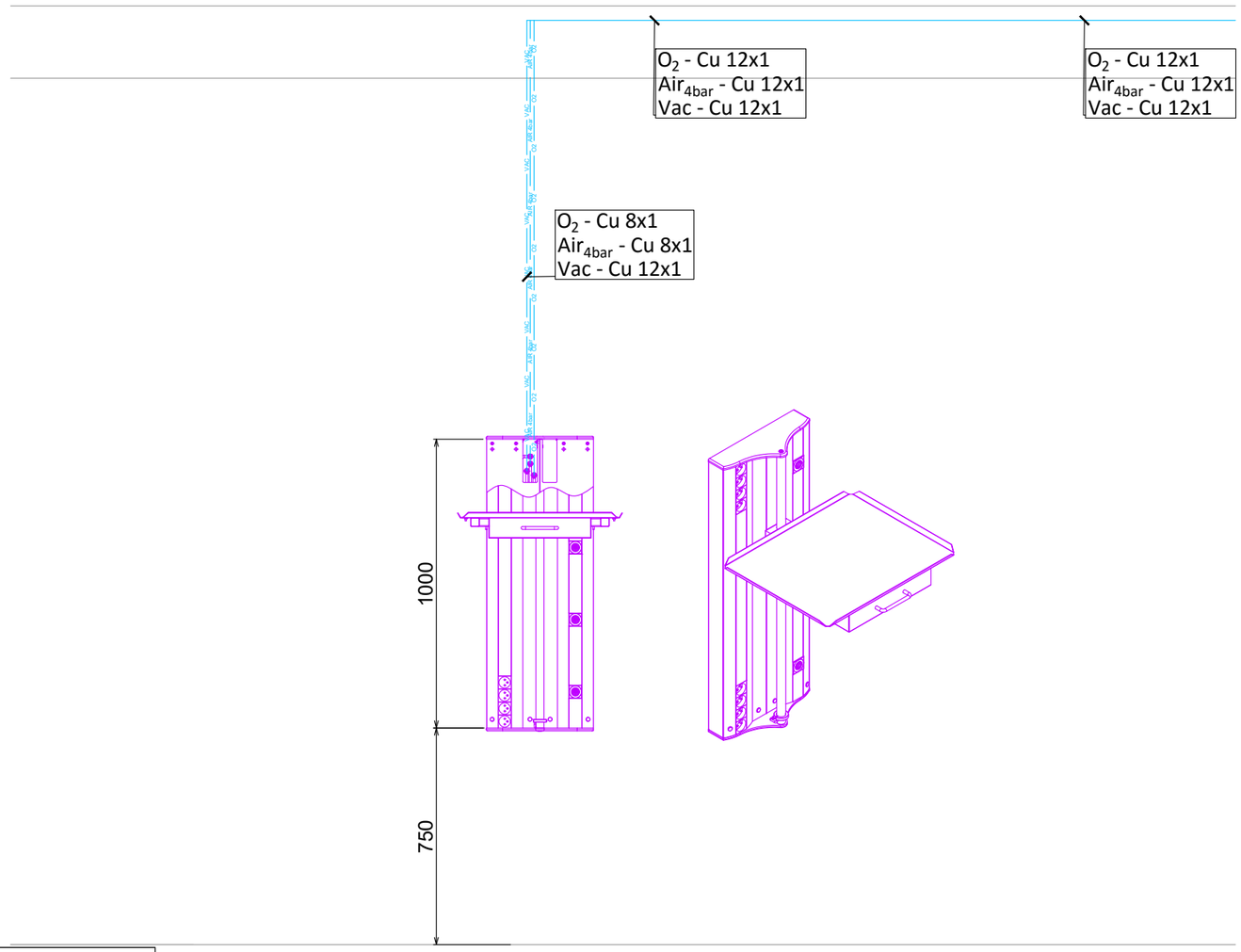

ZDROJOVÝ SLOUP

pokoje: F.126, F.127-2x, F.128, F.129

TECHNICKÉ VYBAVENÍ PRO ZDROJOVÝ SLOUP

POČET KUSŮ	VSTUP	OSAZENÍ PLYNY POČET ODBĚROVÝCH MÍST					POČET ELEKTRICKÝCH ZÁSUVEK/ POČET OKRUHŮ (OKRUHY BUDOU SPECIFIKOVÁNY NA STAVBĚ)				ZDÍŘKY OCHR. POSP.
		KYSLÍK (O_2)	VZDUCH (Air_{4bar})	POHON CHIR.NÁS. ($Air_{8bar\ s\ odtahem}$)	VAKUUM (Vac)	ODTAH ANEST. SMĚSÍ	230 V BEZ SPECIFIKACE	DO (zelená)	ZIS (žlutá)	VDO (oranžová)	ABB
5	ZE ZADNÍ STRANY DO SLOUPU	2	2	-	2	-	-	-	8/?	4/?	4

OSVĚTLENÍ NA SLOUPU/ SPÍNÁNÍ OSVĚTLENÍ				SLABOPROUDÉ INSTALACE			PŘÍSLUŠENSTVÍ SLOUPU			BAREVNOST SLOUPU	
PŘÍMÉ OSV. LŮŽKA	NEPŘÍMÉ OSV. LŮŽKA	NOČNÍ ORIENT. OSV. LŮŽKA	LAMPIČKA	DATOVÉ ZÁSUVKY RJ45	SPOJENÍ SESTRA/ PACIENT	PRÁZDNÉ VÍČKO	POLICOVÁ TYČ (NOSNOST 40 kg)	POLICE NA TYČ SLOUPU	PLENTA MEZI LŮŽKA NA ZEĎ	TĚLO STATIVU	VÍČKO MEZI ZÁS. A RSP
NE	NE	NE	NE	4	NE	2	ANO/1x (l=1000 mm)	NE/ PŘÍPRAVA PRO ZAVĚŠENÍ POLICE	NE	dle požadavku uživatele - při realiizaci	dle požadavku uživatele - při realiizaci

SPECIFIKACE SADY RAMEN + ZAVĚŠENÉHO PŘÍSLUŠENSTVÍ NA STĚNU VEDLE SLOUPU		SPECIFIKACE SADY RAMEN INFUZNÍ TEHNIKY + HLAV ZAVĚŠENÝCH NA STĚNU VEDLE SLOUPU	
1	NE	rameno	NE
2	NE		
3	NE	hlava	NE

LEGENDA

O2 O2 O2	Rozvodné potrubí kyslíku - Cu trubka 4 bar
AIR 4bar AIR 4bar	Rozvodné potrubí stlačeného vzduchu pro dýchání pacientů - Cu trubka 4 bar
VAC VAC VAC	Rozvodné potrubí vakua - Cu trubka 850 mbar

Pohled 02

1:20

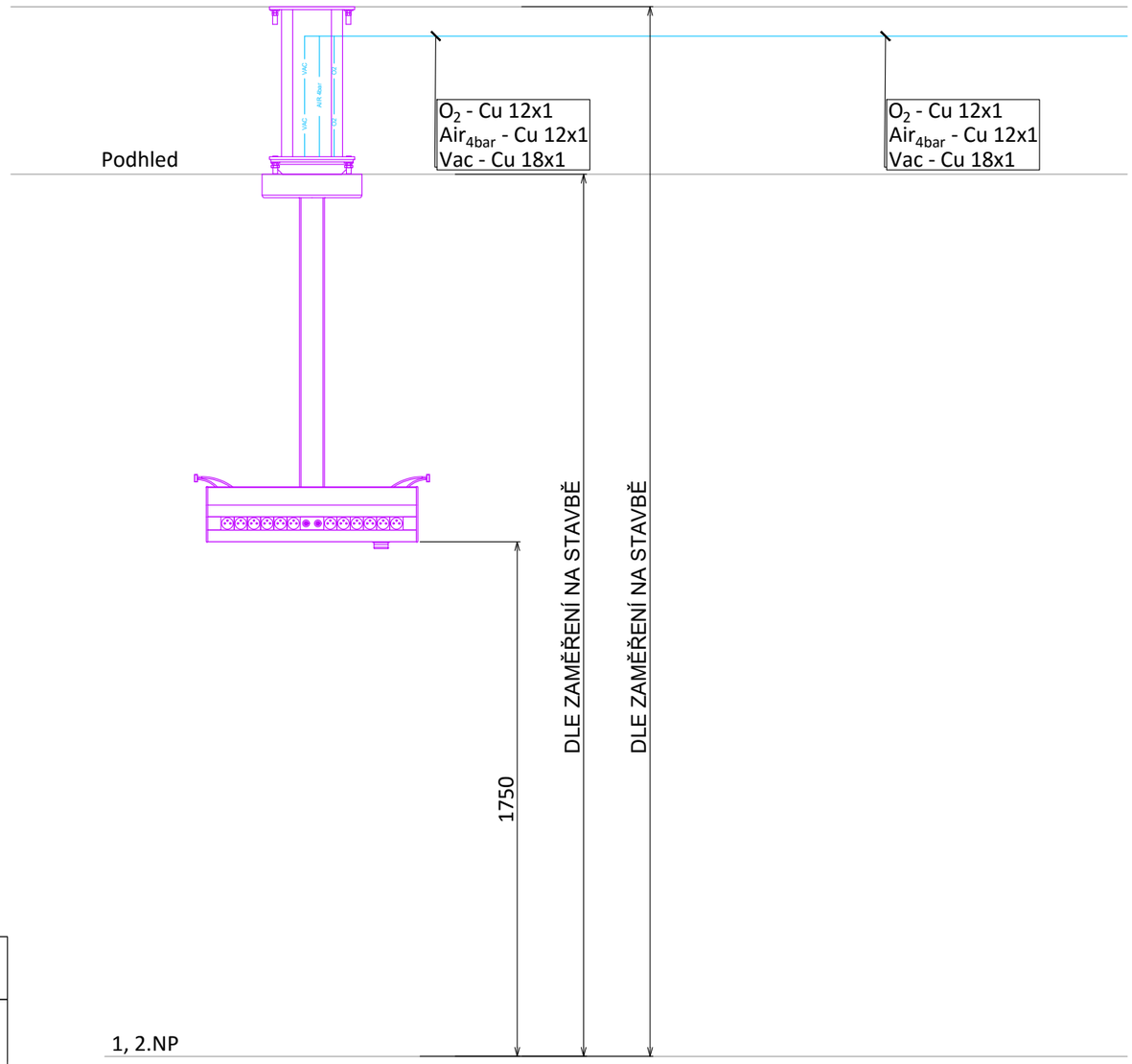

PEVNÝ STATIV

pokoje: F.154, A.236

TECHNICKÉ VYBAVENÍ PRO PEVNÝ SATIV

POČET KUSŮ	VSTUP	OSAZENÍ PLYNY POČET ODBĚROVÝCH MÍST					POČET ELEKTRICKÝCH ZÁSUVEK/ POČET OKRUHŮ (OKRUHY BUDOU SPECIFIKOVÁNY NA STAVBĚ)				ZDÍŘKY OCHR. POSP.
		KYSLÍK (O_2)	VZDUCH (Air_{4bar})	POHON CHIR.NÁS. ($Air_{8bar\ s\ odtahem}$)	VAKUUM (Vac)	ODTAH ANEST. SMĚSÍ	230 V BEZ SPECIFIKACE	DO (zelená)	ZIS (žlutá)	VDO (oranžová)	ABB
2	Z PODHLEDU DO NOHY STATIVU	2	2	-	2	-	-	-	8/?	4/?	4

OSVĚTLENÍ NA STATIVU/ SPÍNÁNÍ OSVĚTLENÍ				SLABOPROUDÉ INSTALACE			PŘÍSLUŠENSTVÍ STATIVU			BAREVNOST STATIVU	
PŘÍMÉ OSV. LŮŽKA	NEPŘÍMÉ OSV. LŮŽKA	NOČNÍ ORIENT. OSV. LŮŽKA	LAMPIČKA	DATOVÉ ZÁSUVKY RJ45	SPOJENÍ SESTRA/ PACIENT	PRÁZDNÉ VÍČKO	MEDILIŠTA (NOSNOST 20 kg)	POLICE NA HLAVU STATIVU	PLENTA MEZI LŮŽKA NA ZEĎ	TĚLO STATIVU	VÍČKO MEZI ZÁS. A RSP
NE	NE	NE	NE	4	ANO/ DLE DODÁVKY ZAŘÍZÍNÍ	2	ANO/2x (á l=400 mm)	NE/ PŘÍPRAVA PRO ZAVĚŠENÍ POLIC	NE	dle požadavku uživatele - při realiizaci	dle požadavku uživatele - při realiizaci

SPECIFIKACE SADY RAMEN + ZAVĚŠENÉHO PŘÍSLUŠENSTVÍ NA NOHU STATIVU		SPECIFIKACE SADY RAMEN INFUZNÍ TEHNIKY + HLAV ZAVĚŠENÝCH NA NOHU STATIVU	
1	PŘÍPRAVA PRO ZAVĚŠENÍ SADY RAMEN	rameno	NE
2	PŘÍPRAVA PRO ZAVĚŠENÍ SADY RAMEN	hlava	NE
3	PŘÍPRAVA PRO ZAVĚŠENÍ SADY RAMEN		

LEGENDA

O2 O2 O2	Rozvodné potrubí kyslíku - Cu trubka 4 bar
AIR 4bar AIR 4bar	Rozvodné potrubí stlačeného vzduchu pro dýchání pacientů - Cu trubka 4 bar
VAC VAC VAC	Rozvodné potrubí vakua - Cu trubka 850 mbar