OBJEKT F - STROP NAD 3.NP A SVISLÉ NOSNÉ KONSTRUKCE V 3.NP - TVAR

PŮDORYS M 1:50

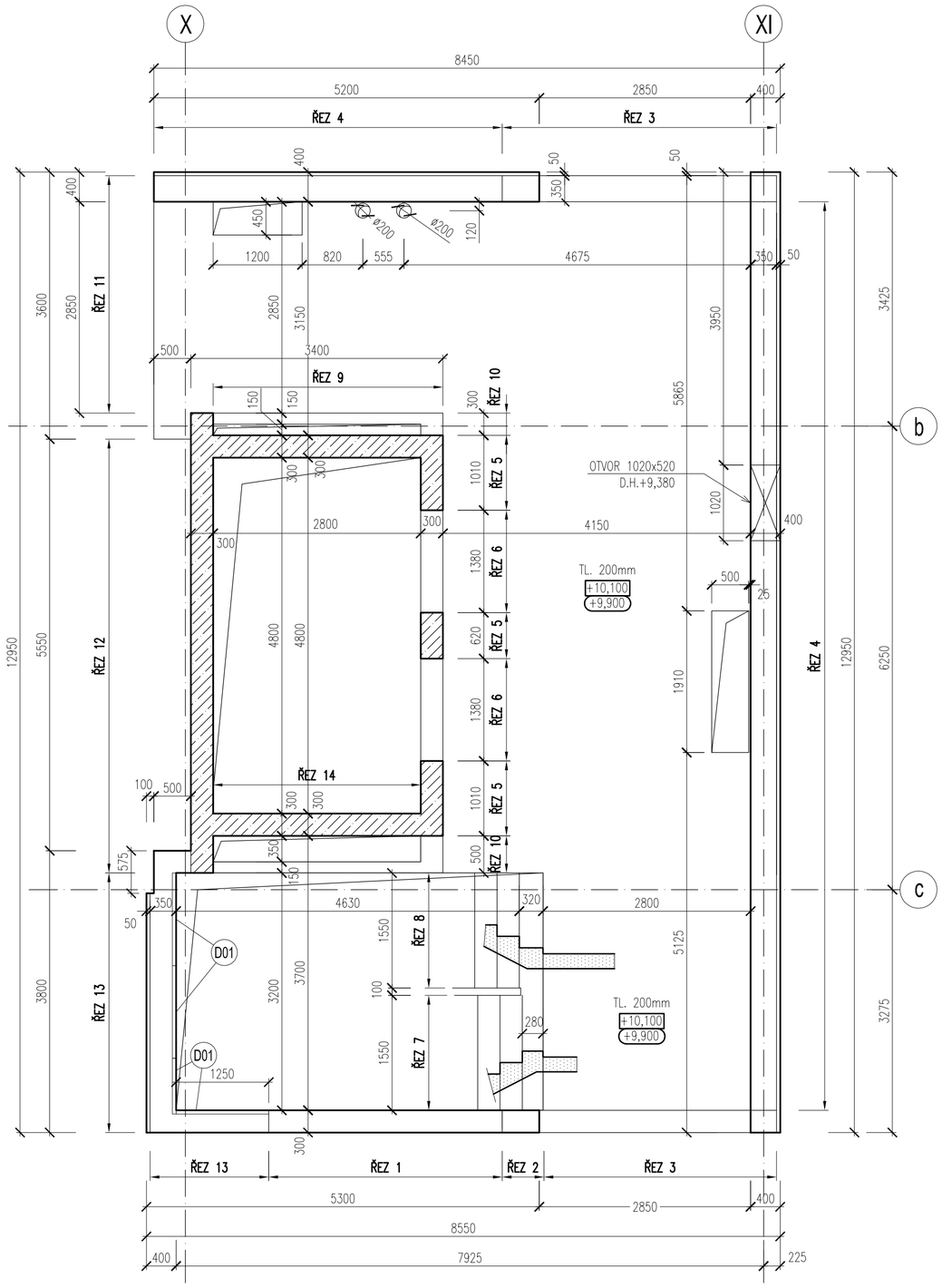

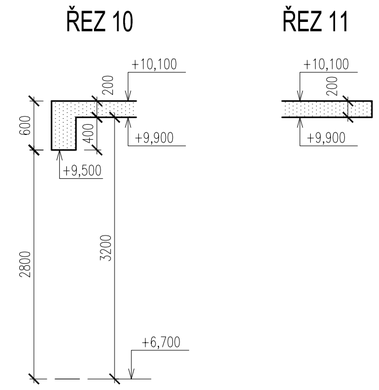

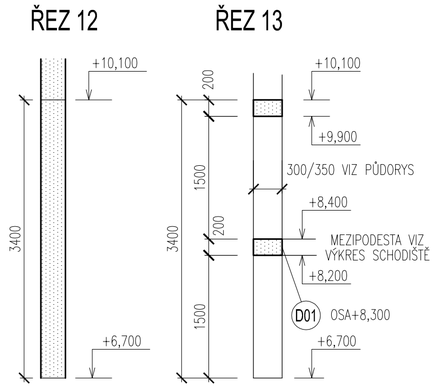

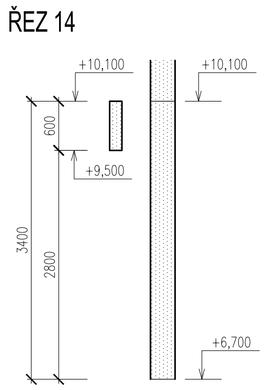

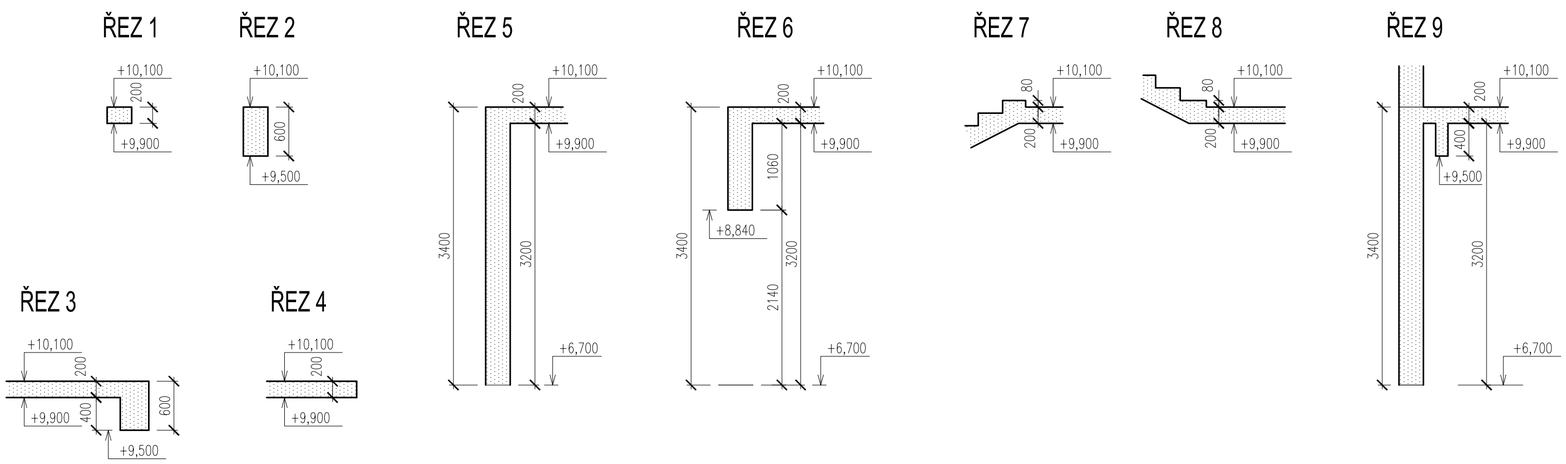

LEGENDA ZNAČENÍ

- +X,XXX — HORNÍ HRANA ŽB KONSTRUKCE
- +X,XXX — DOLNÍ HRANA ŽB KONSTRUKCE
- ŽB KONSTRUKCE V ŘEZU
- ŽB NOSNÉ SVISLÉ KONSTRUKCE V PŮDORYSU
- ZDĚNÉ NOSNÉ SVISLÉ KONSTRUKCE V PŮDORYSU

POZNÁMKY

- TATO DOKUMENTACE PLATÍ V SOULADU SE STAVEBNÍ ČÁSTÍ PROJEKTOVÉ DOKUMENTACE
- VIDITELNÉ HRANY KOSIT 10/10 MM
- DISTANČNÍ PRVKY BUDOU POUŽITY DLE ZVYKLOSTÍ DODAVATELE
- VŠECHNY ROZVODY ELEKTRO, HROMOSVOD, ZABUDOVANÁ SVÍTIDLA, TRUBKOVÁNÍ BUDOU PROVEDENY DLE PŘÍSLUŠNÉ DOKUMENTACE JEDNOTLIVÝCH PROFESÍ.
- VŠECHNY DALŠÍ KONSTRUKCE SE BUDOU K ŽELEZOBETONOVÝM KONSTRUKCÍM KOTVIT DODATEČNĚ NAPŘ. POMOCÍ KOTEV HILTI HVA.
- NESMÍ BÝT PROVÁDĚNY ŽÁDNÉ NEZAKRESLENÉ PROSTUPY BEZ KONZULTACE S PROJEKTANTEM !!!
- ŘEŠENÍ NÁVAZNOSTÍ HYDROIZOLACÍ A POVRCHOVÝCH ÚPRAV BETONŮ VIZ. STAVEBNÍ ČÁST PD.
- VE ZDĚNÝCH NOSNÝCH STĚNÁCH NEBUDOU PROVÁDĚNY ŽÁDNÉ VODOROVNÉ DRÁŽKY, JINAK HROZÍ ZTRÁTA ÚNOSNOSTI ZDIVA. PROVÁDĚNÍ DRÁŽEK A JEJICH ROZMĚRY BUDOU DODRŽENY DLE PŘEDPISŮ VÝROBCE KERAMICKÝCH BLOKŮ.
- NEZAKRESLENÉ PROSTUPY MENŠÍ NEŽ 150/150 MM BUDOU PROVEDENY DLE PD STAVEBNÍ ČÁSTI PŘÍPADNĚ DOKUMENTACE JEDNOTLIVÝCH PROFESÍ. V MÍSTĚ HLAVIC, V MÍSTĚ SPECIÁLNÍCH PRVKŮ, PŘES PRŮVLAKY A V MÍSTĚ SMYKOVÉ VÝZTUŽE NESMÍ BÝT NEZAKRESLENÉ PROSTUPY PROVÁDĚNY BEZ KONZULTACE S PROJEKTANTEM !!!
- **UVEDENÉ OBCHODNÍ NÁZVY VÝROBKŮ A MATERIÁLŮ URČUJÍ PŘÍKLAD POŽADOVANÉHO STANDARDU A JE MOŽNÉ JE NAHRADIT VÝROBKEM NEBO MATERIÁLEM SROVNATELNÉ KVALITATIVNÍ ÚROVNĚ.**

POZN. 1 – VÝPLŇ DILATAČNÍ SPÁRY – VIZ STAVEBNÍ ČÁST PD.

SPECIÁLNÍ PRVKY:

D01 DIS-TECH DUMBO STAHL 18 B-12/150 4x

TŘÍDA BETONU DLE ČSN EN 206 + ČSN P 73 2404
FYZIKÁLNĚ-MECHANICKÉ VLASTNOSTI DLE ČSN EN 1992-1-1 (EC2)
(PEVNOST V TLAKU A TAHU, MODUL PRUŽNOSTI, SOUČINITELÉ SMRŠŤOVÁNÍ A DOTVAROVÁNÍ)

BETON C30/37 XC1 – ŽB STROP

TŘÍDA BETONU DLE ČSN EN 206 + ČSN P 73 2404

BETON C30/37 XC1 – ŽB STĚNY, SLOUPY

OCEL B 500B, KARI Bst 500 MW

KRYTÍ 25 MM – ŽB STROP

KRYTÍ 30 MM – ŽB STĚNY, SLOUPY

SCHEMA

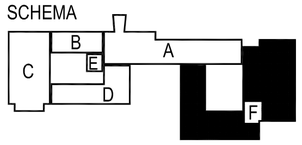

±0,000 = 280,510 m n.m.

Č. REVIZE: REVISION NO.:	DATUM VYDÁNÍ: DATE OF ISSUE:	POPIS REVIZE: DESCRIPTION OF THE REVISION:	VYPRACOVAL: ELABORATED BY:

GENERÁLNÍ PROJEKTANT: GENERAL DESIGNER:
Sdružení Psychiatrie Brno 2016
Mlýnská 326/13, BRNO 602 00
tel.: +420 541 126 611
fax.: +420 541 126 610
e-mail: projekt_1195@k4.cz
e-mail: projekt-35-2016@ltprojekt.cz

INVESTOR: CLIENT: Fakultní nemocnice Brno, Jihlavská 20, 625 00 Brno, IČ: 65269705

OBJEDNATEL: PROJECT MANAGER: Fakultní nemocnice Brno, Jihlavská 20, 625 00 Brno, IČ: 65269705

SUBDODAVATEL: SUBCONTRACTOR: Hladík a Chalivopulos s.r.o., Pekařská 398/4, 602 00 Brno, IČ: 27668631

AUTORIZACE: AUTHORIZED BY:

ČÍSLO PARÉ: DOCUMENT SET NUMBER:

NÁZEV AKCE: TITLE: **FN Brno – Psychiatrická klinika**

STAVEBNÍ OBJEKT: BUILDING PART: 01 - Pavilon G

OBCHODNÍ SOUBOR: PACKAGE: STAVEBNĚ KONSTRUKČNÍ ŘEŠENÍ

OBSAH: CONTENT: OBJEKT F - STROP NAD 3.NP A SVISLÉ NOSNÉ KONSTRUKCE V 3.NP - TVAR

HLAVNÍ INŽENÝR: CHIEF PROJECT MANAGER:	Ing. Jan Kocmánek
ARCHITEKT: ARCHITECT:	Ing. Boris Hladký
ZODPOVĚDNÝ PROJEKTANT: RESPONSIBLE DESIGNER:	Ing. Pavel Hladík
PROJEKTANT: DESIGNER:	Ing. Zdeněk Koudela
ZAKÁZKA Č.: CONTRACT NO.:	1195
ODDÍL: PART:	05
DATUM: DATE:	10/2017
MĚŘÍTKO: SCALE:	1:50
STUPEŇ PD: PROJECT STATUS:	DPS
KÓD DOKUMENTACE: CODE:	D.1.01.2
ČÍSLO VÝKRESU: DRAWING NUMBER:	1195-05_D.1.01.2.077
REVIZE: REVISION:	00