OBJEKT E - ZÁKLADOVÁ DESKA - SCHÉMA VÝZTUŽE

PŮDORYS VÝZTUŽE

M 1:100

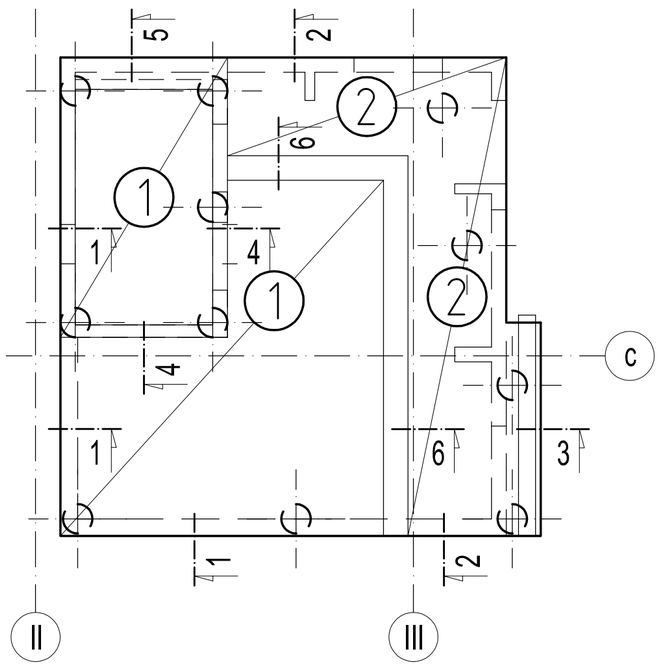

PŮDORYS PŘIVYZTUŽENÍ U PILOT

M 1:50

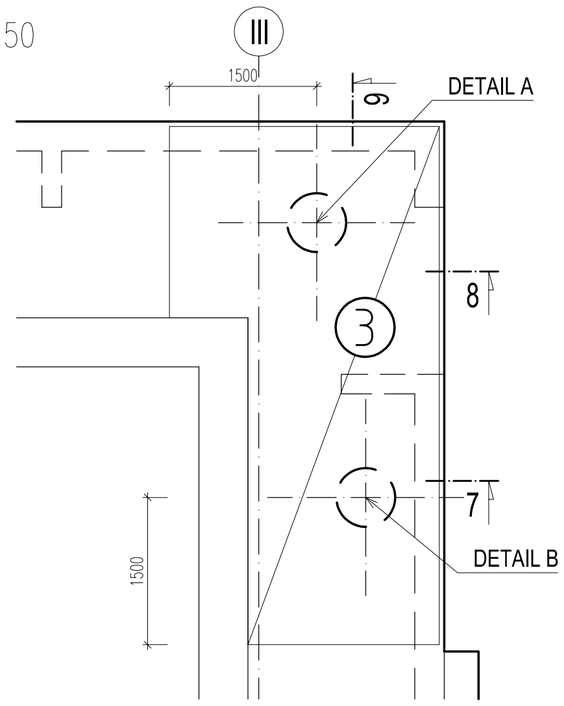

POPIS PLOŠNÉ VÝZTUŽE DESKY:

1 ZÁKLADNÍ RASTR VÝZTUŽE V CELÉ PLOŠE DESKY

- ø12/125 v obou směrech dle označení směrů výztuže pro oba povrchy
- délka přesahu 750 mm

2 ZÁKLADNÍ RASTR VÝZTUŽE V CELÉ PLOŠE DESKY

- ø12/125 v obou směrech dle označení směrů výztuže pro horní povrchy, délka přesahu 750 mm
- ø14/125 v obou směrech dle označení směrů výztuže pro dolní povrchy, délka přesahu 850 mm

3 PŘIVYZTUŽENÍ V HORNÍ VÝZTUŽI

- ø25/125 v obou směrech dle označení směrů výztuže u horního povrchu
- spony øR12 v rastru 250x250 mm

POZNÁMKY

TŘÍDA BETONU, TŘÍDA BETONÁŘSKÉ VÝZTUŽE, KRYTÍ VÝZTUŽE ATD. VIZ VÝKRES TVARU.

- TVARY POLOŽEK BUDOU V DALŠÍM STUPNI VYKRESLENY V SOULADU S ČSN EN 1992-1-1, KAPITOLA 8 – KONSTRUKČNÍ USPOŘÁDÁNÍ BETONÁŘSKÉ A PŘEDPÍNACÍ VÝZTUŽE. PRO VÝPOČET KOTEVNÍCH A STYKOVACÍCH DÉLEK BETONÁŘSKÉ VÝZTUŽE UVAŽOVAT 100% NAMÁHÁNÍ VÝZTUŽE.
- DISTANČNÍ PRVKY BUDOU PROVEDENY Z VLÁKNOBETONU
- **VÝZTUŽ V NAVAZUJÍCÍCH ŘEZECH A DETAILECH VZÁJEMNĚ ŘÁDNĚ PROVÁZAT NA STYKOVACÍ DÉLKY !!!**
- **TATO DOKUMENTACE NENAHRAZUJE DÍLENSKOU DOKUMENTACI, PŘED PROVÁDĚNÍM MUSÍ BÝT ZPRACOVÁNA DÍLENSKÁ DOKUMENTACE !!!**
- **KAŽDÁ HRANA ŽB KONSTRUKCÍ MUSÍ BÝT OVYZTUŽENA, POKUD NENÍ UVEDENO JINAK VE VÝKRESECH**

ŘEZY A DETAILY

M 1:50

ŘEZ 1

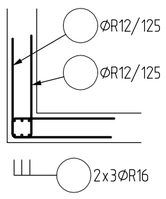

ŘEZ 2

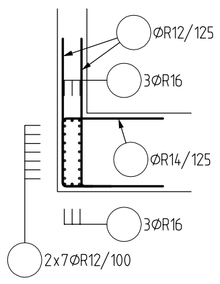

ŘEZ 3

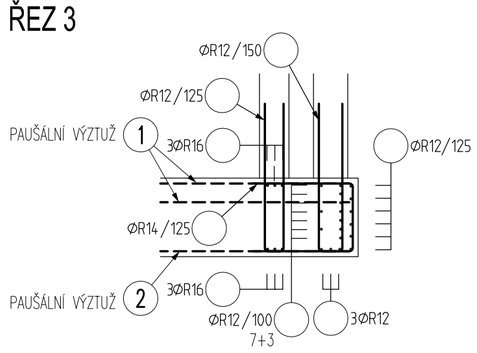

ŘEZ 4

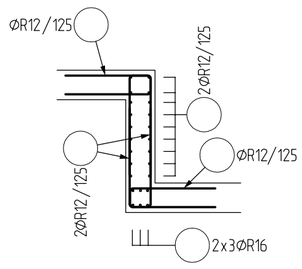

ŘEZ 5

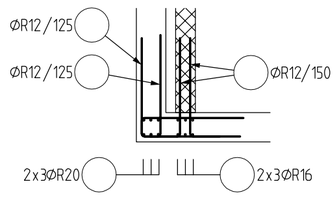

ŘEZ 6

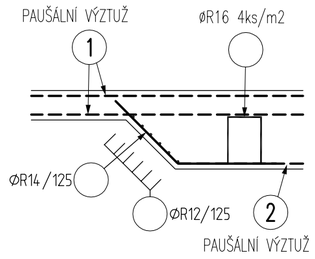

ŘEZ 7

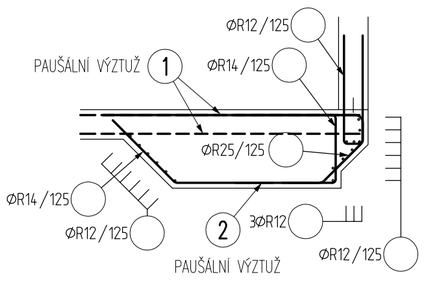

ŘEZ 8

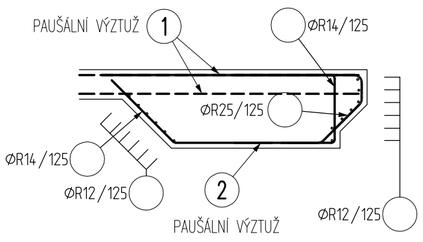

ŘEZ 9

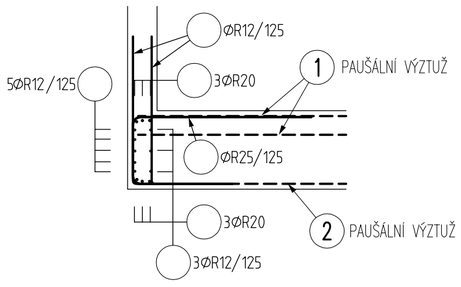

DETAIL A

PŮDORYS

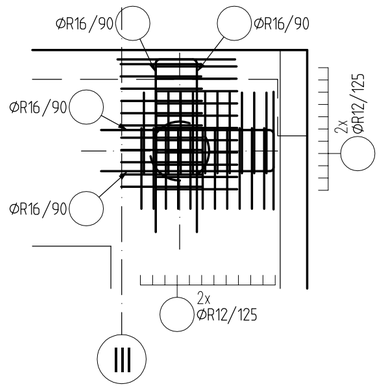

PŘÍČNÝ ŘEZ:

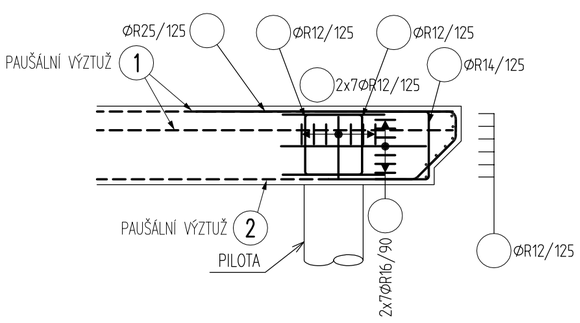

DETAIL B

PŮDORYS

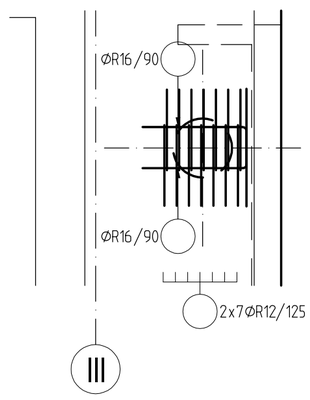

PŘÍČNÝ ŘEZ:

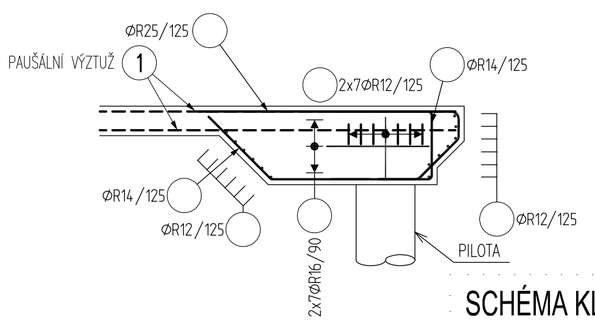

SCHÉMA KLADENÍ VÝZTUŽE

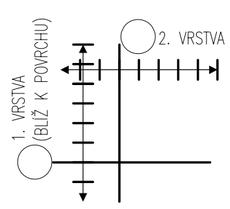

SCHEMA

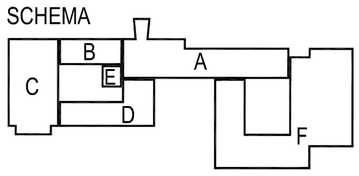

±0,000 = 280,510 m n.m.

Č. REVIZE: REVISION NO.:	DATUM VYDÁNÍ: DATE OF ISSUE:	POPIS REVIZE: DESCRIPTION OF THE REVISION:	VYPRACOVAL: ELABORATED BY:

GENERÁLNÍ PROJEKTANT: GENERAL DESIGNER:	Fakultní nemocnice Brno Jihlavská 20 625 00 Brno, IČ: 65269705	INVESTOR: CLIENT:	AUTORIZACE: AUTHORIZED BY:
Sdružení Psychiatrie Brno 2016	Fakultní nemocnice Brno Jihlavská 20 625 00 Brno, IČ: 65269705	OBJEDNATEL: PROJECT MANAGER:	
Mlýnská 326/13, BRNO 602 00 tel.: +420 541 126 611 fax.: +420 541 126 610 e-mail: projekt_1195@k4.cz e-mail: projekt-35-2016@ltprojekt.cz	Hladík a Chalivopulos s.r.o. Pekařská 398/4 602 00 Brno, IČ: 27668631	SUBDODAVATEL: SUBCONTRACTOR:	ČÍSLO PARÉ: DOCUMENT SET NUMBER:

NÁZEV AKCE: TITLE:	FN Brno – Psychiatrická klinika	HLAVNÍ INŽENÝR: CHIEF PROJECT MANAGER:	Ing. Jan Kocmánek
		ARCHITEKT: ARCHITECT:	Ing. Boris Hladký
		ZODPOVĚDNÝ PROJEKTANT: RESPONSIBLE DESIGNER:	Ing. Pavel Hladík
		PROJEKTANT: DESIGNER:	Ing. Zdeněk Koudela
		ZAKÁZKA Č.: CONTRACT NO.:	1195 ODDÍL: PART: 05
STAVEBNÍ OBJEKT: BUILDING PART:	01 - Pavilon G	DATUM: DATE:	10/2017
		MĚŘÍTKO: SCALE:	1:50
OBCHODNÍ SOUBOR: PACKAGE:	STAVEBNĚ KONSTRUKČNÍ ŘEŠENÍ	STUPEŇ PD: PROJECT STATUS:	DPS
		KÓD DOKUMENTACE: CODE:	D.1.01.2
OBSAH: CONTENT:	OBJEKT E - ZÁKLADOVÁ DESKA - SCHÉMA VÝZTUŽE	ČÍSLO VÝKRESU: DRAWING NUMBER:	1195-05_D.1.01.2.051 REVIZE: REVISION: 00